INDEX

57 - Qquadro
46 - Ultra
21 - Pop
15 - Obliqua
36 - 100
44 - Tango
12 - Virgin
11 - Shirò
Thermo
41 - Toscano
31 - Trend
35 - Rem
37 - Noox
67 - Soqquadro
39 - Moon
68 - Z-Point
69 - Modo
47 - Da-Da
55 - Kent
51 - 900
30 - Mille
20 - 800
Unix

INTRODUZIONE - INTRODUCTION - EINFüHRUNG - INTRODUCCIÓN - INTRODUCTION

(I) Questo manuale ha lo scopo di fornire tutte le informazioni tecniche relative agli articoli Zazzeri.
(EN) This manual has been developed to supply all technical information about Zazzeri products.
(D) Mit dieser Gebrauchsanweisung bekommen Sie alle technischen Informationen der verschiedenen Artikel ZAZZERI in einer verständlichen und überschaulichen Form vermittelt.
(ES) En el presente manual se proporcionan las informaciones técnicas completas correspondientes a los artículos Zazzeri.
(F) Le but de ce manuel c'est de fournir toutes les informations techniques référées aux produits Zazzeri.

(I) Gli articoli sono raggruppati per serie. Ogni serie costituisce un capitolo ed è individuata dalle prime due cifre del codice: tutti i codici appartenenti alla serie Da-Da, per esempio, iniziano con le cifre "47", quelli della serie Moon con "39", etc.
(EN) The products are grouped by series. Each series forms a chapter and is identified by the first two numbers of the item code: for example, all codes that are part of the Da-Da collection start with "47", all those that are part of the Moon collection start with "39" etc
(D) Alle Artikel sind nach Serien eingeteilt, wobei jedes Kapitel eine vollständige Serie beinhaltet und an den ersten zwei Ziffern jedes Artikels erkenntlich ist. Alle Artikelnummern der Serie Da-Da zum Beispiel, beginnen mit den Zahlen „47", die der Serie Moon mit „39", usw.
(ES) Los artículos están agrupados por series y a cada una de ellas se dedica un capítulo. Las series se identifican mediante los dos primeros números de su código; por ejemplo, a la serie Da-Da corresponden los códigos que empiezan con "47"; los códigos de la serie Moon, en cambio, empiezan con "39" y así siguiendo.
(F) Les références sont groupées par série. Chaque série est contenue dans un chapitre et elle est caractérisée par les premières 2 chiffres du code : tous les codes qui appartiennent, par exemple, à la série Da-Da commencent avec les chiffres « 47 », ces qui appartiennent à la série Moon commencent par « 39 », etc.

(I) All'interno di ogni serie le figure principali sono elencate nella prima parte del capitolo nella stessa successione in cui si presentano nel listino Zazzeri.
Ognuno di questi articoli è accompagnato da una foto, dallo schema con le misurazioni dettagliate, dalla tabella relativa alla portata e pressione e dall'"esploso", grazie al quale è possibile individuare i singoli componenti e i pezzi di ricambio.
(EN) The main products of each collection are listed in the first part of the chapter, in the same order as they are in the Zazzeri price-list.
Each product is presented with a photo, a diagram with all the detailed measurements, a chart with the P/Q (pressure and capacity) information and the "blown-up" figures, through which it is possible to identify all the components and the spare parts.
(D) Im ersten Teil jedes Kapitels sind die Bezeichnungen der jeweiligen Artikel einer Serie genauso aufgelistet, wie in der Preisliste von ZAZZERI. Jedes dieser Artikel ist mit einem Photo, den jeweiligen Größenangaben, der tabellarischen Aufstellung ihrer Wasserdruckmenge und einer Explosionszeichnung versehen, welche eine genaue Übersicht über die einzelnen Komponenten bzw. die Ersatzteilen geben.

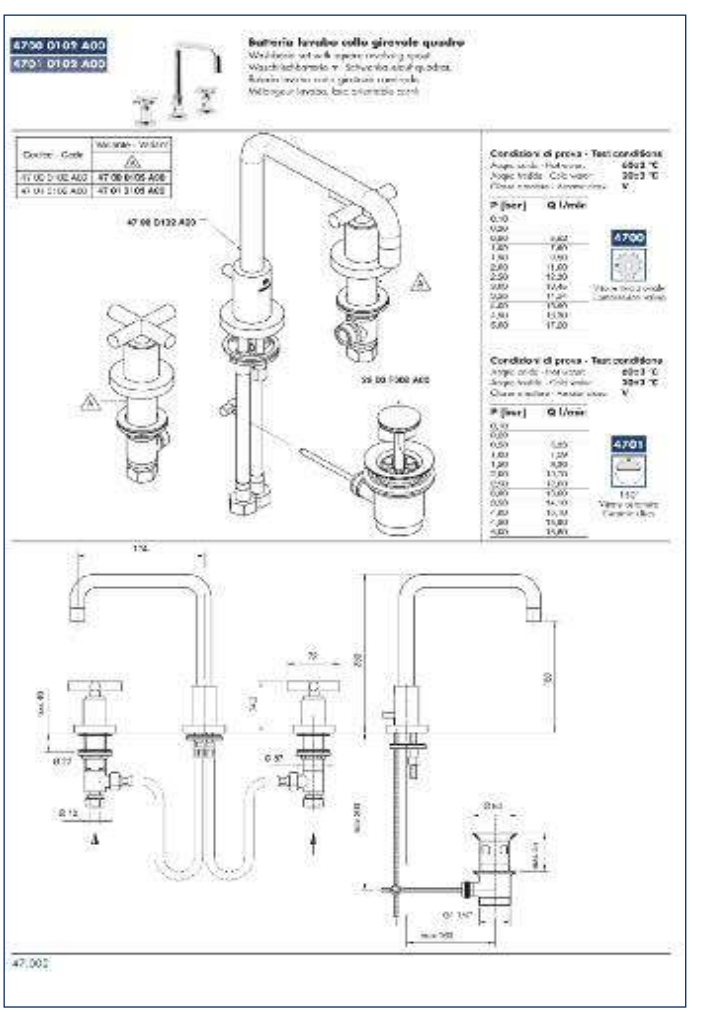

(ES) Dentro de cada serie, las figuras principales se enumeran en la primera parte del capítulo, en el mismo orden en que aparecen en la lista de precios Zazzeri. Cada artículo lleva una foto, el esquema detallado de sus medidas, la tabla de caudal y presión, y el despiece que permite identificar componentes y recambios.
(F) Pour chaque série, les dessins principaux sont listés dans la première partie du chapitre et respectent la même succession avec la quelle ils sont présentés sur la liste des prix Zazzeri. Pour chaque article il y a une photo, un schéma avec toutes les dimensions en détail, un schéma avec le débit et la pression et une vue éclatée qui Vous permettent de trouver tous les components et les pièces de remplacement.

(I) All'interno di ogni esploso i codici in neretto indicano i pezzi che nella seconda parte del capitolo verranno esplosi ad un livello più dettagliato.
(EN) Inside each blown-up diagram the codes in bold refer to the items that will be shown in more detail in the second part of the chapter.
(D) In den jeweiligen Explosionszeichnungen werden die fettgedruckten Artikelnummern der einzelnen Komponenten in einem zweiten Teil des Kapitels und in Form einer detaillierteren Zeichnung nochmals dargestellt.
(ES) En el despiece, los códigos en negrita indican aquellas piezas que se presentarán en un despiece más detallado en la segunda parte del capítulo.
(F) Dans chaque vue éclatée, les références marquées en gros indiquent les pièces qui seront ultérieurement éclatées dans la seconde partie du chapitre pour en avoir une vue plus détaillé.

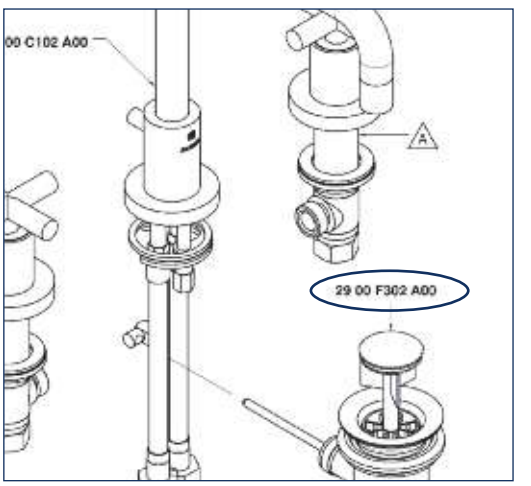

(I) Per comodità all'inizio di ogni serie è riportato un indice relativo a quel capitolo, e alla fine del manuale l'indice generale.
(EN) To make things easier there is a series index at the beginning of each chapter and a general index at the end of the manual.
(D) Für einen besseren Überblick gibt es am Anfang jedes Kapitels ein eigenes Inhaltsverzeichnis und ein Gesamtverzeichnis am Ende der Gebrauchsanweisung.
(ES) Cada capítulo inicia con su correspondiente índice; el índice general se encuentra al final del manual.
(F) Pour une consultation plus rapide, au début de chaque chapitre Vous trouvez l'index du chapitre même, et à la fin du manuel l'index général.

INDEX - 47

4700 0102 A00	47.002
4700 0102 AL0	47.003
4700 0105 A00	47.116
4700 0113 A00	47.015
4700 0114 A00	47.016
4700 0201 A00	47.004
4700 0202 A00	47.116
4700 0203 A00	47.005
4700 0203 AL0	47.006
4700 0300 A00	47.116
4700 0401 A00	47.020

(I) In alcuni casi, quando 2 o più varianti di serie sono riassunte nello stesso esploso, è presente una tabella che associa ad ogni codice la relativa variante, indicata nell'esploso solitamente con il simbolo A
(E) When a diagram represents 2 or more series variants, a table associates to each code a different variant, highlighted in the drawing, usually, with the symbol A
(D) Falls in einigen Fällen mehrere Varianten eines Artikels möglich sind und in derselben Explosionszeichnung abgebildet sein sollten, werden diese mit einem A ekennzeichnet. Für diese gibt es eine entsprechende Tabelle, aus der Sie die jeweiligen Artikelnummern für jede mögliche Variante entnehmen können.
(ES) En aquellos casos en que dos o más variantes de serie estén resumidas en el mismo despiece, se proporciona una tabla que relaciona cada código con su variante, habitualmente indicada en el despiece con el símbolo A
(F) En certains cas, quand 2 o plus variantes de série sont groupées dans la même vue éclatée, il y a un tableau qui Vous aide à combiner chaque référence avec sa propre variante de série, qui est indiquée dans la vue éclatée par le symbole A

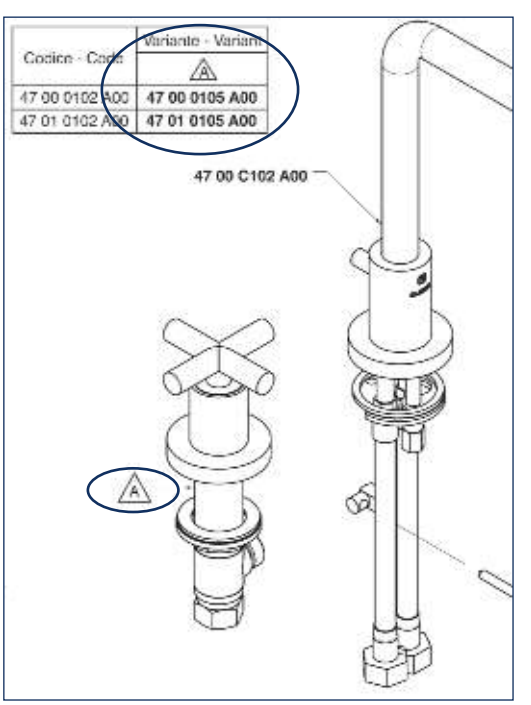

INDEX - 36

Cod.

3600 0403 A00
3600 0403 AL0
3600 0403 B00
3600 0403 BL0
3600 0412 A00
3600 0414 A00
3600 0701 A00
3600 1010 A00
3600 1097 A00
3600 1098 A00
3600 1099 A00
3600 1100 A00
3600 A113 A00
2900 B113 A00
3600 A113 AL0
2900 B113 A00
3600 1106 A00
3600 1110 A00
3600 1201 A00
3600 1202 A00
3600 1212 A00
3600 1400 A00
3600 A401 A00
2900 A401 A00
3600 A402 A00
2900 A402 A00
3600 A402 AA0
2900 A402 A00
3600 A010 – 00
3600 A097 – 00
3600 A098 - 00
3600 A099 – 00
3600 A100 – 00
3600 A106 – 00
3600 A113 A00
3600 A113 AL0
3600 A201 – 00
3600 A202 – 00
3600 A401 A00
3600 A402 A00
3600 A402 AA0
3600 A403 – 00
3600 A701 – 00
3600 AM01 – 00
3600 AS01 A00
3600 B300 AB0
3600 B300 AC0
3600 BR01 A00
3600 D403 A00
3600 E417 A00
3600 GE01 – 00
3600 i401 AA0
2900 B113 A00
3600 i401 AA0
3600 MA02 A00
3600 SO01 A00
3600 SO02 A00
3600 SO03 A00
3600 SO04 A00

3600 1110 A00

Miscelatore lavabo con scarico a pressione 110 x h 55 mm

Washbasin mixer with pressure control plug
Waschtischmischer mit Abfluss mit Druckknopf
Mezclador lavabo con descarga con mando a presión
Mitigeur lavabo avec vidange à pression

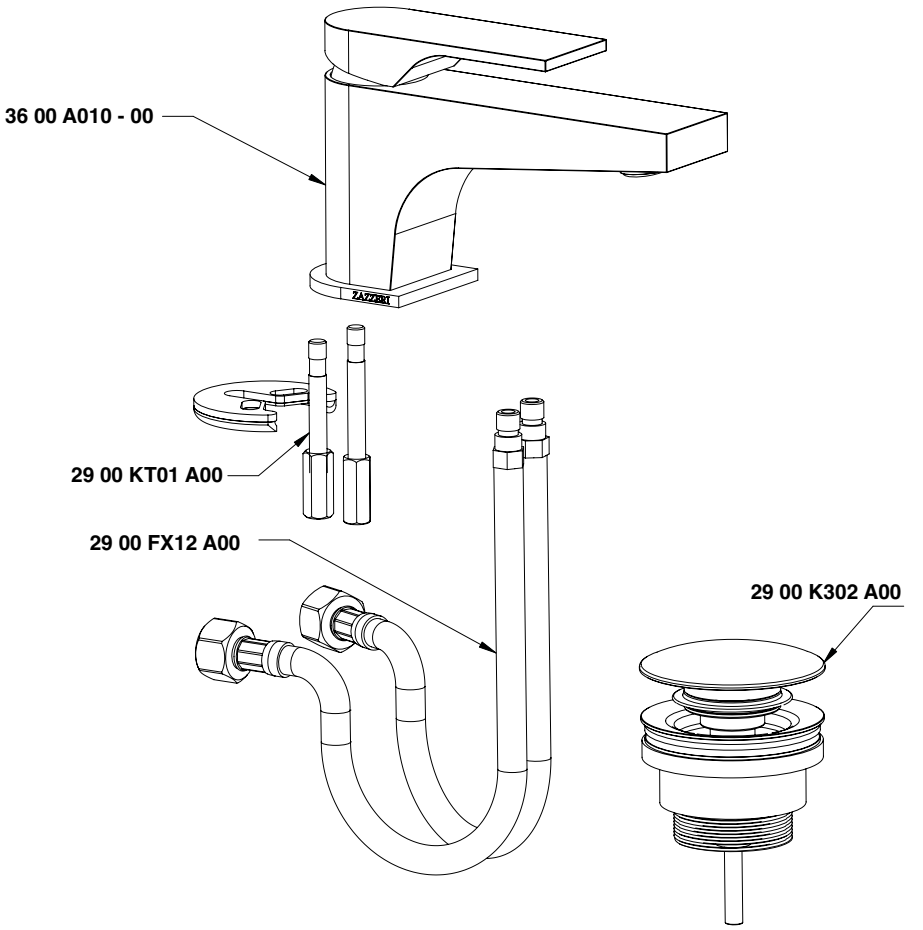

Condizioni di prova - Test conditions

Acqua calda - Hot water:	**60±2 °C**
Acqua fredda - Cold water:	**20±2 °C**
Classe areatore - Aerator class:	**V**

P [bar]	Q l/min
0,1	
0,2	
0,5	3,6
1,0	5,5
1,5	7,0
2,0	8,3
2,5	9,5
3,0	10,4
3,5	11,3
4,0	12,1
4,5	13,0
5,0	13,6

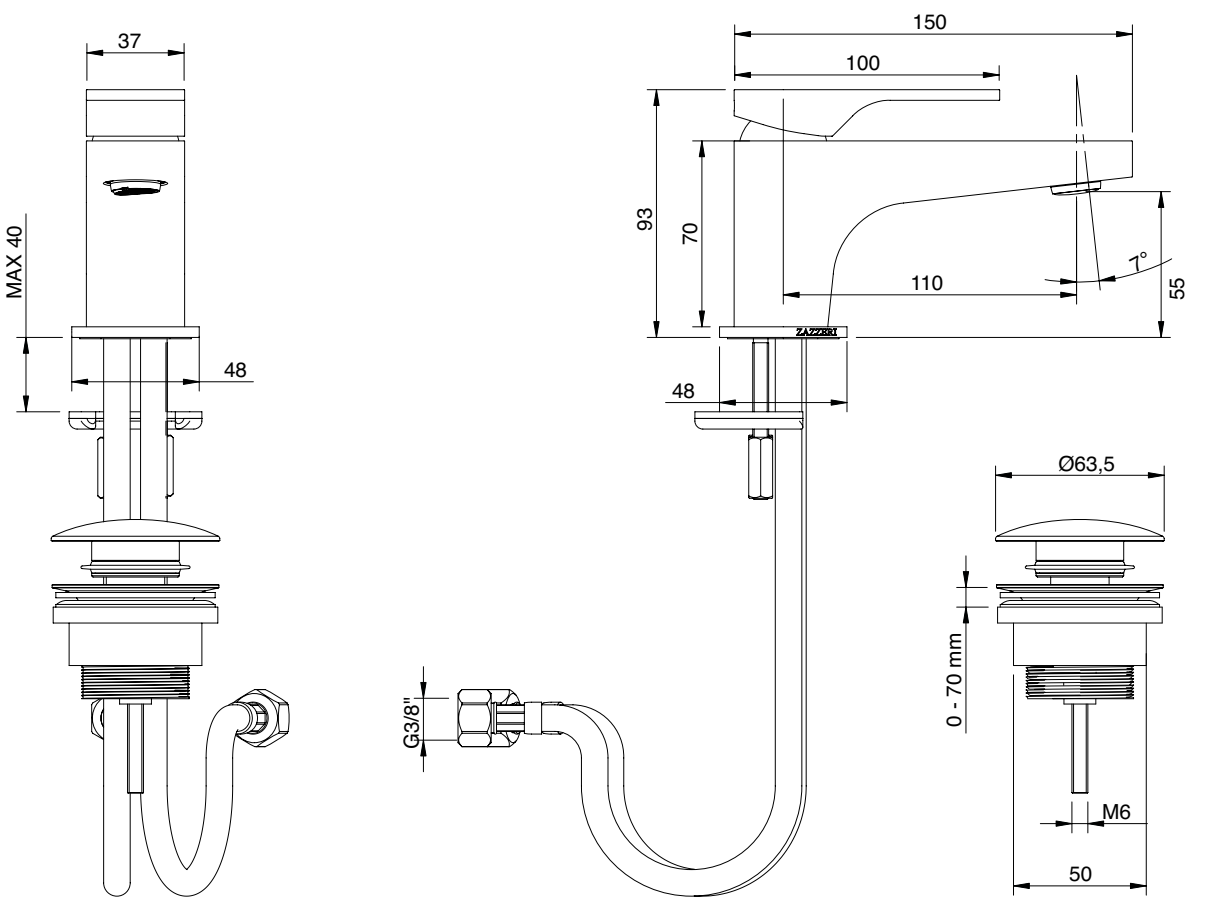

3600 1100 A00

Miscelatore lavabo 110 x h105 mm

Single lever washbasin mixer
Waschtisch-Einhandbatterie
Monomando lavabo
Mitigeur lavabo

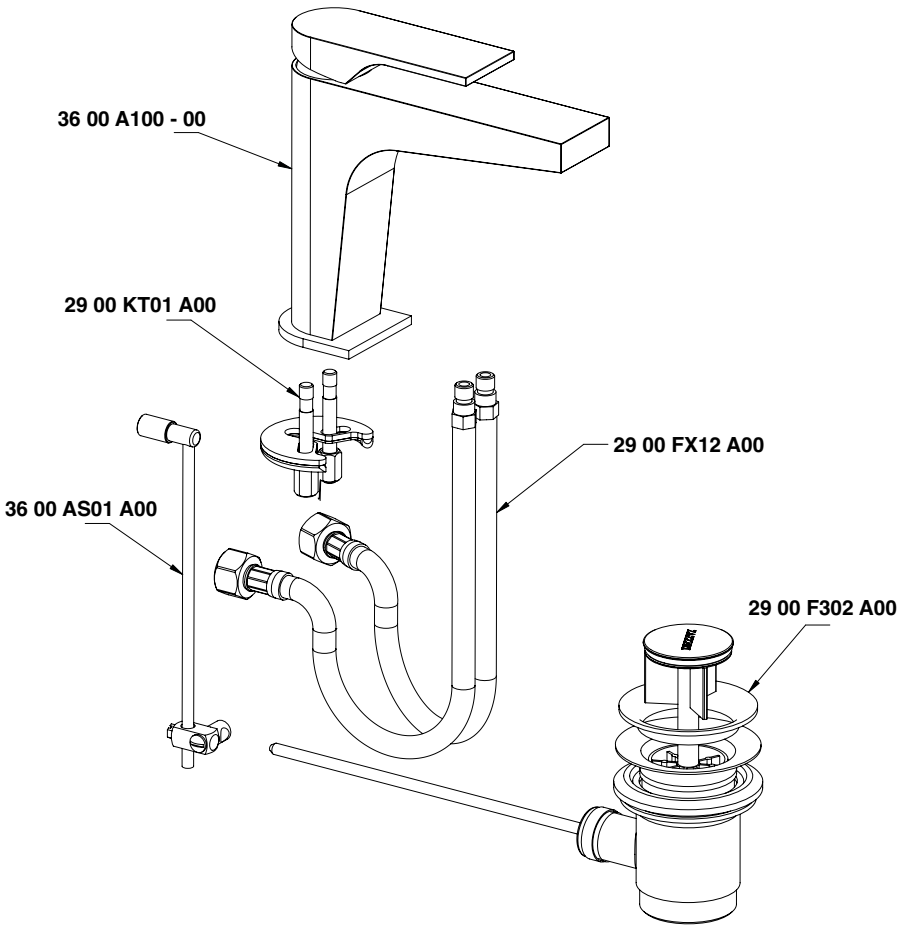

Condizioni di prova - Test conditions

Acqua calda - Hot water:	**60±2 °C**
Acqua fredda - Cold water:	**20±2 °C**
Classe areatore - Aerator class:	**V**

P [bar]	Q l/min
0,1	
0,2	
0,5	3,6
1,0	5,5
1,5	7,0
2,0	8,3
2,5	9,5
3,0	10,4
3,5	11,3
4,0	12,1
4,5	13,0
5,0	13,6

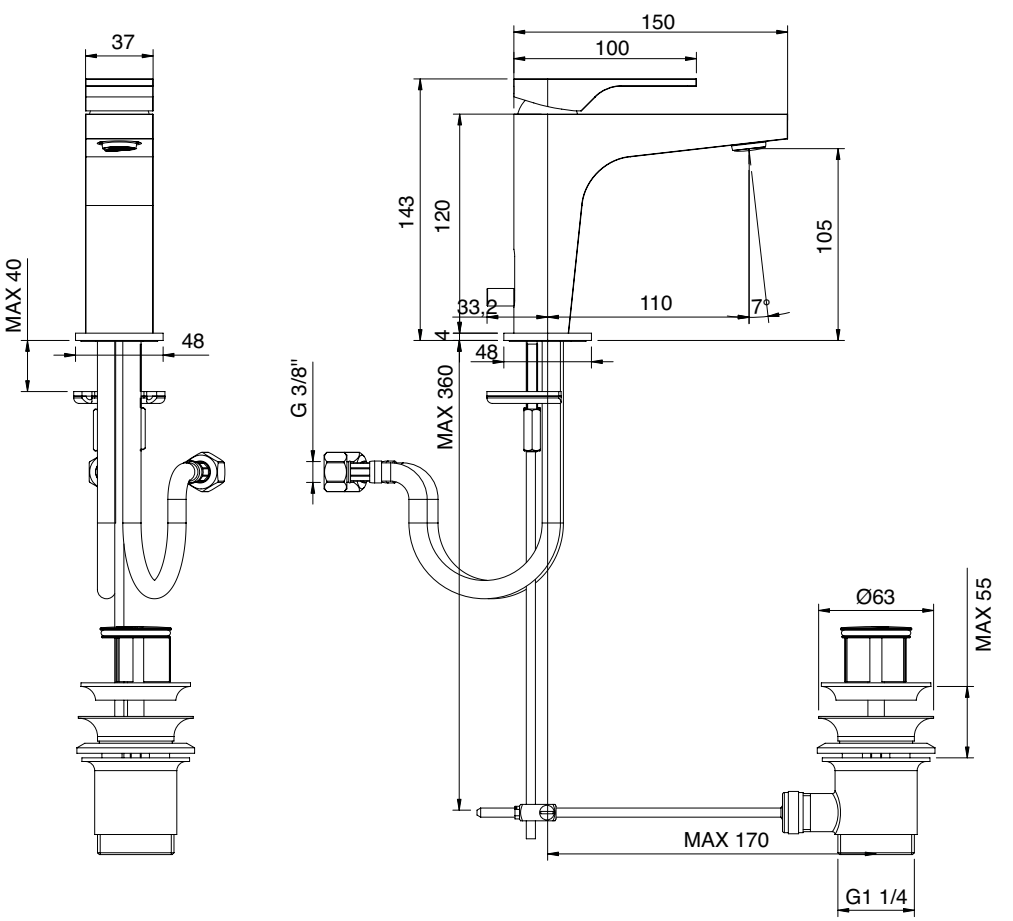

3600 1010 A00

Miscelatore lavabo senza scarico 110 x h 55 mm

Single lever washbasin mixer without plug
Waschtisch-Einhandbatterie ohne Ablauf
Monomando lavabo sin desagüe
Mitigeur lavabo sans bonde vidange

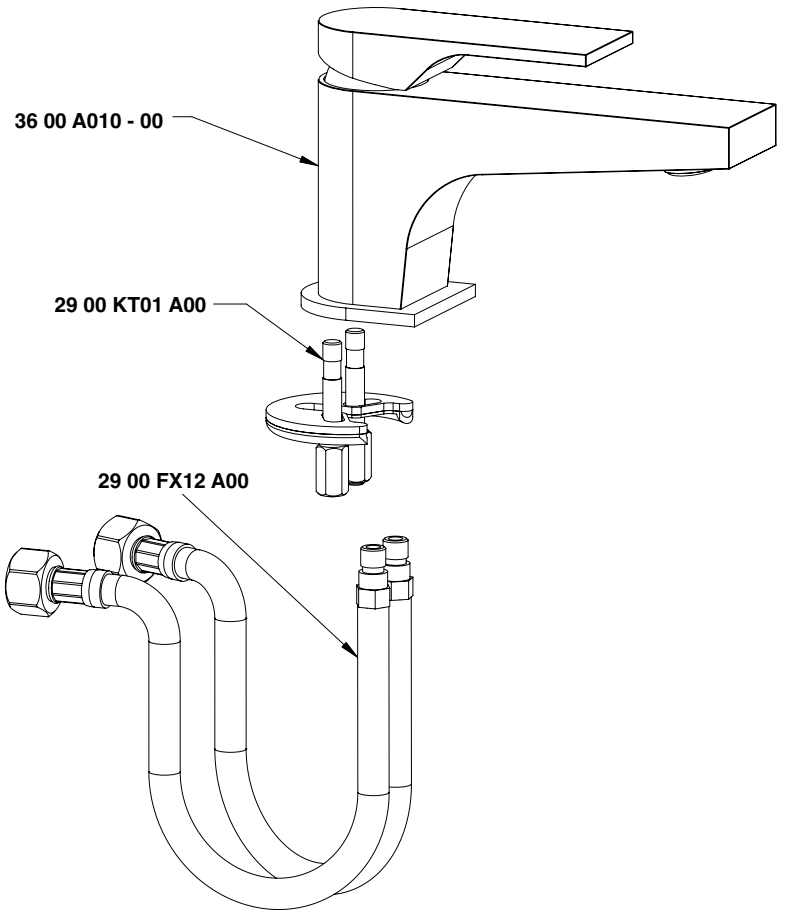

Condizioni di prova - Test conditions

Acqua calda - Hot water:	**60±2 °C**
Acqua fredda - Cold water:	**20±2 °C**
Classe areatore - Aerator class:	**D**

P [bar]	Q l/min
0,1	
0,2	
0,5	3,6
1,0	5,5
1,5	7,0
2,0	8,3
2,5	9,5
3,0	10,4
3,5	11,3
4,0	12,1
4,5	13,0
5,0	13,6

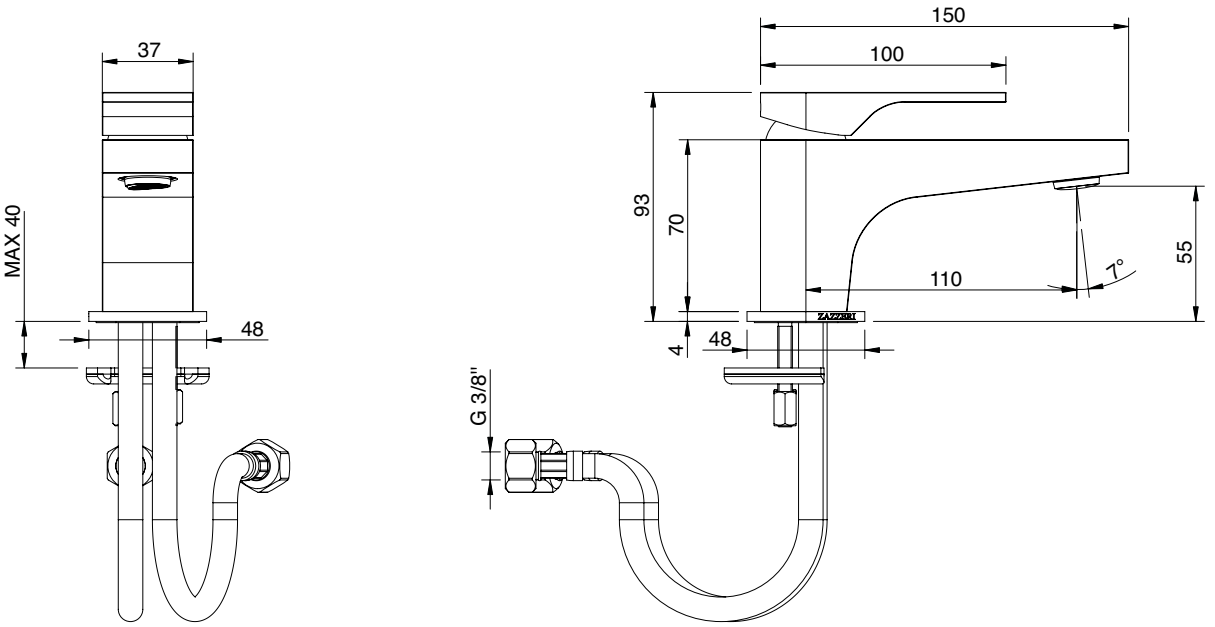

3600 1106 A00

Miscelatore lavabo senza scarico 110 x h105 mm

Single lever washbasin mixer without plug
Waschtisch-Einhandbatterie ohne Ablauf
Monomando lavabo sin desagüe
Mitigeur lavabo sans bonde vidange

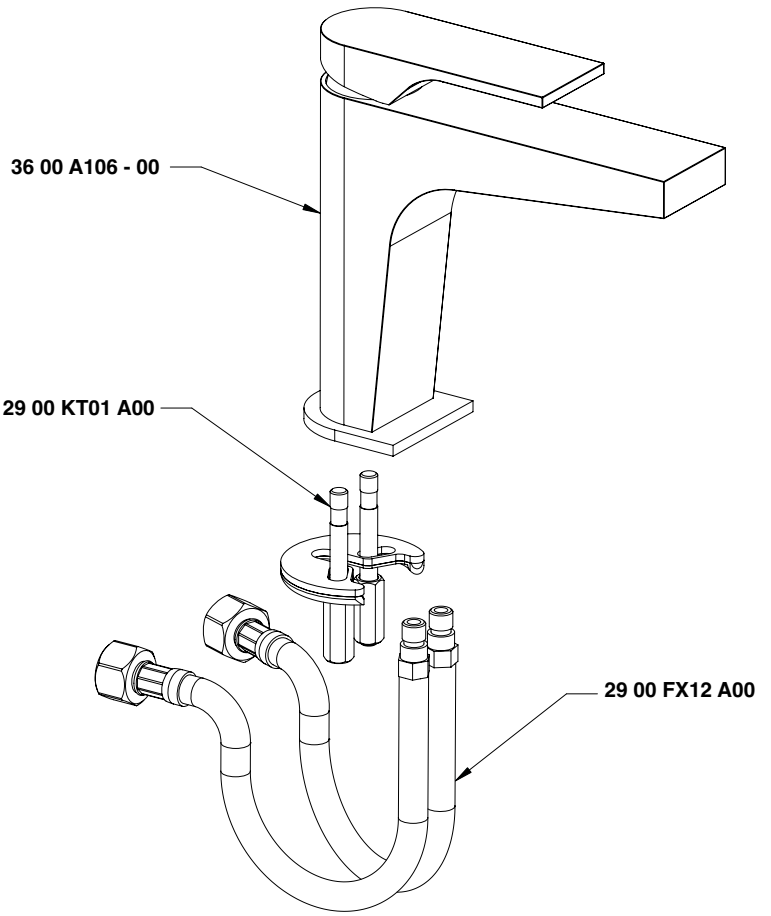

Condizioni di prova - Test conditions

Acqua calda - Hot water:	**60±2 °C**
Acqua fredda - Cold water:	**20±2 °C**
Classe areatore - Aerator class:	**V**

P [bar]	Q l/min
0,1	
0,2	
0,5	3,6
1,0	5,5
1,5	7,0
2,0	8,3
2,5	9,5
3,0	10,4
3,5	11,3
4,0	12,1
4,5	13,0
5,0	13,6

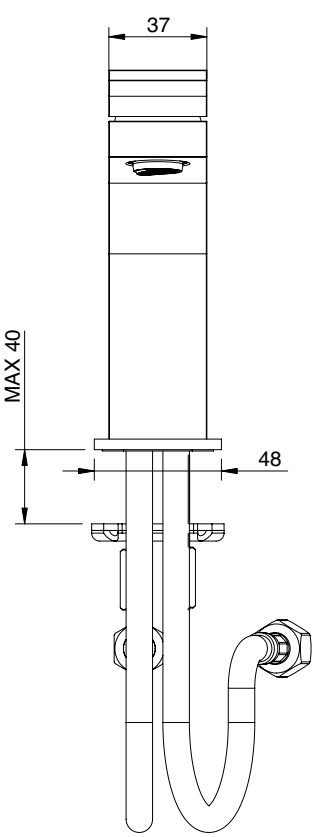

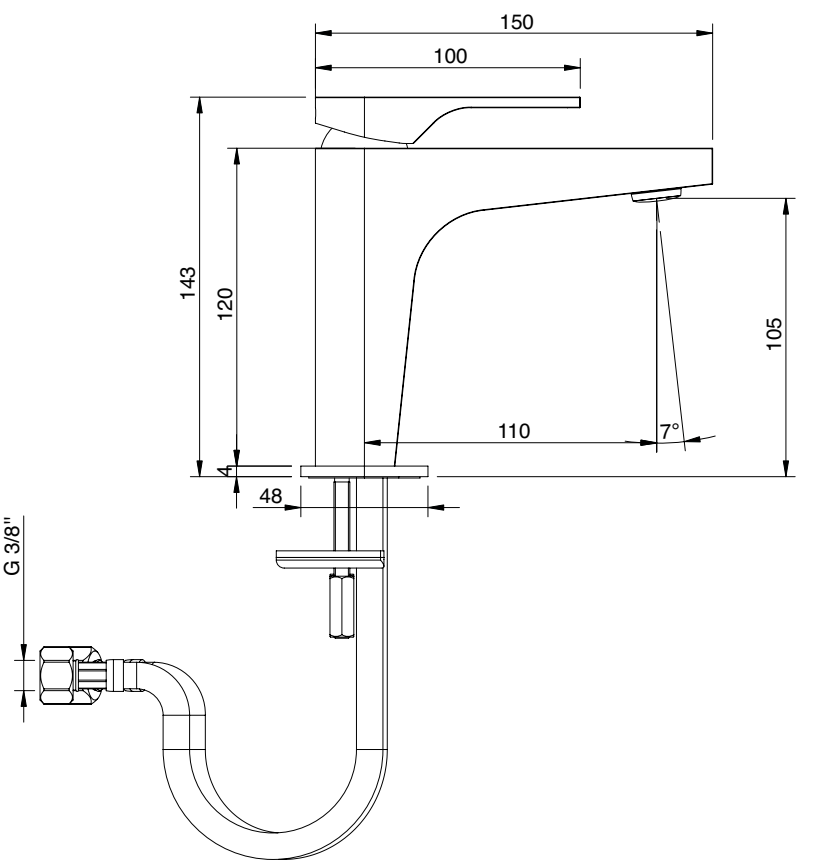

3600 1097 A00

Miscelatore lavabo senza scarico 150 x h105 mm

Single lever washbasin mixer without plug
Waschtisch-Einhandbatterie ohne Ablauf
Monomando lavabo sin desagüe
Mitigeur lavabo sans bonde vidange

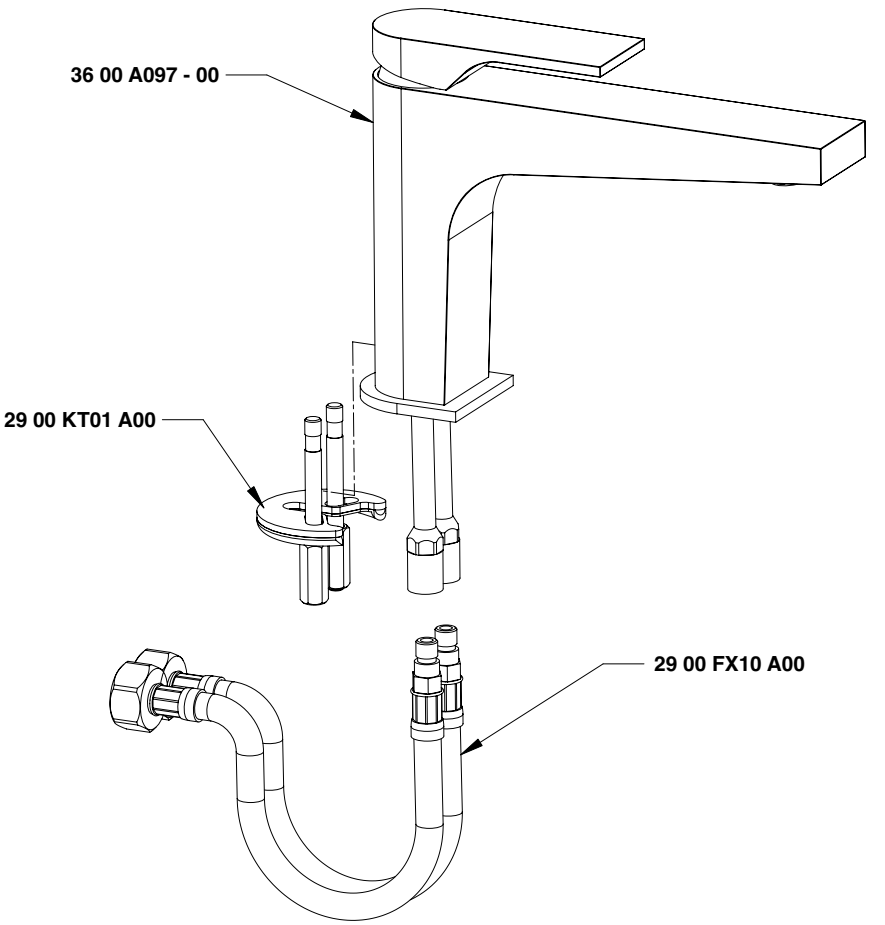

Condizioni di prova - Test conditions

Acqua calda - Hot water: **60±2 °C**
Acqua fredda - Cold water: **20±2 °C**
Classe areatore - Aerator class: **D**

P [bar]	Q l/min
0,1	
0,2	
0,5	3,6
1,0	5,5
1,5	7,0
2,0	8,3
2,5	9,5
3,0	10,4
3,5	11,3
4,0	12,1
4,5	13,0
5,0	13,6

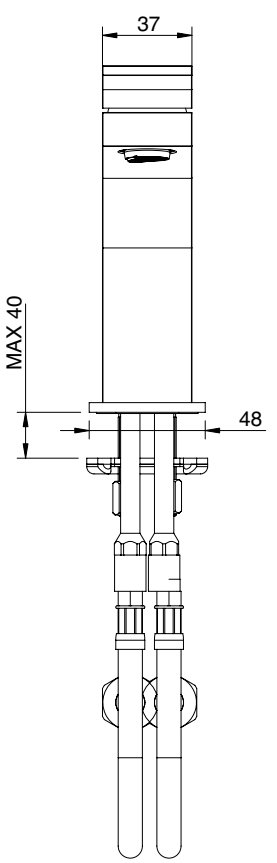

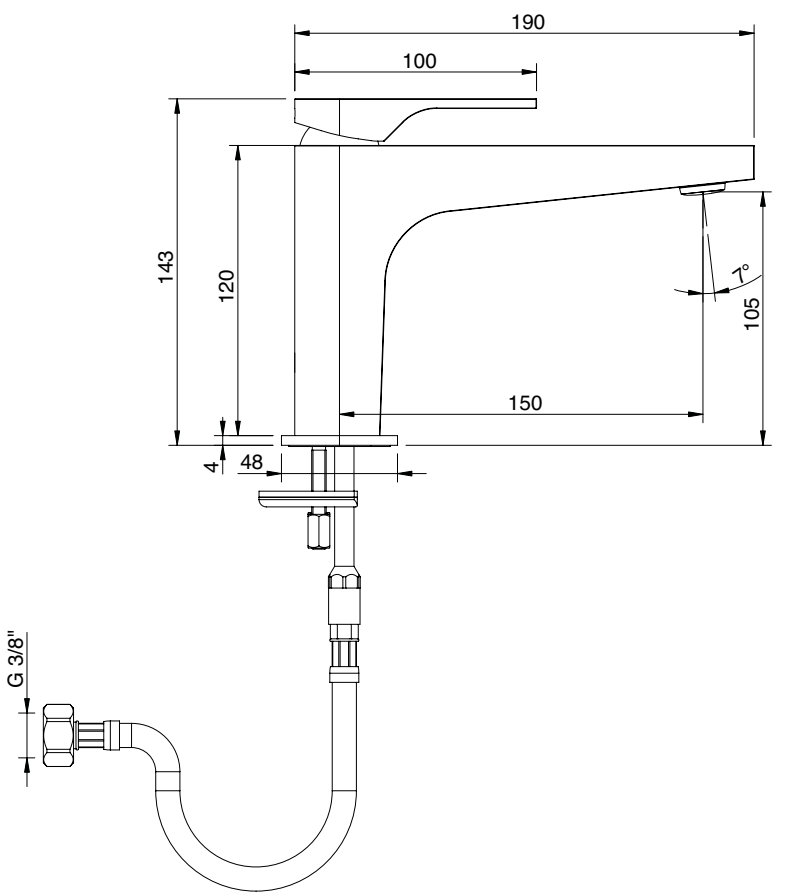

3600 1098 A00

Miscelatore lavabo senza scarico 150 x h165 mm

Single lever washbasin mixer without plug
Waschtisch-Einhandbatterie ohne Ablauf
Monomando lavabo sin desagüe
Mitigeur lavabo sans bonde vidange

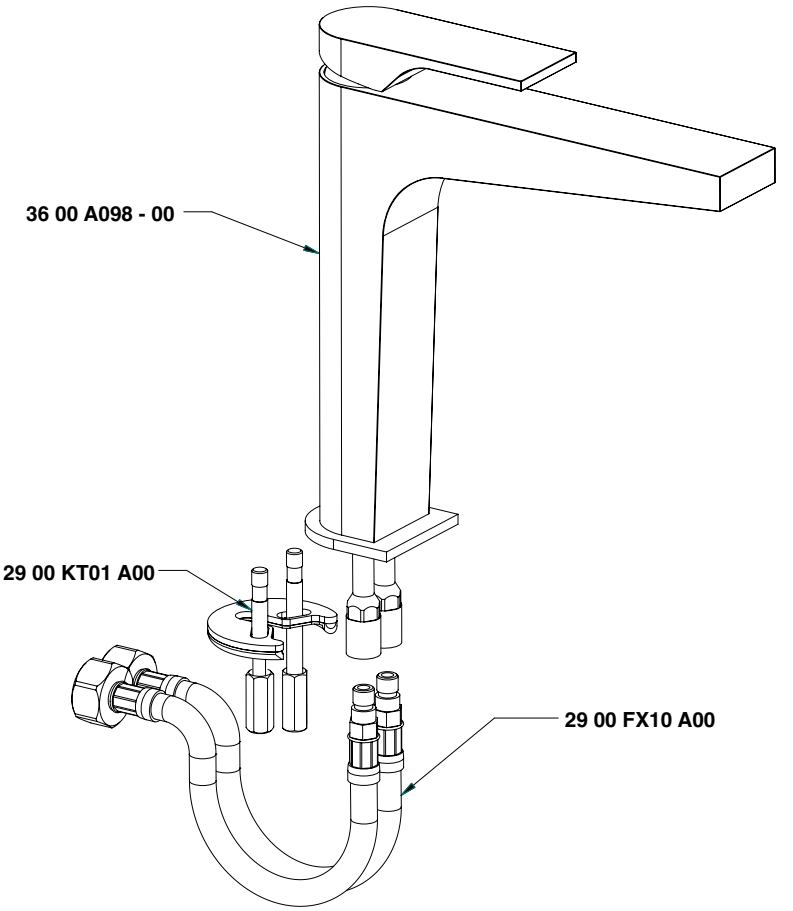

Condizioni di prova - Test conditions

Acqua calda - Hot water:	**60±2 °C**
Acqua fredda - Cold water:	**20±2 °C**
Classe areatore - Aerator class:	**D**

P [bar]	Q l/min
0,1	
0,2	
0,5	3,6
1,0	5,5
1,5	7,0
2,0	8,3
2,5	9,5
3,0	10,4
3,5	11,3
4,0	12,1
4,5	13,0
5,0	13,6

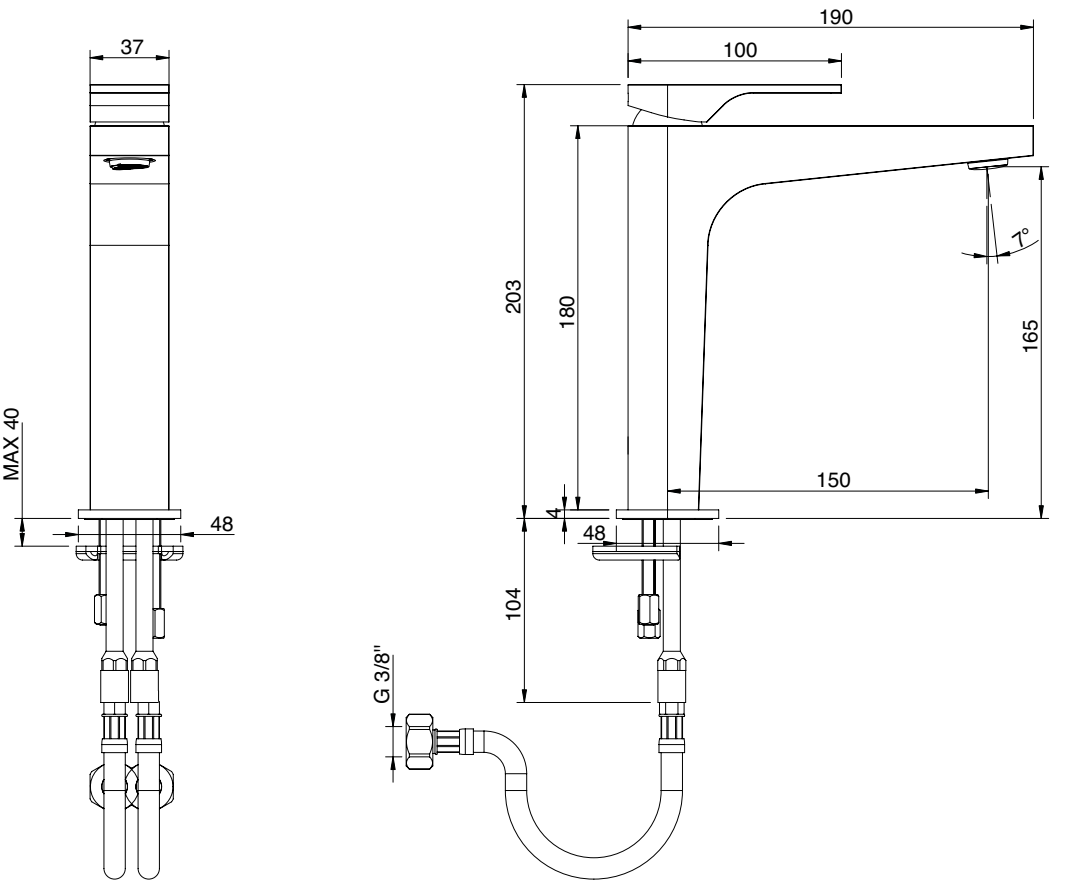

3600 1099 A00

Miscelatore lavabo senza scarico 150 x h265 mm

Single lever washbasin mixer without plug
Waschtisch-Einhandbatterie ohne Ablauf
Monomando lavabo sin desagüe
Mitigeur lavabo sans bonde vidange

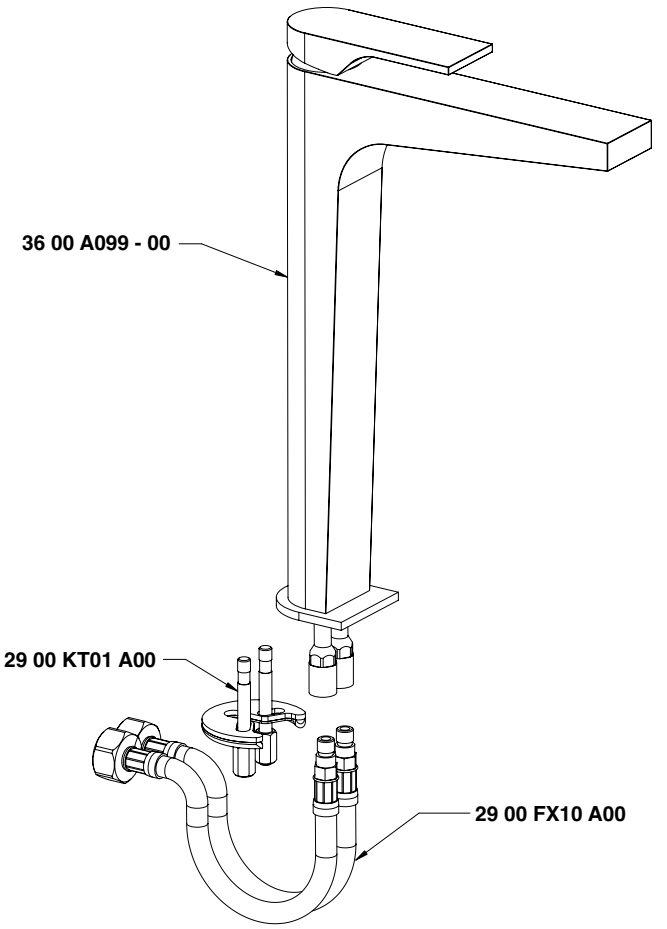

Condizioni di prova - Test conditions

Acqua calda - Hot water:	**60±2 °C**
Acqua fredda - Cold water:	**20±2 °C**
Classe areatore - Aerator class:	**D**

P [bar]	Q l/min
0,1	
0,2	
0,5	3,6
1,0	5,5
1,5	7,0
2,0	8,3
2,5	9,5
3,0	10,4
3,5	11,3
4,0	12,1
4,5	13,0
5,0	13,6

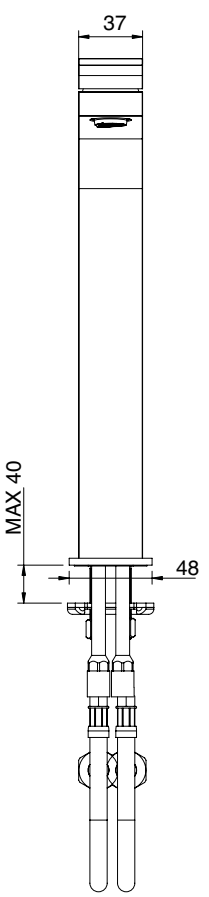

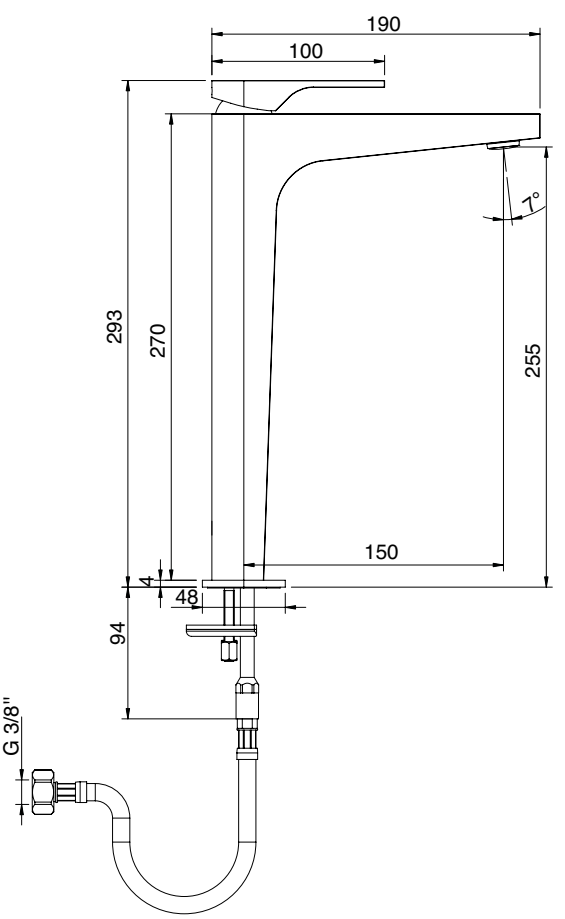

A **3600 A113 A00**
+
B **2900 B113 A00**

Miscelatore lavabo ad incasso completo getto 190 mm

Built-in washbasin set
Wand-Waschtischbatterie UP-Mont.
Batería lavabo de empotrar
Mitigeur lavabo à encastrer

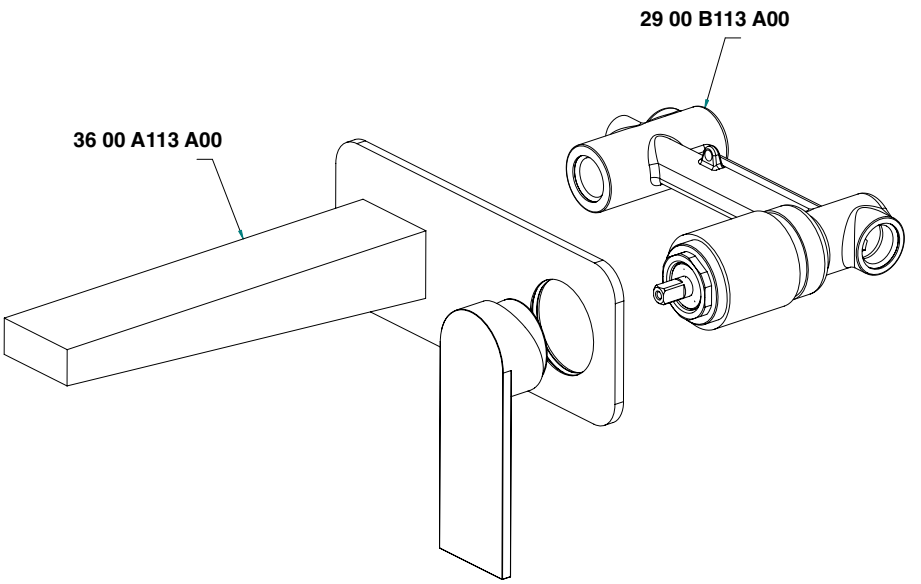

Condizioni di prova - Test conditions

Acqua calda - Hot water:	**60±2 °C**
Acqua fredda - Cold water:	**20±2 °C**
Classe areatore - Aerator class:	**D**

P [bar]	Q l/min
0,1	
0,2	
0,5	5,0
1,0	9,5
1,5	12,0
2,0	14,0
2,5	15,8
3,0	17,9
3,5	18,8
4,0	19,7
4,5	20,8
5,0	22,0

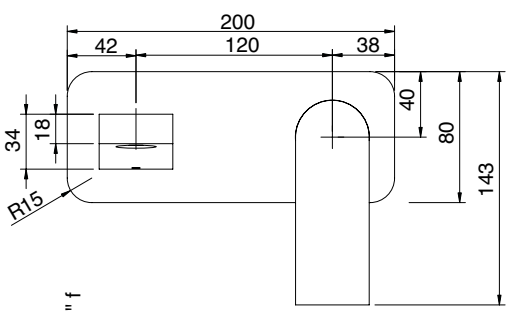

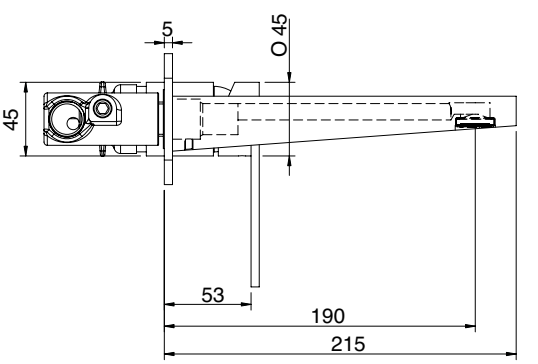

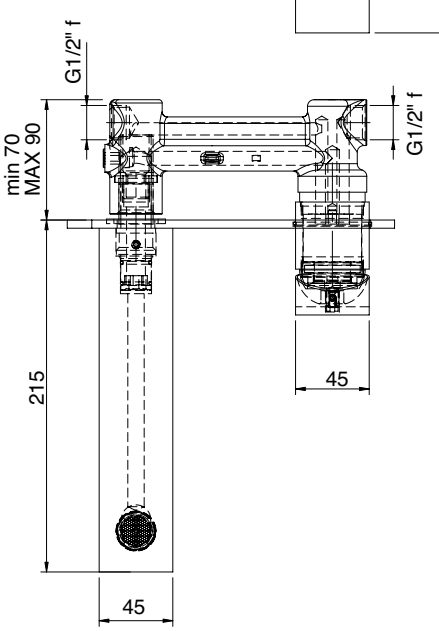

3600 A113 A00

Miscelatore lavabo ad incasso - parti esterne getto 190 mm

Built-in washbasin set - external part
UP-montiert Wand-Waschtischbatterie - Sichtbare Teile
Bateria lavabo de empotrar - parte externa
Mitigeur lavabo à encastrer - habillage

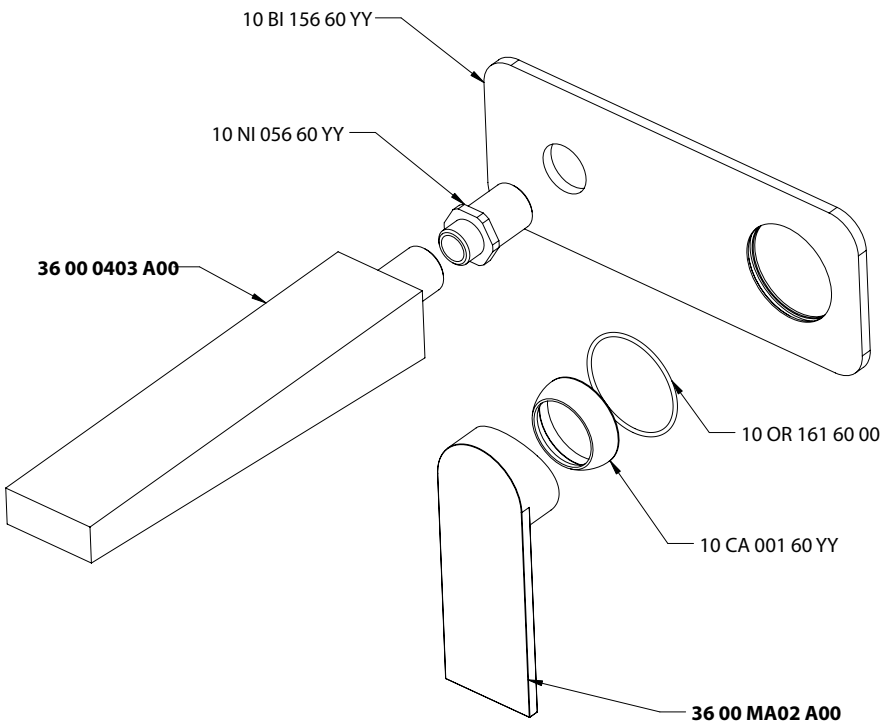

Condizioni di prova - Test conditions

Acqua calda - Hot water:	**60±2 °C**
Acqua fredda - Cold water:	**20±2 °C**
Classe areatore - Aerator class:	**D**

P [bar]	Q l/min
0,1	
0,2	
0,5	5,0
1,0	9,5
1,5	12,0
2,0	14,0
2,5	15,8
3,0	17,9
3,5	18,8
4,0	19,7
4,5	20,8
5,0	22,0

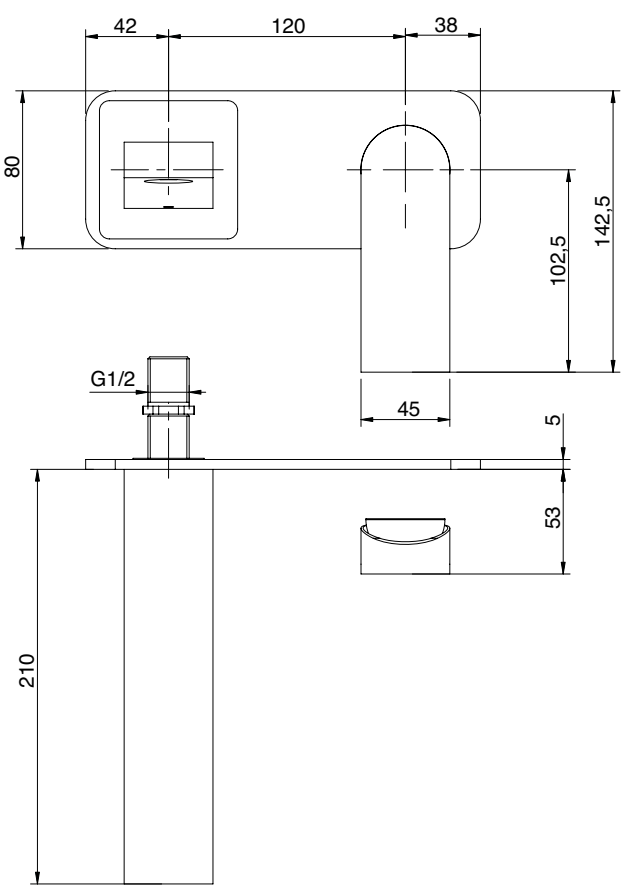

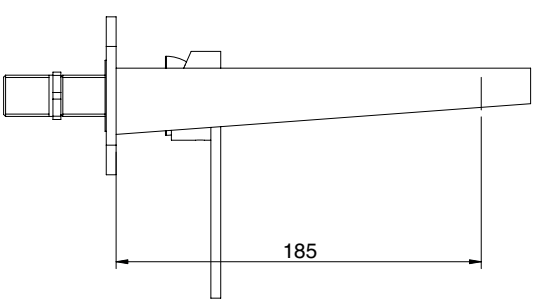

A 3600 A113 AL0
+
B 2900 B113 A00

Miscelatore lavabo da incasso completo - getto 250 mm

Built in mixer - Spout 250 mm
Kompletter Einbaumischer - Auslauf 250 mm
Mezclador empotrado completo - Caño 250 mm
Mitigeur à encastrer compléte - Jet 250 mm

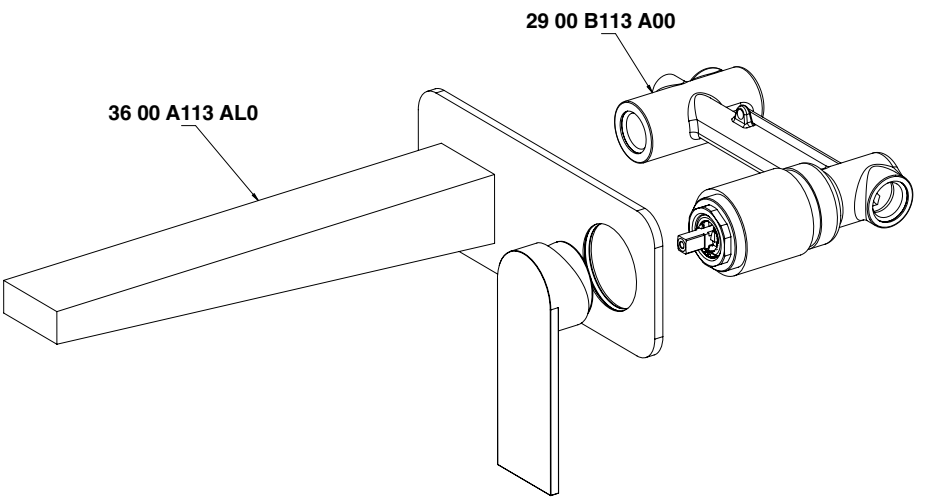

Condizioni di prova - Test conditions

Acqua calda - Hot water:	**60±2 °C**
Acqua fredda - Cold water:	**20±2 °C**
Classe areatore - Aerator class:	**D**

P [bar]	Q l/min
0,1	
0,2	
0,5	5,0
1,0	9,5
1,5	12,0
2,0	14,0
2,5	15,8
3,0	17,9
3,5	18,8
4,0	19,7
4,5	20,8
5,0	22,0

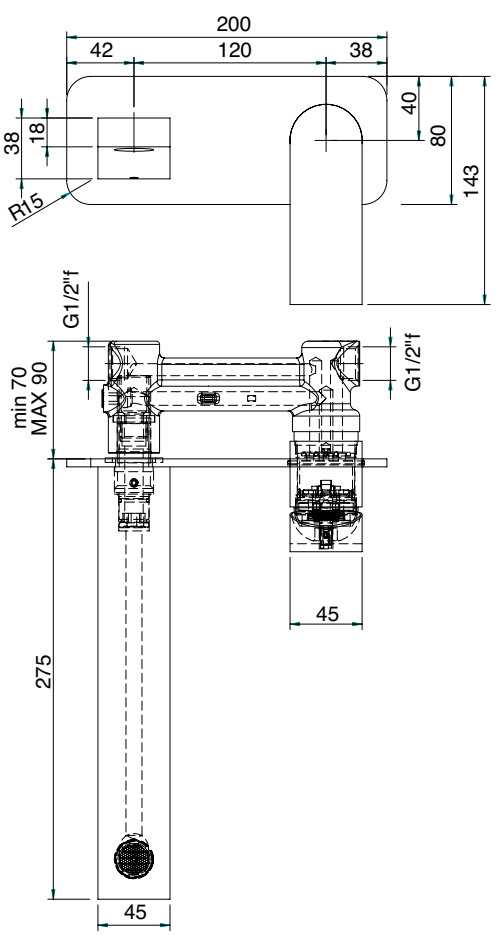

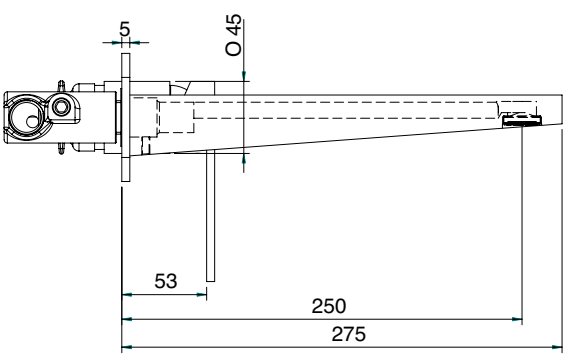

3600 A113 AL0

Miscelatore lavabo ad incasso - parti esterne getto 250 mm

Built-in washbasin set - external part
UP-montiert Wand-Waschtischbatterie - Sichtbare Teile
Bateria lavabo de empotrar - parte externa
Mitigeur lavabo à encastrer - habillage

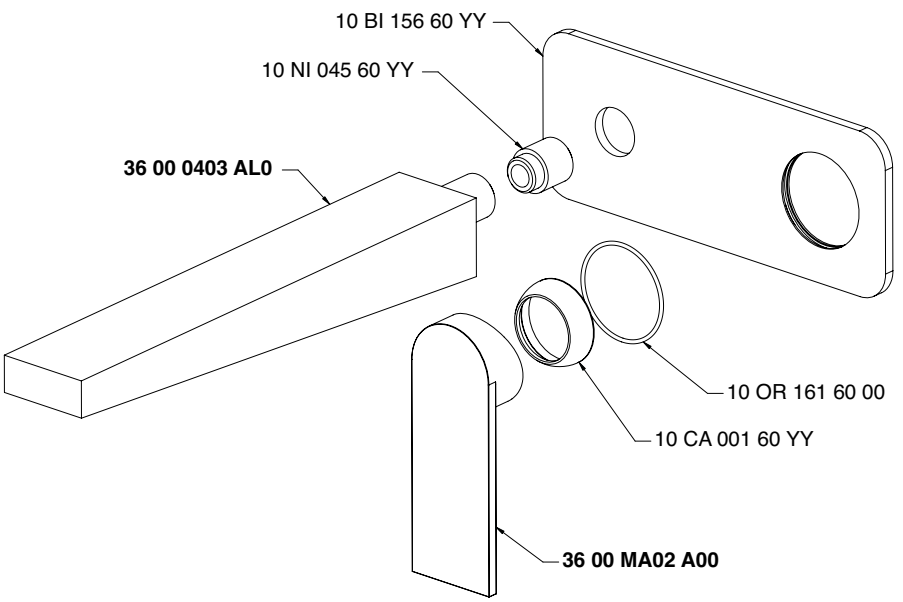

Condizioni di prova - Test conditions

Acqua calda - Hot water:	**60±2 °C**
Acqua fredda - Cold water:	**20±2 °C**
Classe areatore - Aerator class:	**D**

P [bar]	Q l/min
0,1	
0,2	
0,5	5,0
1,0	9,5
1,5	12,0
2,0	14,0
2,5	15,8
3,0	17,9
3,5	18,8
4,0	19,7
4,5	20,8
5,0	22,0

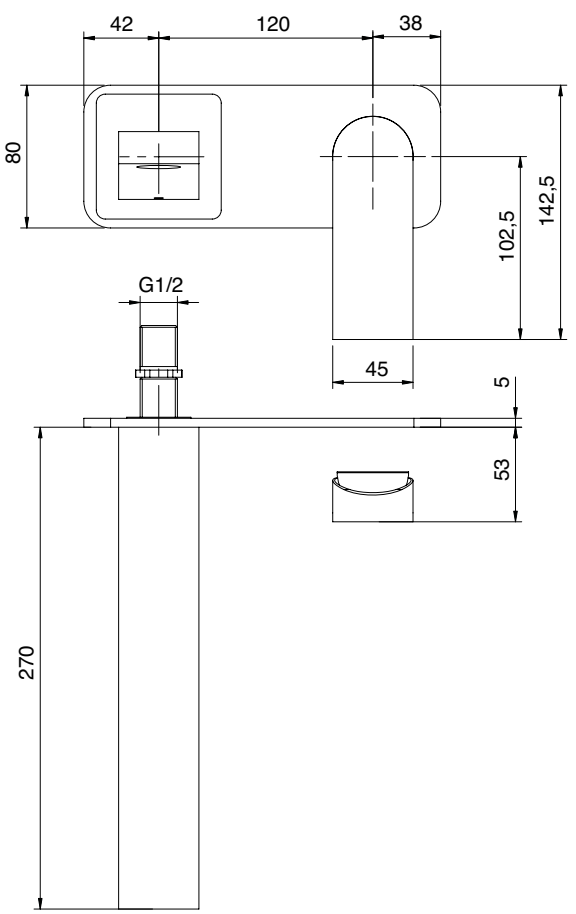

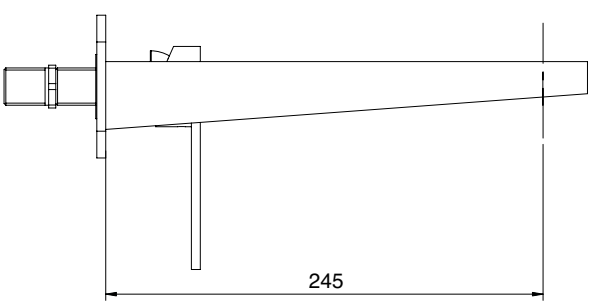

A 3600 A402 AA0
+
B 2900 A402 A00

Miscelatore da incasso completo - Borchia piccola

Built in mixer with small nail
Einbaumischer mit kleiner Platte
Mezclador empotrado con placa pequeña
Mitigeur à encastrer avec petite bossette

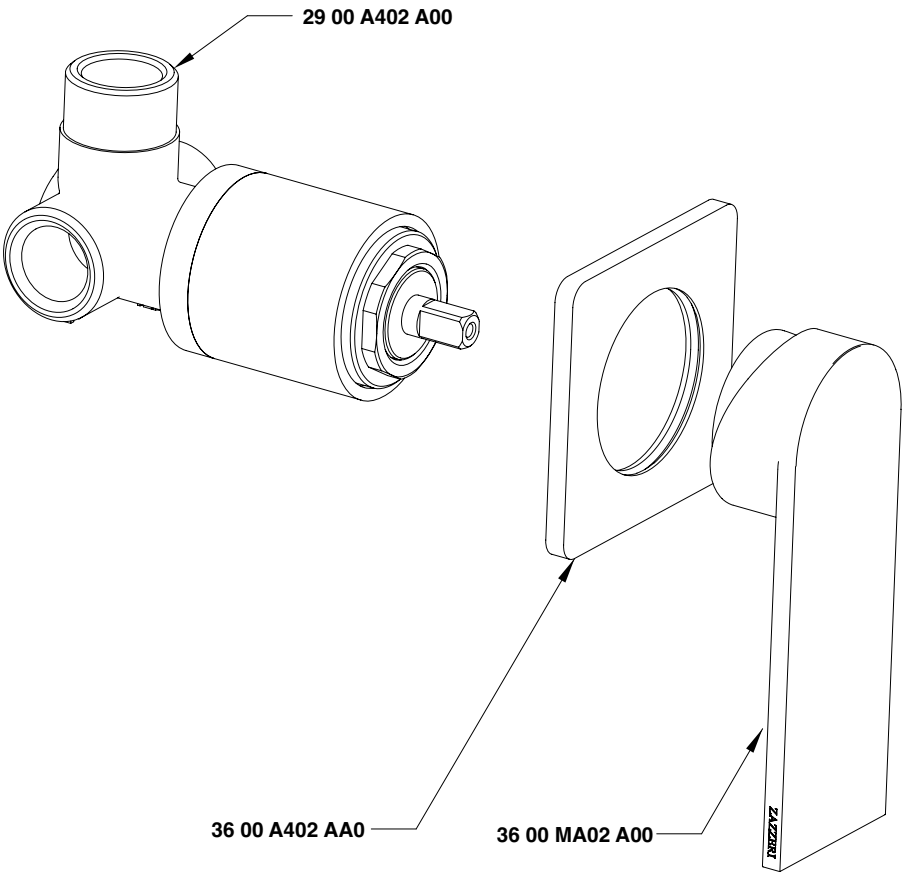

Condizioni di prova - Test conditions

Acqua calda - Hot water:	**60±2 °C**
Acqua fredda - Cold water:	**20±2 °C**
Classe areatore - Aerator class:	**D**

P [bar]	Q l/min
0,10	
0,20	
0,50	10,50
1,00	15,00
1,50	18,40
2,00	21,30
2,50	23,80
3,00	26,10
3,50	28,20
4,00	30,40
4,50	32,20
5,00	33,90

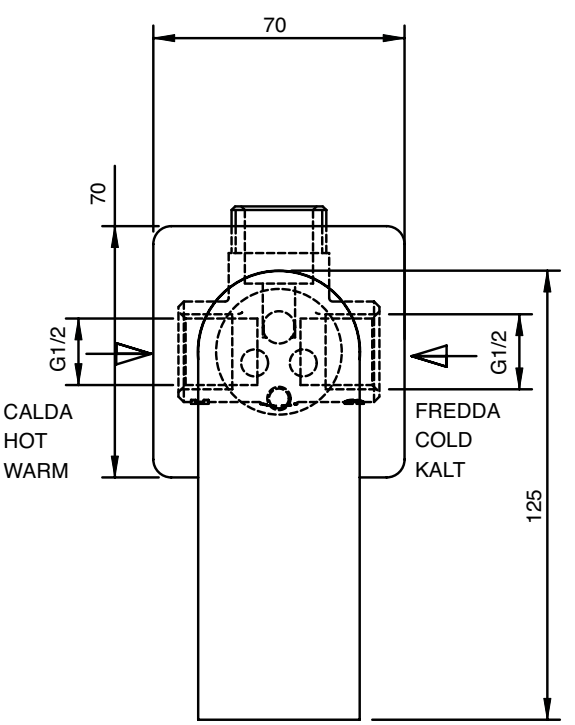

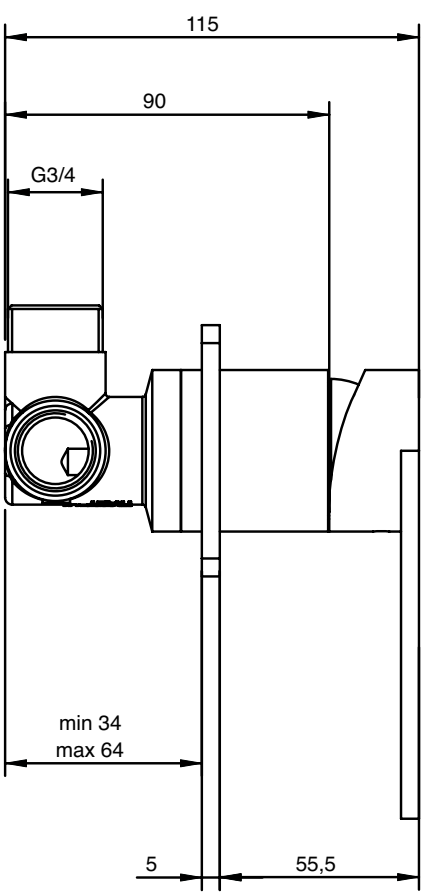

3600 0403 A00

Getto vasca a parete / lavabo

Wall mtd tub spout
Wanneneinlauf Wandmontage
Caño mural para bañera
Bec bain mural

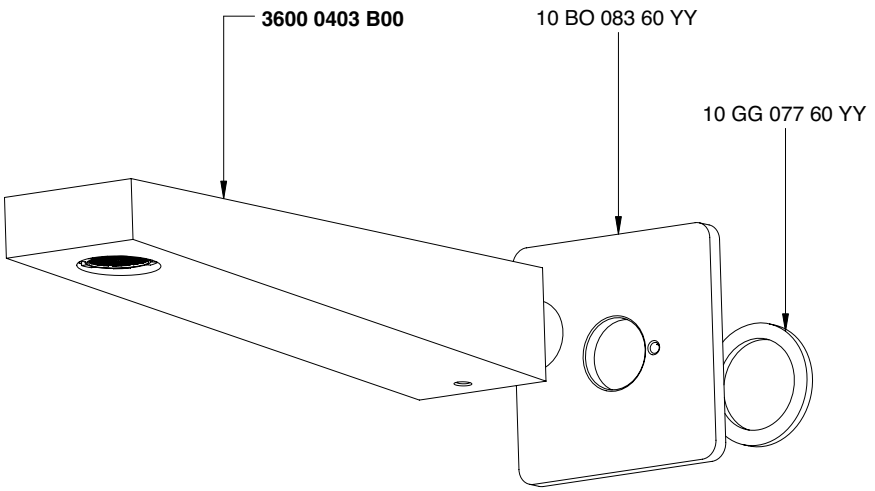

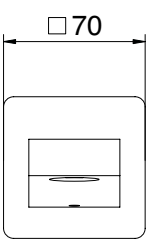

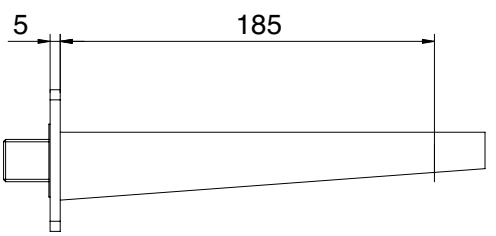

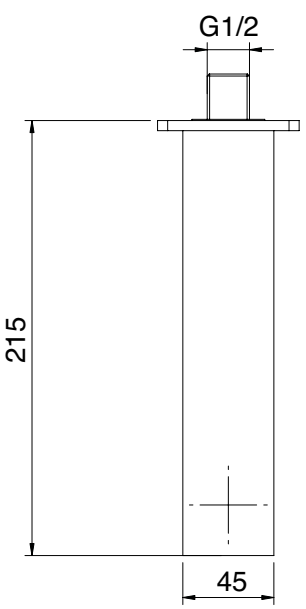

3600 0403 AL0

Getto vasca a parete / lavabo

Wall mtd tub spout
Wanneneinlauf Wandmontage
Caño mural para bañera
Bec bain mural

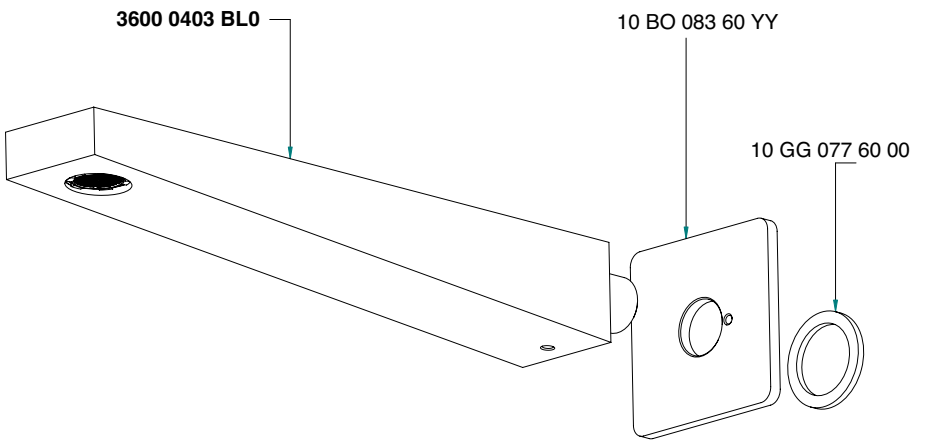

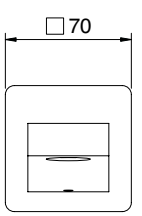

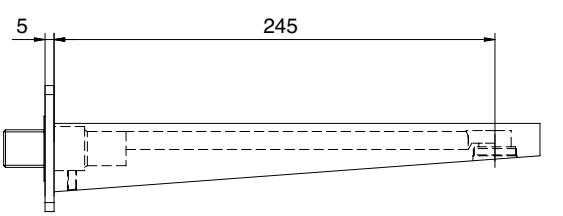

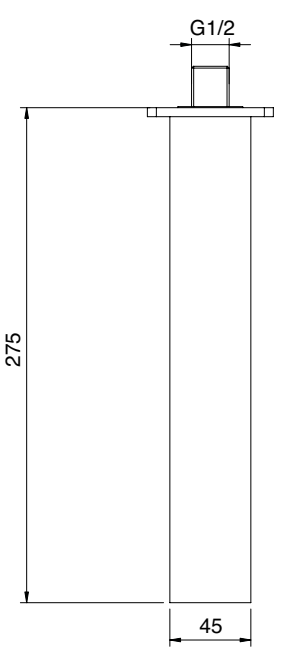

3600 1212 A00

Miscelatore lavabo bidet con scarico a pressione h 50 mm

Washbasin bidet mixer with pressure control plug
Waschtisch- / Bidetmischer mit Abfluss mit Druckknopf
Mezclador lavabo con descarga con mando a presión
Mitigeur lavabo- bidet avec vidange à pression

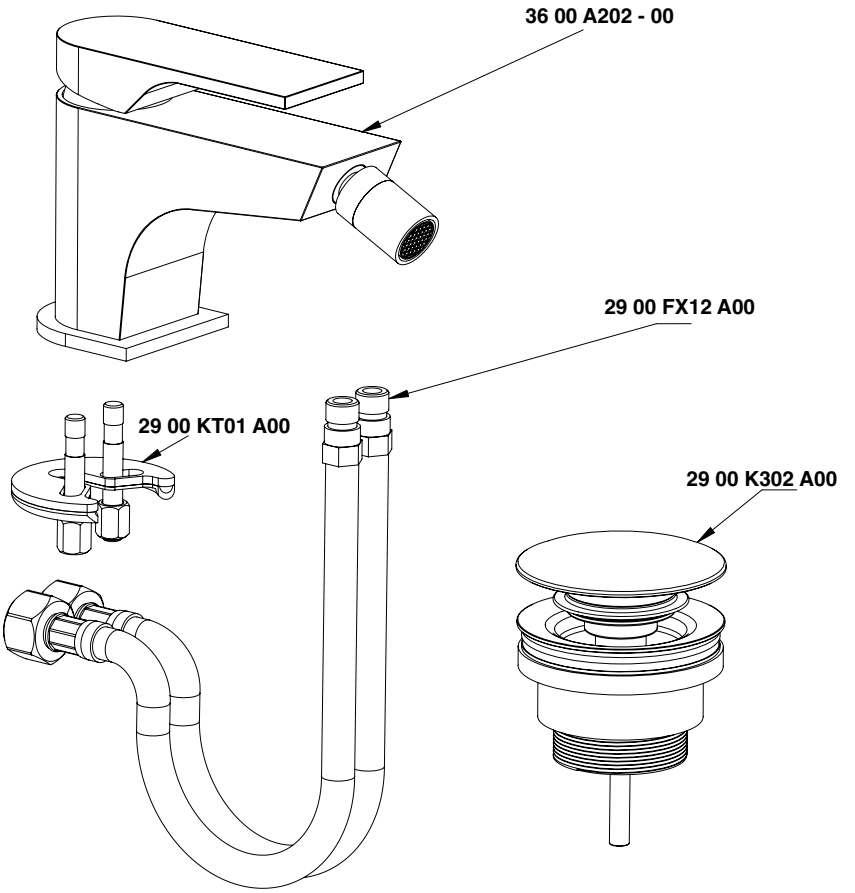

Condizioni di prova - Test conditions

Acqua calda - Hot water:	**60±2 °C**
Acqua fredda - Cold water:	**20±2 °C**
Classe areatore - Aerator class:	**D**

P [bar]	Q l/min
0,1	
0,2	
0,5	2,8
1,0	4,4
1,5	5,5
2,0	6,4
2,5	7,2
3,0	8,0
3,5	8,6
4,0	9,2
4,5	10,0
5,0	10,5

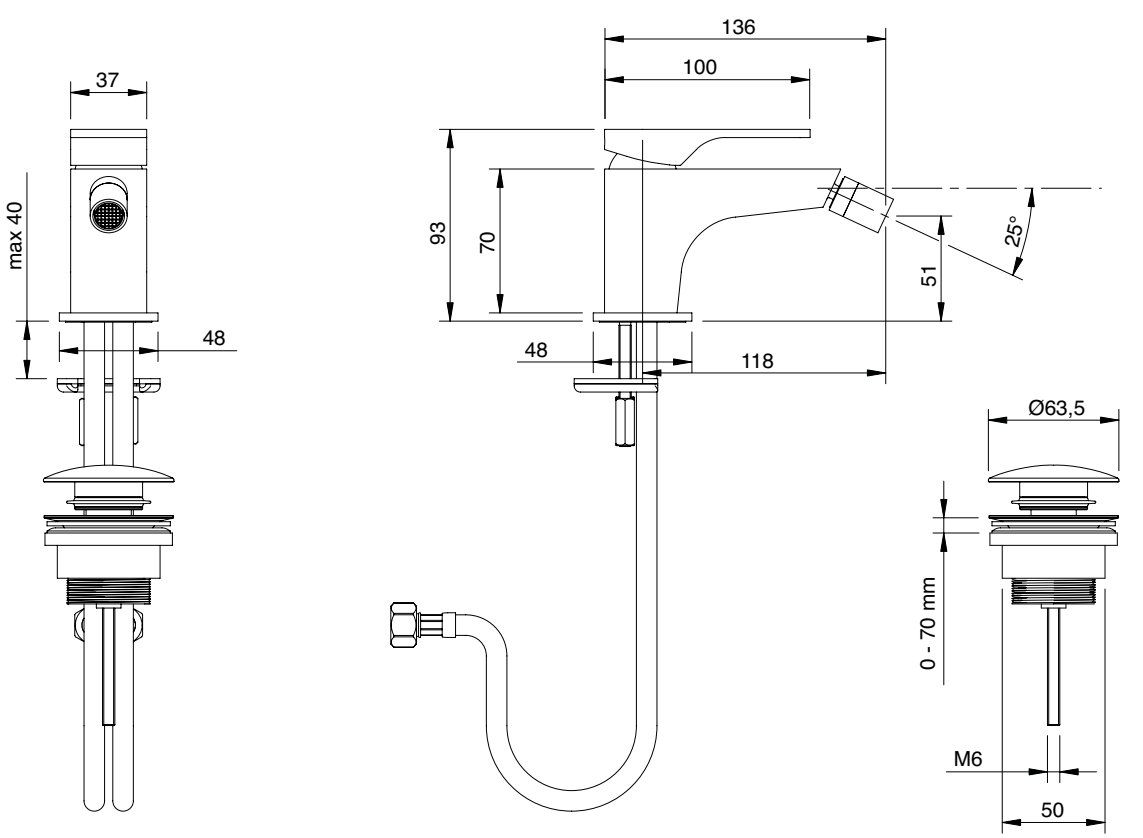

3600 1201 A00

Miscelatore bidet h 75 mm

Single lever bidet mixer
Bidet-Einhandbatterie
Monomando bidet
Mitigeur bidet

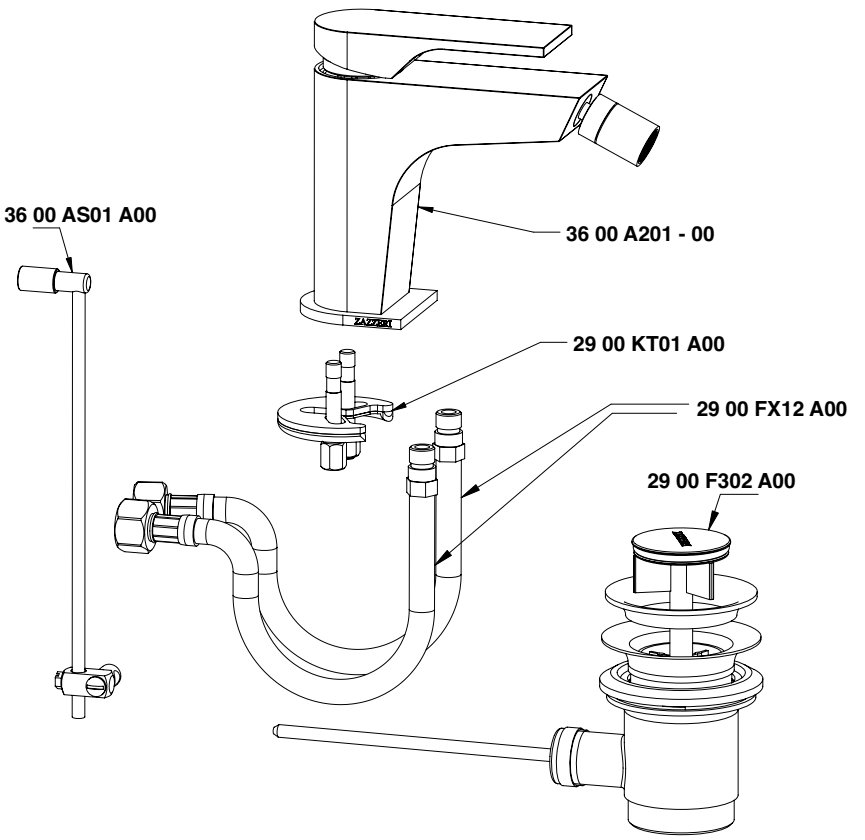

Condizioni di prova - Test conditions

Acqua calda - Hot water:	**60±2 °C**
Acqua fredda - Cold water:	**20±2 °C**
Classe areatore - Aerator class:	**D**

P [bar]	Q l/min
0,1	
0,2	
0,5	2,8
1,0	4,4
1,5	5,5
2,0	6,4
2,5	7,2
3,0	8,0
3,5	8,6
4,0	9,2
4,5	10,0
5,0	10,5

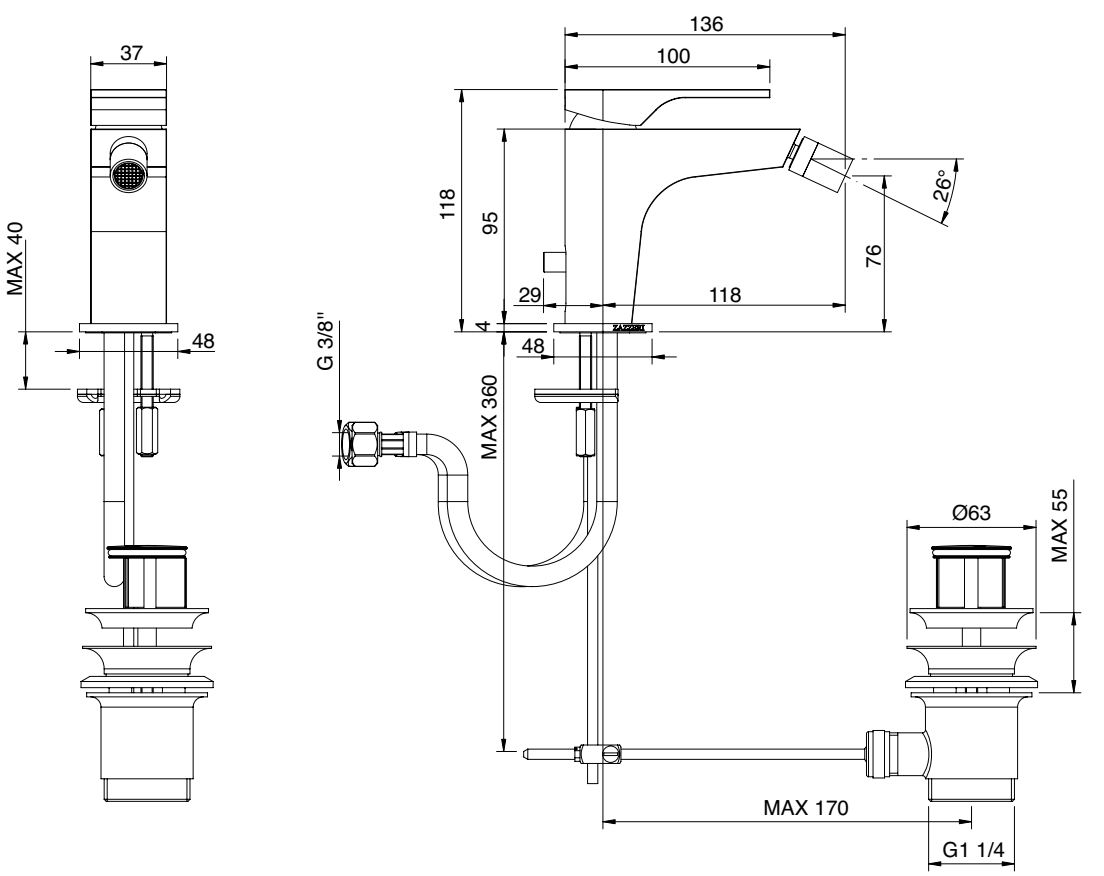

3600 1202 A00

Miscelatore lavabo - bidet senza scarico h 50 mm

Single lever bidet mixer without plug
Bidet-Einhandbatterie ohne Ablauf
Monomando bidet sin desagüe
Mitigeur bidet sans bonde vidange

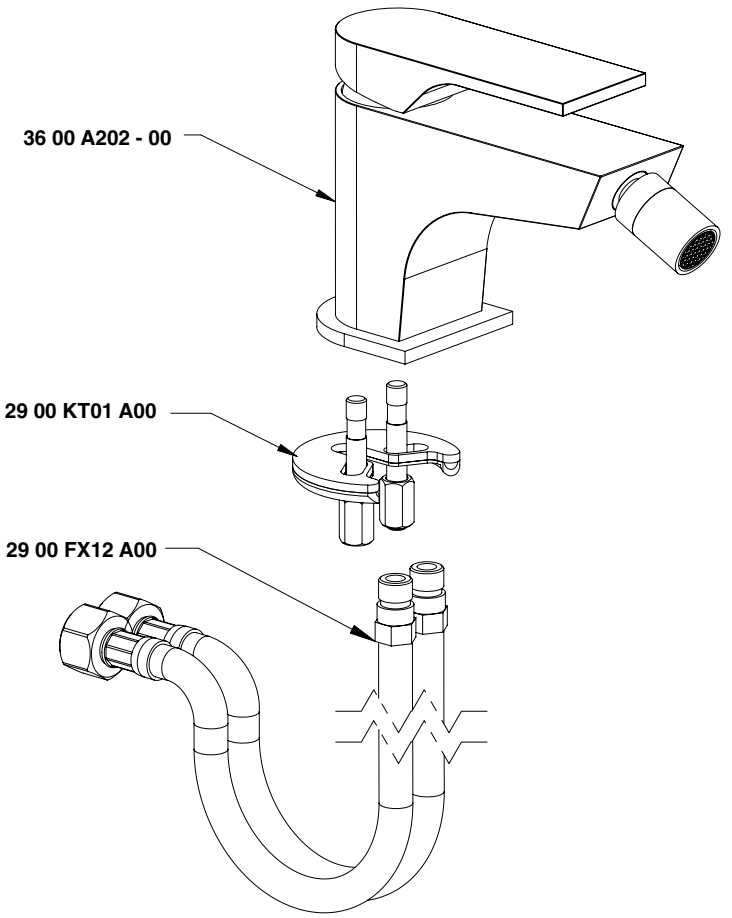

Condizioni di prova - Test conditions

Acqua calda - Hot water: **60±2 °C**
Acqua fredda - Cold water: **20±2 °C**
Classe areatore - Aerator class: **D**

P [bar]	Q l/min
0,1	
0,2	
0,5	2,8
1,0	4,4
1,5	5,5
2,0	6,4
2,5	7,2
3,0	8,0
3,5	8,6
4,0	9,2
4,5	10,0
5,0	10,5

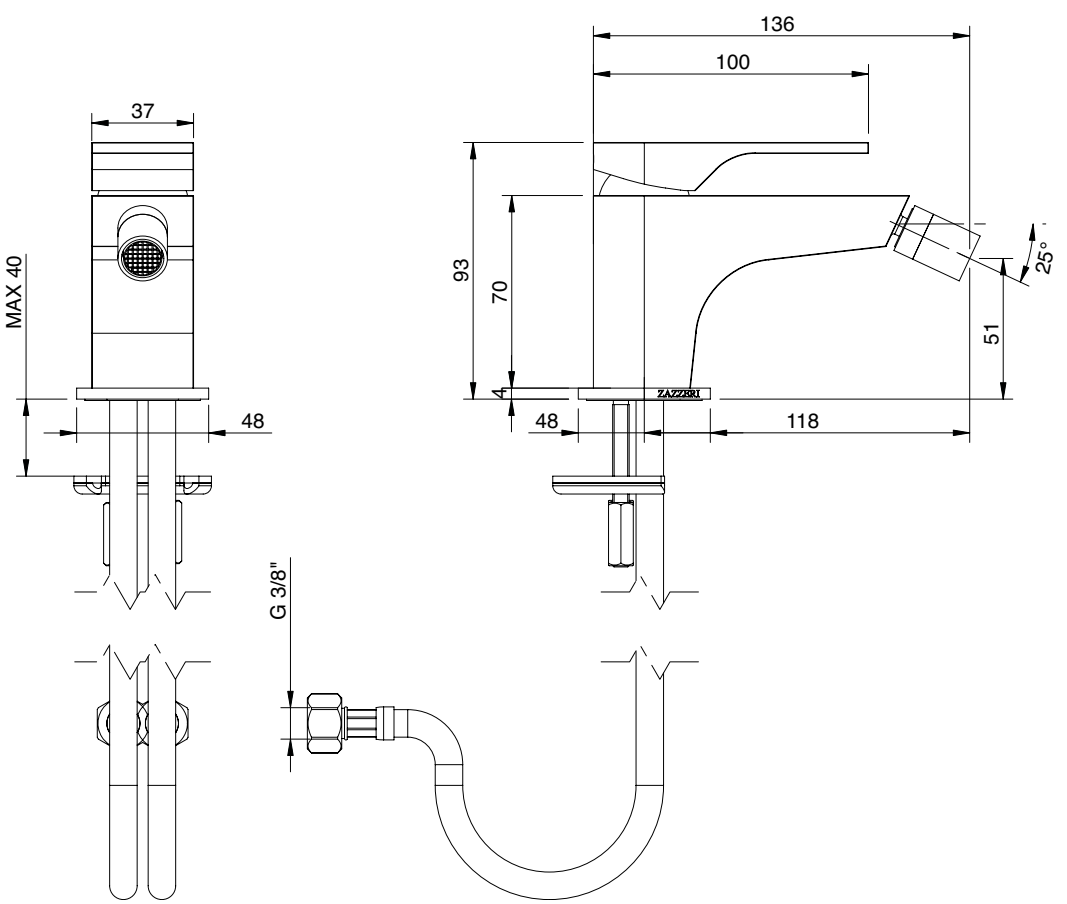

3600 1400 A00

Miscelatore vasca esterno duplex 1/2"

Single lever bathtub mixer
Wannen-Einhandbatterie
Monomando bañera
Mitigeur bain/douche

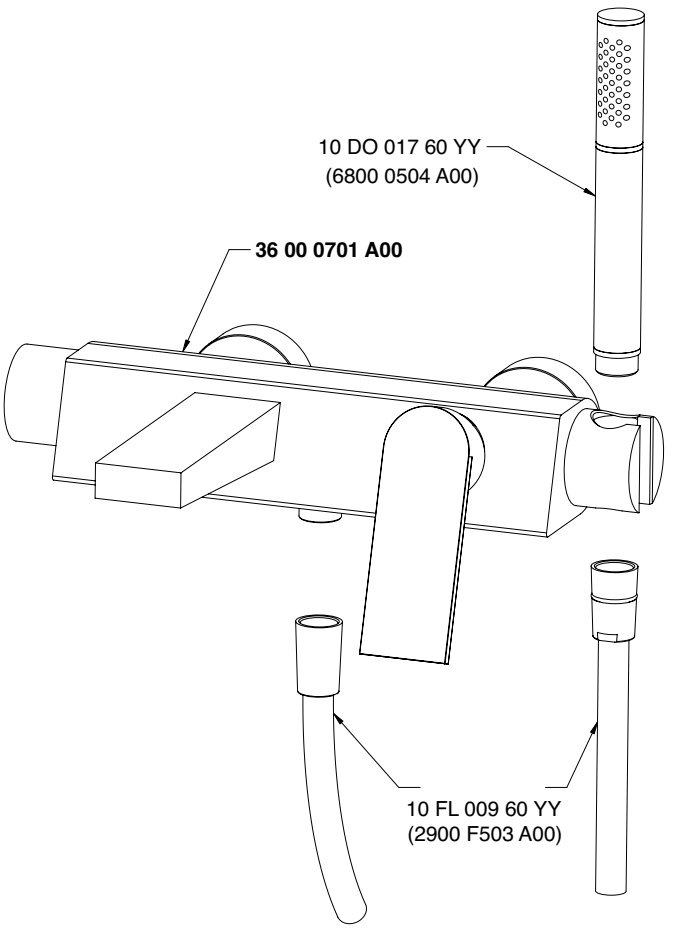

Monocomando vasca - Bathtub mixer
Condizioni di prova - Test conditions

Acqua calda - Hot water: **60±2 °C**
Acqua fredda - Cold water: **20±2 °C**
Classe areatore - Aerator class: **D**

P [bar]	Q l/min
0,1	
0,2	
0,5	6,0
1,0	9,8
1,5	12,2
2,0	14,3
2,5	16,4
3,0	18,2
3,5	19,8
4,0	21,5
4,5	22,8
5,0	24,0

Doccetta - Hand shower
Condizioni di prova - Test conditions

Acqua calda - Hot water: **60±2 °C**
Acqua fredda - Cold water: **20±2 °C**

P [bar]	Q l/min
0,1	
0,2	
0,5	4,3
1,0	5,7
1,5	7,0
2,0	8,3
2,5	9,0
3,0	9,7
3,5	10,4
4,0	12,5
4,5	13,0
5,0	13,5

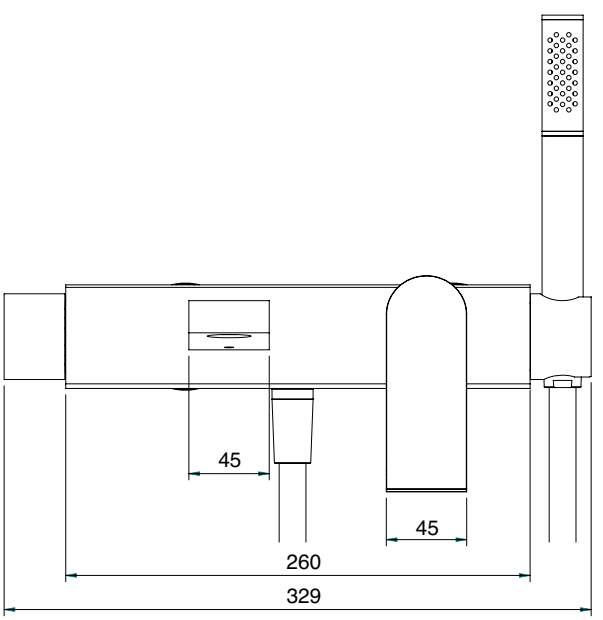

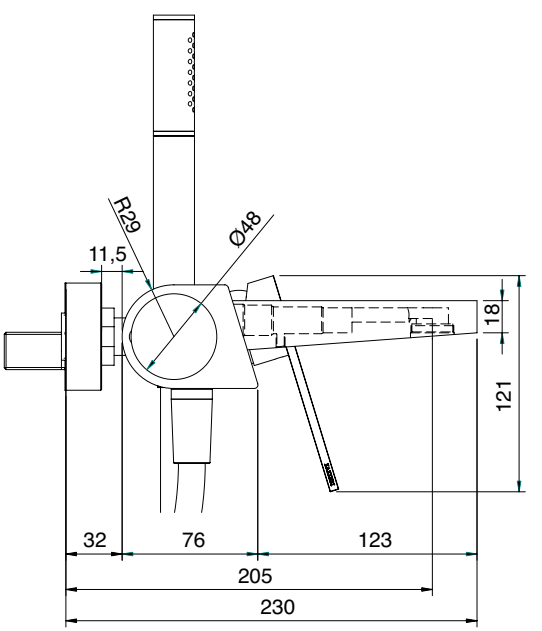

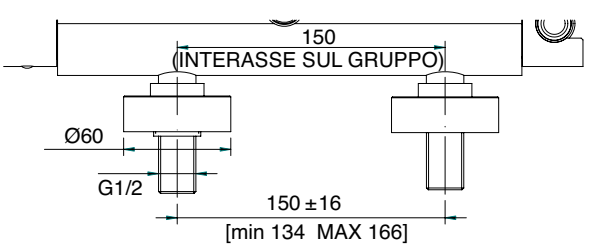

ECCENTRICI INTERASSE VARIABILE

3600 0701 A00

Miscelatore vasca esterno senza flessibile e doccetta

Single lever bathtub mixer, without flexible pipe and hand shower
Wannen-Einhandbatterie ohne Brauseschlauch
und Handbrause • Monomando bañera sin flexible y ducha de mano
Mitigeur bain/douche sans flexible et douchette

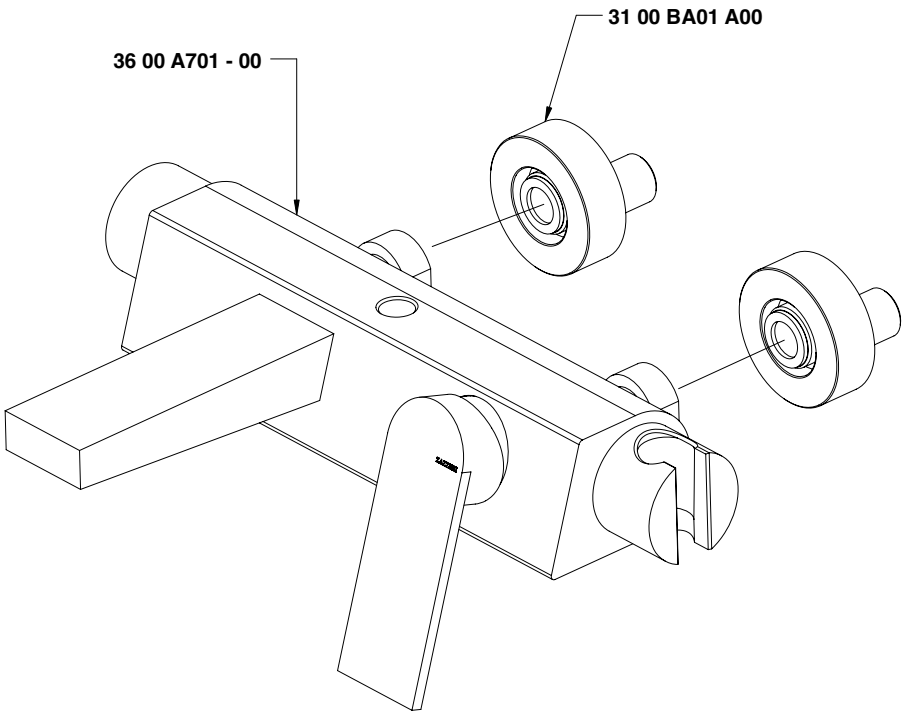

Condizioni di prova - Test conditions

Acqua calda - Hot water: **60±2 °C**
Acqua fredda - Cold water: **20±2 °C**
Classe areatore - Aerator class: **D**

P [bar]	Q l/min
0,1	
0,2	
0,5	6,0
1,0	9,8
1,5	12,2
2,0	14,3
2,5	16,4
3,0	18,2
3,5	19,8
4,0	21,5
4,5	22,8
5,0	24,0

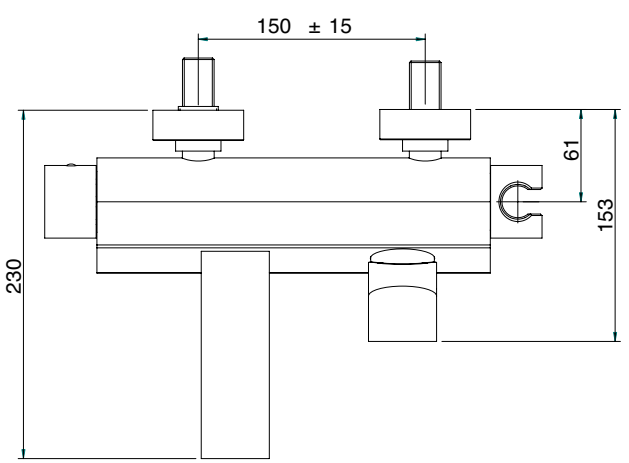

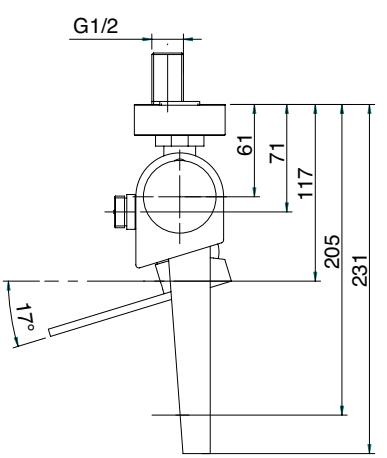

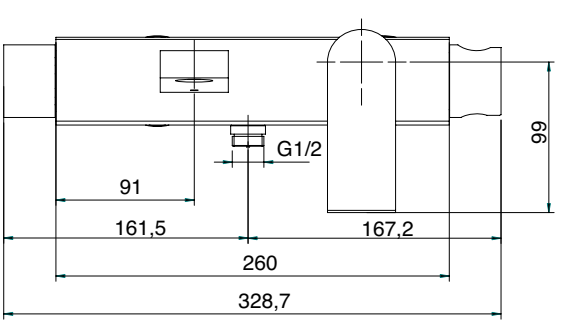

A 3600 i401 AA0

+

B 2900 B113 A00

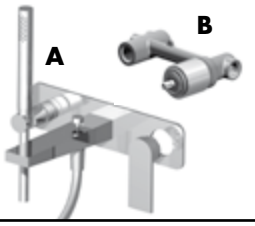

Miscelatore vasca ad incasso completo

Built-in bathtub set
Wannenbatterie UP-Mont.
Batería bañera empotrar
Mitigeur bain/douche à encastrer

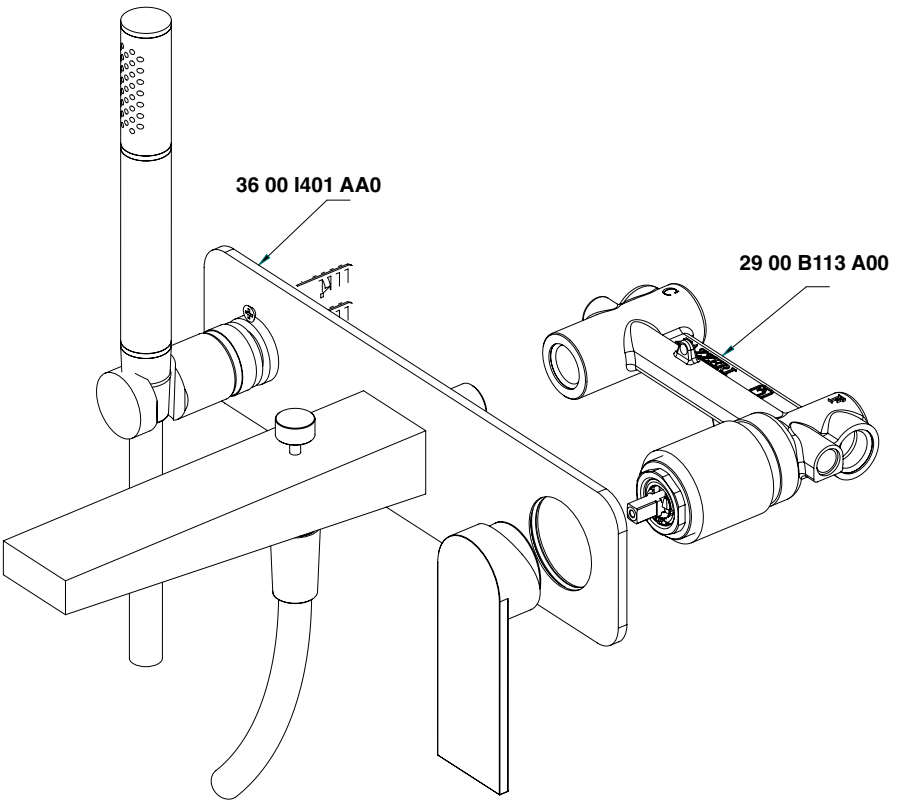

Monocomando vasca - Bathtub mixer

Condizioni di prova - Test conditions

Acqua calda - Hot water: **60±2 °C**
Acqua fredda - Cold water: **20±2 °C**
Classe areatore - Aerator class: **D**

P [bar]	Q l/min
0,1	
0,2	
0,5	5,5
1,0	9,8
1,5	12,5
2,0	15,0
2,5	16,6
3,0	18,3
3,5	19,2
4,0	20,8
4,5	21,2
5,0	23,0

Doccetta - Hand shower

Condizioni di prova - Test conditions

Acqua calda - Hot water: **60±2 °C**
Acqua fredda - Cold water: **20±2 °C**

P [bar]	Q l/min
0,1	
0,2	
0,5	4,2
1,0	7,2
1,5	9,4
2,0	11,2
2,5	12,4
3,0	13,8
3,5	15,0
4,0	16,1
4,5	17,0
5,0	18,1

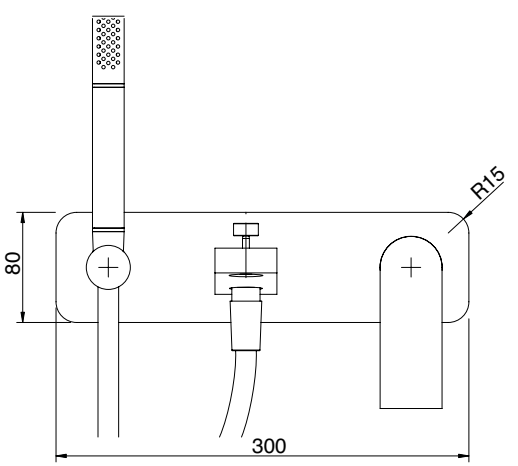

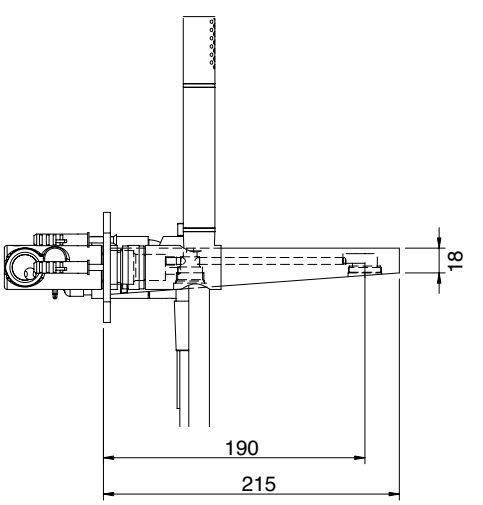

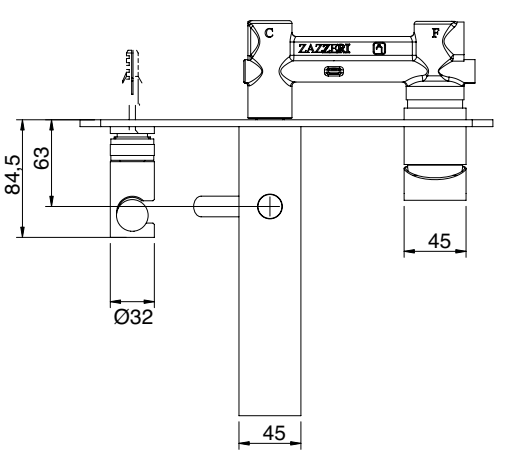

3600 D403 A00

Getto vasca a parete con deviatore

Wall mtd bathtub spout
Wanneneinlauf Wandmont.
Caño mural bañera
Bec bain mural

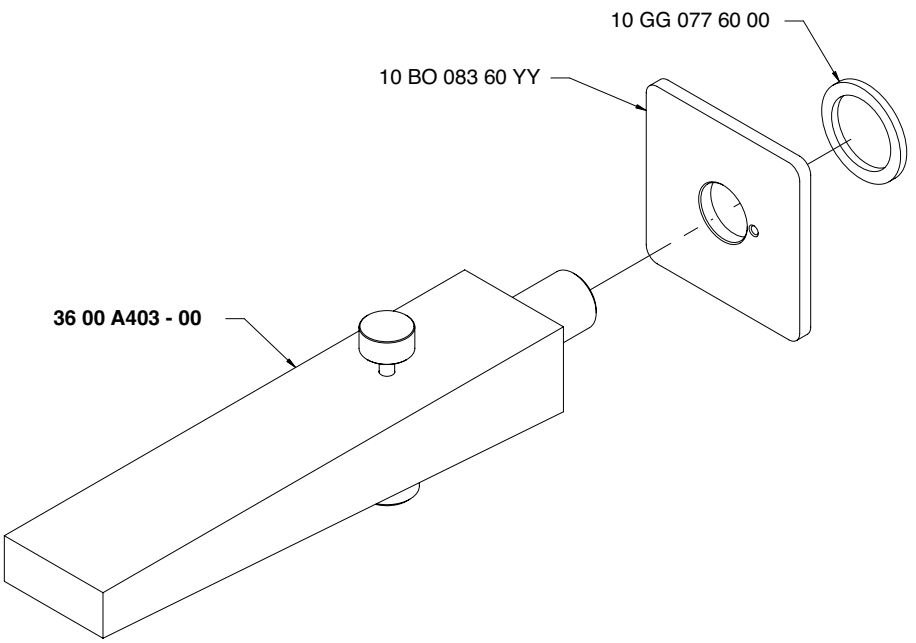

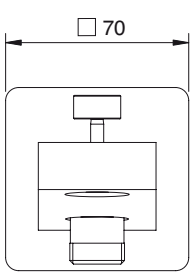

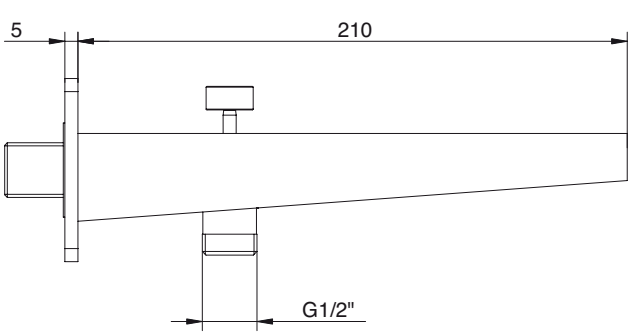

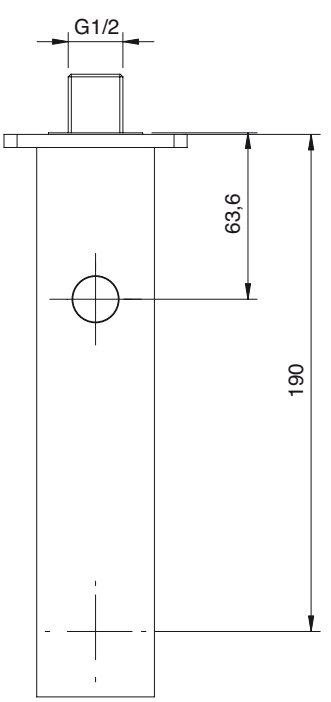

3600 0412 A00

Set doccia - Doccetta anticalcare areata Ø105

Showe set - Antilimescale Ø 105mm handshower
Duschgarnitur - Antikalkhandbrause-Set Ø 105mm Juego de ducha
Ducha de mano antical Ø 105mm
Garnitur de douche - Douchette anticalcaire Ø 105mm

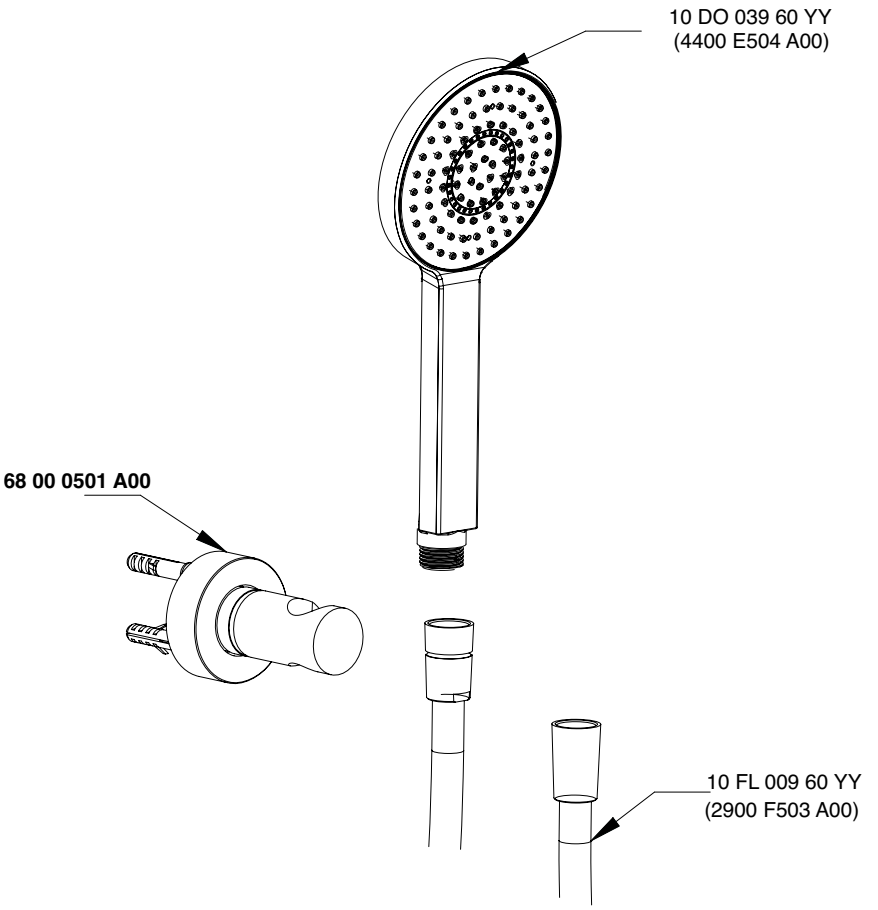

Condizioni di prova - Test conditions

Acqua calda - Hot water: **60±2 °C**
Acqua fredda - Cold water: **20±2 °C**

P [bar]	Q l/min
0,10	
0,20	
0,50	10,50
1,00	15,00
1,50	18,40
2,00	21,30
2,50	23,80
3,00	26,10
3,50	28,20
4,00	30,40
4,50	32,20
5,00	33,90

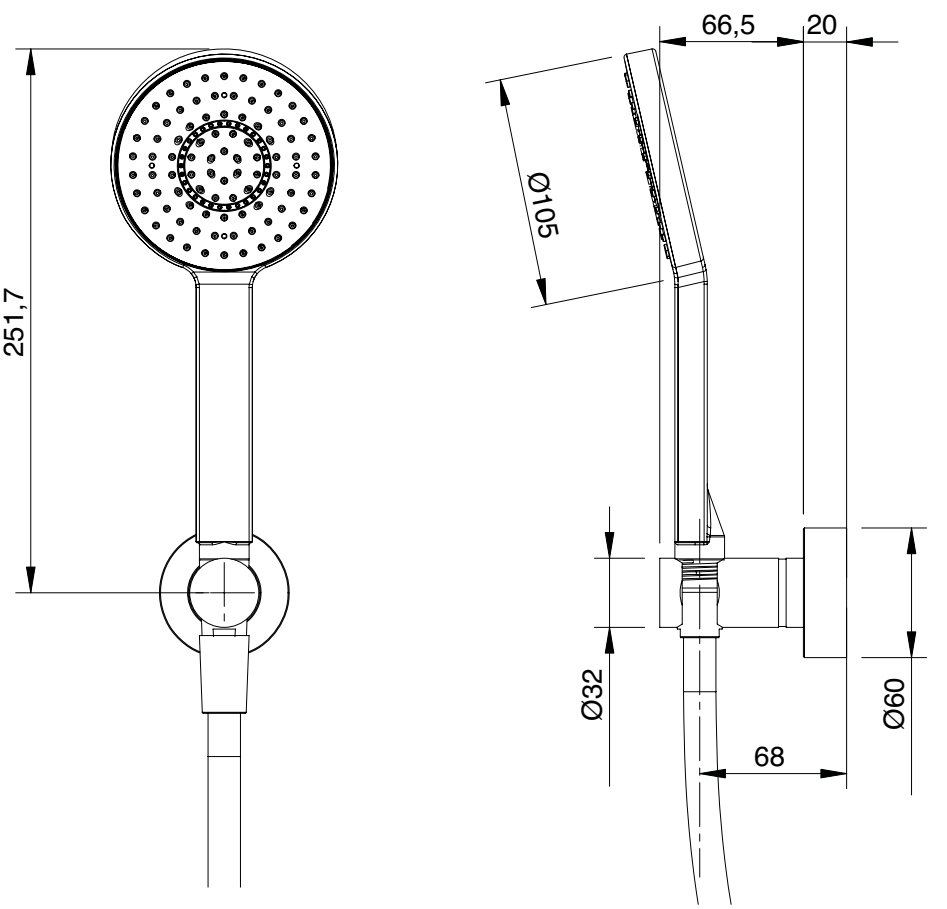

A 3600 A401 A00
+
B 2900 A401 A00

Miscelatore ad incasso con deviatore - completo

Concealed shower mixer with diverter
UP-Duschmischer mit Umsteller
Mezclador de ducha empotrado con inversor
Mitigeur douche encastré avec inverseur

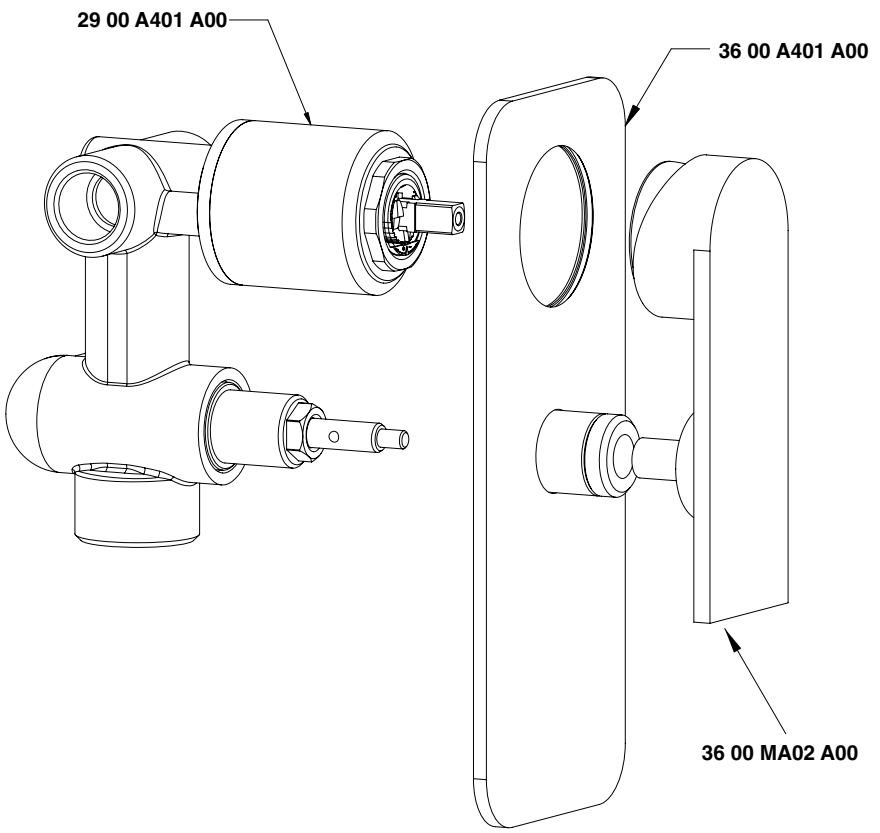

Uscita G 1/2" - Exit G 1/2"
Condizioni di prova - Test conditions
Acqua calda - Hot water: **60±2 °C**
Acqua fredda - Cold water: **20±2 °C**

P [bar]	Q l/min
0,1	
0,2	
0,5	11,3
1,0	15,9
1,5	19,4
2,0	22,4
2,5	25,0
3,0	27,5
3,5	29,7
4,0	31,8
4,5	33,8
5,0	35,5

Uscita G 3/4" - Exit G 3/4"
Condizioni di prova - Test conditions
Acqua calda - Hot water: **60±2 °C**
Acqua fredda - Cold water: **20±2 °C**

P [bar]	Q l/min
0,1	
0,2	
0,5	11,0
1,0	15,3
1,5	18,7
2,0	21,6
2,5	24,0
3,0	26,3
3,5	28,3
4,0	30,3
4,5	32,1
5,0	33,9

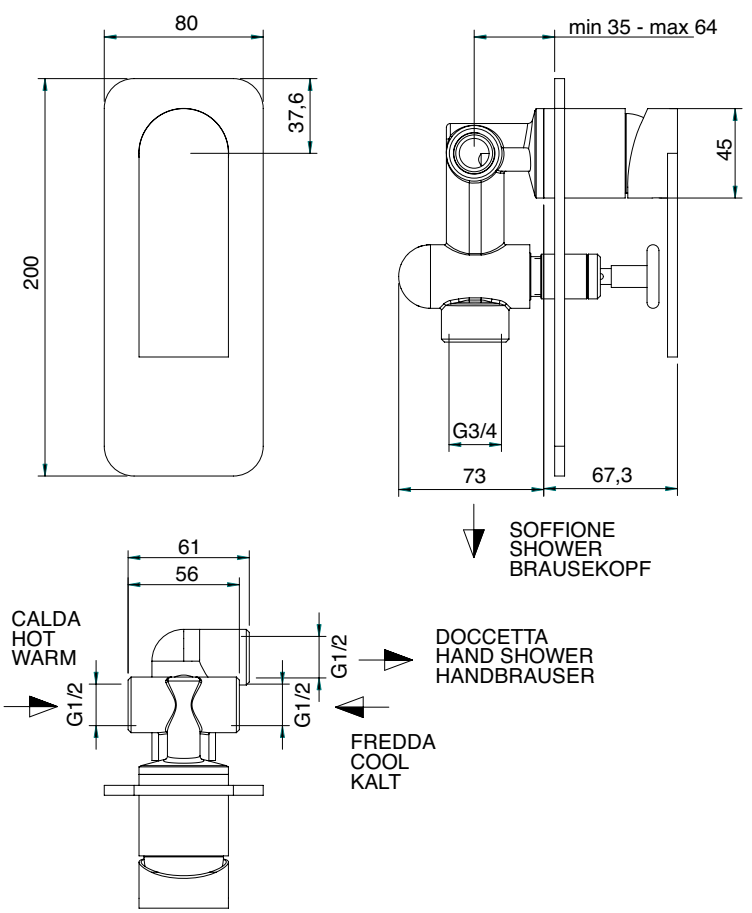

3600 0414 A00

Set doccetta anticalcare areata Ø105 con presa acqua

Antilimescale Ø105 mm handshower set with water outlet
Antikalkhandbrause-Set Ø105 mm mit Wandhandschlussbogen
Kit ducha de mano antical Ø105 mm con toma de agua
Set douchette anticalcaire Ø105 mm avec pris d'eau murale

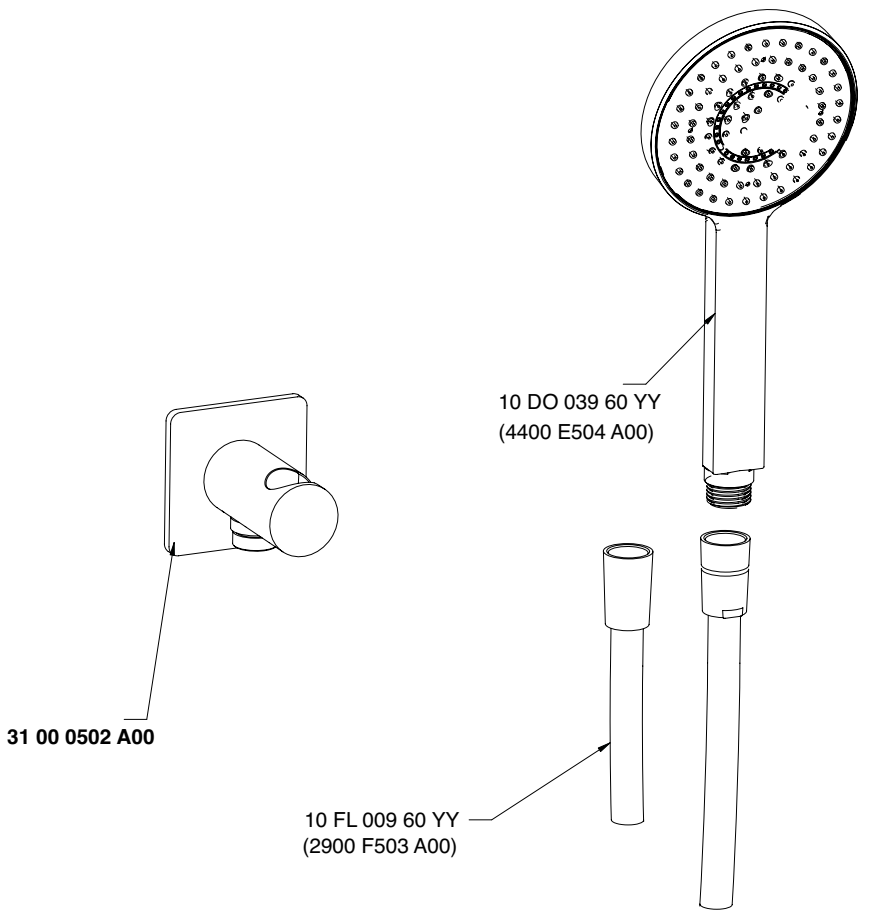

Condizioni di prova - Test conditions

Acqua calda - Hot water: **60±2 °C**
Acqua fredda - Cold water: **20±2 °C**

P [bar]	Q l/min
0,1	
0,2	
0,5	4,5
1,0	6,7
1,5	8,3
2,0	9,7
2,5	10,5
3,0	10,5
3,5	10,5
4,0	10,5
4,5	10,5
5,0	11,0

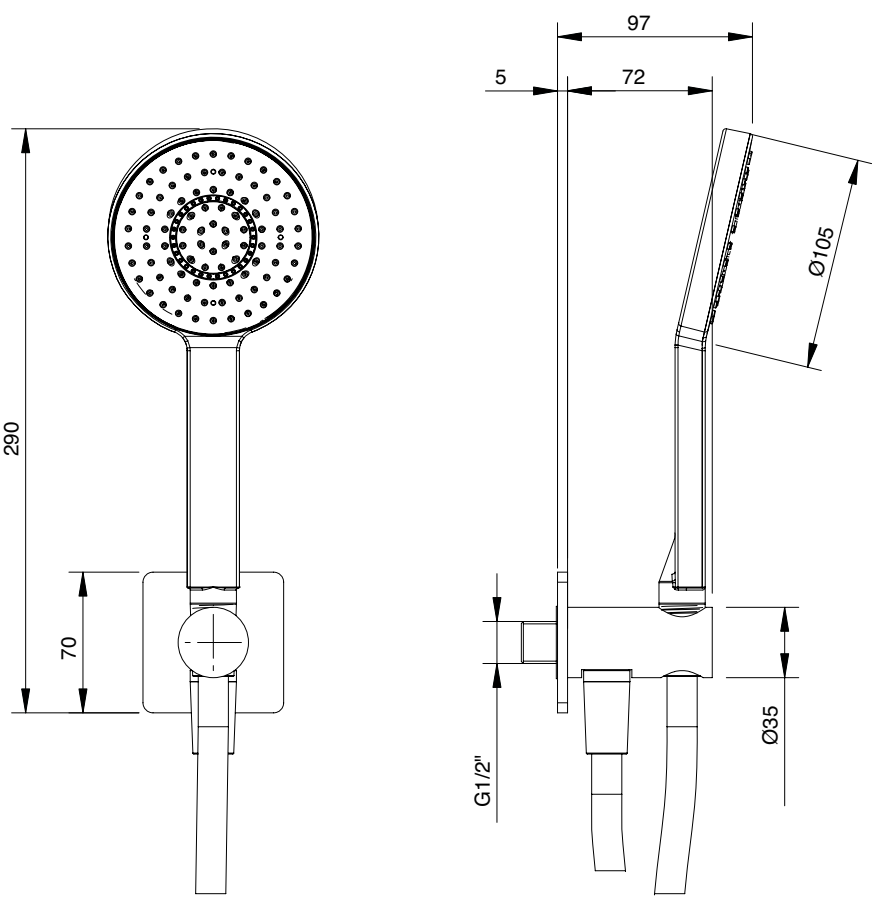

3600 E417 A00

Doccetta anticalcare Ø 105

Anti-limescale multifunctional shower
Multifunktionsantikalkhandbrause
Ducha antical multifunctiòn
Douche multifonctions anti-calcaire

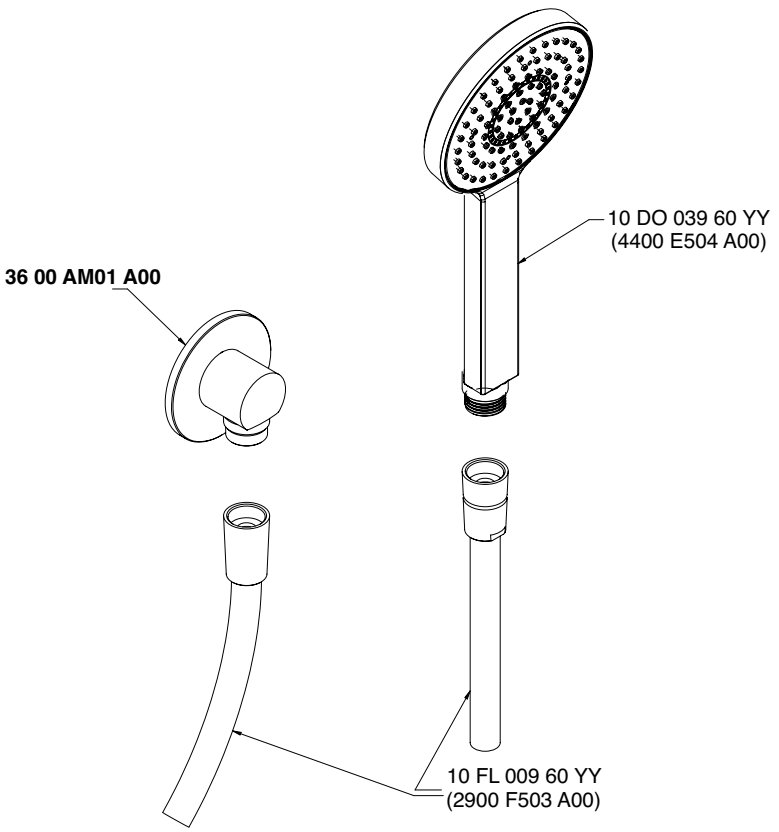

Condizioni di prova - Test conditions

Acqua calda - Hot water: **60±2 °C**
Acqua fredda - Cold water: **20±2 °C**

P [bar]	Q l/min
0,1	
0,2	
0,5	4,5
1,0	6,7
1,5	8,3
2,0	9,7
2,5	10,5
3,0	10,5
3,5	10,5
4,0	10,5
4,5	10,5
5,0	11,0

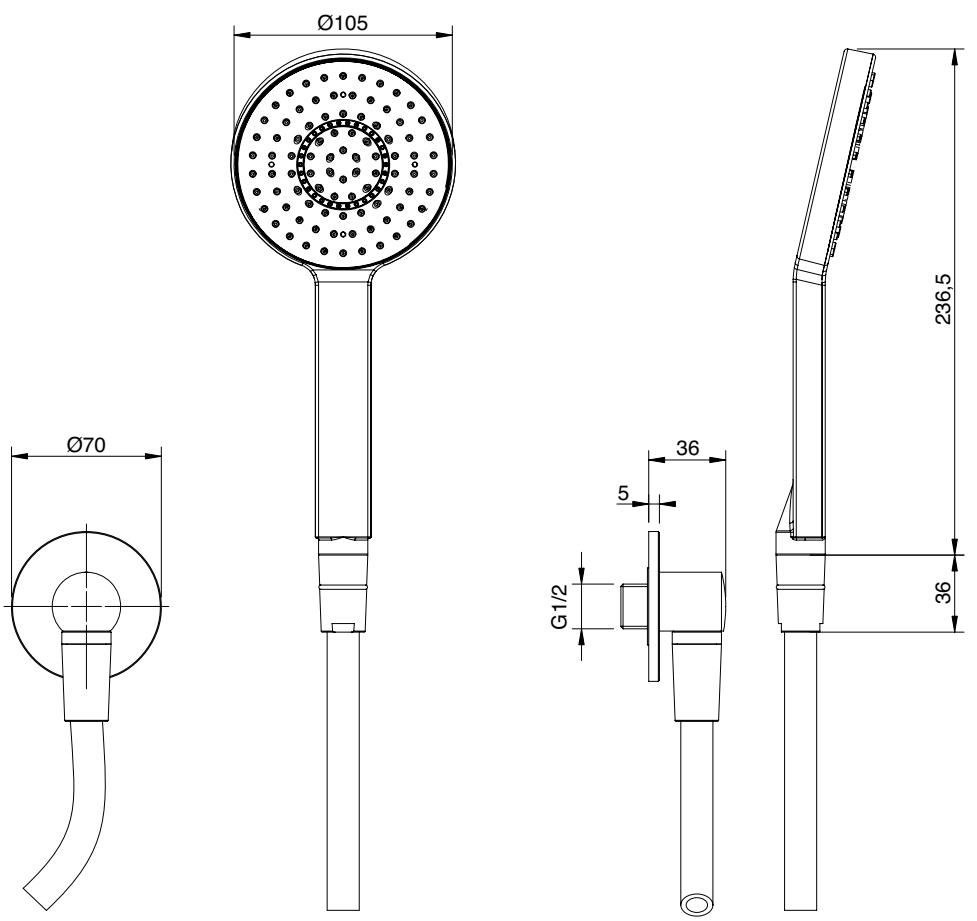

3600 A401 A00

Miscelatore ad incasso con deviatore - parti esterne

Concealed shower mixer with diverter - external part
UP-Duschmischer mit Umsteller - AP-Teil
Mezclador de ducha empotrado con inversor - pieza externa
Mitigeur douche encastré avec inverseur - partie externe

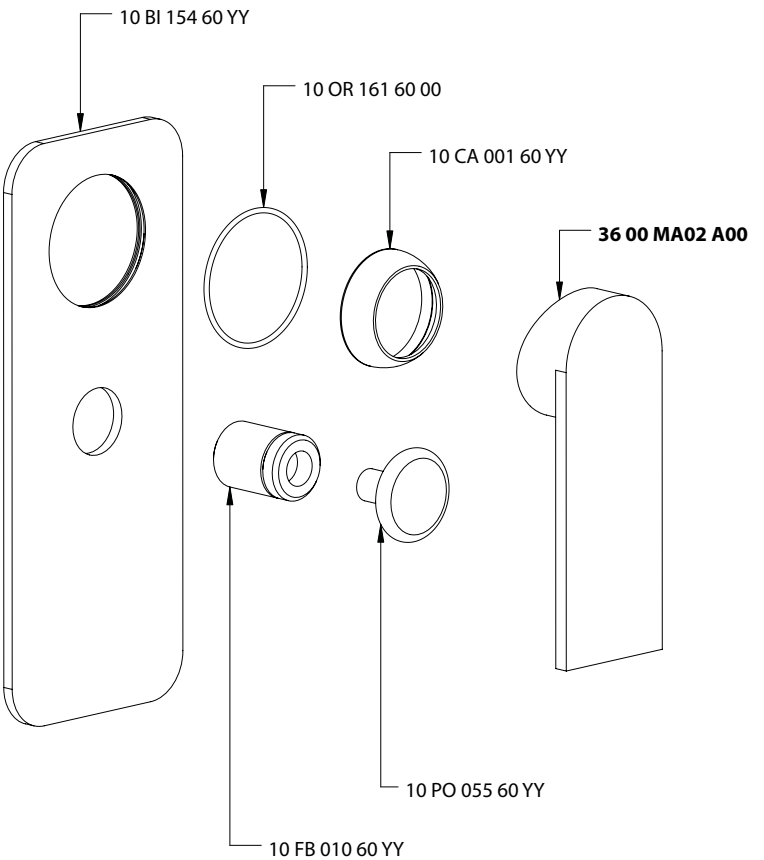

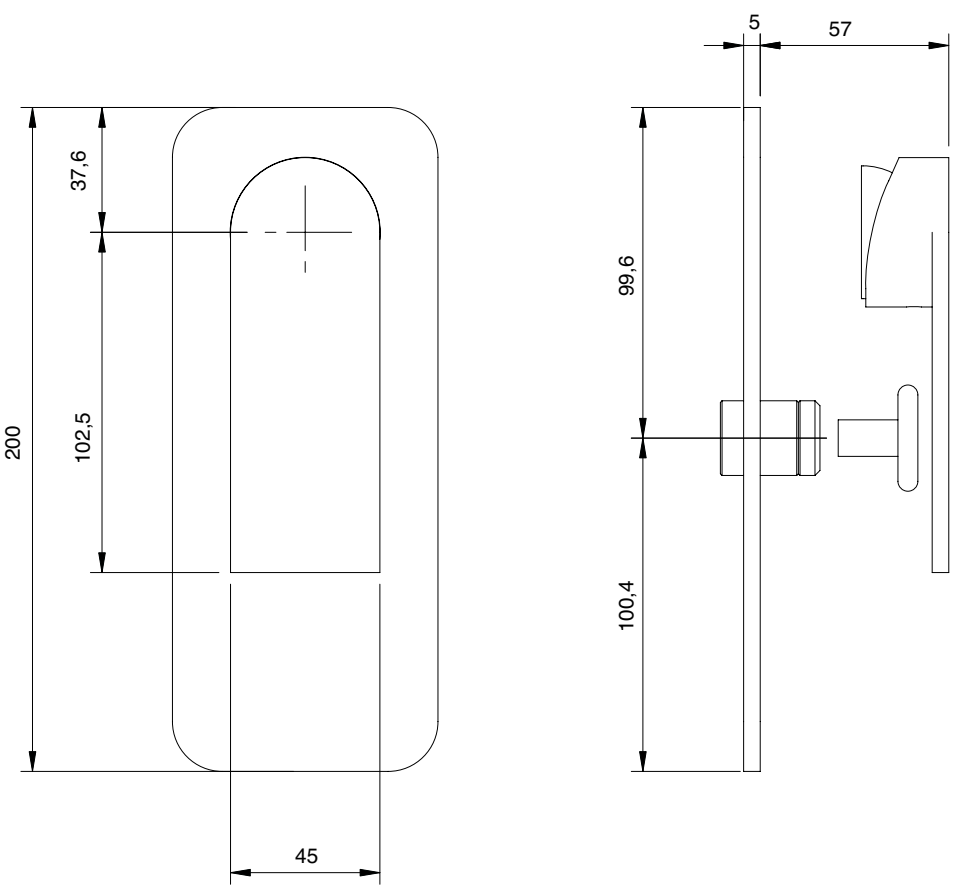

A 3600 A402 A00
+
B 2900 A402 A00

Miscelatore ad incasso completo

Concealed shower mixer
UP-Duschmischer
Mezclador de ducha empotrado
Mitigeur douche encastré

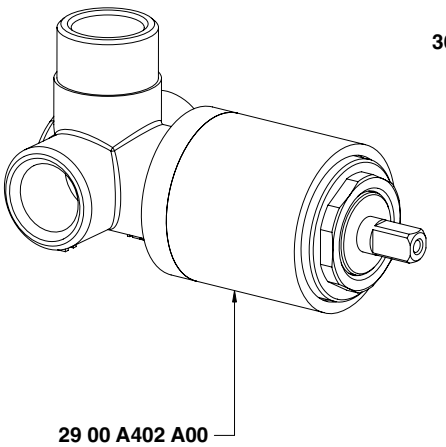

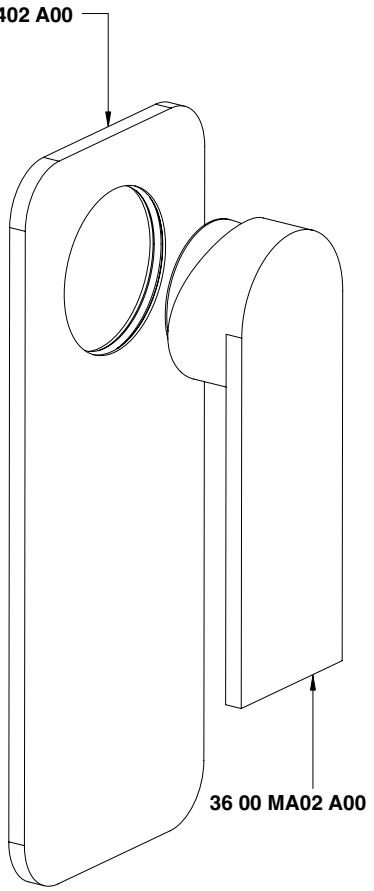

Condizioni di prova - Test conditions

Acqua calda - Hot water:	**60±2 °C**
Acqua fredda - Cold water:	**20±2 °C**
Classe areatore - Aerator class:	**D**

P [bar]	Q l/min
0,10	
0,20	
0,50	10,50
1,00	15,00
1,50	18,40
2,00	21,30
2,50	23,80
3,00	26,10
3,50	28,20
4,00	30,40
4,50	32,20
5,00	33,90

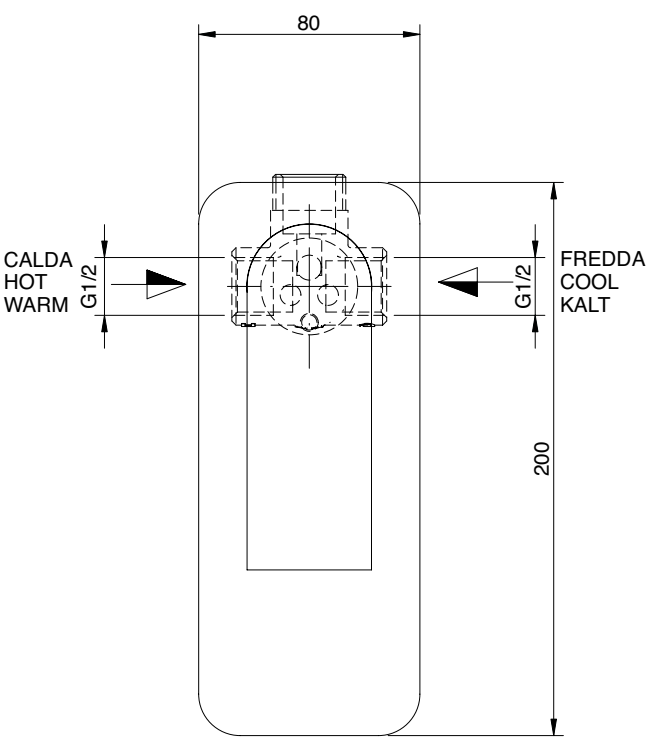

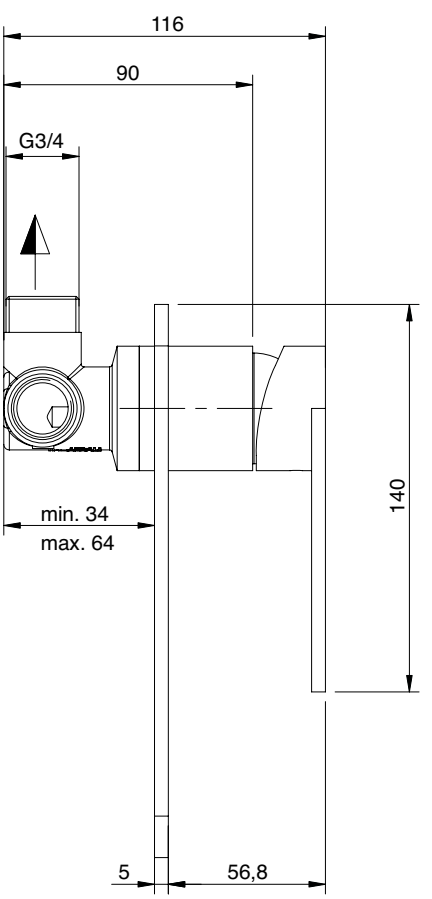

3600 A402 A00

Miscelatore ad incasso - parti esterne

Concealed shower mixer - external part
UP-Duschmischer - AP-Teil
Mezclador de ducha empotrado - pieza externa
Mitigeur douche encastré - partie externe

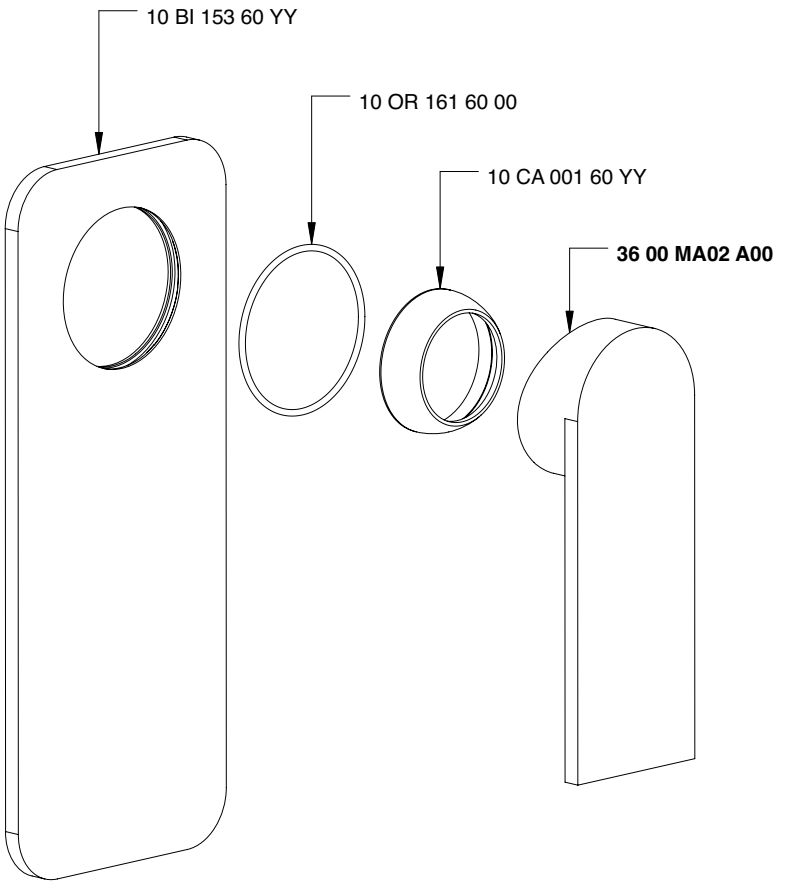

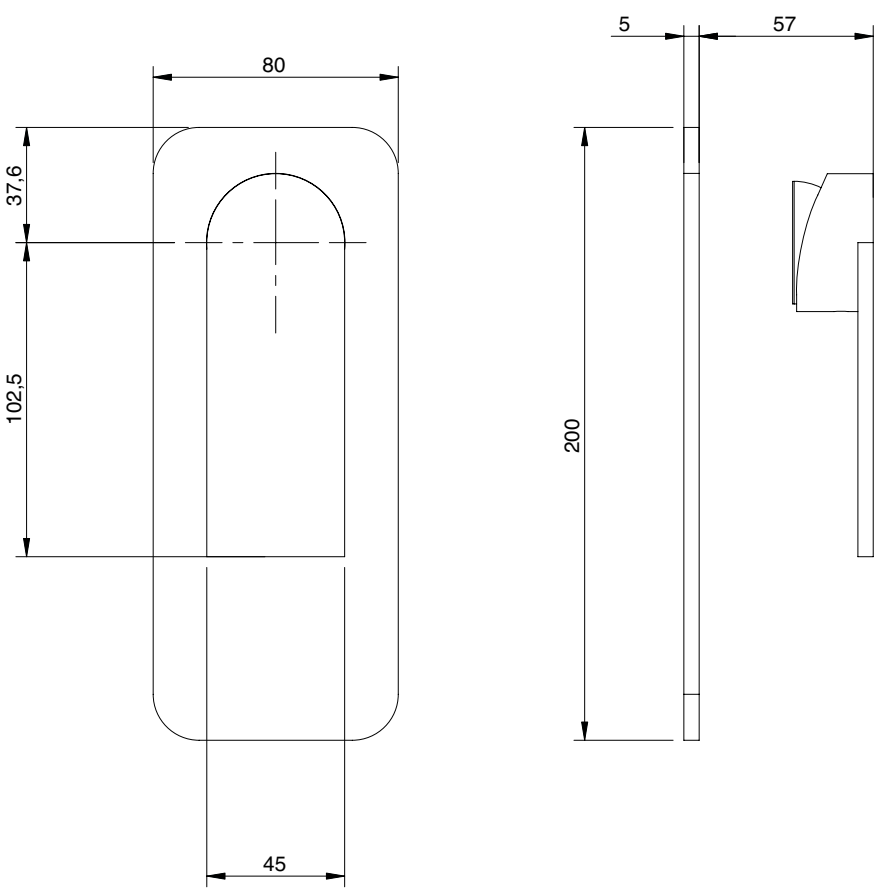

3600 A402 AA0

Miscelatore da incasso parti esterne - Borchia piccola

Built in mixer with small nail - External part
Einbaumischer mit kleiner Platte -AP-Teil
Mezclador empotrado con placa pequeña - Pieza esterna
Mitigeur à encastrer avec petite bossette - Partie externe

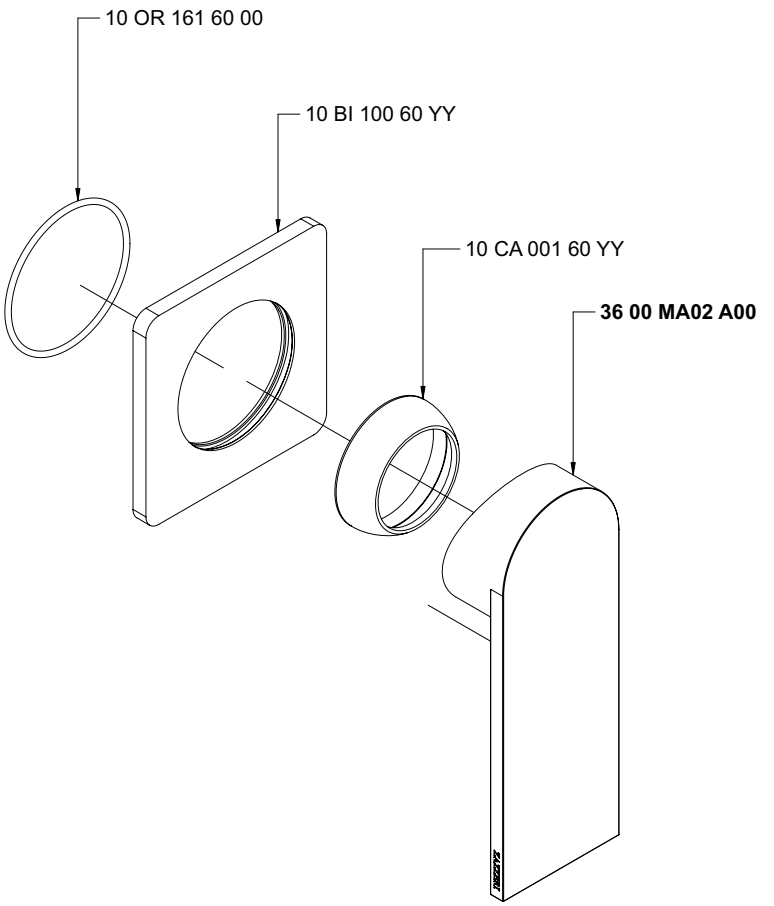

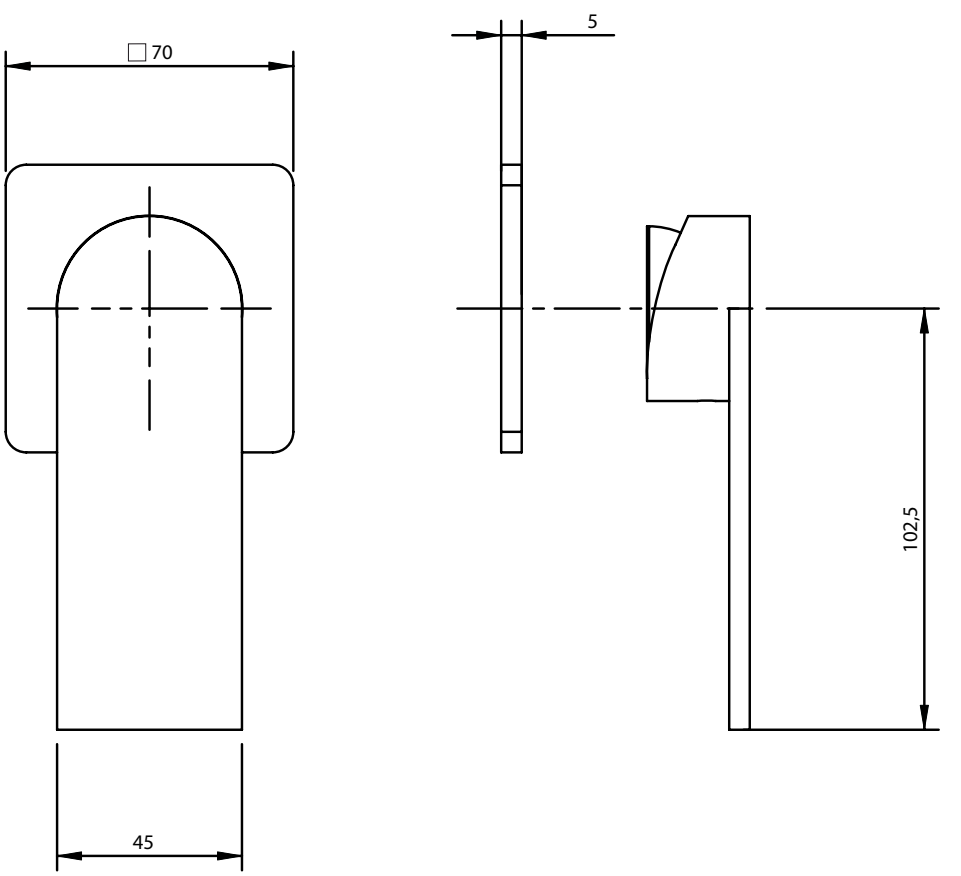

3600 BR01 A00

Braccio doccia
Showerhead
Brausearm
Brazo ducha
Douche de tête

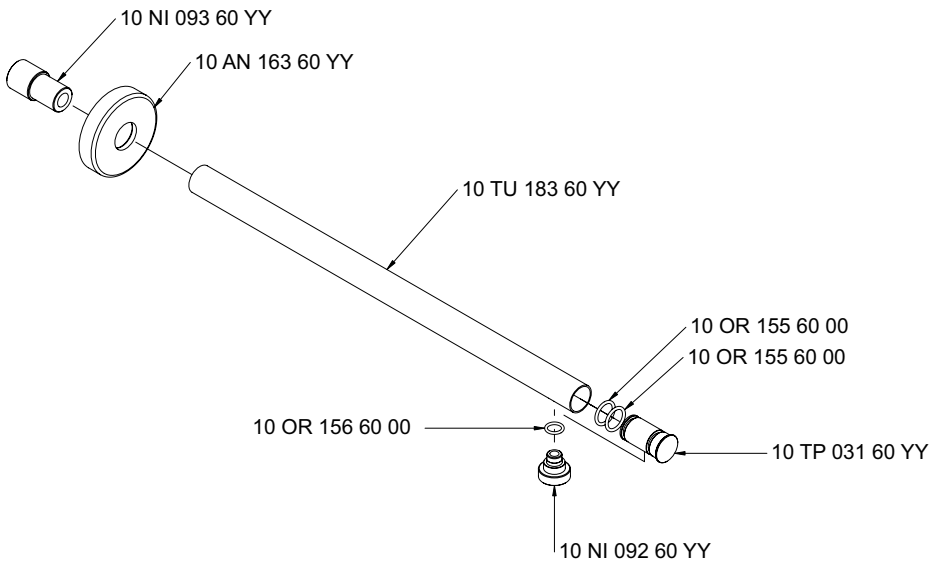

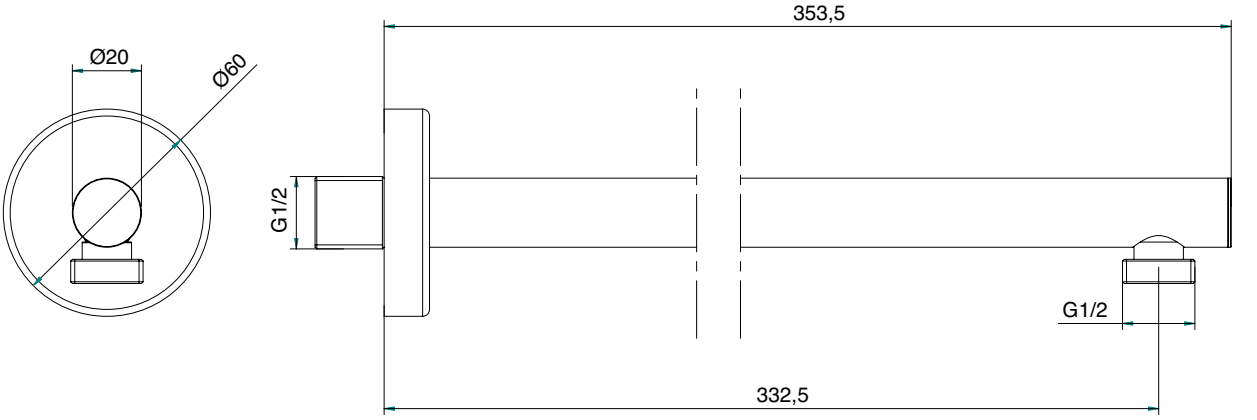

3600 SO01 A00

Braccio con soffione inox anticalcare Ø200 mm

Antilimescale inox showerhead - Ø200
Pomme de douche en inox anticalcaire Ø200
Antikalk-Messingkopfbrause Ø200
Plato antical - Ø200

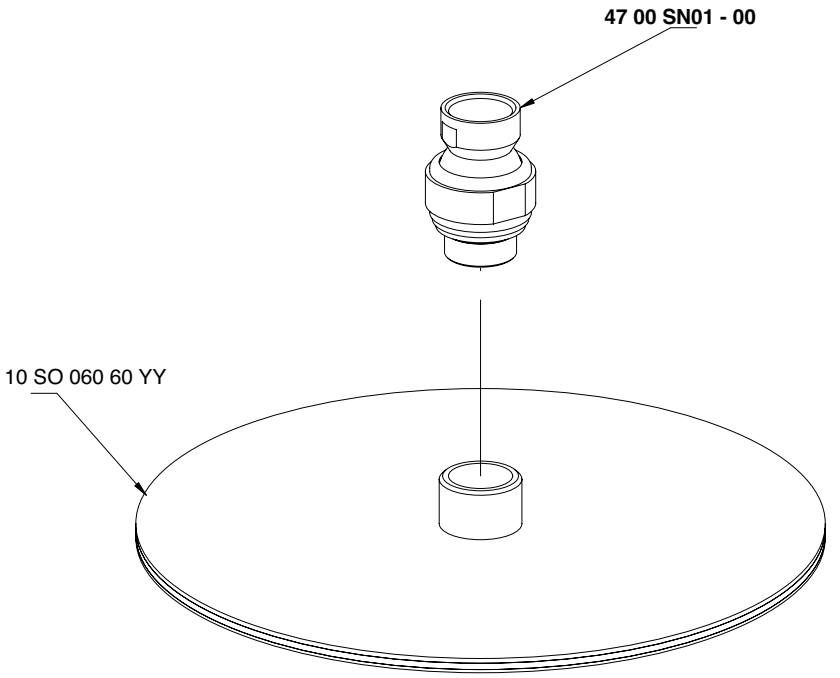

Condizioni di prova - Test conditions

Acqua calda - Hot water:	**60±2 °C**
Acqua fredda - Cold water:	**20±2 °C**
Classe areatore - Aerator class:	**D**

P [bar]	Q l/min
0,1	
0,2	
0,5	19,0
1,0	29,0
1,5	38,0
2,0	44,0
2,5	50,0
3,0	55,0
3,5	
4,0	
4,5	
5,0	

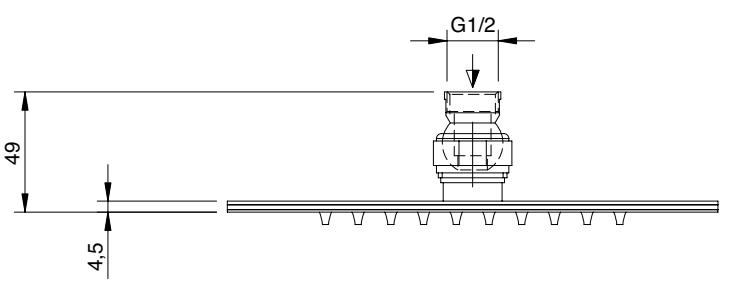

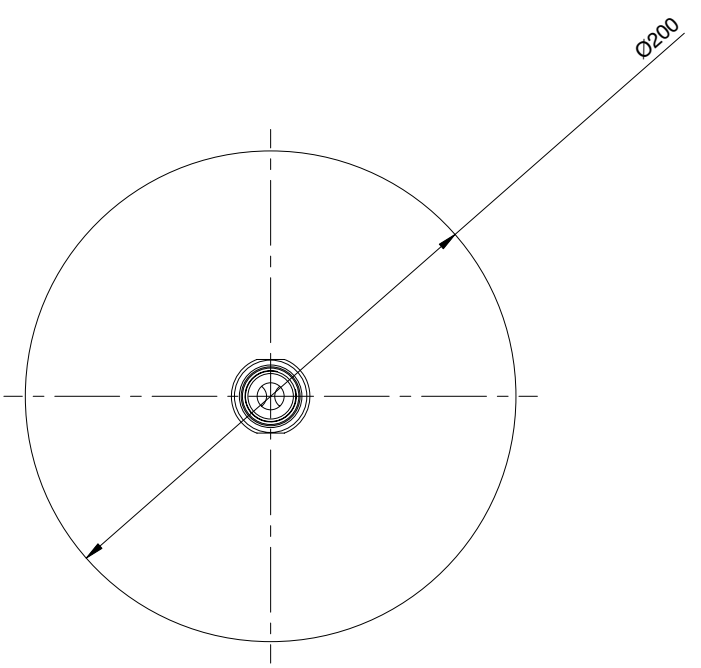

3600 SO02 A00

Braccio con soffione inox anticalcare Ø250 mm

Antilimescale inox showerhead - Ø250
Pomme de douche en inox anticalcaire Ø250
Antikalk-Messingkopfbrause Ø250
Plato antical - Ø250

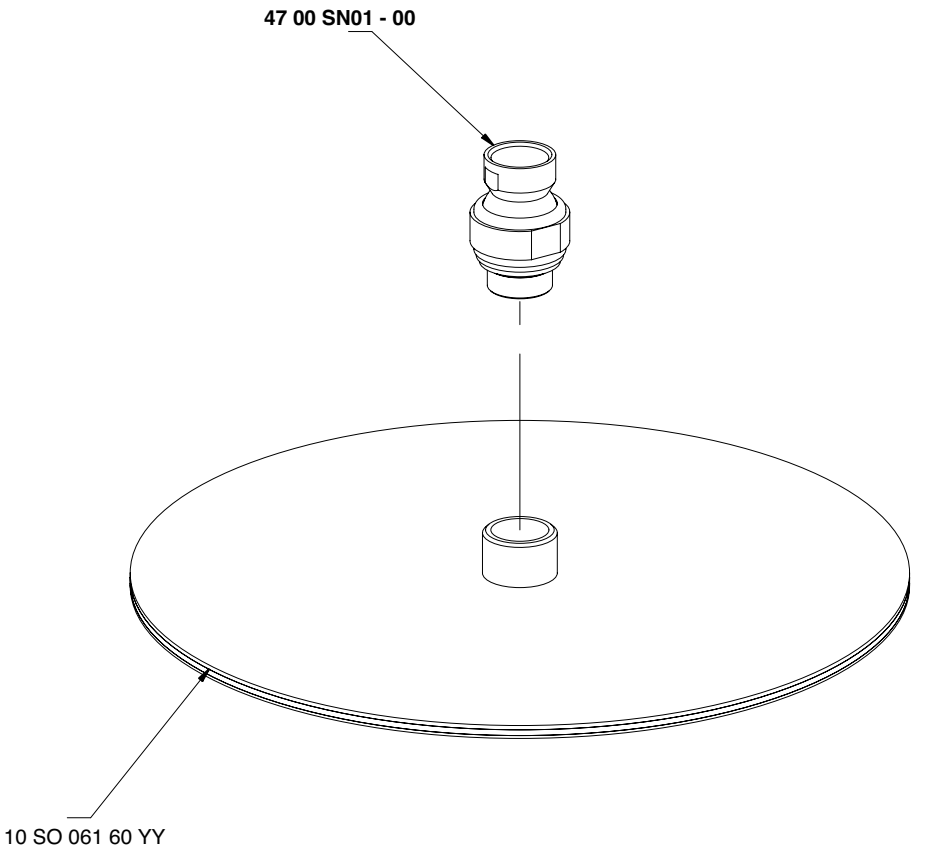

Condizioni di prova - Test conditions

Acqua calda - Hot water:	**60±2 °C**
Acqua fredda - Cold water:	**20±2 °C**
Classe areatore - Aerator class:	**D**

P [bar]	Q l/min
0,1	
0,2	
0,5	17,0
1,0	30,8
1,5	39,7
2,0	46,8
2,5	52,0
3,0	58,0
3,5	62,0
4,0	67,0
4,5	71,0
5,0	75,0

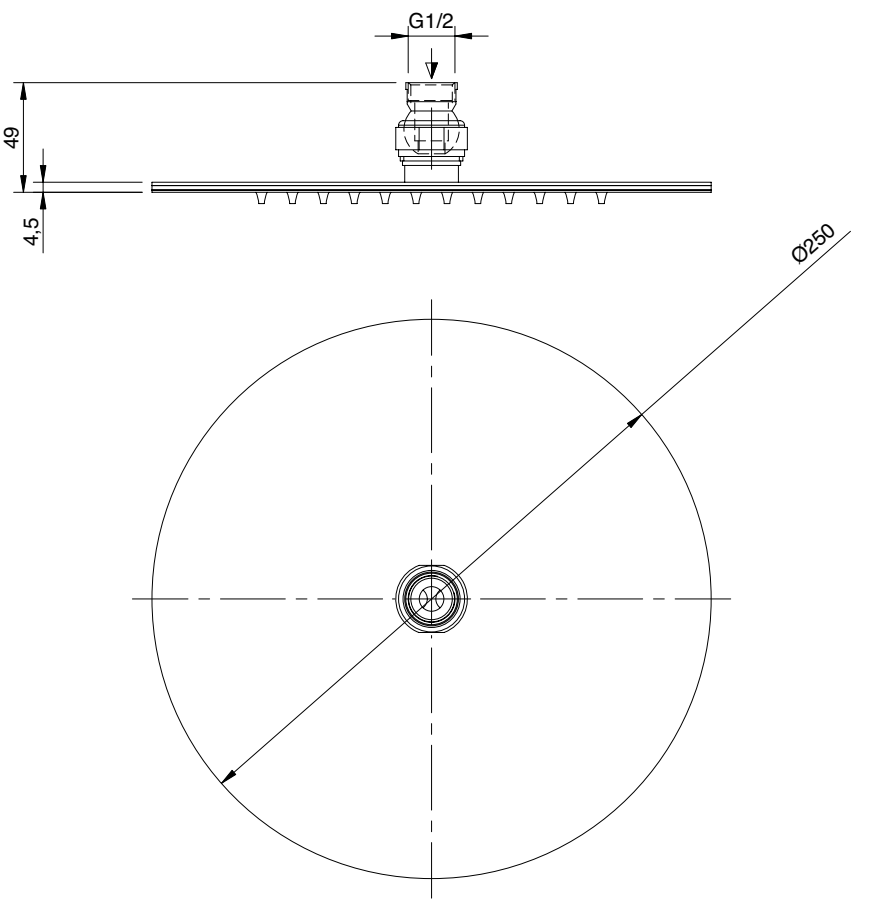

3600 SO03 A00

Braccio con soffione inox anticalcare Ø300 mm

Antilimescale inox showerhead - Ø300
Pomme de douche en inox anticalcaire Ø300
Antikalk-Messingkopfbrause Ø300
Plato antical - Ø300

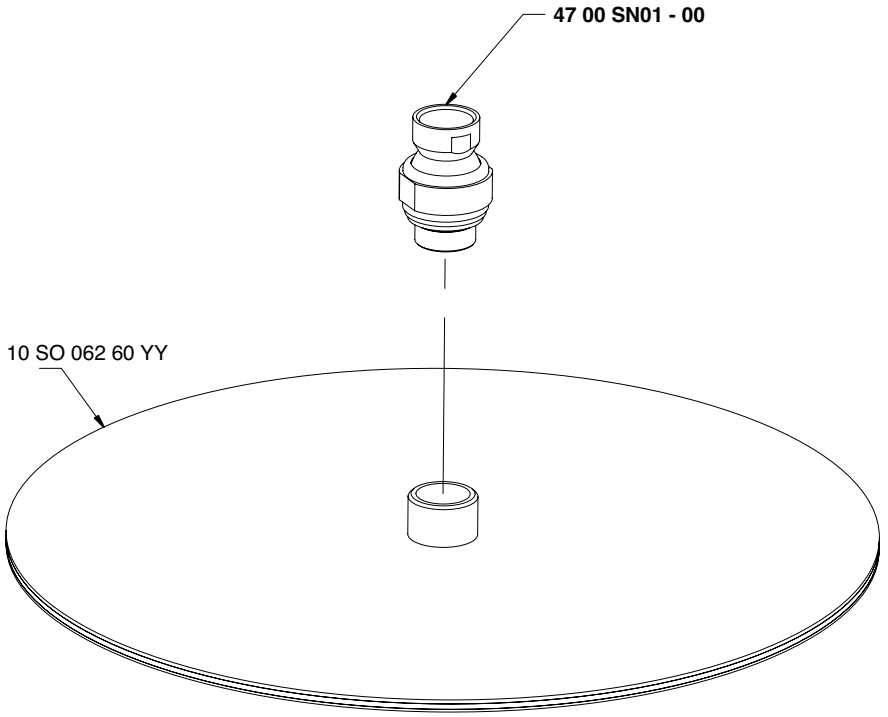

Condizioni di prova - Test conditions

Acqua calda - Hot water:	**60±2 °C**
Acqua fredda - Cold water:	**20±2 °C**
Classe areatore - Aerator class:	**D**

P [bar]	Q l/min
0,1	
0,2	
0,5	18,0
1,0	35,0
1,5	42,0
2,0	49,0
2,5	55,0
3,0	60,0
3,5	
4,0	
4,5	
5,0	

3600 SO04 A00

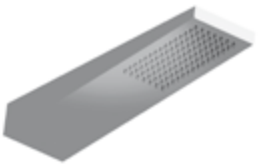

Soffione prismatico

Showerhead prismatic
Prismatisch kopfbrause
Alcachofa prismatico
Pomme douche prismatique

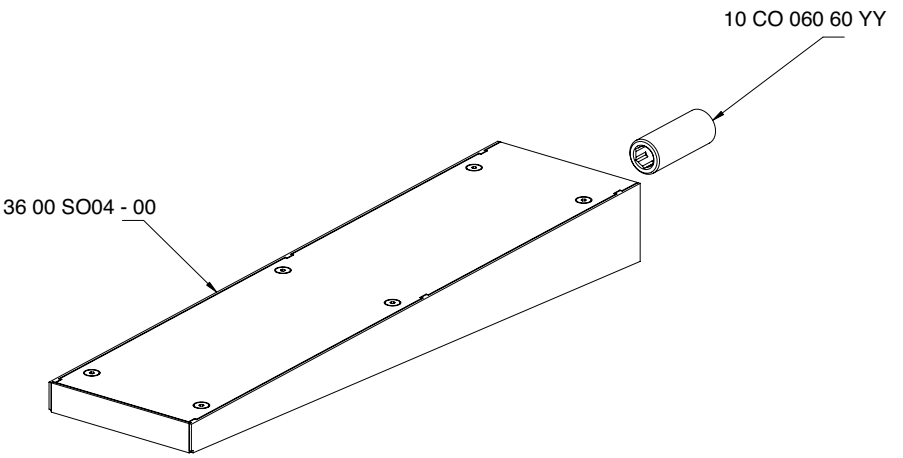

Condizioni di prova - Test conditions

Acqua calda - Hot water:	**60±2 °C**
Acqua fredda - Cold water:	**20±2 °C**
Classe areatore - Aerator class:	**D**

P [bar]	Q l/min
0,1	
0,2	
0,5	7,3
1,0	12,5
1,5	16,0
2,0	19,3
2,5	21,8
3,0	24,5
3,5	26,8
4,0	29,5
4,5	31,5
5,0	33,2

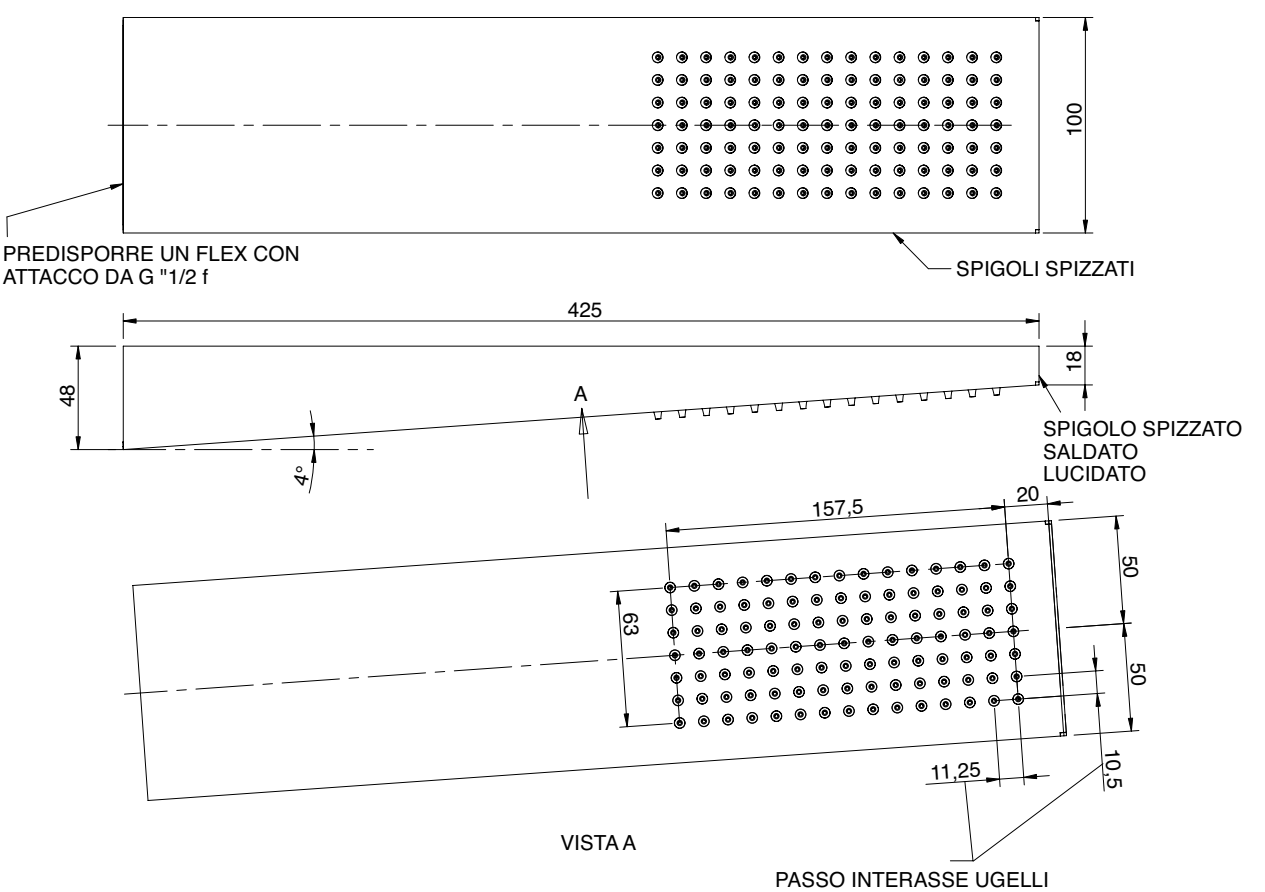

3600 A097 - 00

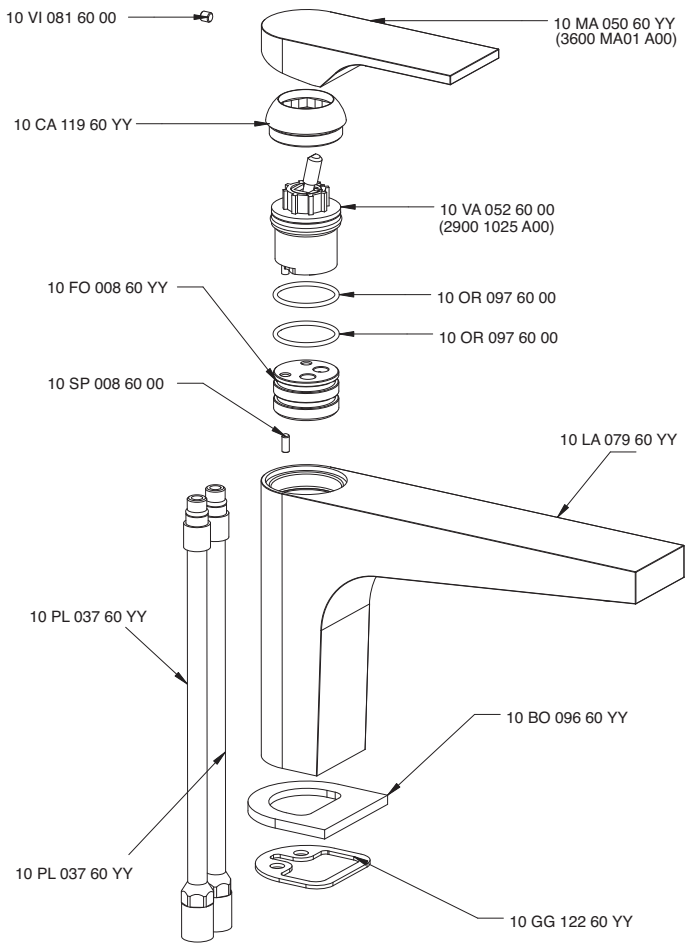

3600 A098 - 00

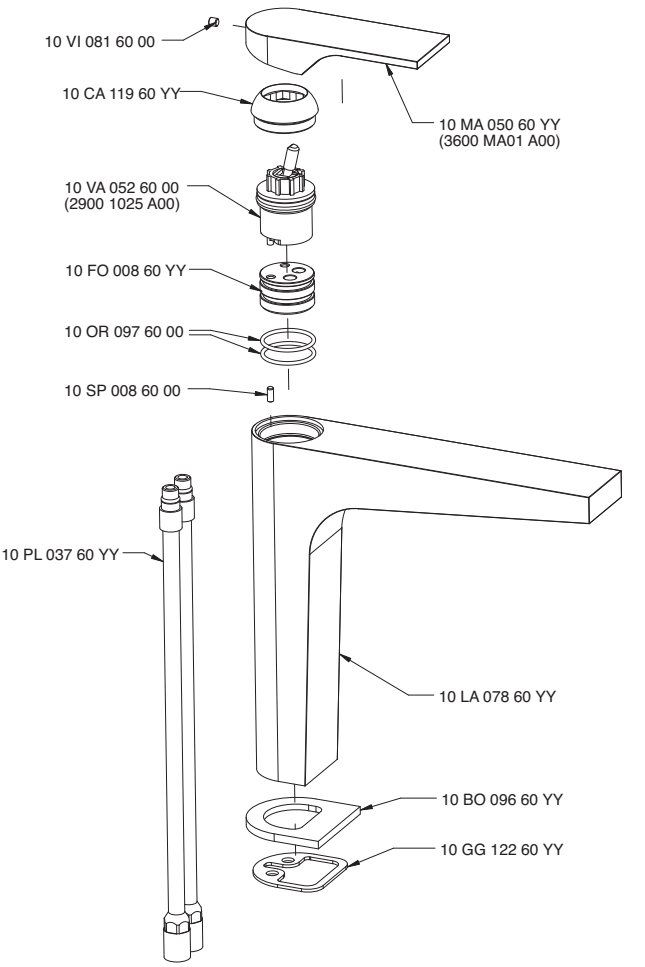

3600 A099 - 00

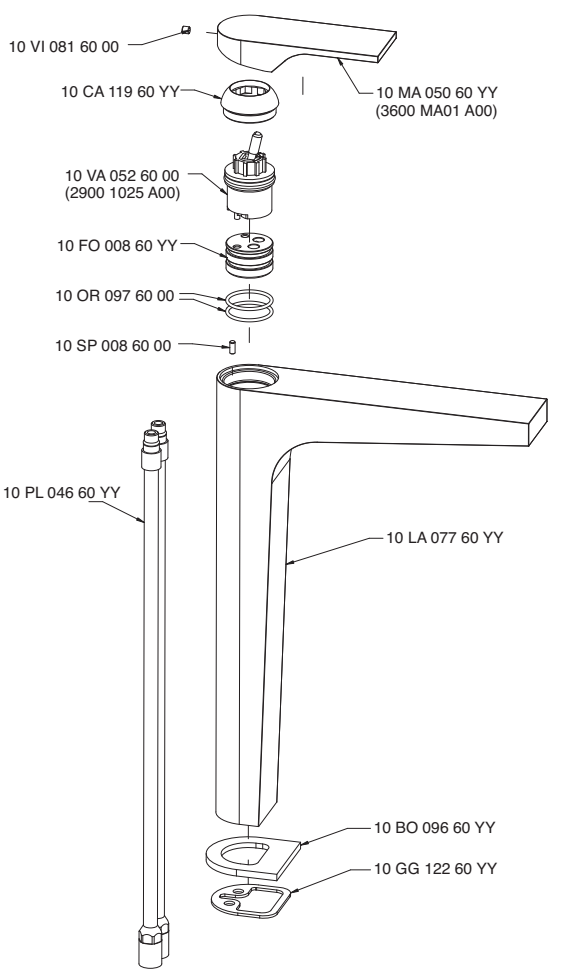

3600 A010 - 00

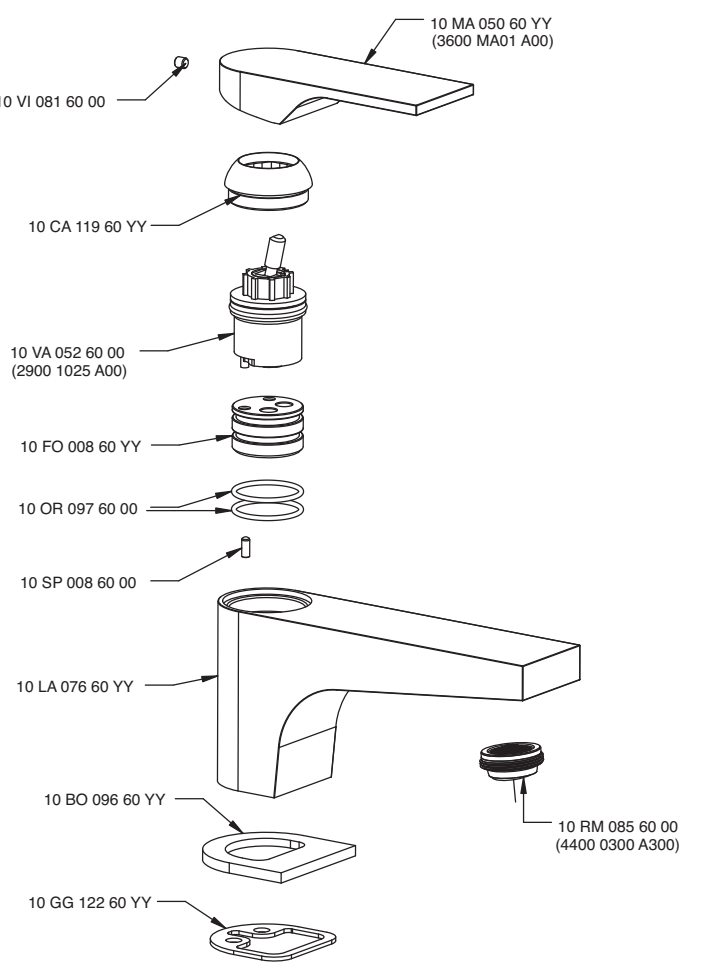

3600 A100 - 00

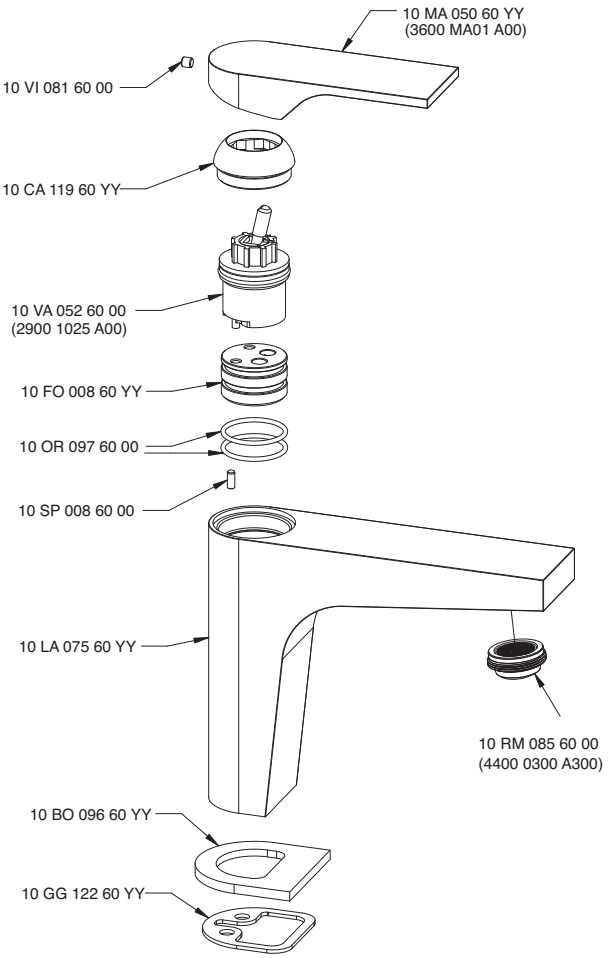

3600 A106 - 00

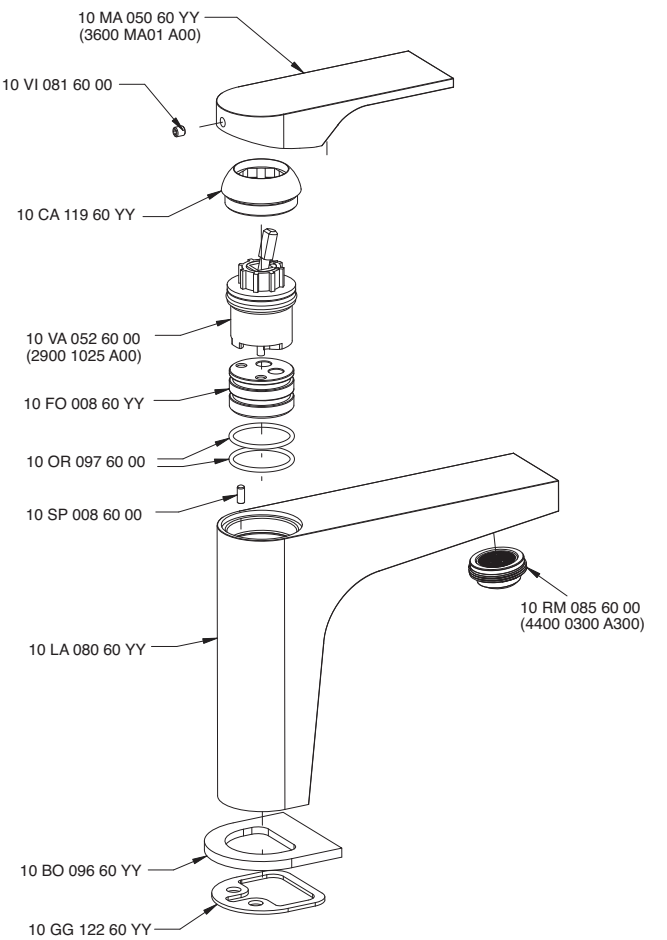

3600 0000 A00

3600 0000 AL0

3600 A201 - 00

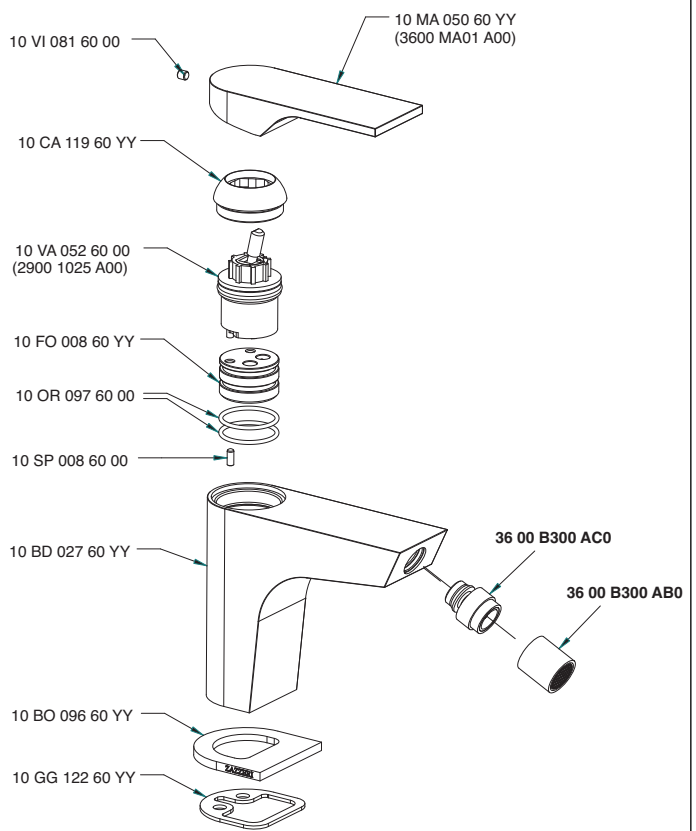

3600 A202 - 00

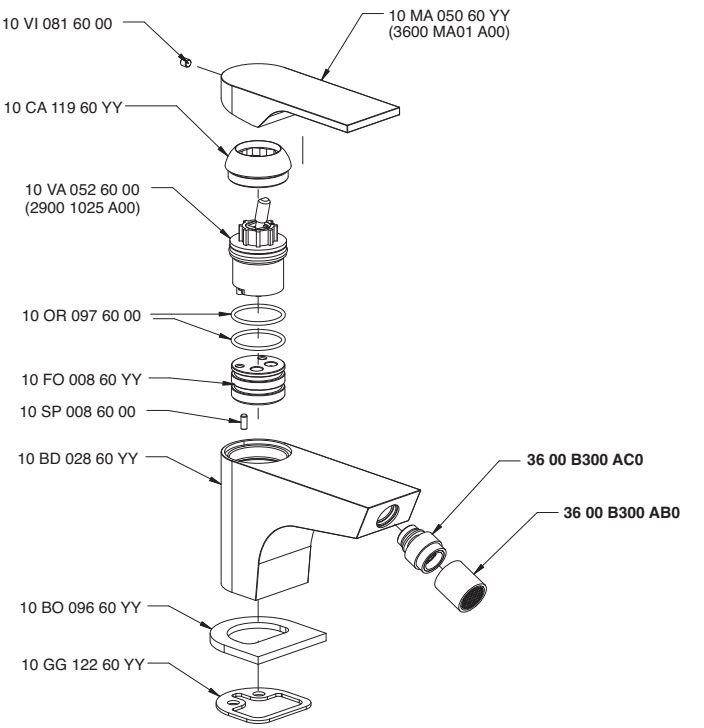

3600 A403 - 00

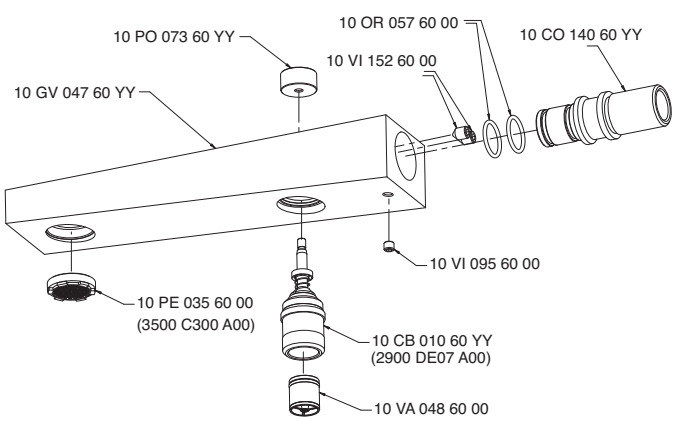

3600 A701 - 00

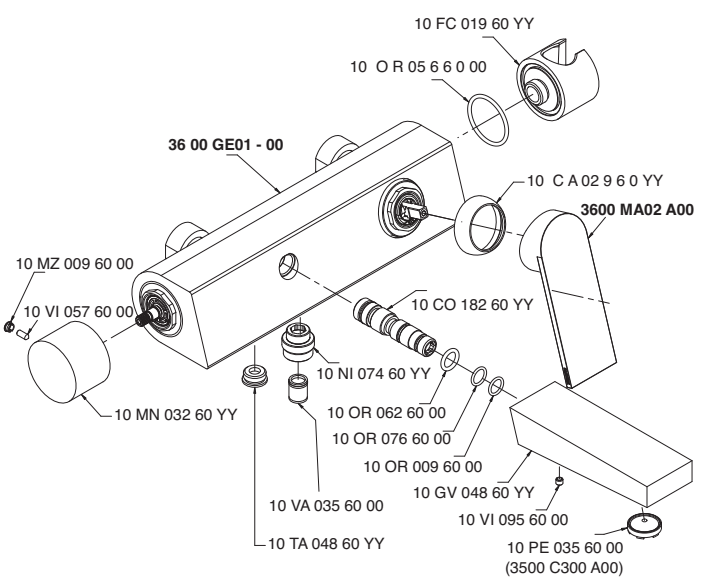

3600 AM01 - 00

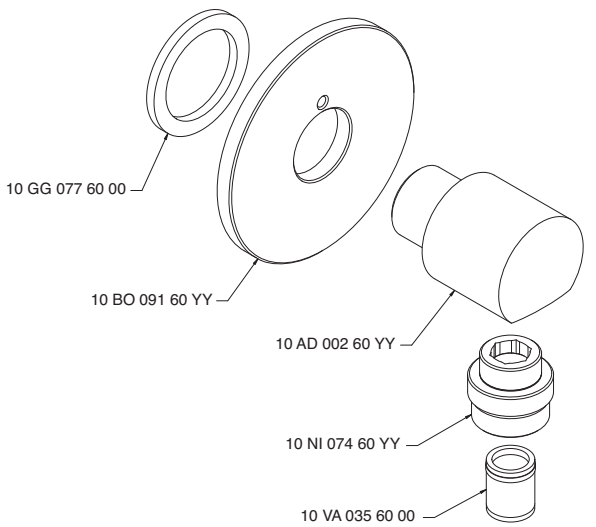

3600 AS01 A00

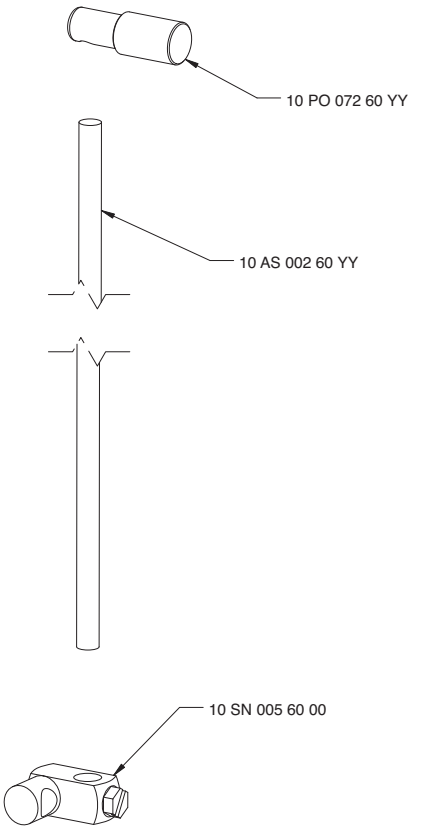

3600 B300 AB0

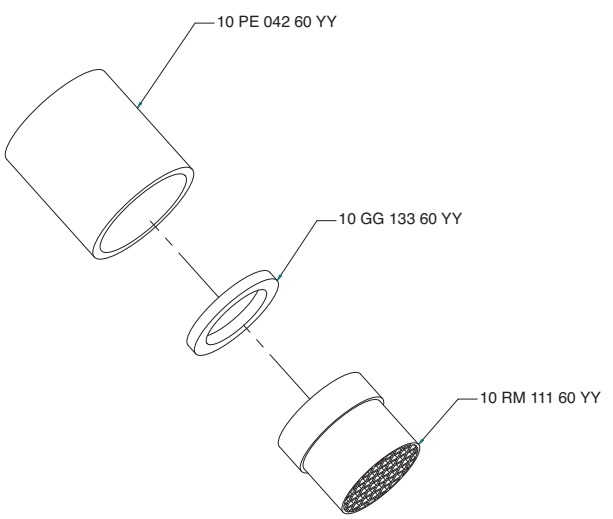

3600 B300 AC0

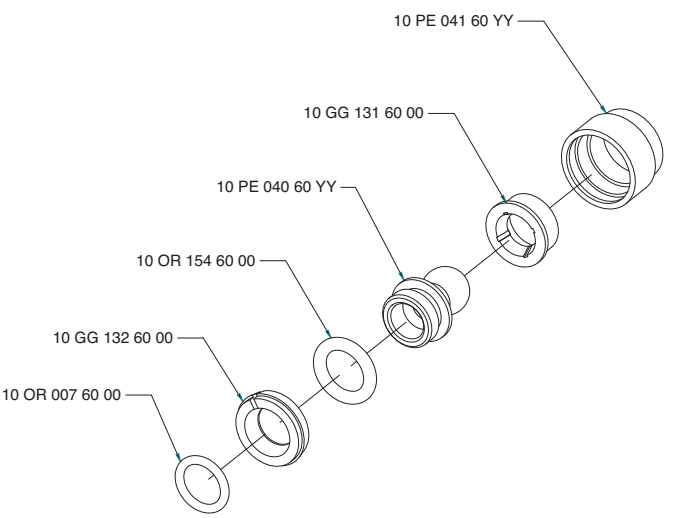

3600 GE01 - 00

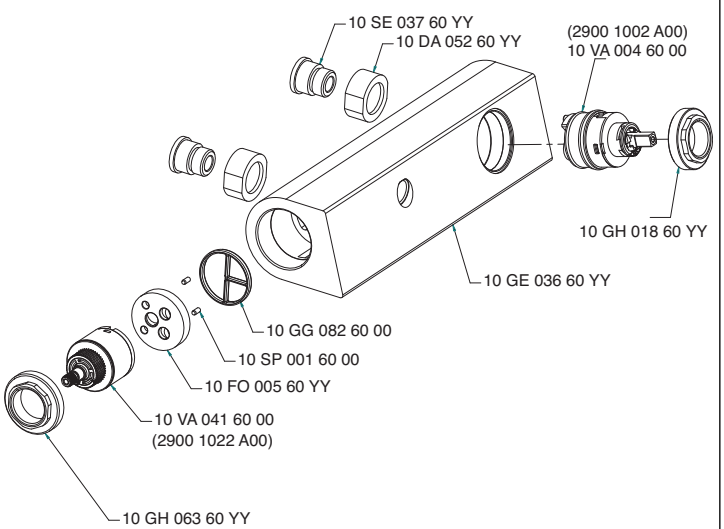

3600 I401 AA0

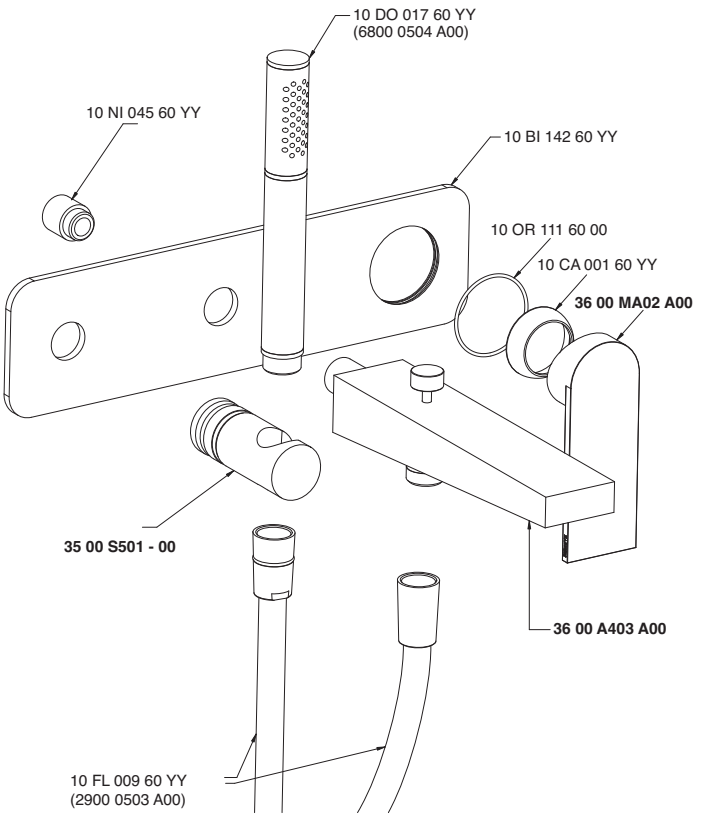

3600 MA02 A00

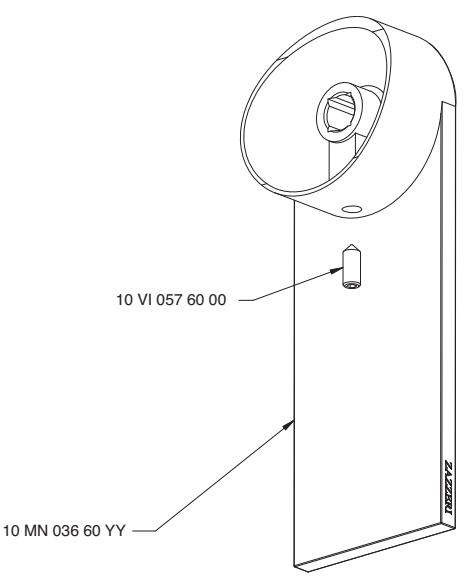

3600 0403 B00

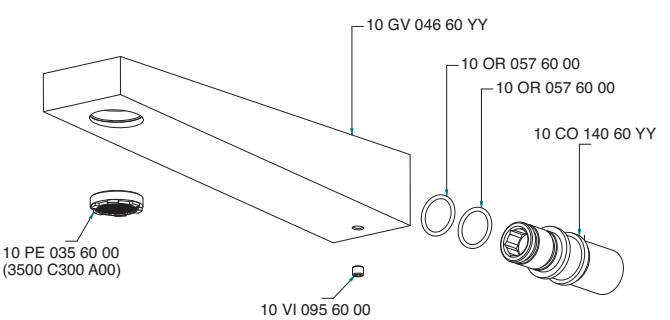

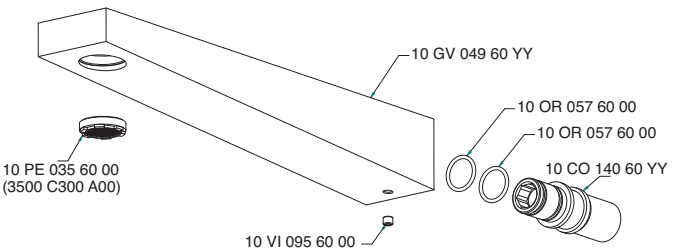
10 GV 049 60 YY
10 OR 057 60 00
10 OR 057 60 00
10 CO 140 60 YY
10 PE 035 60 00
(3500 C300 A00)
10 VI 095 60 00

INDEX - 44

Cod.	Cod.
4400 0403 A00	4400 I401 A00
4400 0403 AL0	4400 I401 AB0
4400 0414 A00	4400 i401 AA0
4400 0502 A00	4400 i401 AB0
4400 0701 A00	4400 KF01 A00
4400 1094 A00	4400 KF02 A00
4400 1095 A00	4400 LA01 - 00
4400 1096 A00	4400 LA02 - 00
4400 1097 A00	4400 LA03 - 00
4400 1098 A00	4400 LA04 - 00
4400 1099 A00	4400 LA05 - 00
4400 1100 A00	4400 LA06 - 00
4400 1104 A00	4400 LA07 - 00
4400 1105 A00	4400 LA08 - 00
4400 1106 A00	4400 LA09 - 00
4400 1201 A00	4400 LA10 - 00
4400 1400 A00	4400 MA01 A00
4400 A094 - 00	4400 MA02 A00
4400 A095 - 00	4400 PL01 A00
4400 A096 - 00	4400 PL02 A00
4400 A097 - 00	4400 Q417 A00
4400 A098 - 00	4400 S417 A00
4400 A099 - 00	4400 SO02 A00
4400 A100 - 00	
4400 A104 - 00	
4400 A105 - 00	
4400 A106 - 00	
4400 A113 - 00	
4400 A113 - L0	
4400 A201 - 00	
4400 A401 A00	
4400 A402 A00	
4400 A403 - 00	
4400 A701 - 00	
4400 AM01 A00	
4400 AS01 A00	
4400 B113 A00	
4400 A113 A00	
4400 B113 A00	
4400 A113 AL0	
4400 B113 A00	
4400 B300 - 00	
4400 B300 AB0	
4400 B401 A00	
4400 A401 A00	
4400 B401 A00	
4400 B402 A00	
4400 A402 A00	
4400 B402 A00	
4400 BA01 A00	
4400 BD01 - 00	
4400 BR01 A00	
4400 BR01 A00	
4400 SO02 A00	
4400 BR01 A00	
4400 SO01 A00	
4400 D403 A00	
4400 E417 A00	
4400 F417 A00	
4400 GE01 - 00	

Tango - 44

4400 1100 A00

Miscelatore lavabo 110 mm

Single lever washbasin mixer
Waschtisch-Einhandbatterie
Monomando lavabo
Mitigeur lavabo

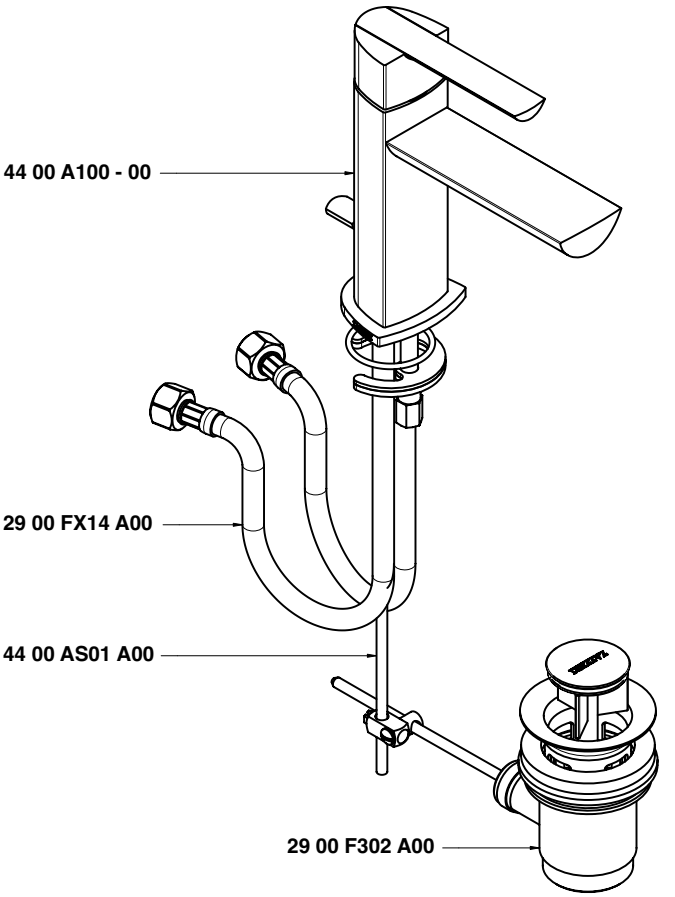

Condizioni di prova - Test conditions

Acqua calda - Hot water:	**60±2 °C**
Acqua fredda - Cold water:	**20±2 °C**
Classe areatore - Aerator class:	**V**

P [bar]	Q l/min
0,1	
0,2	
0,5	3,0
1,0	5,2
1,5	6,8
2,0	8,0
2,5	9,1
3,0	10,1
3,5	11,0
4,0	11,8
4,5	12,6
5,0	13,4

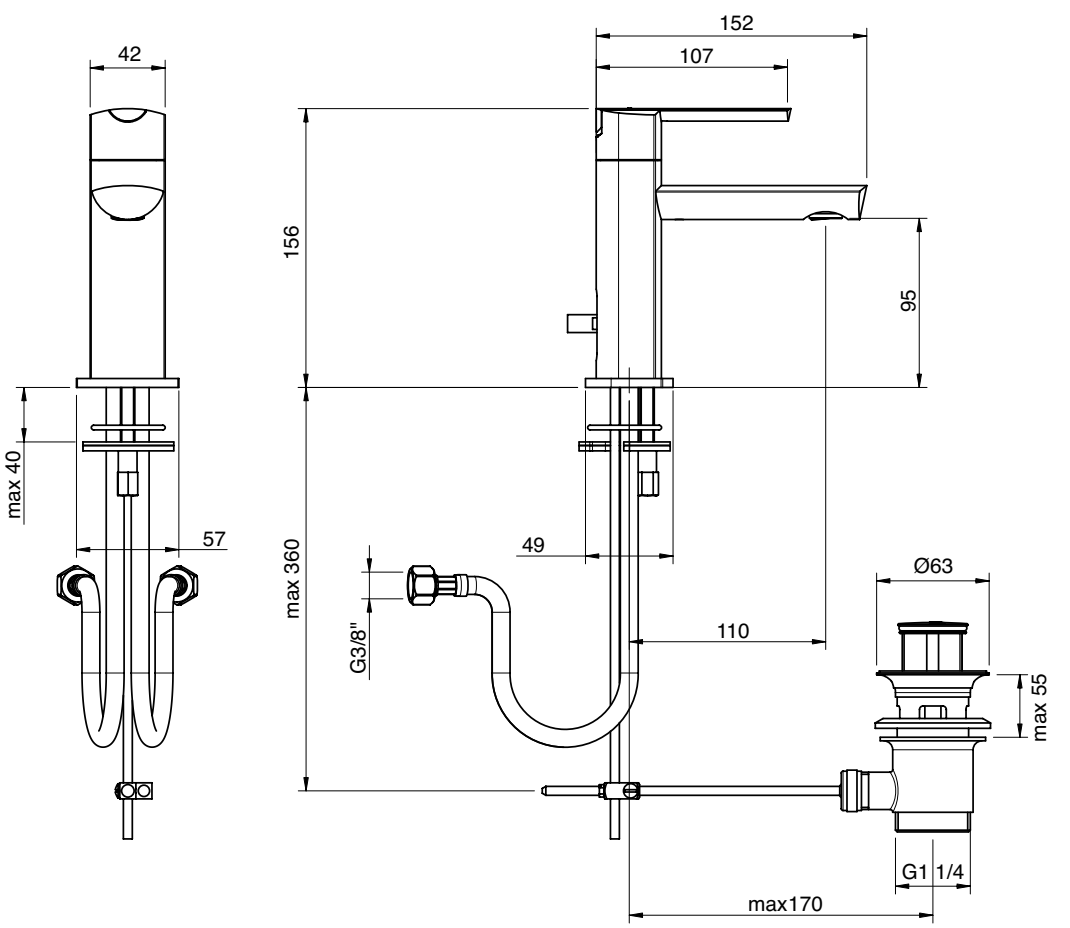

4400 1099 A00

Miscelatore lavabo 130 mm

Single lever washbasin mixer
Waschtisch-Einhandbatterie
Monomando lavabo
Mitigeur lavabo

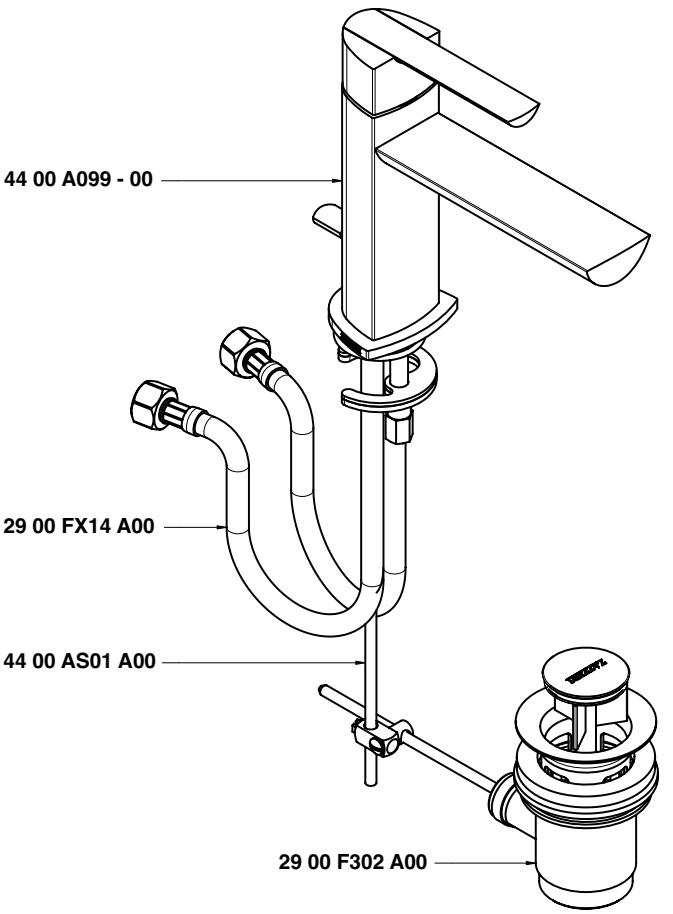

Condizioni di prova - Test conditions

Acqua calda - Hot water:	**60±2 °C**
Acqua fredda - Cold water:	**20±2 °C**
Classe areatore - Aerator class:	**V**

P [bar]	Q l/min
0,1	
0,2	
0,5	3,0
1,0	5,2
1,5	6,8
2,0	8,0
2,5	9,1
3,0	10,1
3,5	11,0
4,0	11,8
4,5	12,6
5,0	13,4

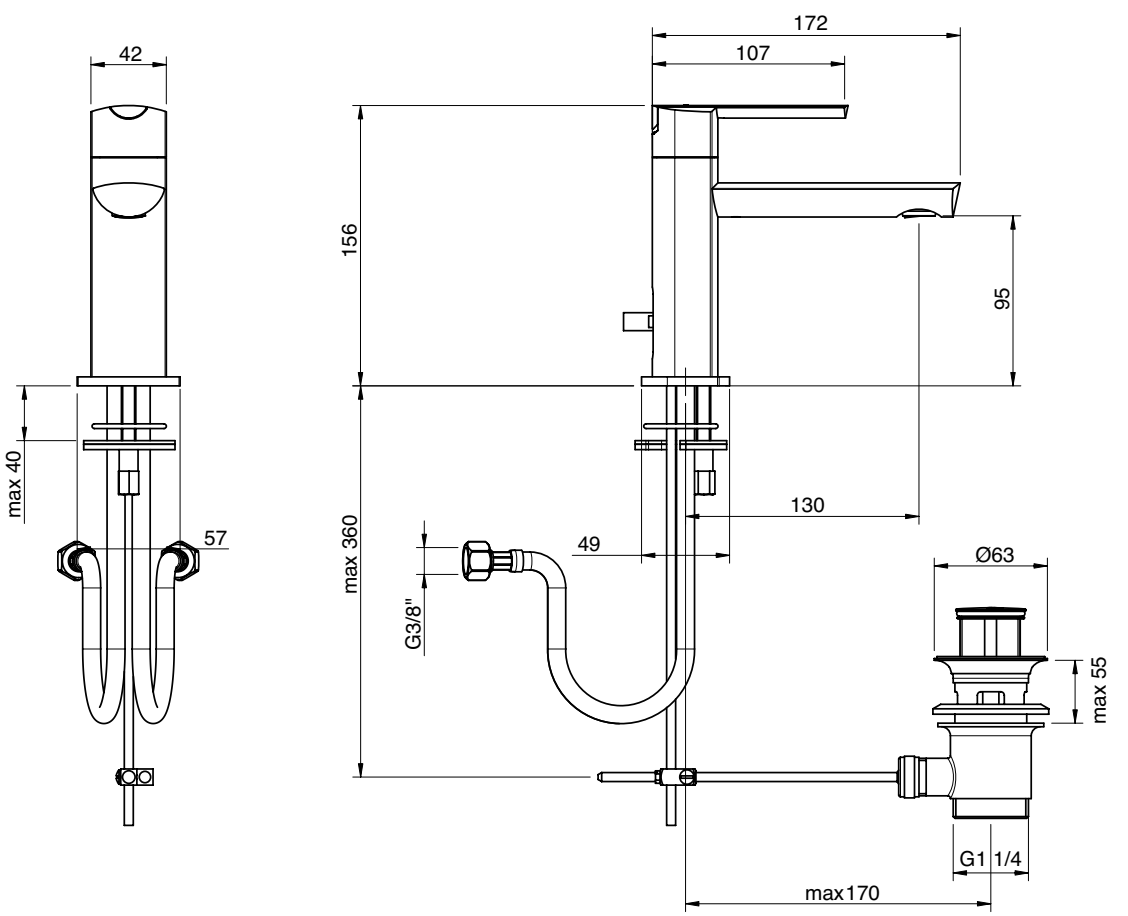

4400 1098 A00

Miscelatore lavabo 150 mm

Single lever washbasin mixer
Waschtisch-Einhandbatterie
Monomando lavabo
Mitigeur lavabo

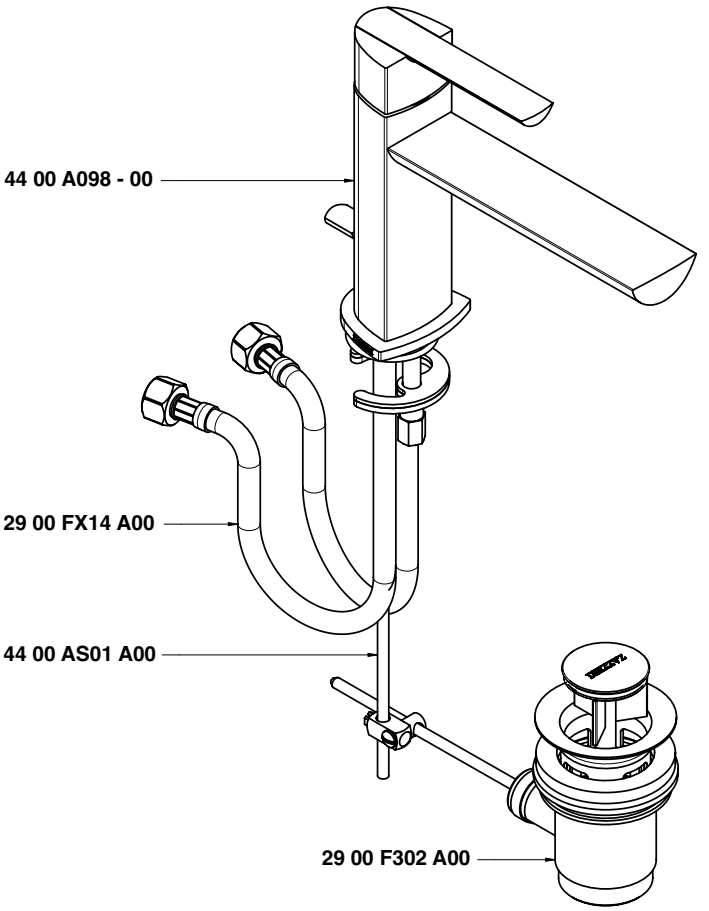

Condizioni di prova - Test conditions

Acqua calda - Hot water:	**60±2 °C**
Acqua fredda - Cold water:	**20±2 °C**
Classe areatore - Aerator class:	**D**

P [bar]	Q l/min
0,1	
0,2	
0,5	3,0
1,0	5,2
1,5	6,8
2,0	8,0
2,5	9,1
3,0	10,1
3,5	11,0
4,0	11,8
4,5	12,6
5,0	13,4

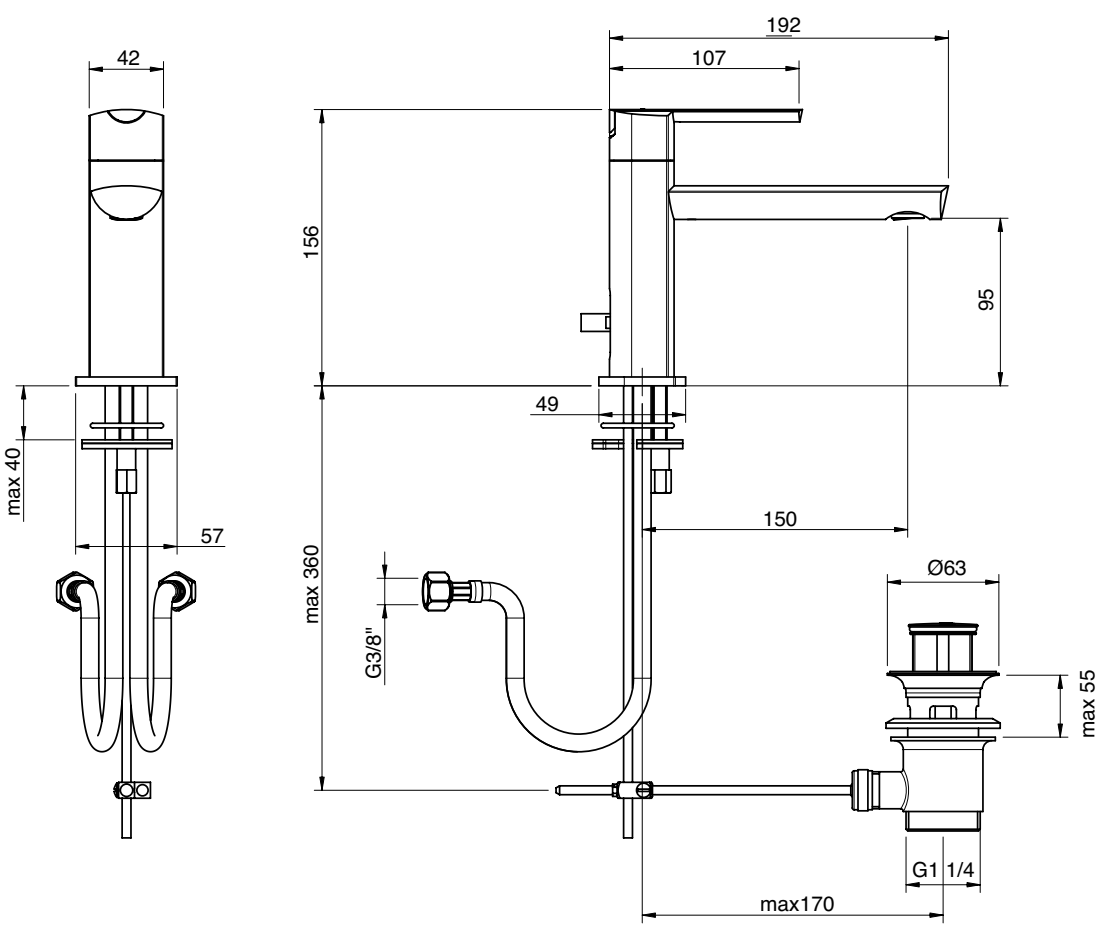

4400 1097 A00

Miscelatore lavabo medio 130 mm

Single lever washbasin mixer
Waschtisch-Einhandbatterie
Monomando lavabo
Mitigeur lavabo

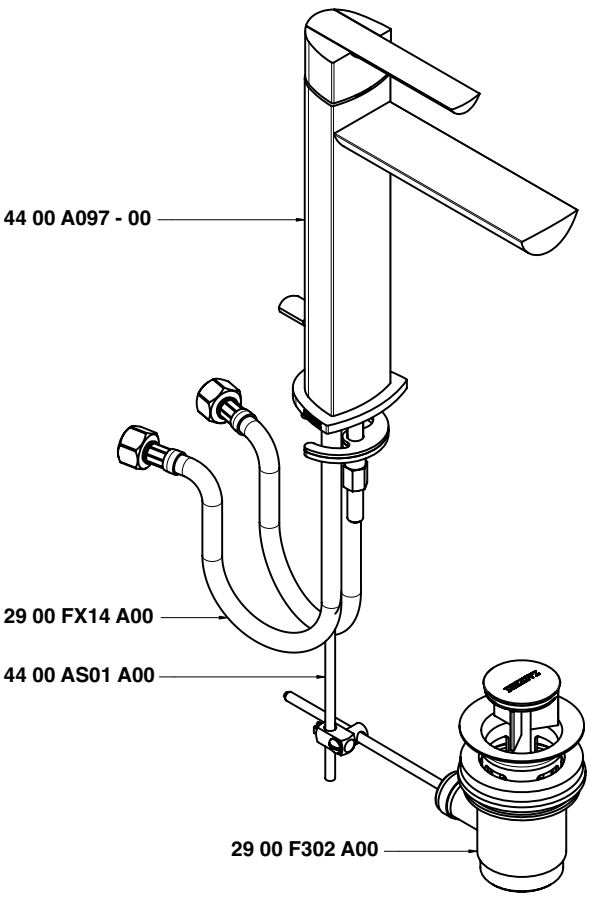

Condizioni di prova - Test conditions

Acqua calda - Hot water:	**60±2 °C**
Acqua fredda - Cold water:	**20±2 °C**
Classe areatore - Aerator class:	**D**

P [bar]	Q l/min
0,1	
0,2	
0,5	3,0
1,0	5,2
1,5	6,8
2,0	8,0
2,5	9,1
3,0	10,1
3,5	11,0
4,0	11,8
4,5	12,6
5,0	13,4

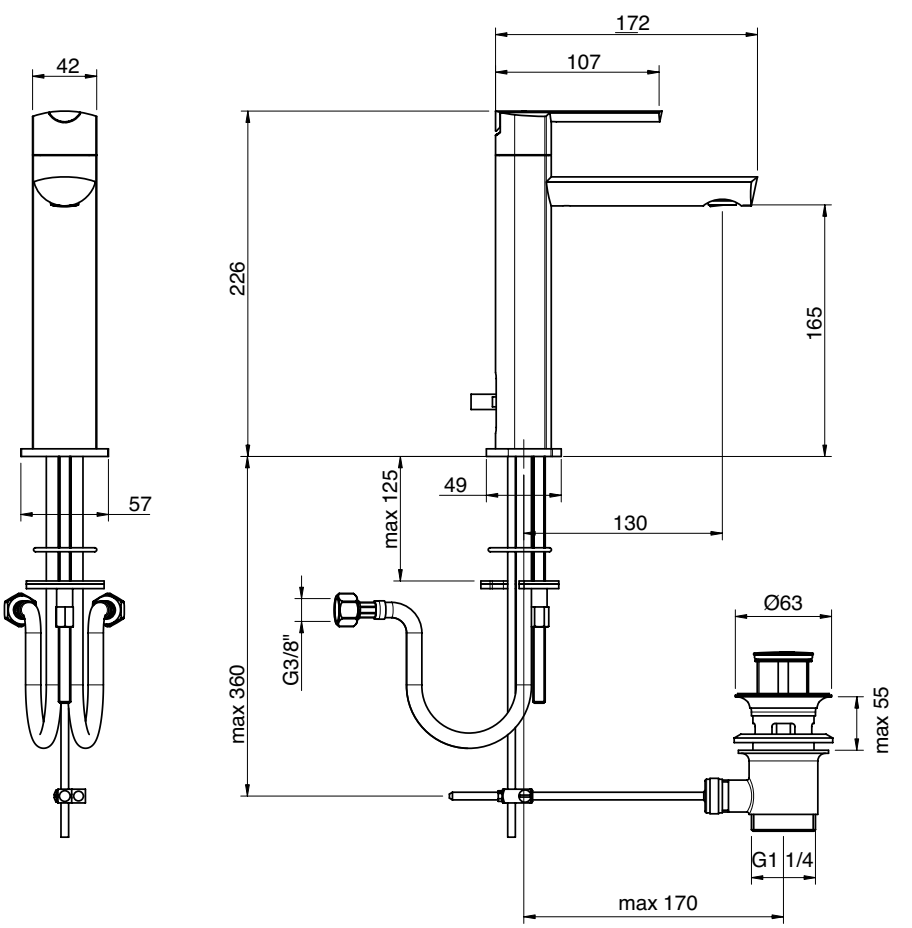

4400 1095 A00

Miscelatore lavabo medio 150 mm

Single lever washbasin mixer
Waschtisch-Einhandbatterie
Monomando lavabo
Mitigeur lavabo

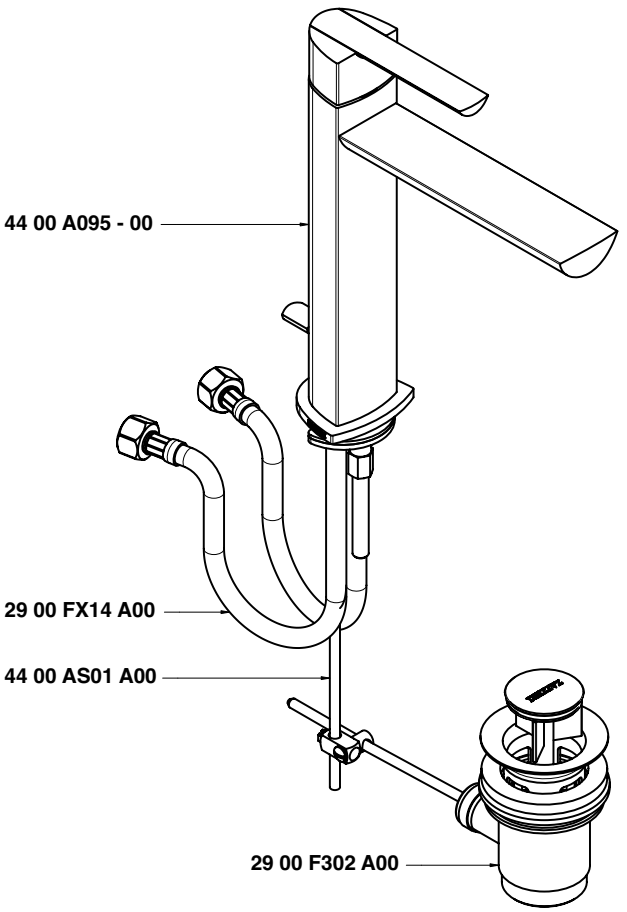

Condizioni di prova - Test conditions

Acqua calda - Hot water:	**60±2 °C**
Acqua fredda - Cold water:	**20±2 °C**
Classe areatore - Aerator class:	**D**

P [bar]	Q l/min
0,1	
0,2	
0,5	3,0
1,0	5,2
1,5	6,8
2,0	8,0
2,5	9,1
3,0	10,1
3,5	11,0
4,0	11,8
4,5	12,6
5,0	13,4

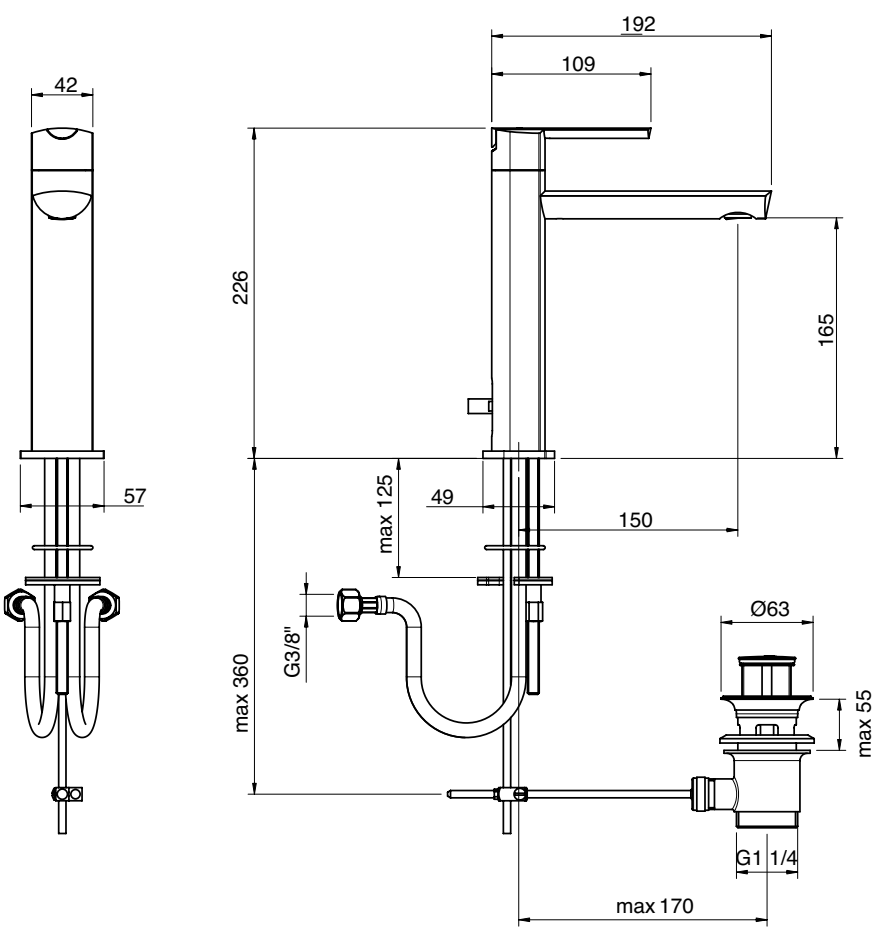

4400 1106 A00

Miscelatore lavabo senza scarico 110 mm

Single lever washbasin mixer without plug
Waschtisch-Einhandbatterie ohne Ablauf
Monomando lavabo sin desagüe
Mitigeur lavabo sans bonde vidange

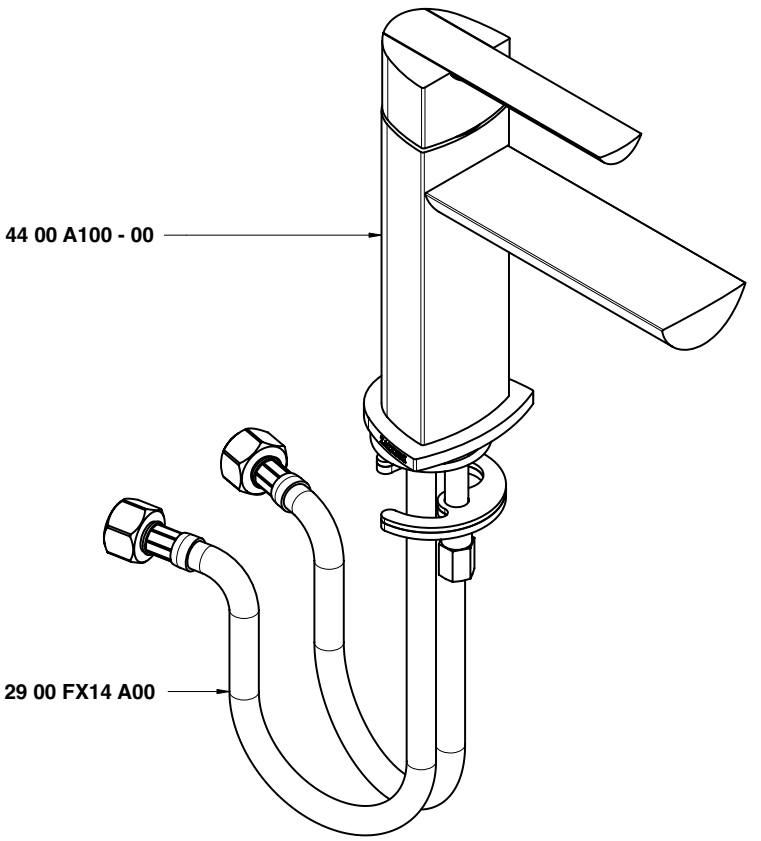

Condizioni di prova - Test conditions

Acqua calda - Hot water:	**60±2 °C**
Acqua fredda - Cold water:	**20±2 °C**
Classe areatore - Aerator class:	**D**

P [bar]	Q l/min
0,1	
0,2	
0,5	3,0
1,0	5,2
1,5	6,8
2,0	8,0
2,5	9,1
3,0	10,1
3,5	11,0
4,0	11,8
4,5	12,6
5,0	13,4

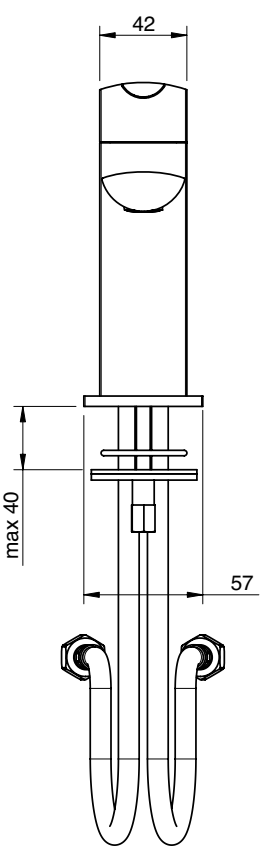

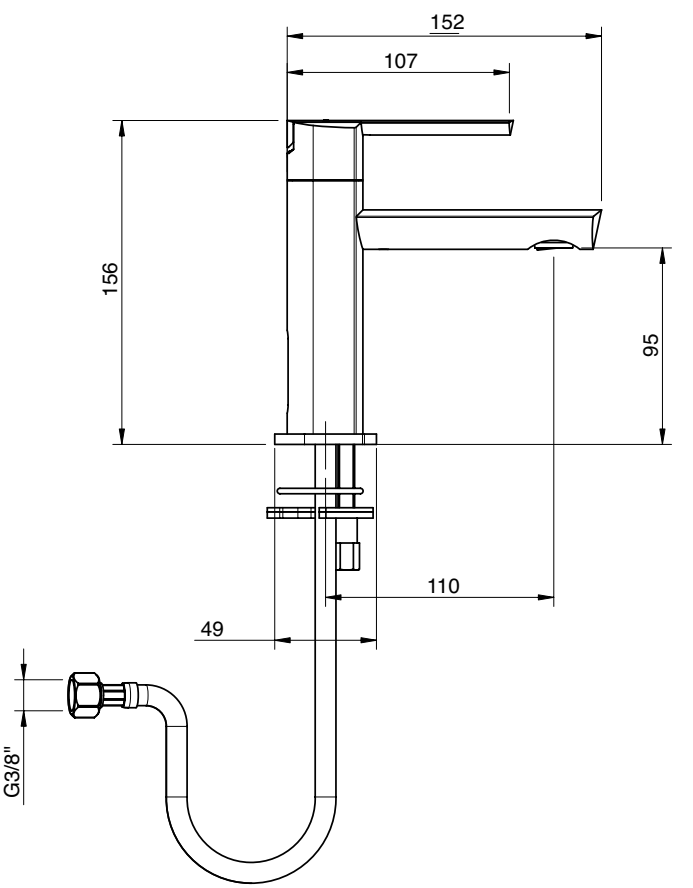

4400 1105 A00

Miscelatore lavabo senza scarico 130 mm

Single lever washbasin mixer without plug
Waschtisch-Einhandbatterie ohne Ablauf
Monomando lavabo sin desagüe
Mitigeur lavabo sans bonde vidange

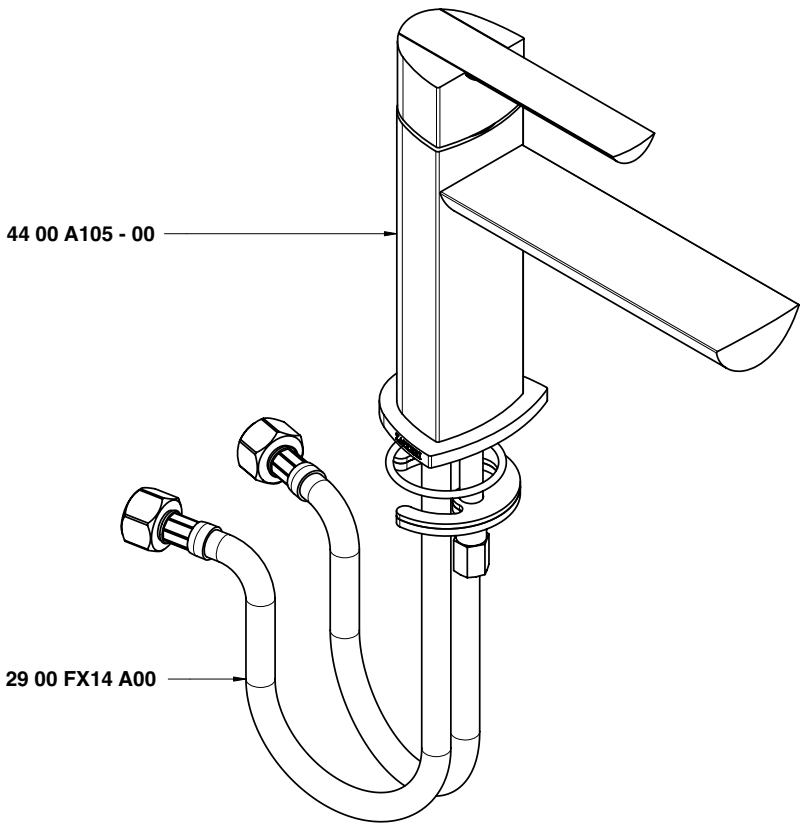

Condizioni di prova - Test conditions

Acqua calda - Hot water:	**60±2 °C**
Acqua fredda - Cold water:	**20±2 °C**
Classe areatore - Aerator class:	**D**

P [bar]	Q l/min
0,1	
0,2	
0,5	3,0
1,0	5,2
1,5	6,8
2,0	8,0
2,5	9,1
3,0	10,1
3,5	11,0
4,0	11,8
4,5	12,6
5,0	13,4

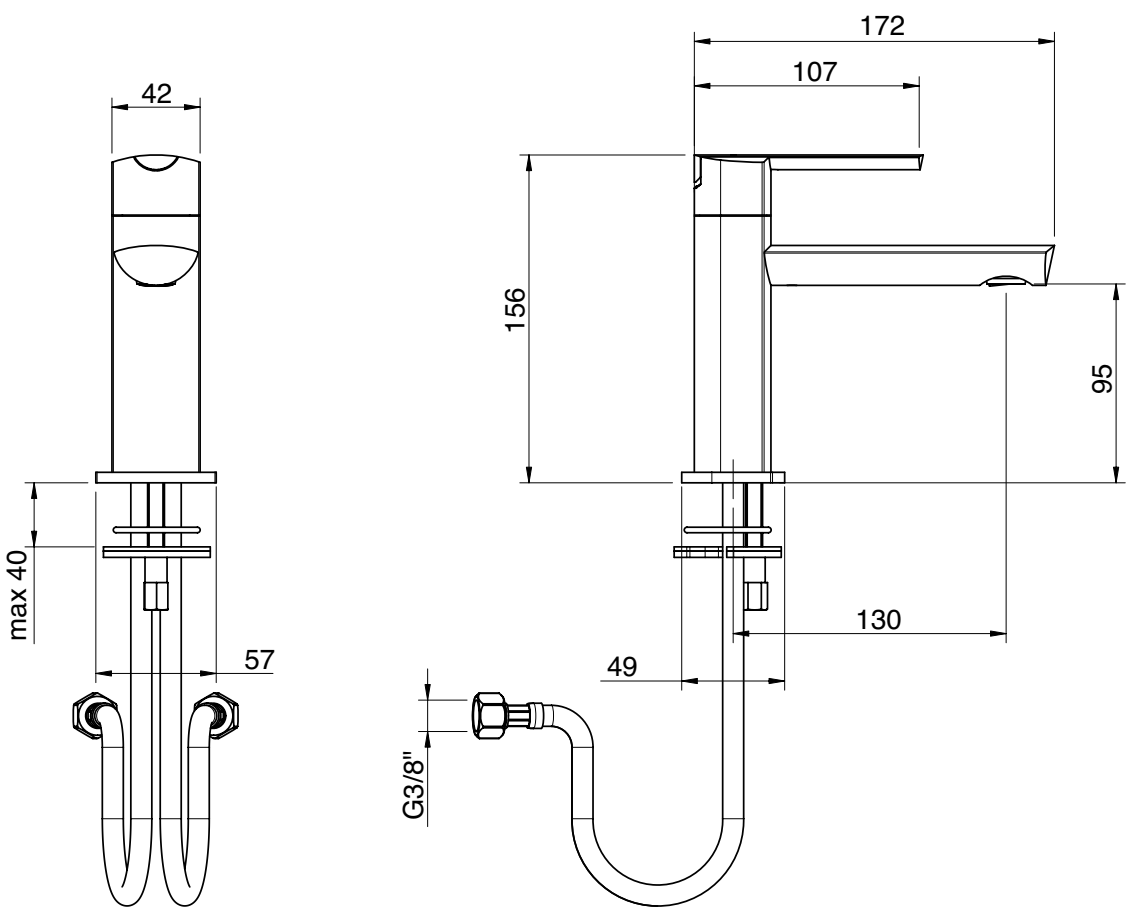

4400 1104 A00

Miscelatore lavabo senza scarico 150 mm

Single lever washbasin mixer without plug
Waschtisch-Einhandbatterie ohne Ablauf
Monomando lavabo sin desagüe
Mitigeur lavabo sans bonde vidange

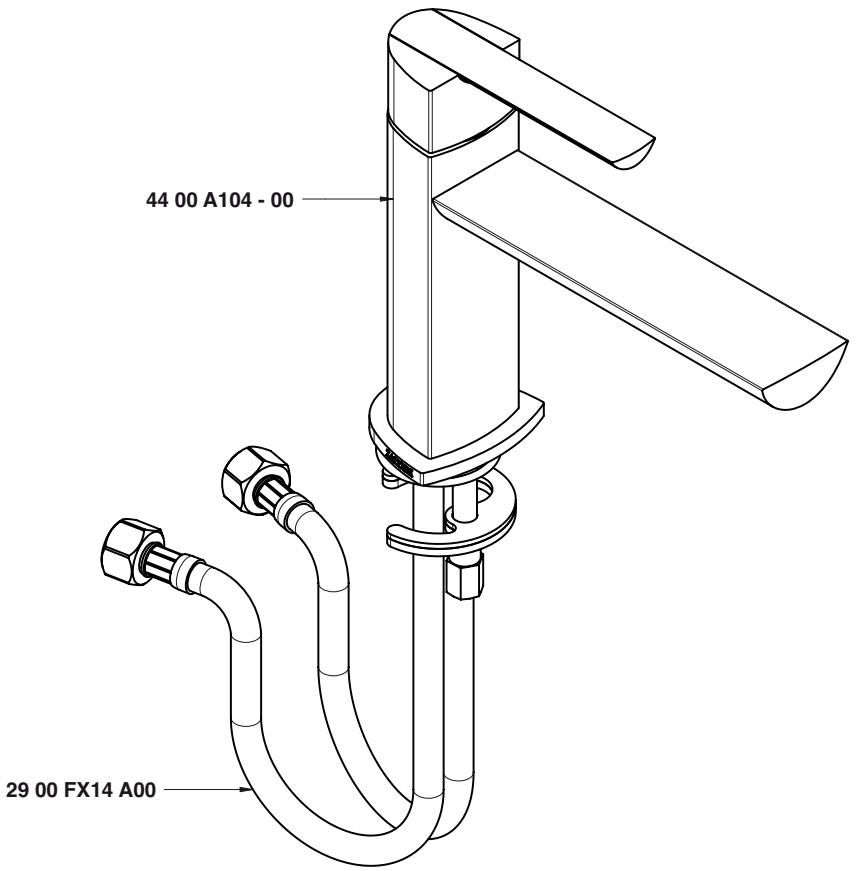

Condizioni di prova - Test conditions

Acqua calda - Hot water:	**60±2 °C**
Acqua fredda - Cold water:	**20±2 °C**
Classe areatore - Aerator class:	**D**

P [bar]	Q l/min
0,1	
0,2	
0,5	3,0
1,0	5,2
1,5	6,8
2,0	8,0
2,5	9,1
3,0	10,1
3,5	11,0
4,0	11,8
4,5	12,6
5,0	13,4

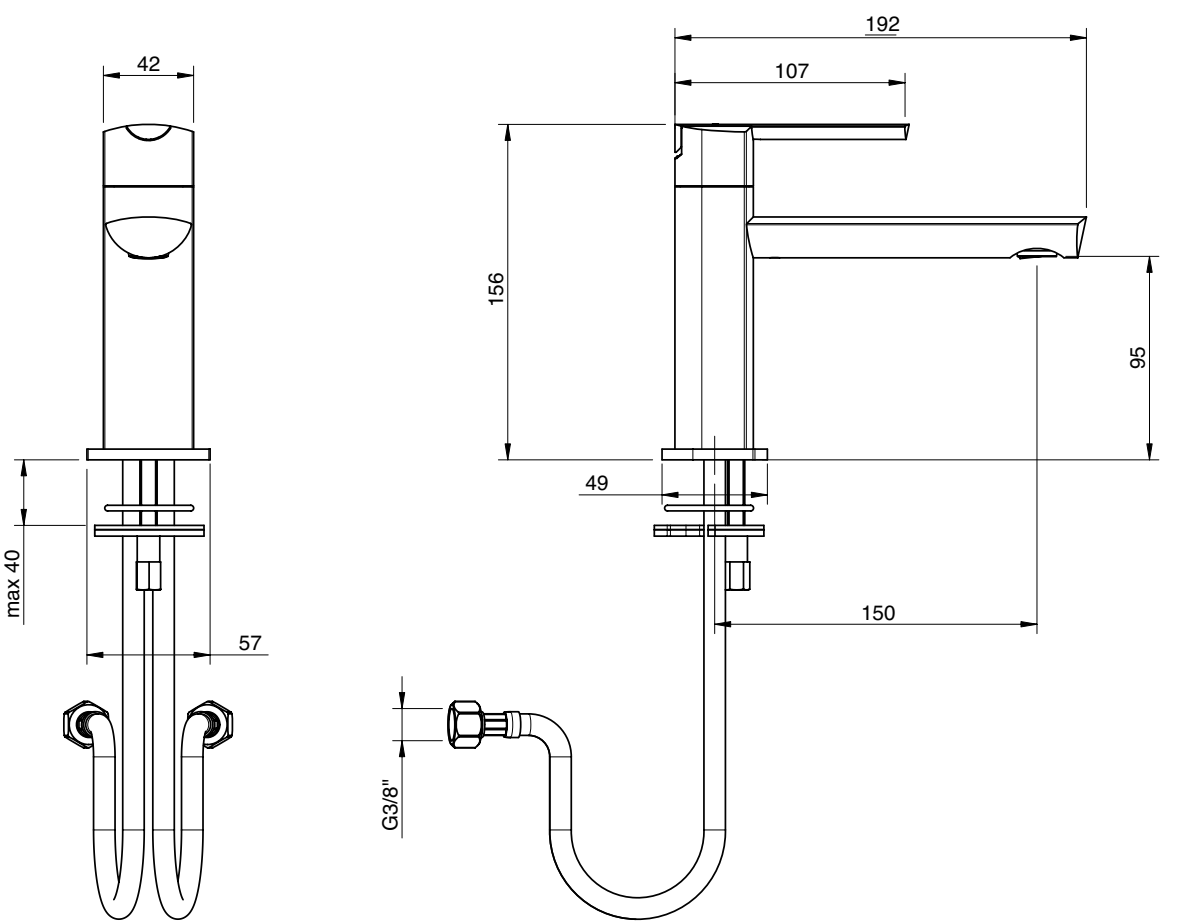

4400 1094 A00

Miscelatore lavabo medio senza scarico 130 mm

Single lever washbasin mixer without plug
Waschtisch-Einhandbatterie ohne Ablauf
Monomando lavabo sin desagüe
Mitigeur lavabo sans bonde vidange

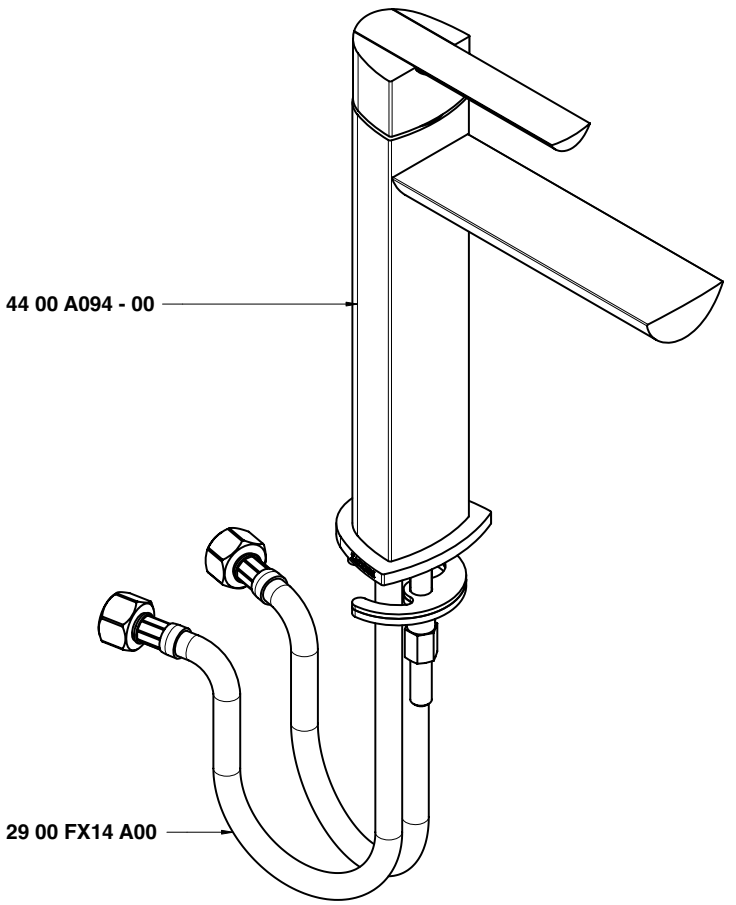

Condizioni di prova - Test conditions

Acqua calda - Hot water:	**60±2 °C**
Acqua fredda - Cold water:	**20±2 °C**
Classe areatore - Aerator class:	**D**

P [bar]	Q l/min
0,1	
0,2	
0,5	3,0
1,0	5,2
1,5	6,8
2,0	8,0
2,5	9,1
3,0	10,1
3,5	11,0
4,0	11,8
4,5	12,6
5,0	13,4

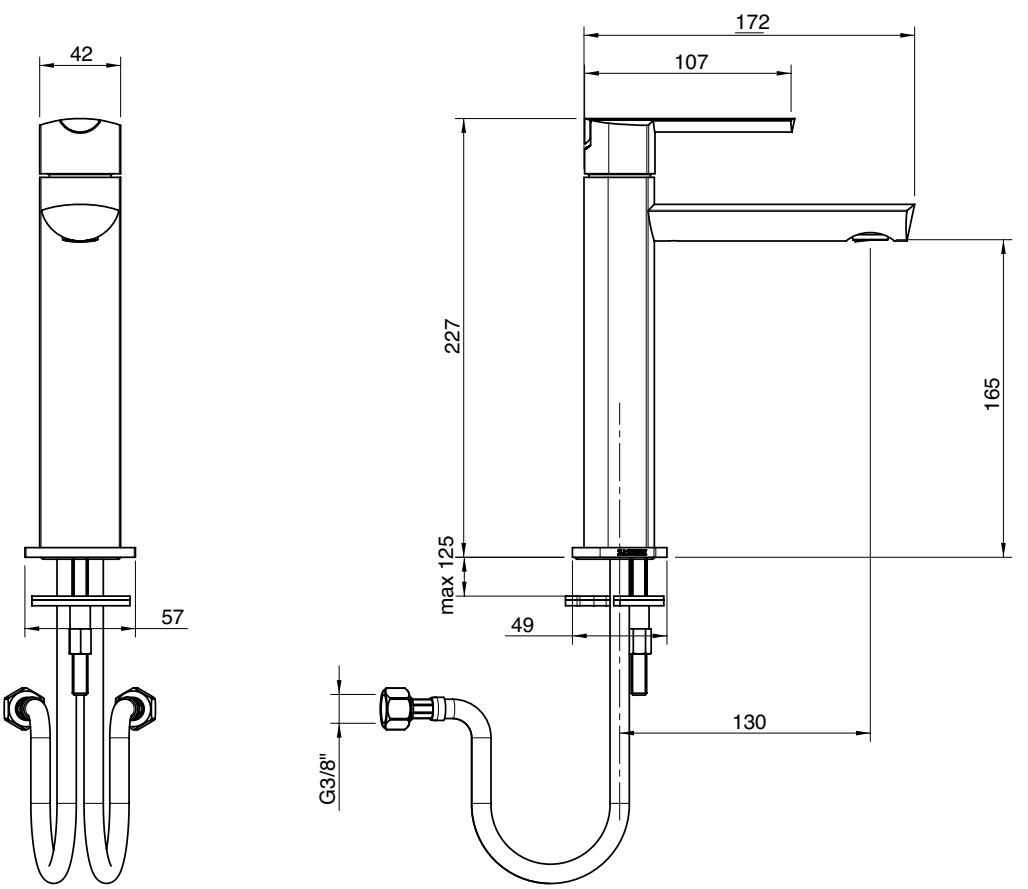

4400 1096 A00

Miscelatore lavabo medio senza scarico 150 mm

Single lever washbasin mixer without plug
Waschtisch-Einhandbatterie ohne Ablauf
Monomando lavabo sin desagüe
Mitigeur lavabo sans bonde vidange

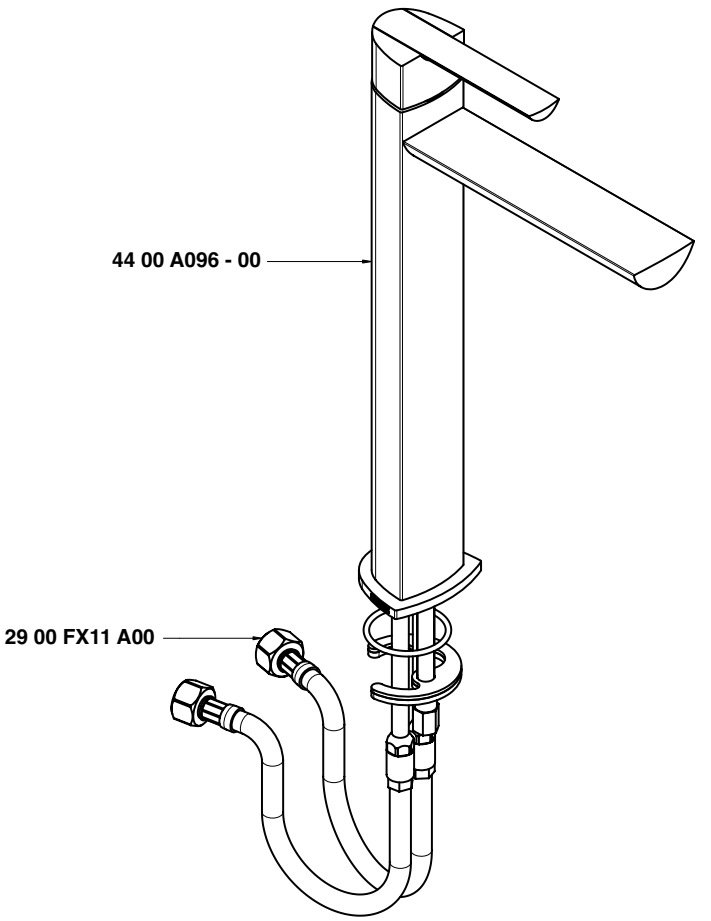

Condizioni di prova - Test conditions

Acqua calda - Hot water:	**60±2 °C**
Acqua fredda - Cold water:	**20±2 °C**
Classe areatore - Aerator class:	**D**

P [bar]	Q l/min
0,1	
0,2	
0,5	3,0
1,0	5,2
1,5	6,8
2,0	8,0
2,5	9,1
3,0	10,1
3,5	11,0
4,0	11,8
4,5	12,6
5,0	13,4

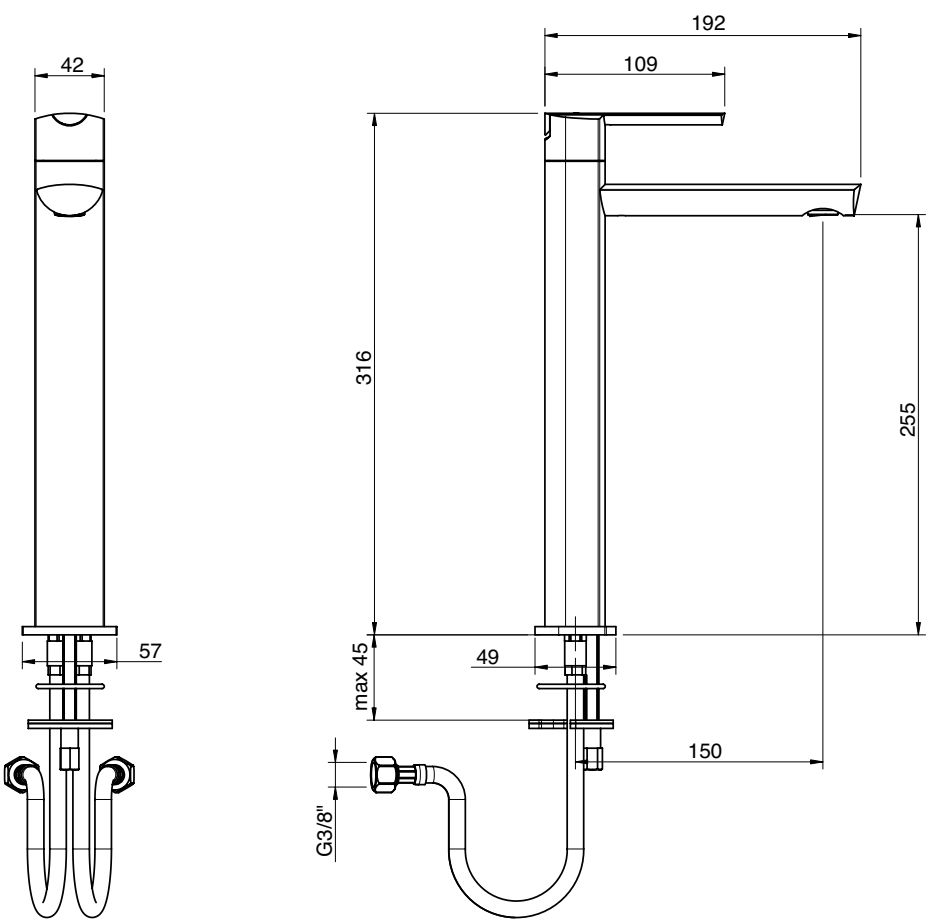

A 4400 B113 A00
+
B 4400 A113 A00

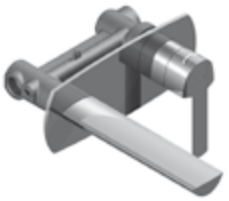

Miscelatore lavabo ad incasso completo getto 180 mm

Built-in washbasin set
Wand-Waschtischbatterie UP-Mont.
Batería lavabo de empotrar
Mitigeur lavabo à encastrer

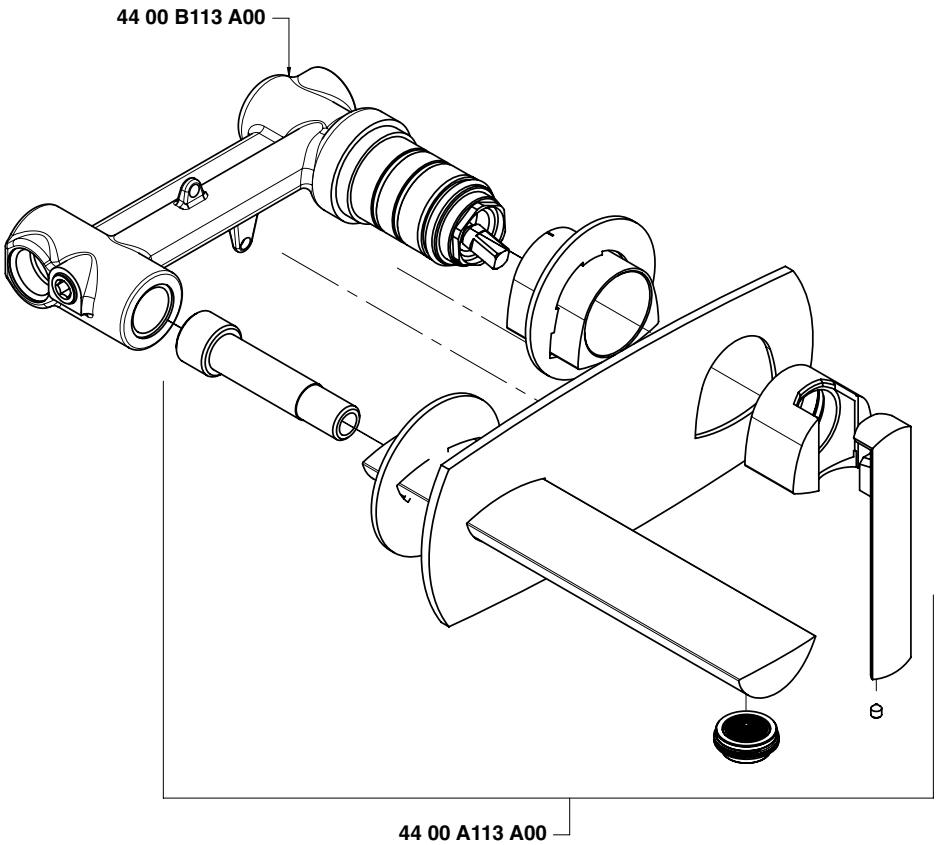

Condizioni di prova - Test conditions

Acqua calda - Hot water:	**60±2 °C**
Acqua fredda - Cold water:	**20±2 °C**
Classe areatore - Aerator class:	**D**

P [bar]	Q l/min
0,1	
0,2	
0,5	3,0
1,0	5,2
1,5	6,7
2,0	8,0
2,5	9,0
3,0	10,0
3,5	10,8
4,0	11,6
4,5	12,3
5,0	13,0

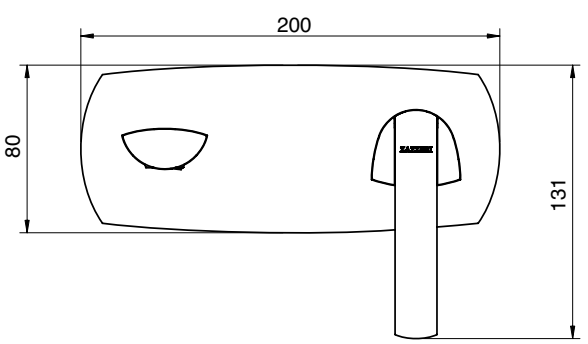

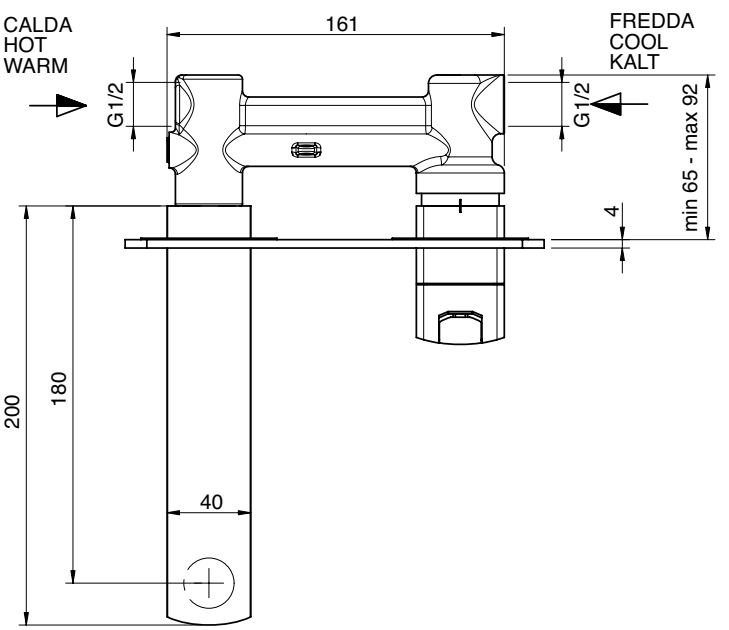

A 4400 B113 A00
+
B 4400 A113 AL0

Miscelatore lavabo ad incasso completo getto 2400 mm

Built-in washbasin set
Wand-Waschtischbatterie UP-Mont.
Batería lavabo de empotrar
Mitigeur lavabo à encastrer

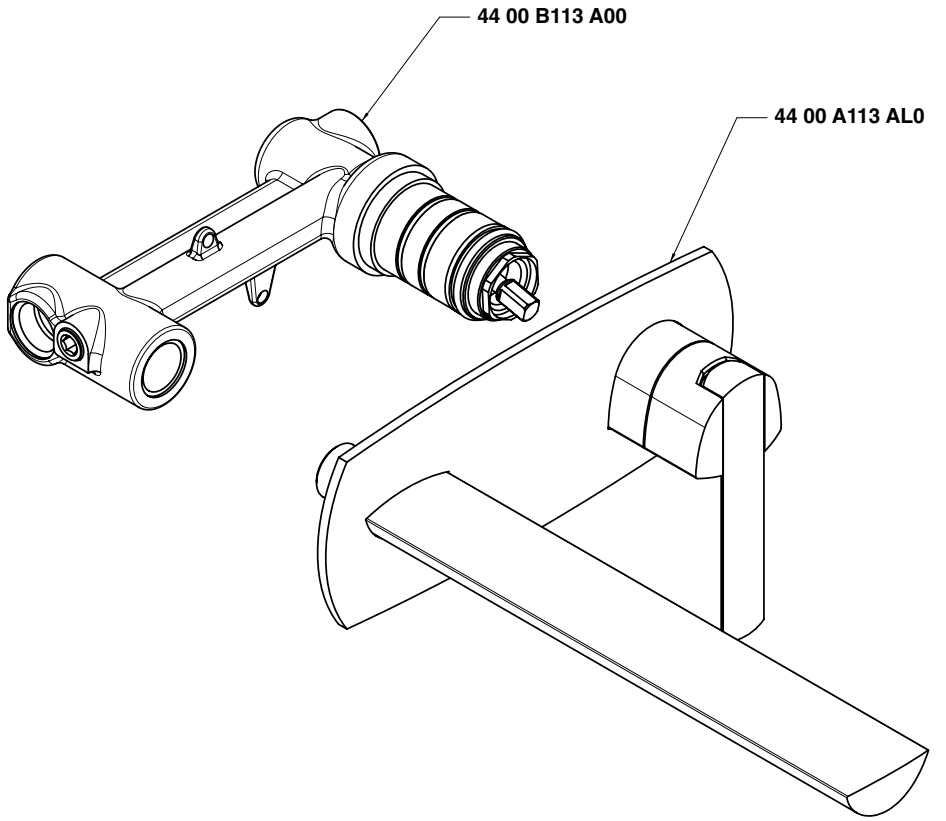

Condizioni di prova - Test conditions

Acqua calda - Hot water:	**60±2 °C**
Acqua fredda - Cold water:	**20±2 °C**
Classe areatore - Aerator class:	**D**

P [bar]	Q l/min
0,1	
0,2	
0,5	3,0
1,0	5,2
1,5	6,7
2,0	8,0
2,5	9,0
3,0	10,0
3,5	10,8
4,0	11,6
4,5	12,3
5,0	13,0

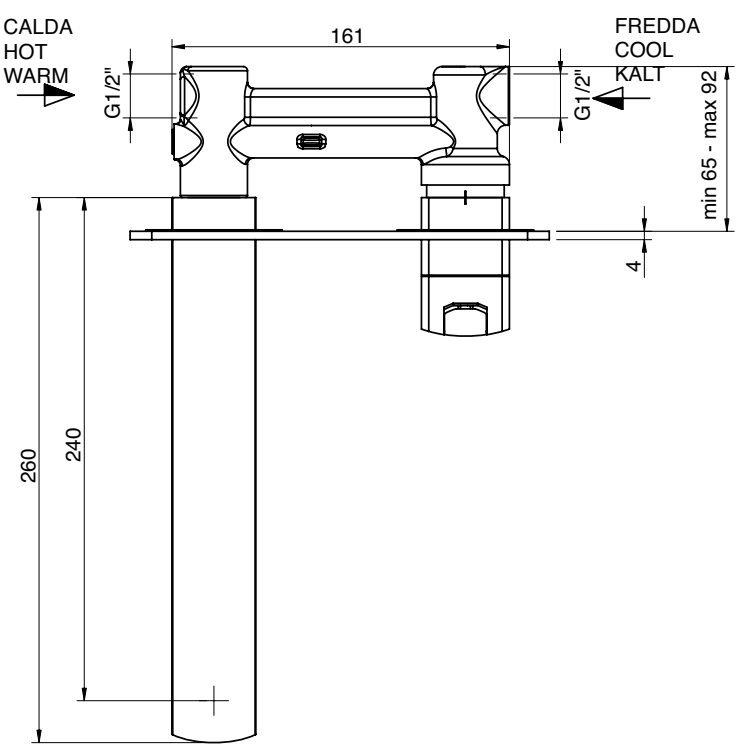

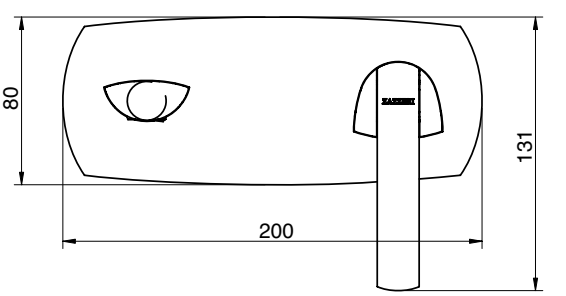

4400 1201 A00

Miscelatore bidet

Single lever bidet mixer
Bidet-Einhandbatterie
Monomando bidet
Mitigeur bidet

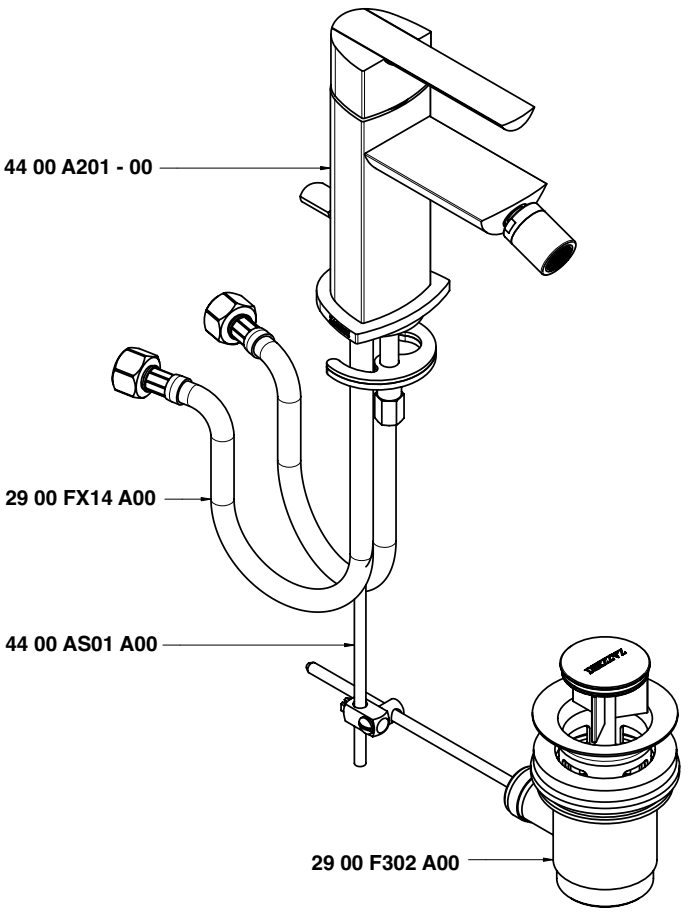

Condizioni di prova - Test conditions

Acqua calda - Hot water:	**60±2 °C**
Acqua fredda - Cold water:	**20±2 °C**
Classe areatore - Aerator class:	**D**

P [bar]	Q l/min
0,1	
0,2	
0,5	2,7
1,0	4,8
1,5	6,2
2,0	7,4
2,5	8,4
3,0	9,3
3,5	10,0
4,0	10,8
4,5	11,6
5,0	12,2

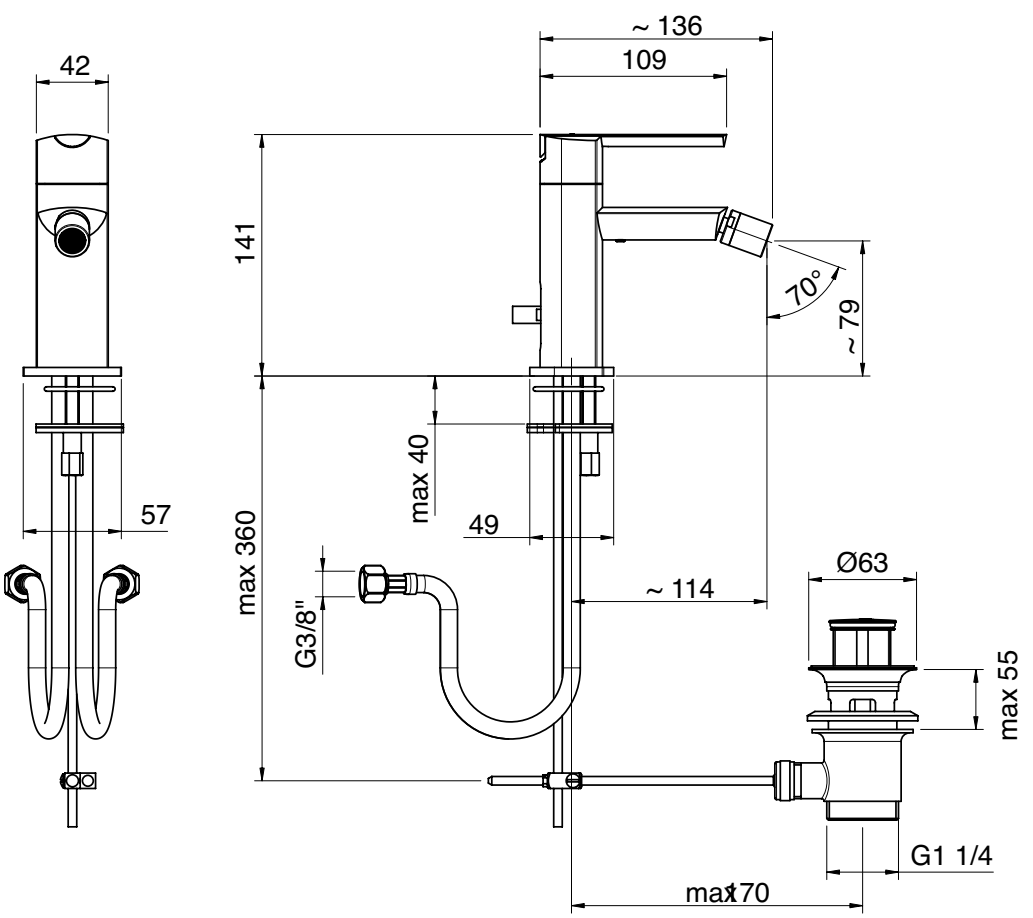

4400 1400 A00

Miscelatore vasca esterno duplex 1/2"

Single lever bathtub mixer
Wannen-Einhandbatterie
Monomando bañera
Mitigeur bain/douche

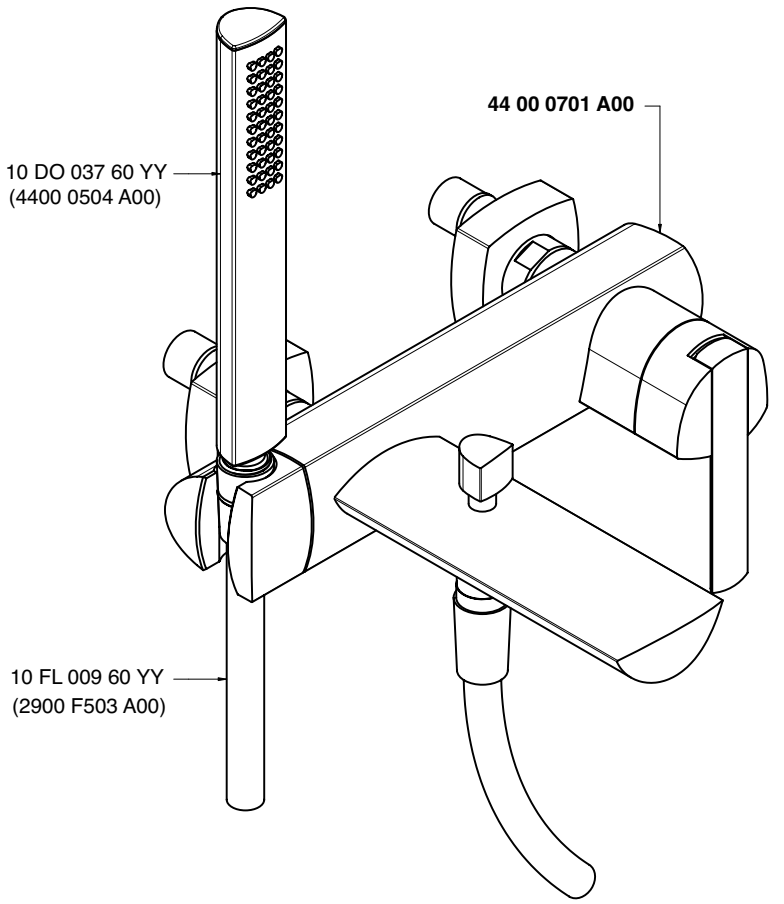

Monocomando vasca - Bathtub mixer
Condizioni di prova - Test conditions

Acqua calda - Hot water: **60±2 °C**
Acqua fredda - Cold water: **20±2 °C**
Classe areatore - Aerator class: **D**

P [bar]	Q l/min
0,1	
0,2	
0,5	6,0
1,0	10,5
1,5	13,0
2,0	15,7
2,5	17,0
3,0	19,0
3,5	20,5
4,0	22,5
4,5	24,0
5,0	25,5

Doccetta - Hand shower
Condizioni di prova - Test conditions

Acqua calda - Hot water: **60±2 °C**
Acqua fredda - Cold water: **20±2 °C**

P [bar]	Q l/min
0,1	
0,2	
0,5	5,0
1,0	7,5
1,5	9,5
2,0	11,4
2,5	12,5
3,0	14,0
3,5	15,0
4,0	16,5
4,5	17,5
5,0	18,5

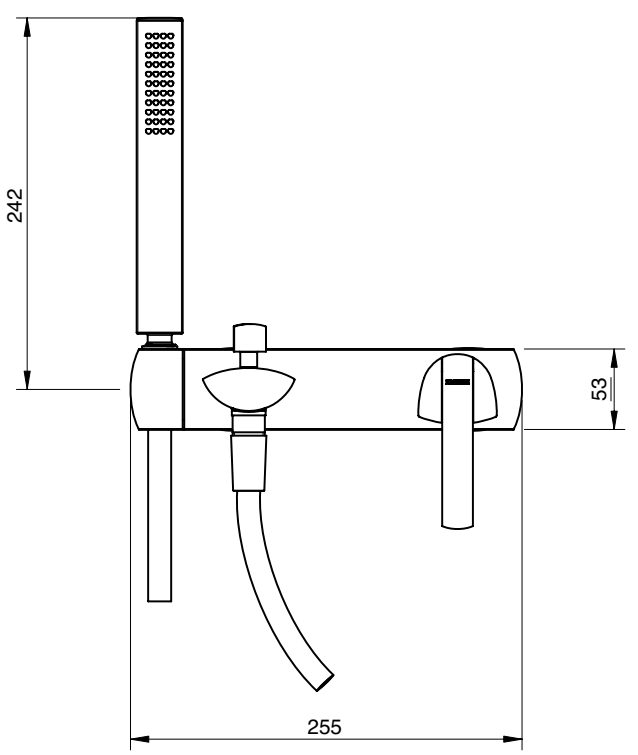

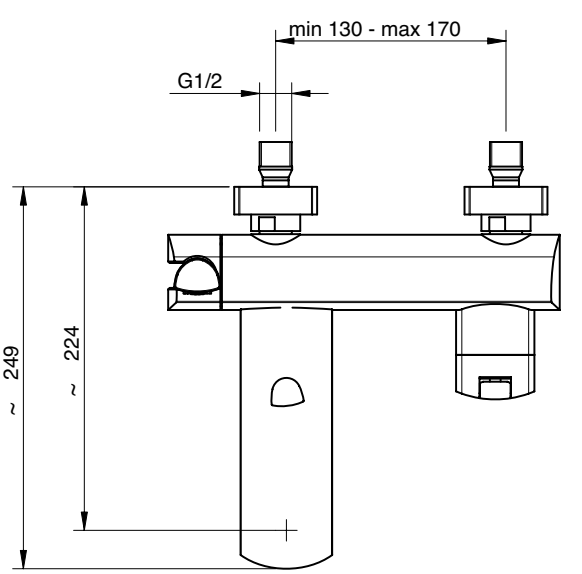

A 4400 i401 AB0 **A**

+

B 4400 i401 AA0 **B**

Miscelatore vasca ad incasso completo

Built-in bathtub set
Wannenbatterie UP-Mont.
Batería bañera empotrar
Mitigeur bain/douche à encastrer

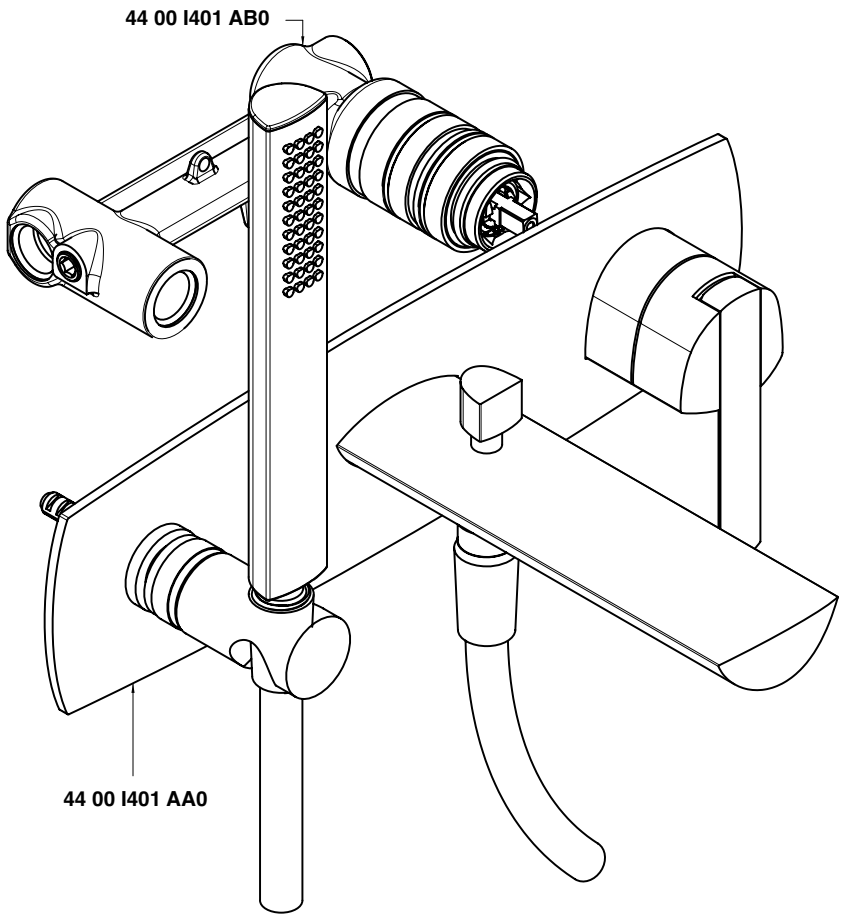

Monocomando vasca - Bathtub mixer
Condizioni di prova - Test conditions

Acqua calda - Hot water: **60±2 °C**
Acqua fredda - Cold water: **20±2 °C**
Classe areatore - Aerator class: **D**

P [bar]	Q l/min
0,1	
0,2	
0,5	4,8
1,0	8,5
1,5	11,1
2,0	13,2
2,5	14,9
3,0	16,4
3,5	17,9
4,0	19,2
4,5	20,4
5,0	21,6

Doccetta - Hand shower
Condizioni di prova - Test conditions

Acqua calda - Hot water: **60±2 °C**
Acqua fredda - Cold water: **20±2 °C**

P [bar]	Q l/min
0,1	
0,2	
0,5	4,0
1,0	7,5
1,5	9,0
2,0	11,0
2,5	12,1
3,0	13,9
3,5	15,0
4,0	16,2
4,5	17,1
5,0	18,0

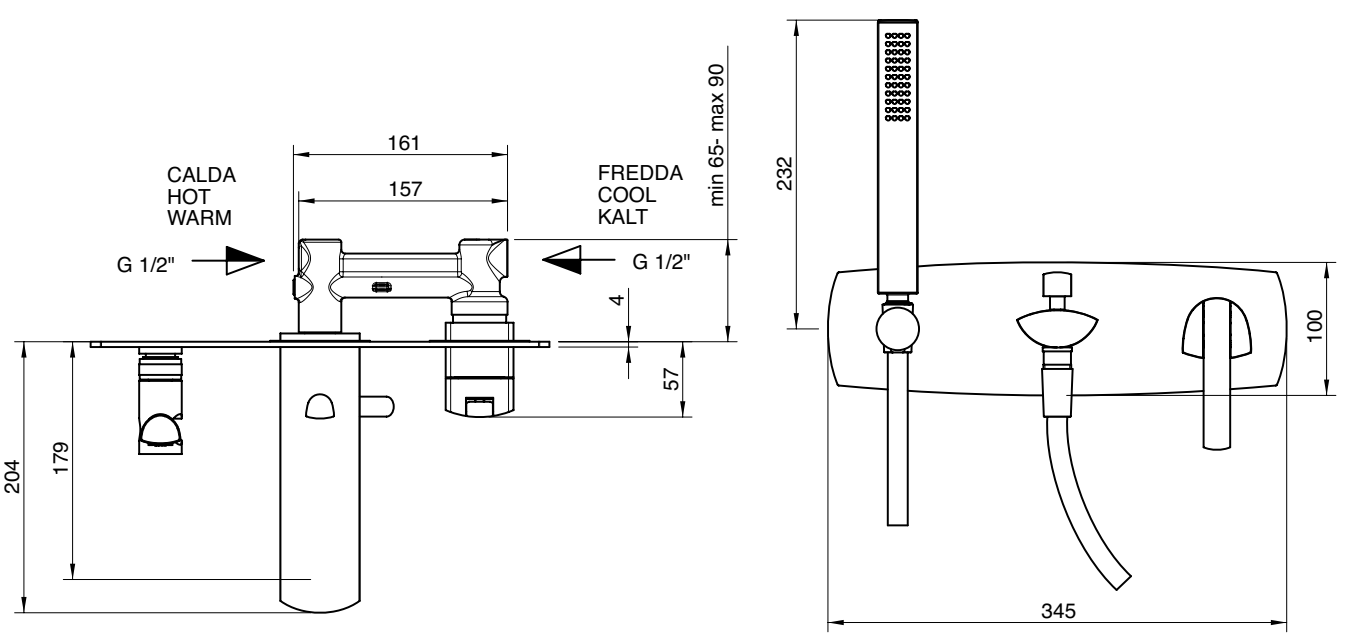

A **4400 B401 A00**
+
B **4400 A401 A00**

Miscelatore ad incasso con deviatore - completo

Concealed shower mixer with diverter
UP-Duschmischer mit Umsteller
Mezclador de ducha empotrado con inversor
Mitigeur douche encastré avec inverseur

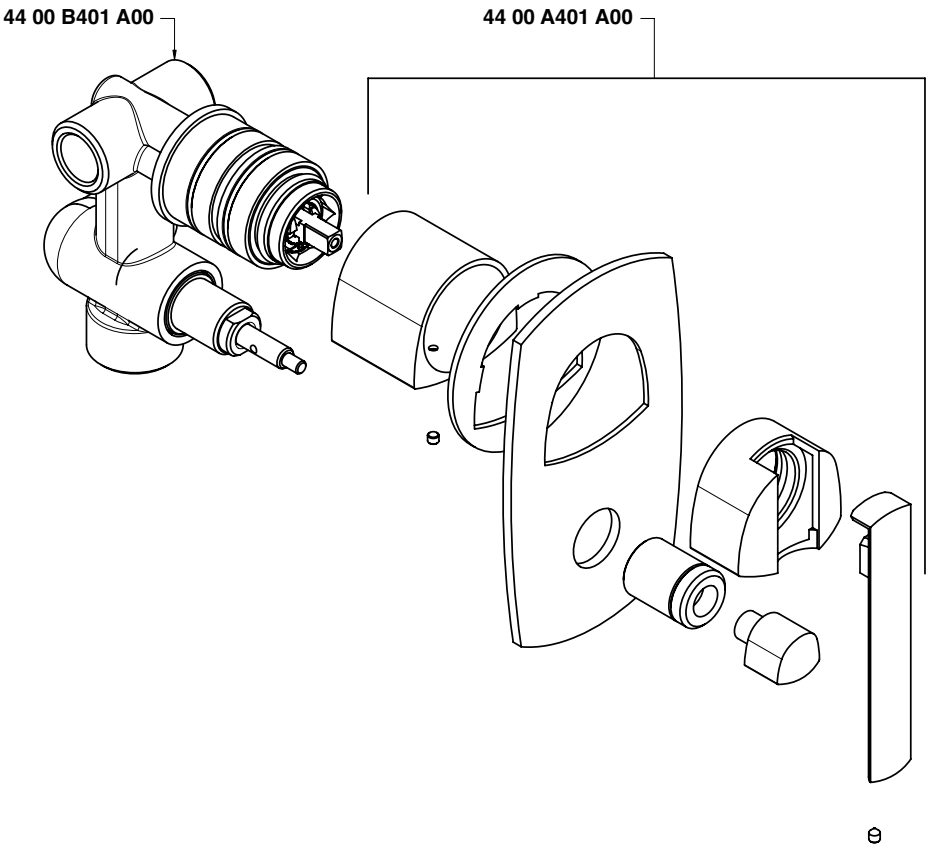

Uscita G 1/2" - Exit G 1/2"
Condizioni di prova - Test conditions
Acqua calda - Hot water: **60±2 °C**
Acqua fredda - Cold water: **20±2 °C**

P [bar]	Q l/min
0,1	
0,2	
0,5	11,3
1,0	15,9
1,5	19,4
2,0	22,4
2,5	25,0
3,0	27,5
3,5	29,7
4,0	31,8
4,5	33,8
5,0	35,5

Uscita G 3/4" - Exit G 3/4"
Condizioni di prova - Test conditions
Acqua calda - Hot water: **60±2 °C**
Acqua fredda - Cold water: **20±2 °C**

P [bar]	Q l/min
0,1	
0,2	
0,5	11,0
1,0	15,3
1,5	18,7
2,0	21,6
2,5	24,0
3,0	26,3
3,5	28,3
4,0	30,3
4,5	32,1
5,0	33,9

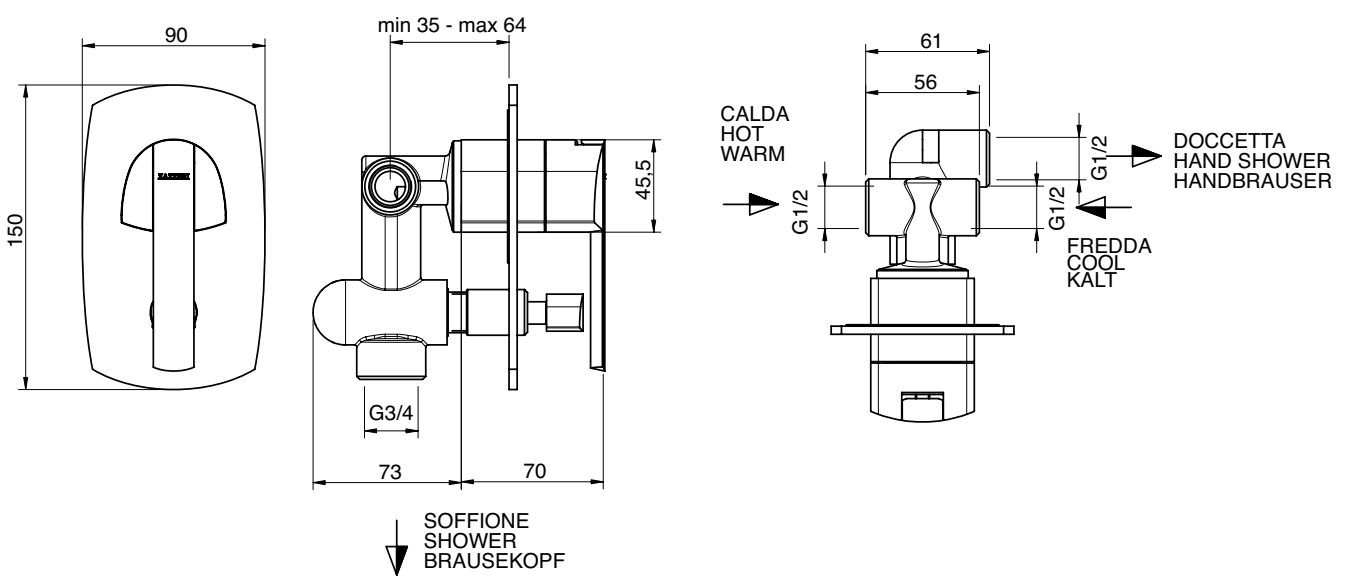

A 4400 B402 A00
+
B 4400 A402 A00

Miscelatore ad incasso completo

Concealed shower mixer
UP-Duschmischer
Mezclador de ducha empotrado
Mitigeur douche encastré

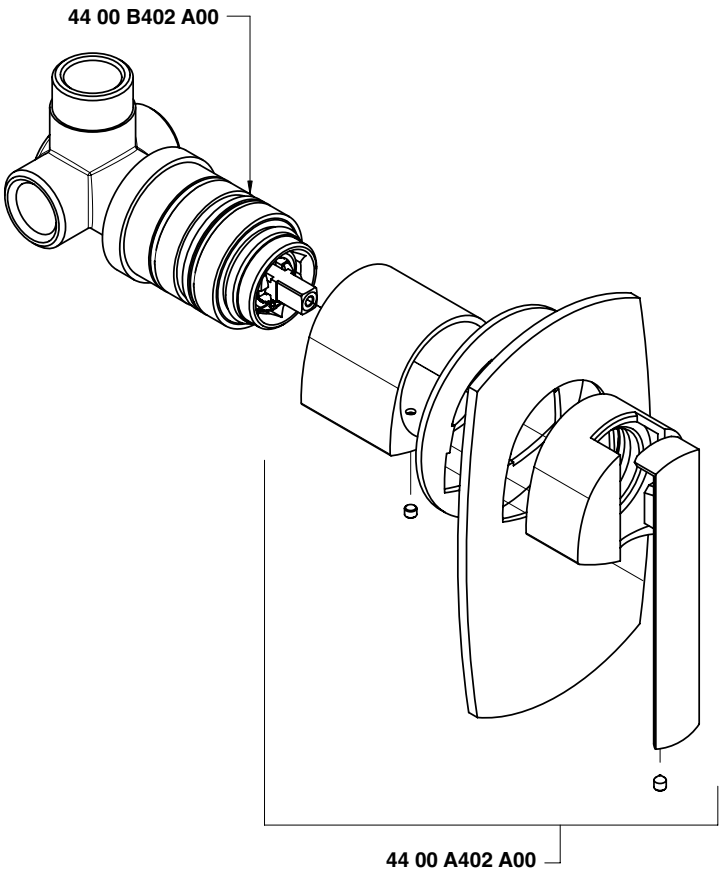

Condizioni di prova - Test conditions

Acqua calda - Hot water:	**60±2 °C**
Acqua fredda - Cold water:	**20±2 °C**
Classe areatore - Aerator class:	**D**

P [bar]	Q l/min
0,10	
0,20	
0,50	10,50
1,00	15,00
1,50	18,40
2,00	21,30
2,50	23,80
3,00	26,10
3,50	28,20
4,00	30,40
4,50	32,20
5,00	33,90

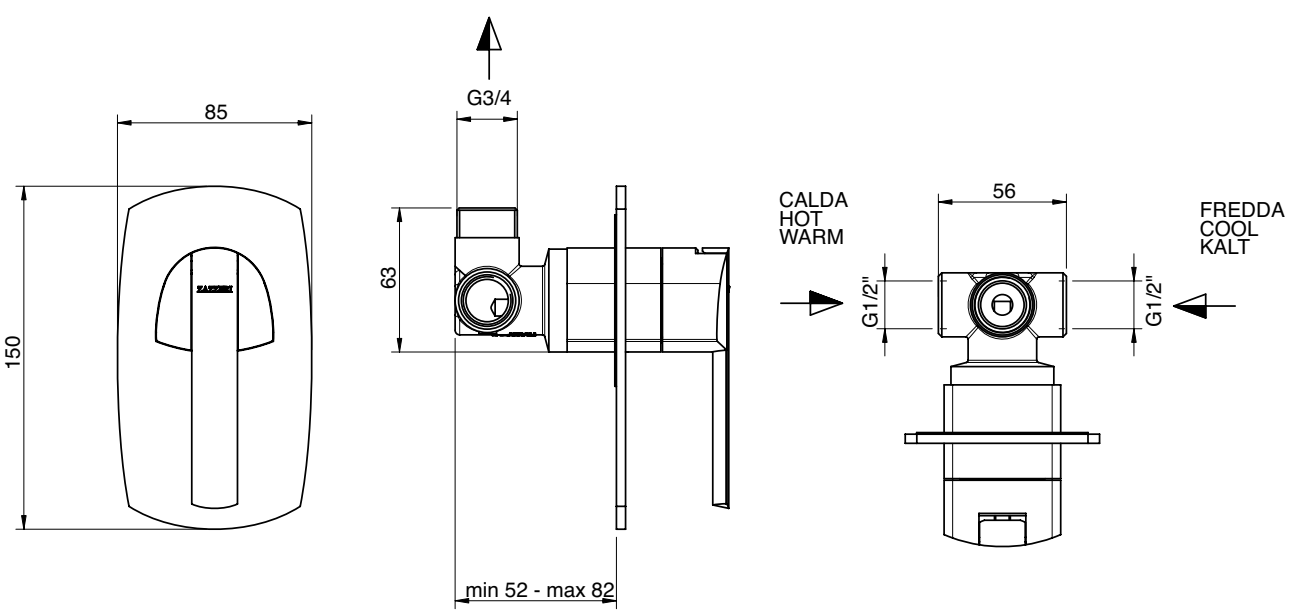

4400 0414 A00

Set doccia completo di presa acqua a muro

Shower set
Duschgarnitur
Juego de ducha
Garnitur de douche

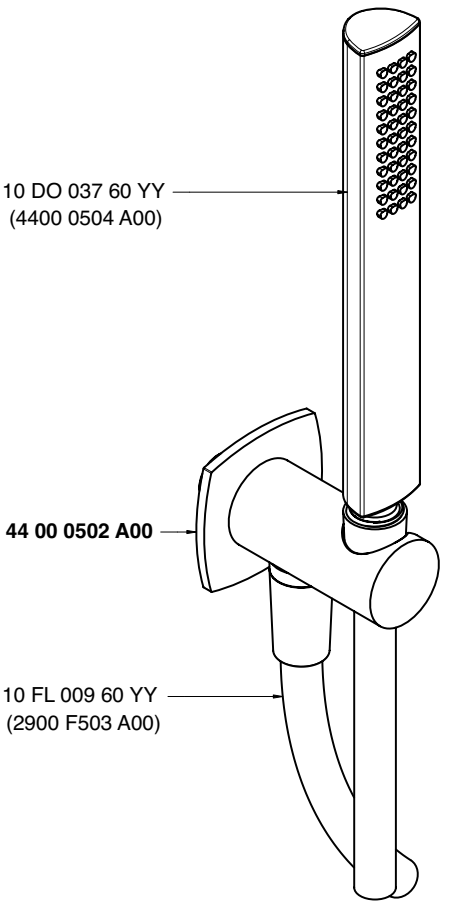

Condizioni di prova - Test conditions

Acqua calda - Hot water:	**60±2 °C**
Acqua fredda - Cold water:	**20±2 °C**
Classe areatore - Aerator class:	**D**

P [bar]	Q l/min
0,1	
0,2	
0,5	4,0
1,0	7,5
1,5	9,0
2,0	11,0
2,5	12,1
3,0	13,9
3,5	15,0
4,0	16,2
4,5	17,1
5,0	18,0

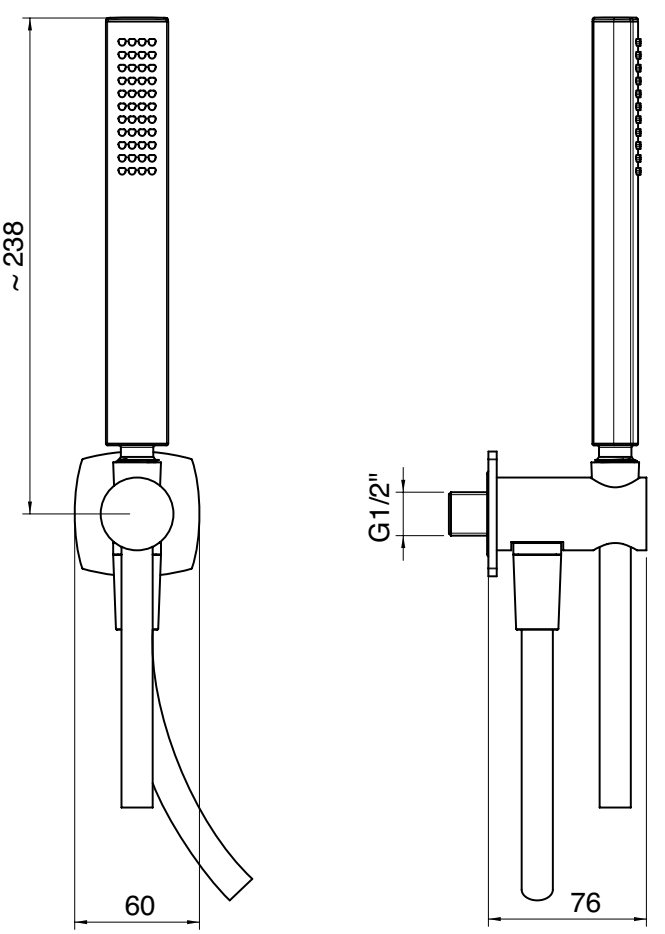

4400 Q417 A00

Doccetta anticalcare

Anti-limescale handshower
Antikalkhandbrause
Ducha antical
Douche anti-calcaire

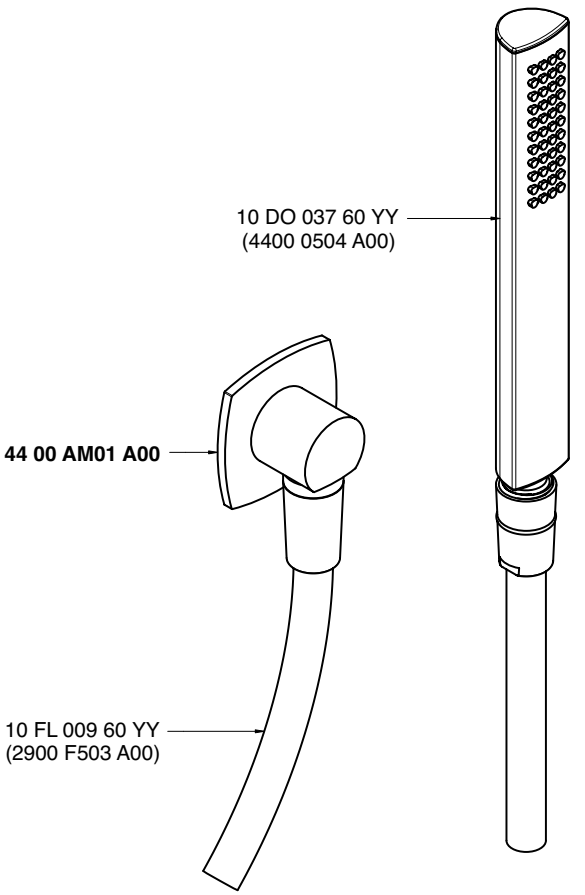

Condizioni di prova - Test conditions

Acqua calda - Hot water:	**60±2 °C**
Acqua fredda - Cold water:	**20±2 °C**
Classe areatore - Aerator class:	**D**

P [bar]	Q l/min
0,1	
0,2	
0,5	4,0
1,0	7,5
1,5	9,0
2,0	11,0
2,5	12,1
3,0	13,9
3,5	15,0
4,0	16,2
4,5	17,1
5,0	18,0

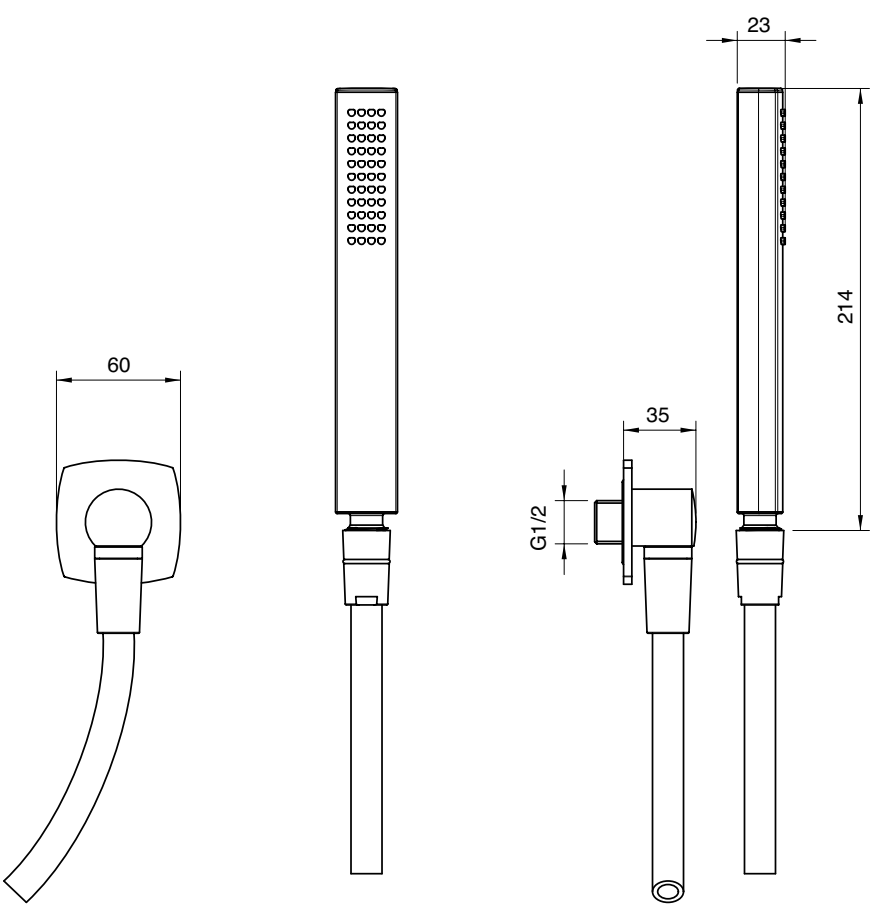

4400 E417 A00

Doccetta anticalcare Ø 105

Anti-limescale multifunctional shower
Multifunktionsantikalkhandbrause
Ducha antical multifunctiòn
Douche multifonctions anti-calcaire

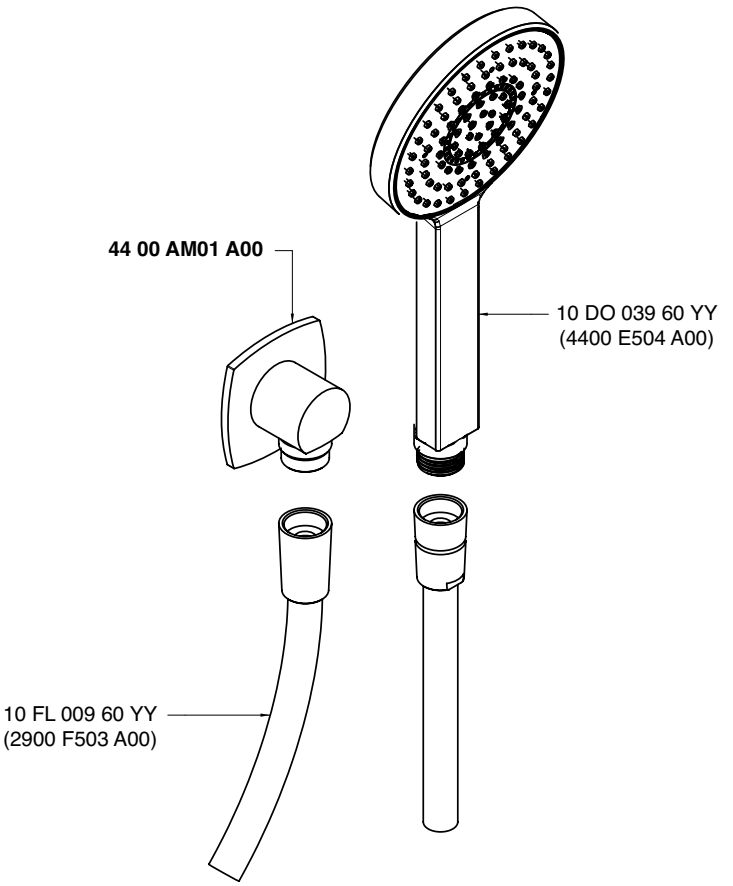

Condizioni di prova - Test conditions

Acqua calda - Hot water:	**60±2 °C**
Acqua fredda - Cold water:	**20±2 °C**
Classe areatore - Aerator class:	**D**

P [bar]	Q l/min
0,1	
0,2	
0,5	4,0
1,0	7,5
1,5	9,0
2,0	11,0
2,5	12,1
3,0	13,9
3,5	15,0
4,0	16,2
4,5	17,1
5,0	18,0

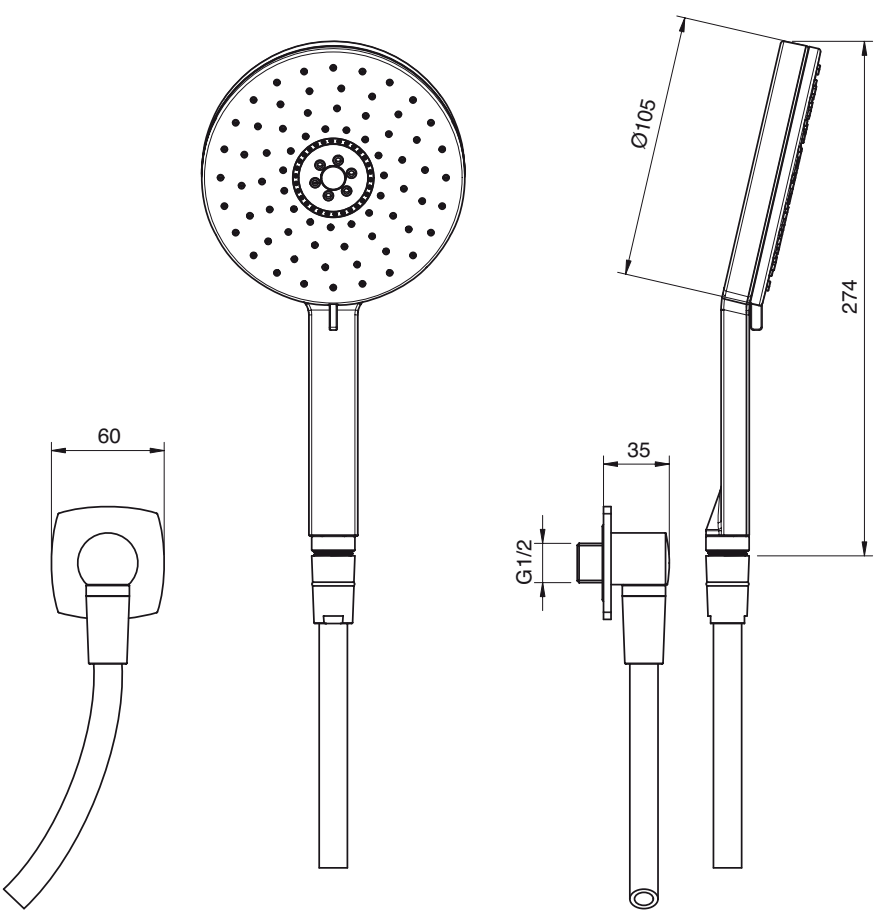

4400 F417 A00

Doccetta anticalcare Ø 140

Anti-limescale multifunctional shower
Multifunktionsantikalkhandbrause
Ducha antical multifunctiòn
Douche multifonctions anti-calcaire

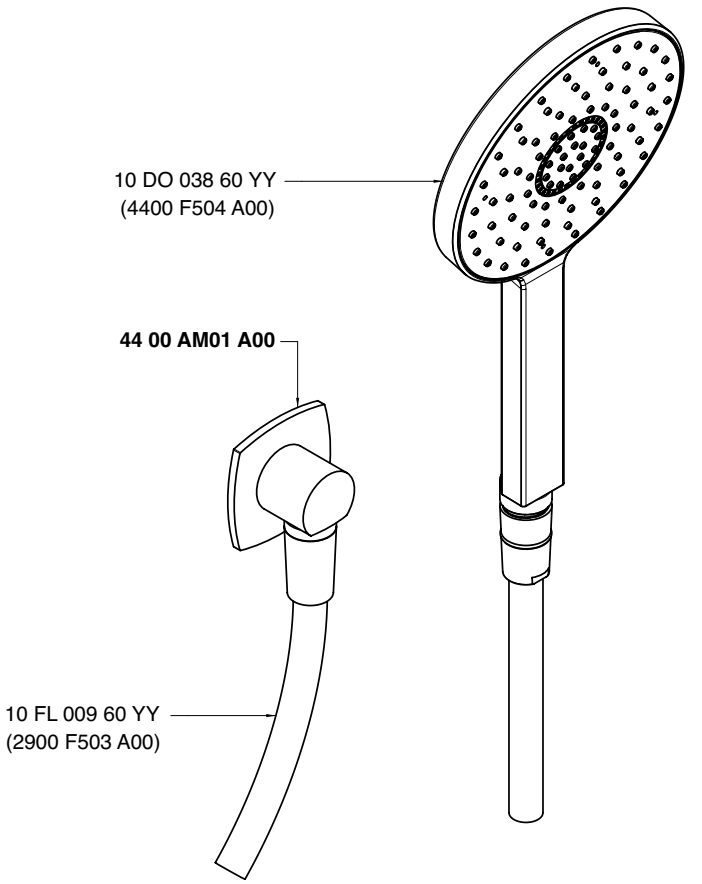

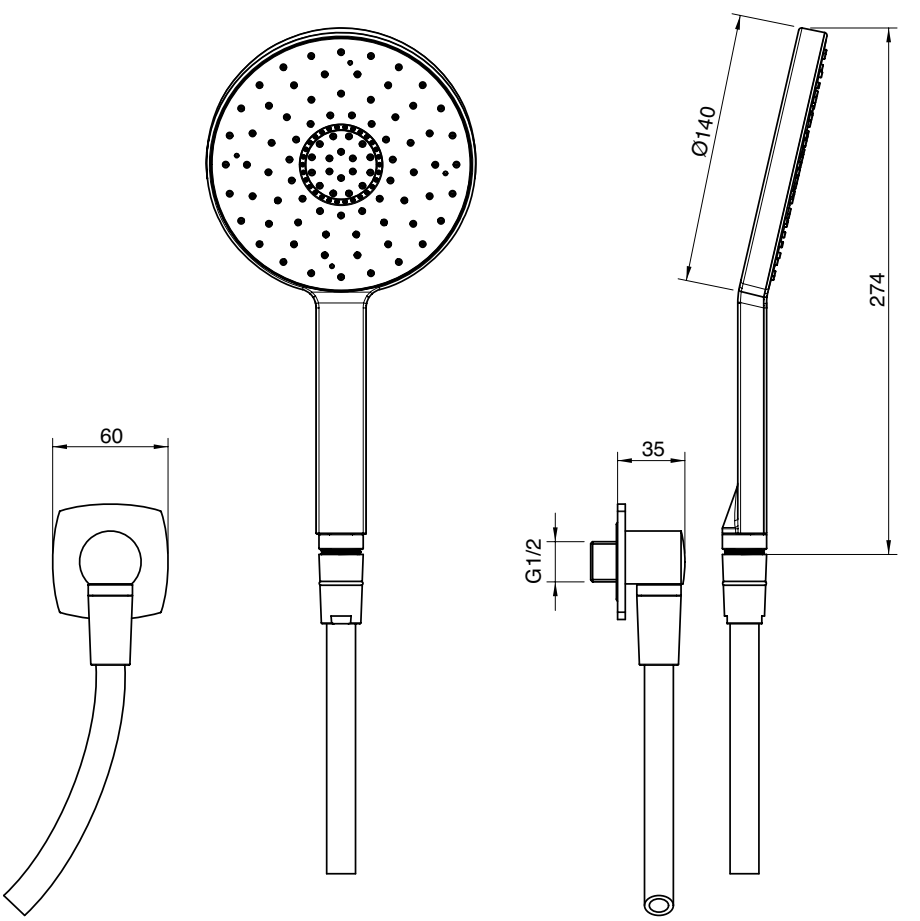

4400 S417 A00

Doccetta ECO anticalcare Ø 105 mm - 6 l/min

Shower with sliding bar
Duschgarn. m. Gleitstange
Ducha con corredera
Garniture douche avec barre coulissante

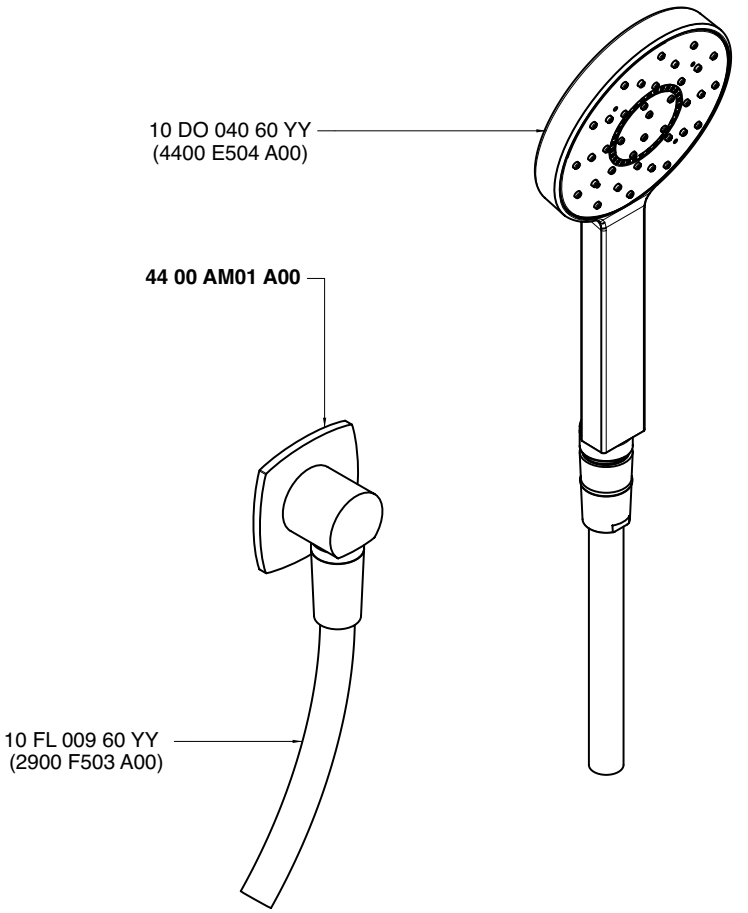

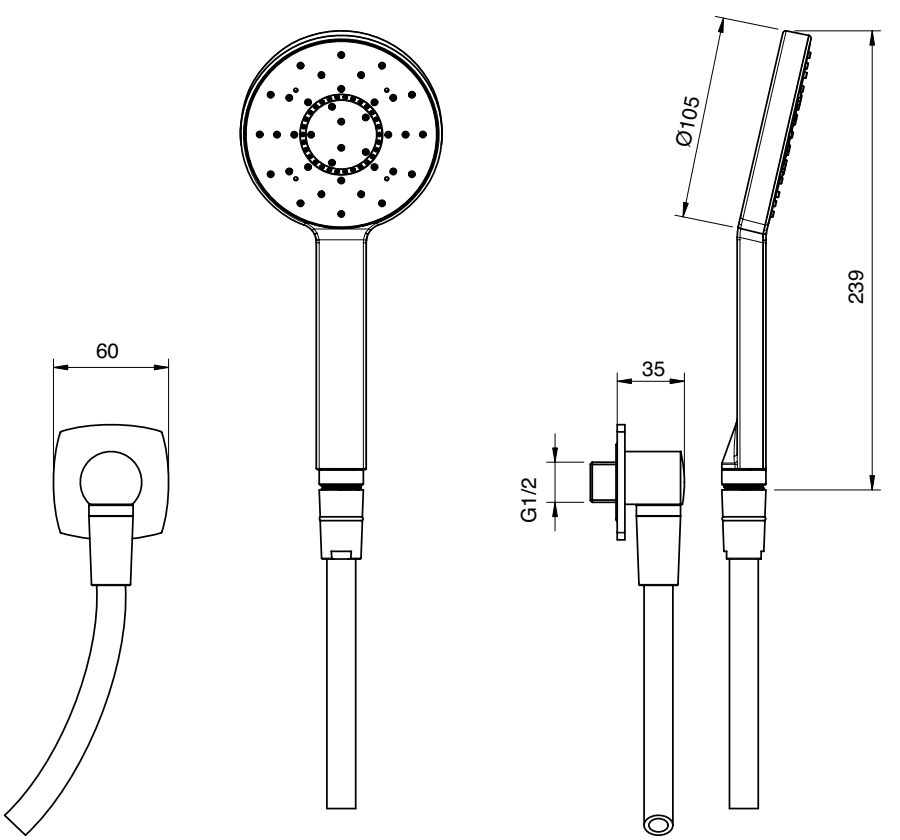

A 4400 BR01 A00

+

B 4400 SO02 A00

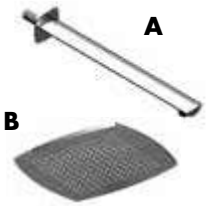

Braccio con soffione in ottone anticalcare 300 x 300 mm

Shower arm with brass antilimescale showerhead- 300 x 300
Douche de tete avec pomme de douche en laiton anticalcaire 300 x 300
Brausearm mit Antikalk-Messingkopfbrause 300 x 300
Brazo ducha completo con plato in latòn antical- 300 x 300

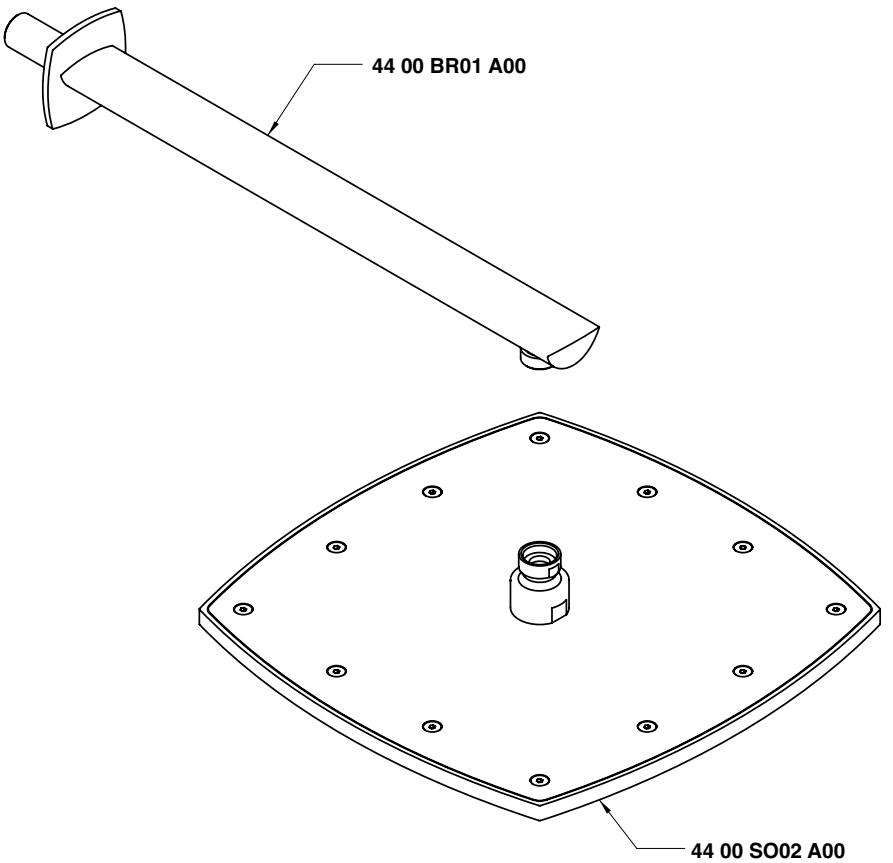

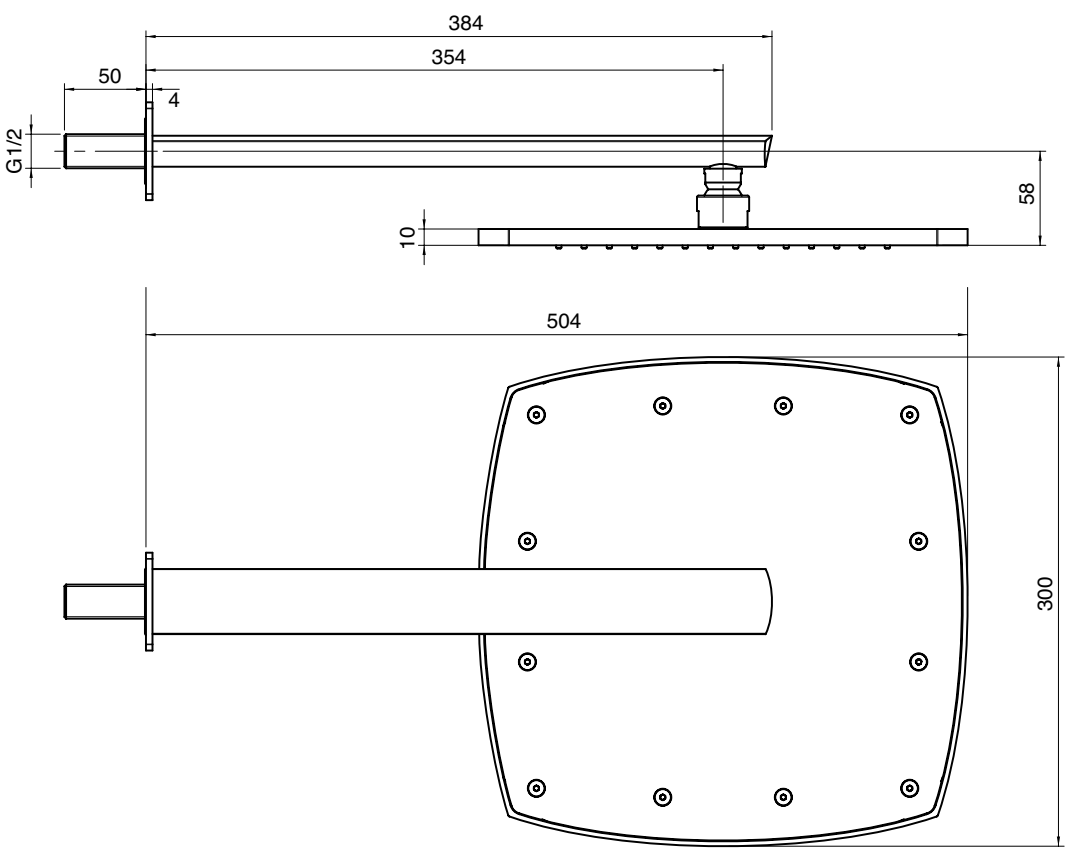

A 4400 BR01 A00

+

B 4400 SO01 A00

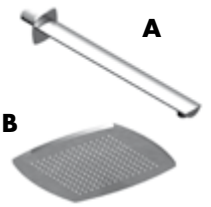

Braccio con soffione inox light anticalcare 300 x 300 mm

Shower arm with antilimescale light inox showerhead- 300 x 300
Douche de tete avec pomme de douche anticalcaire en light inox- 300 x 300
Brausearm mit Antikalkkopfbrause aus leicht Edelstahl 300 x 300
Brazo ducha completo con plato in inox light antical- 300 x 300

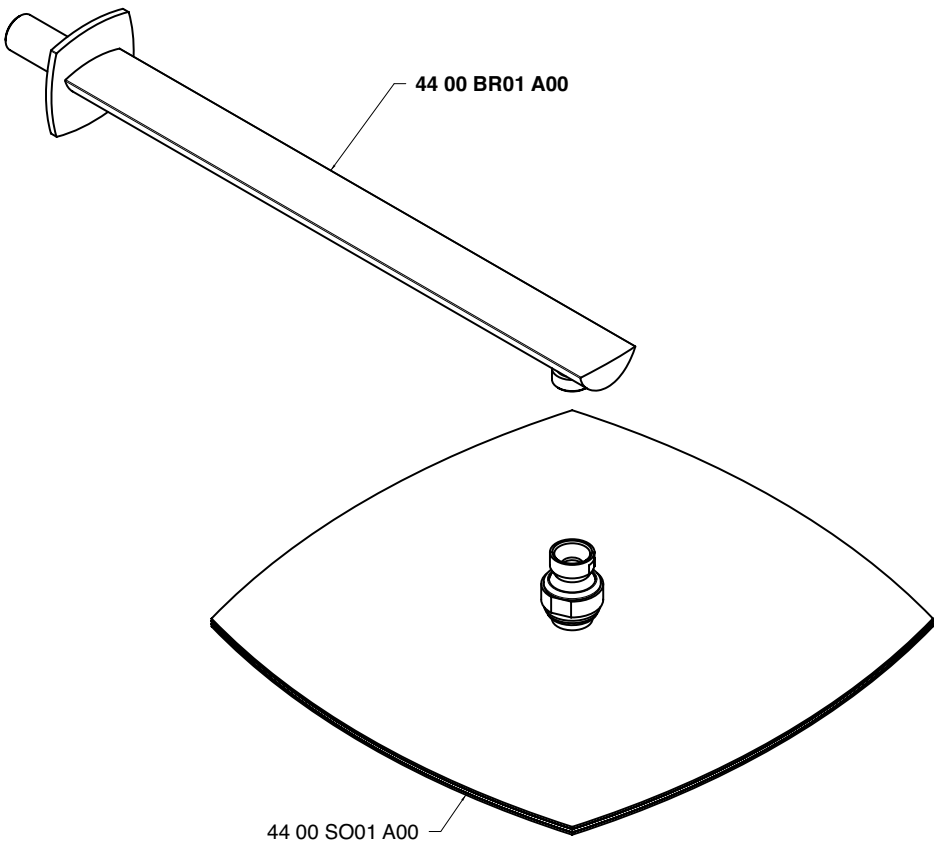

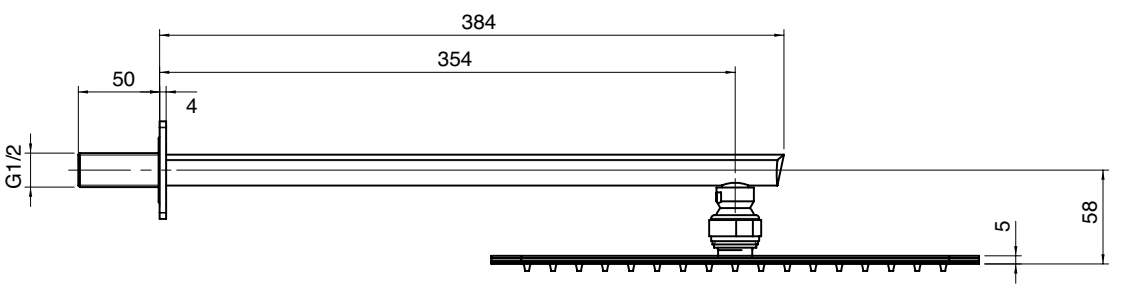

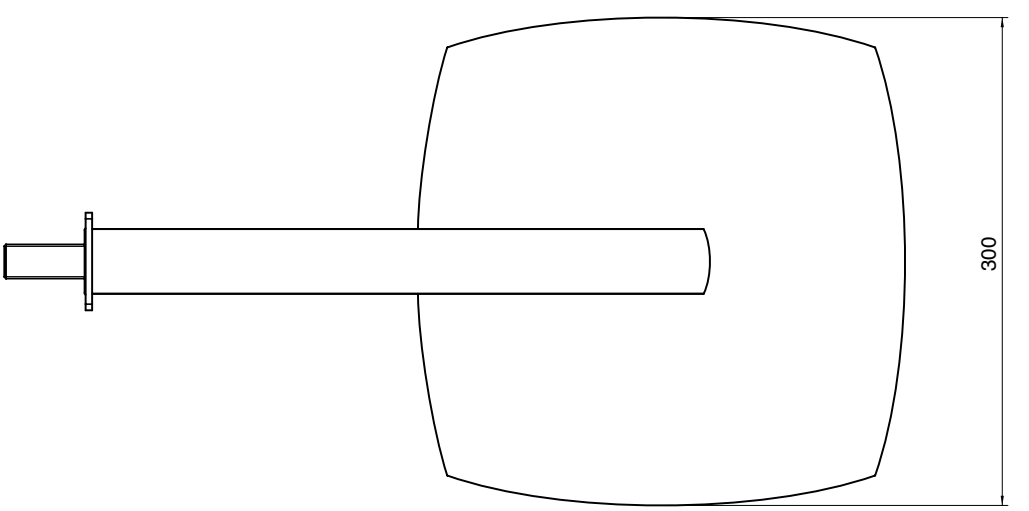

4400 A094 - 00

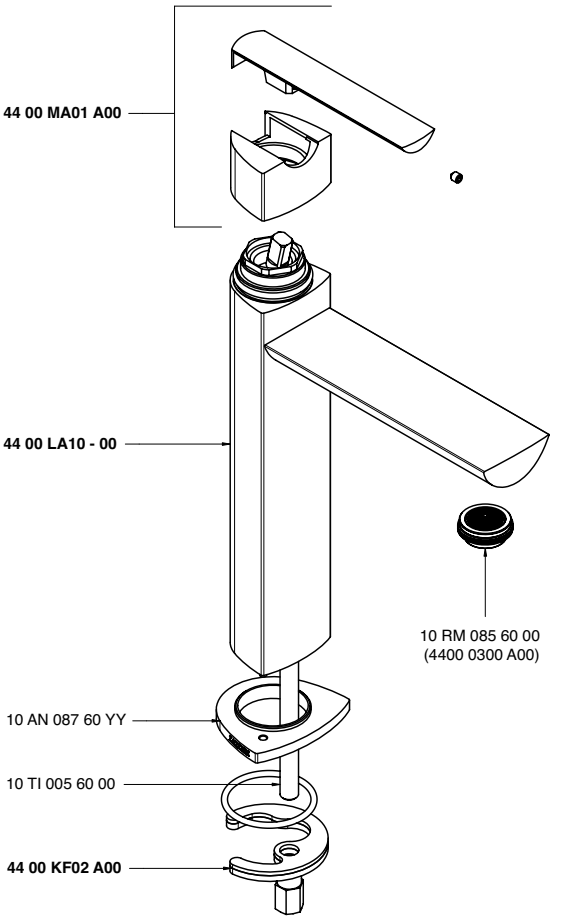

4400 A095 - 00

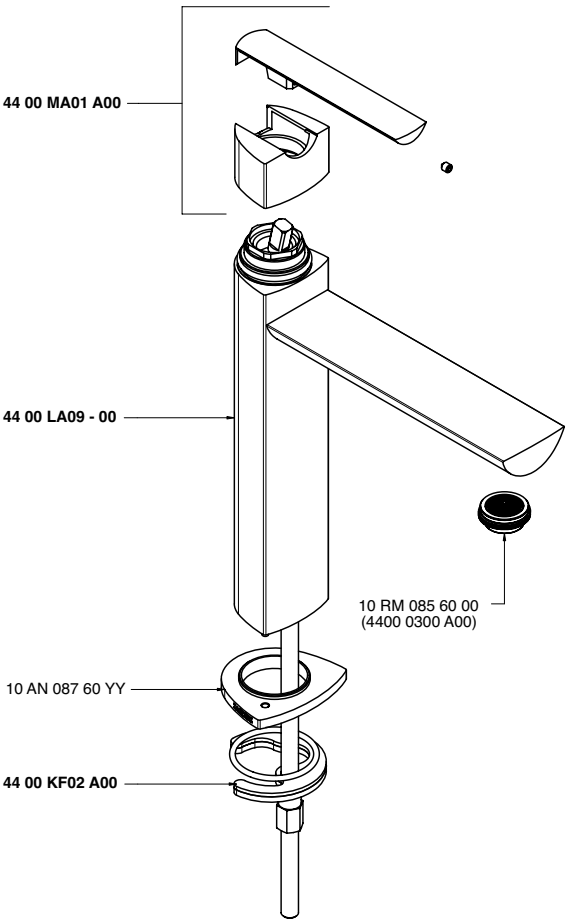

4400 A096 - 00

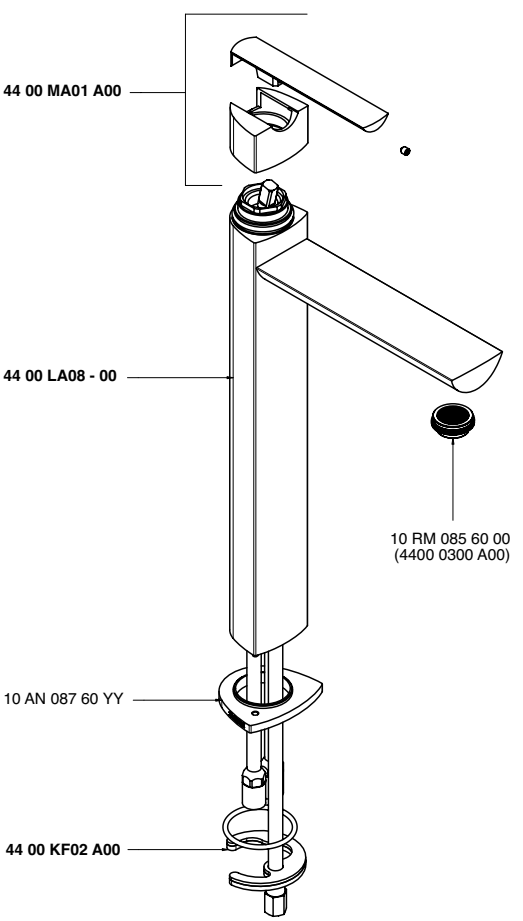

4400 A097 - 00

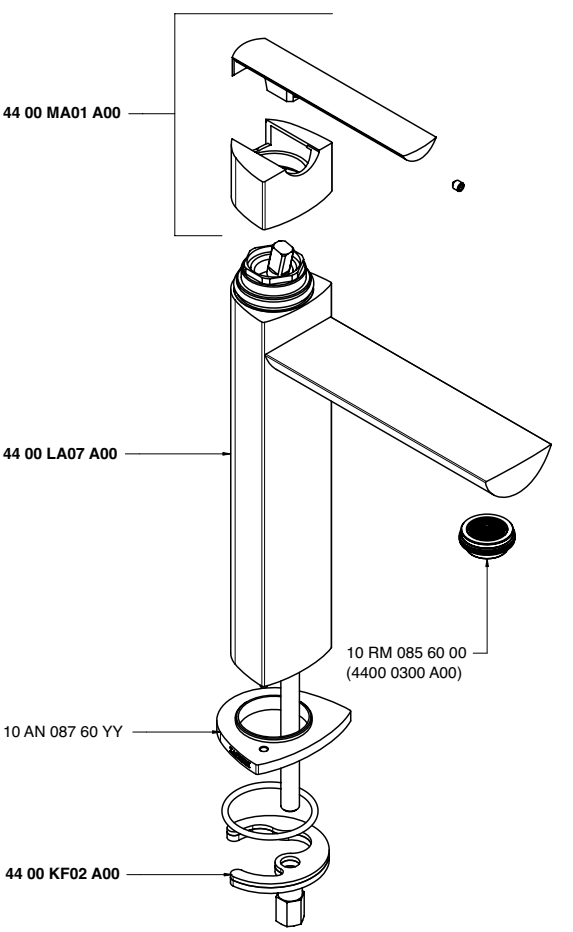

4400 A098 - 00

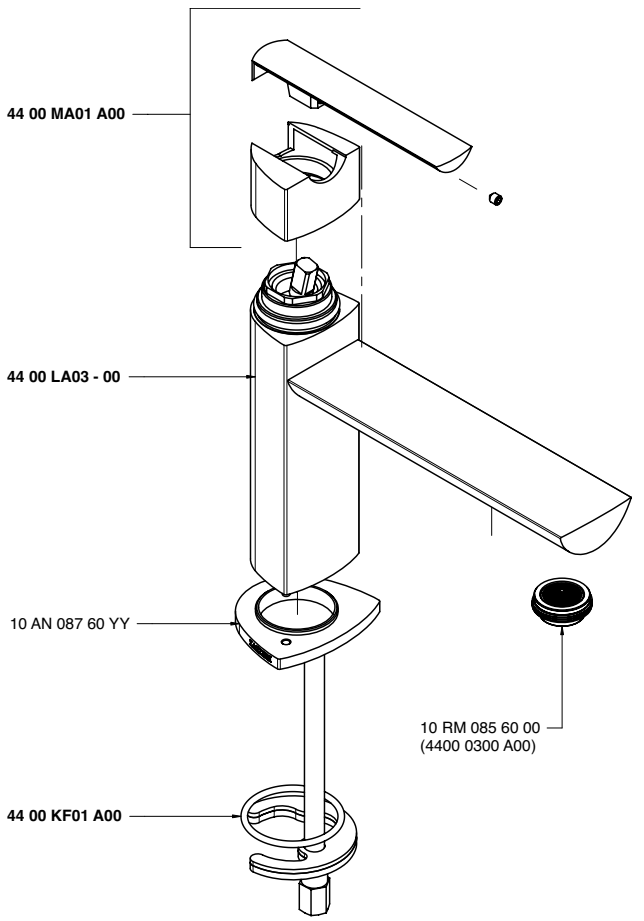

4400 A099 - 00

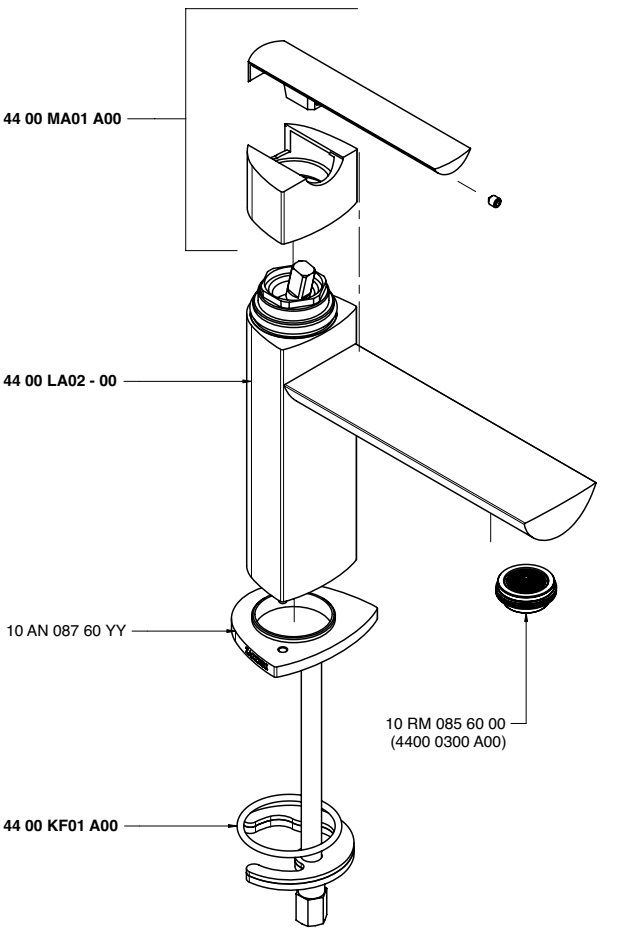

4400 A100 - 00

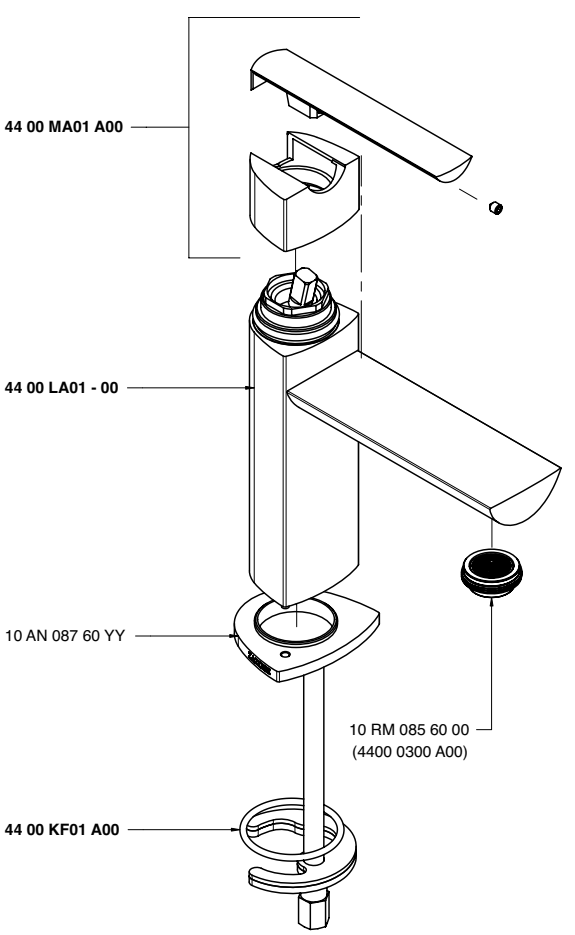

4400 A104 - 00

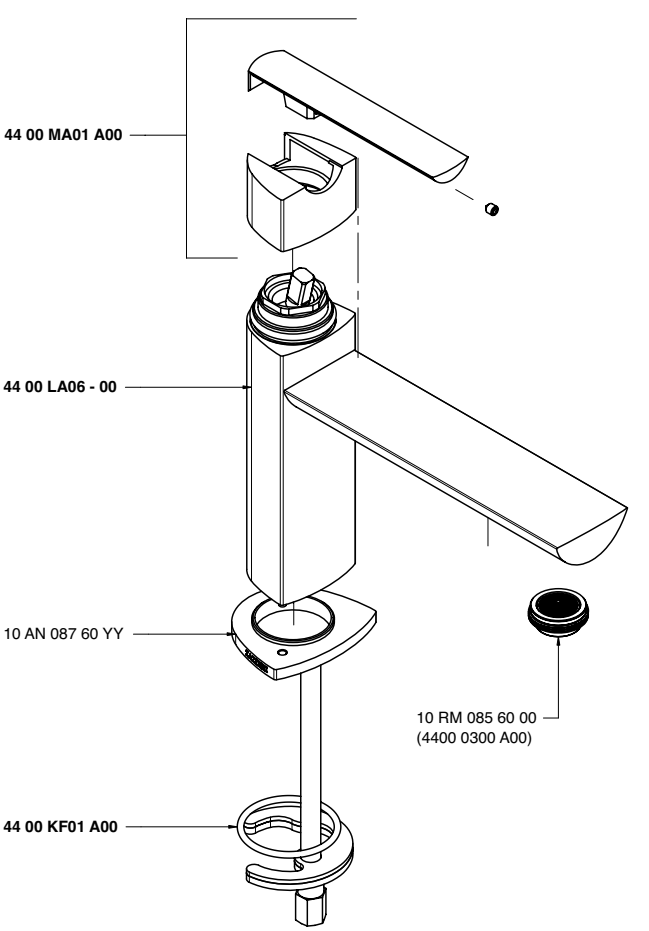

4400 A105 - 00

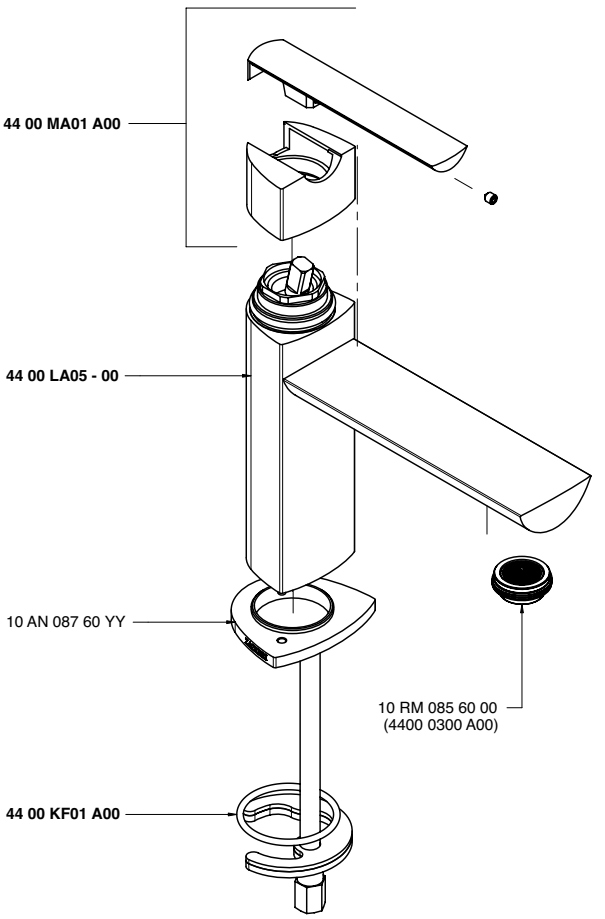

4400 A106 - 00

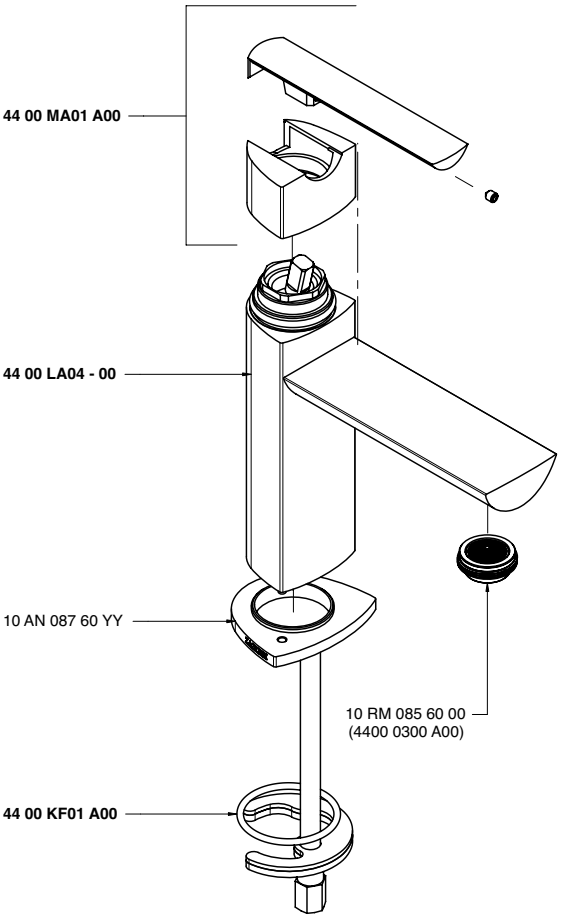

4400 A113 A00

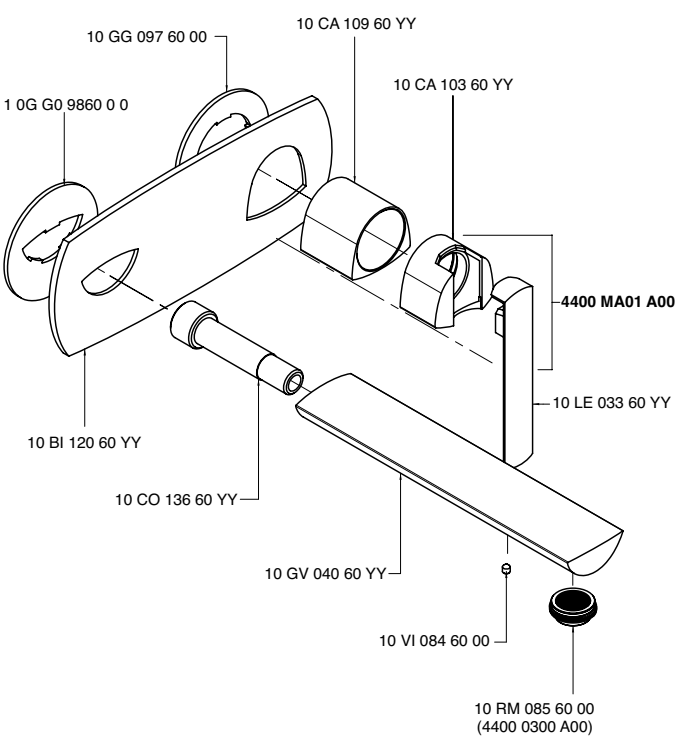

4400 A113 AL0

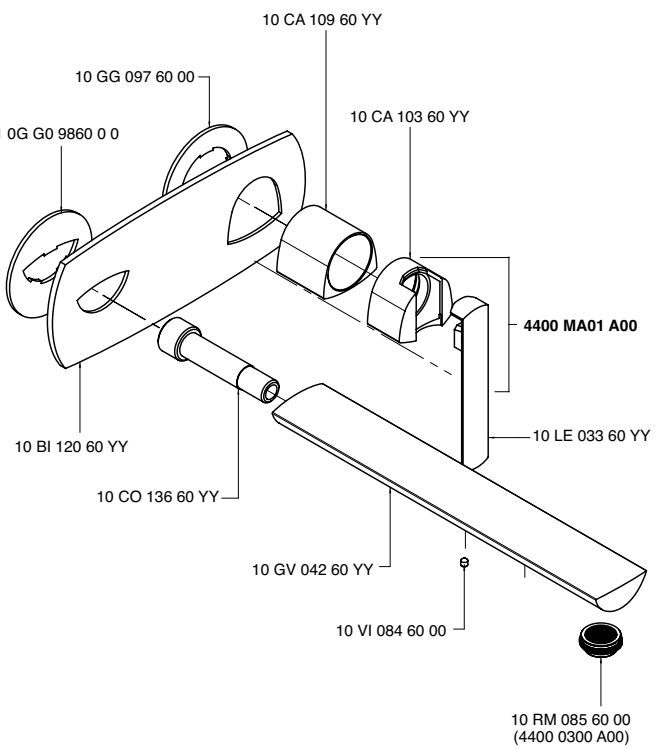

4400 A201 - 00

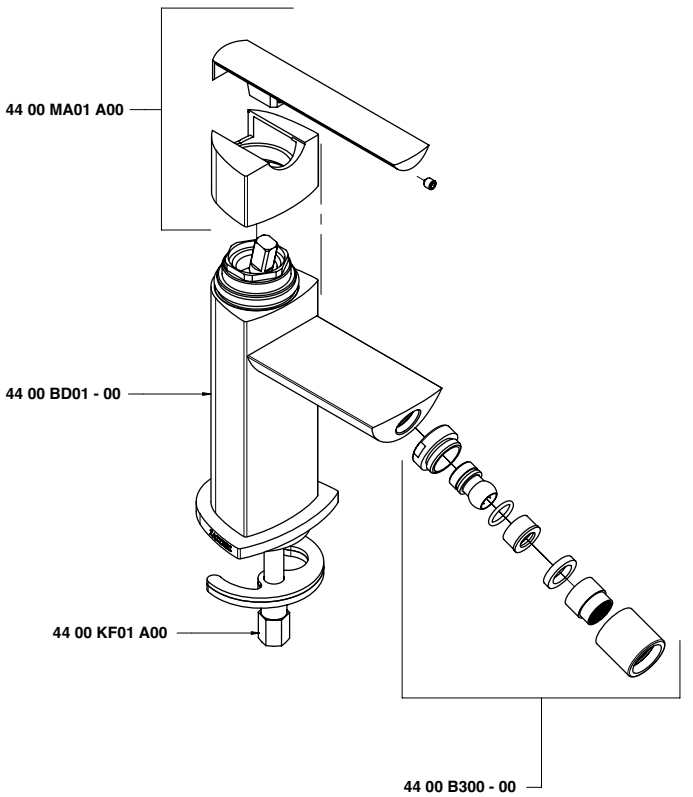

4400 A401 A00

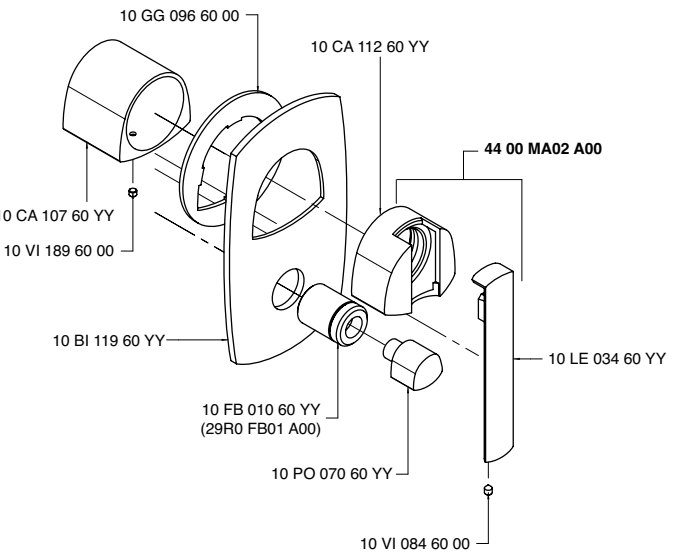

4400 A402 A00

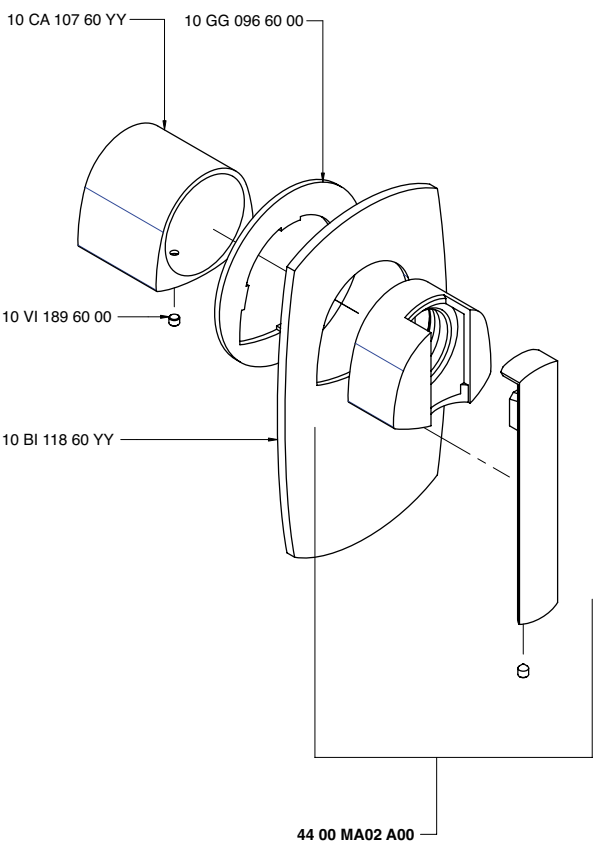

4400 A403 - 00

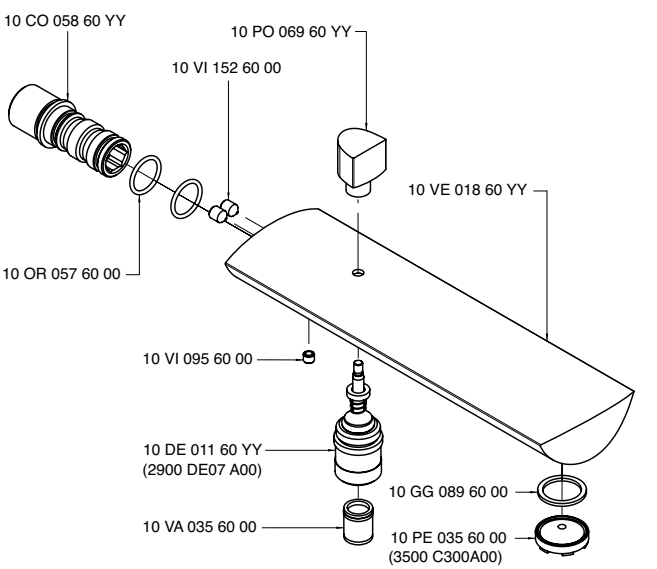

4400 AM01 A00

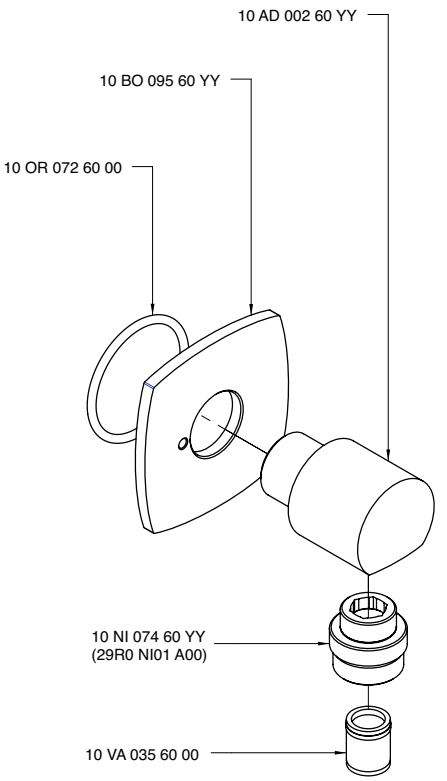

4400 B113 A00

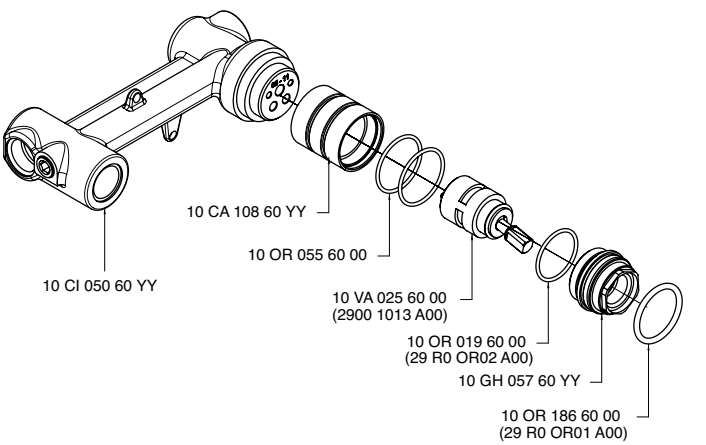

4400 B300 - 00

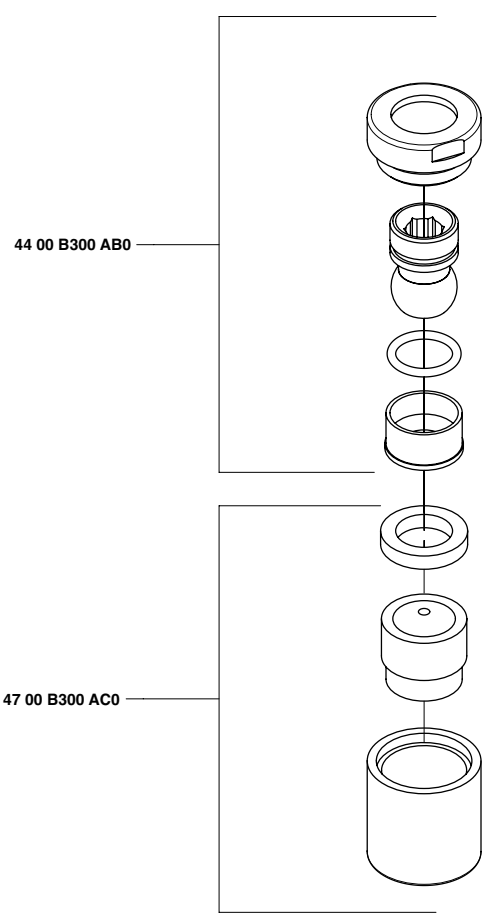

4400 B300 AB0

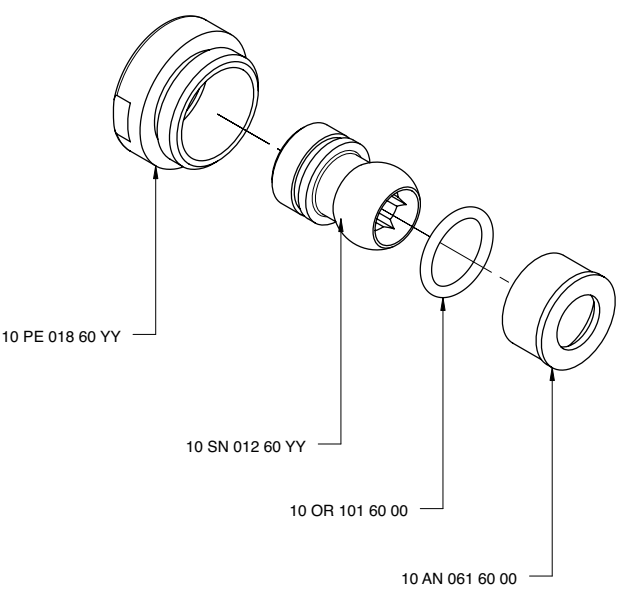

4400 B401 A00

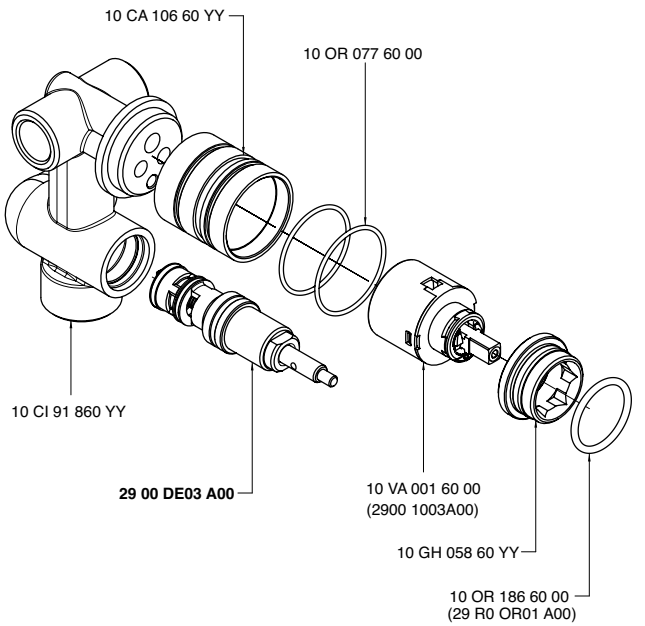

4400 B402 A00

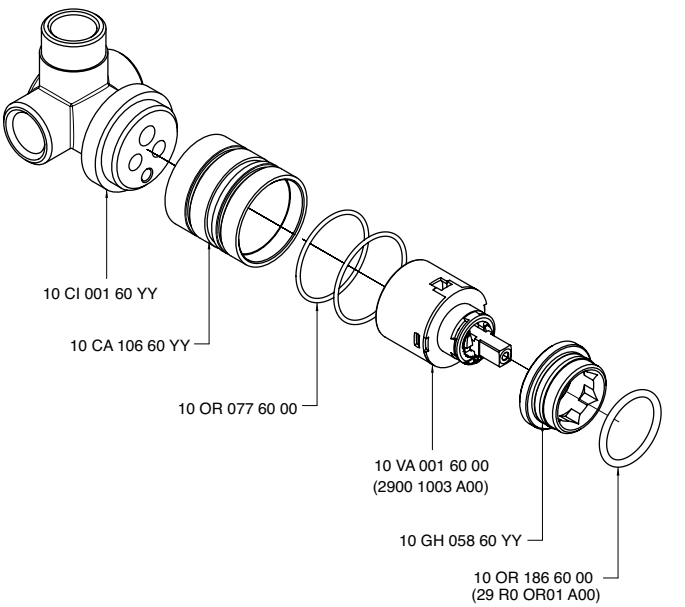

4400 D403 A00

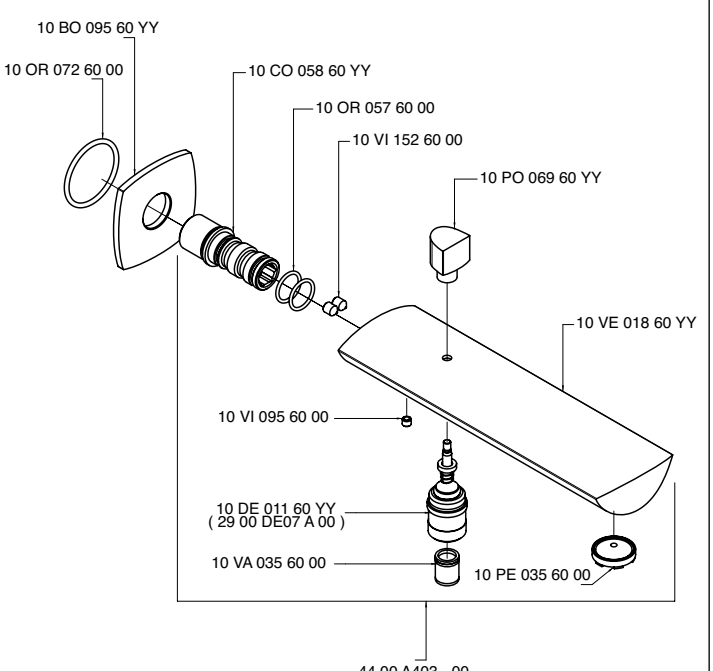

4400 MA01 A00

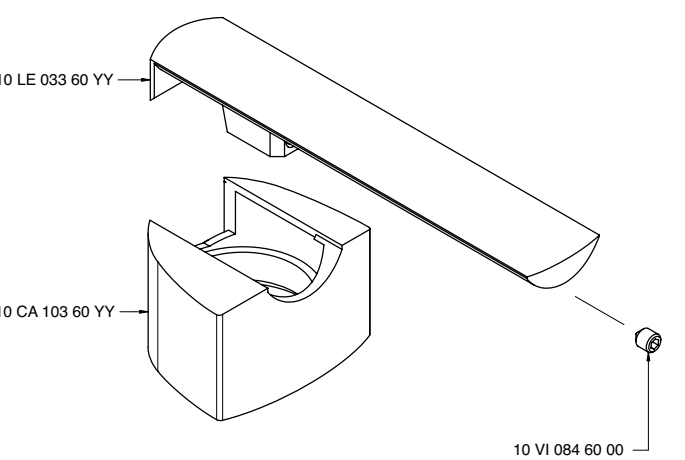

4400 MA02 A00

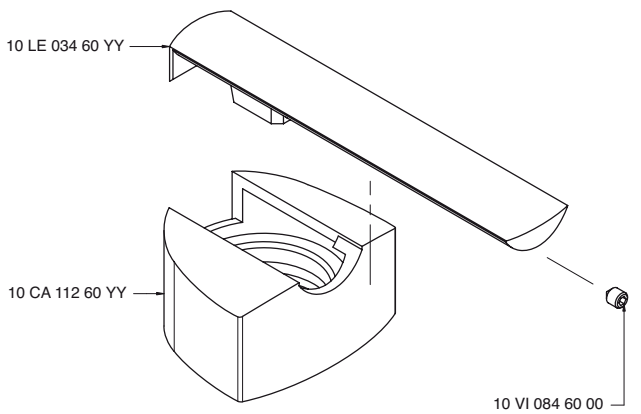

4400 SO02 A00

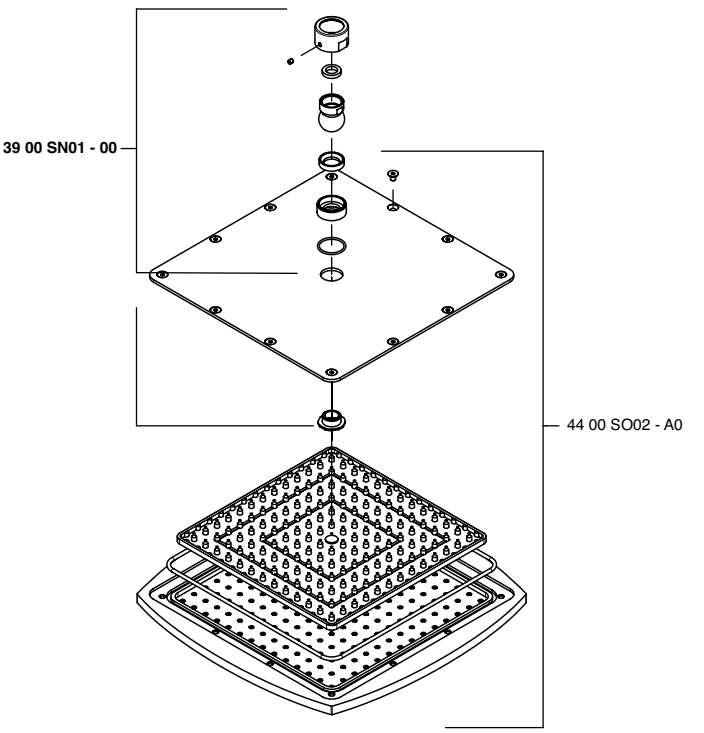

4400 0403 A00

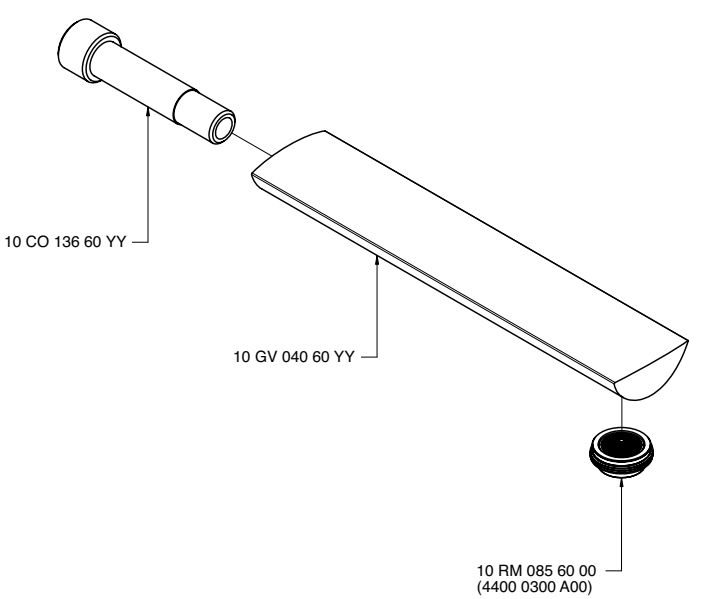

4400 0701 A00

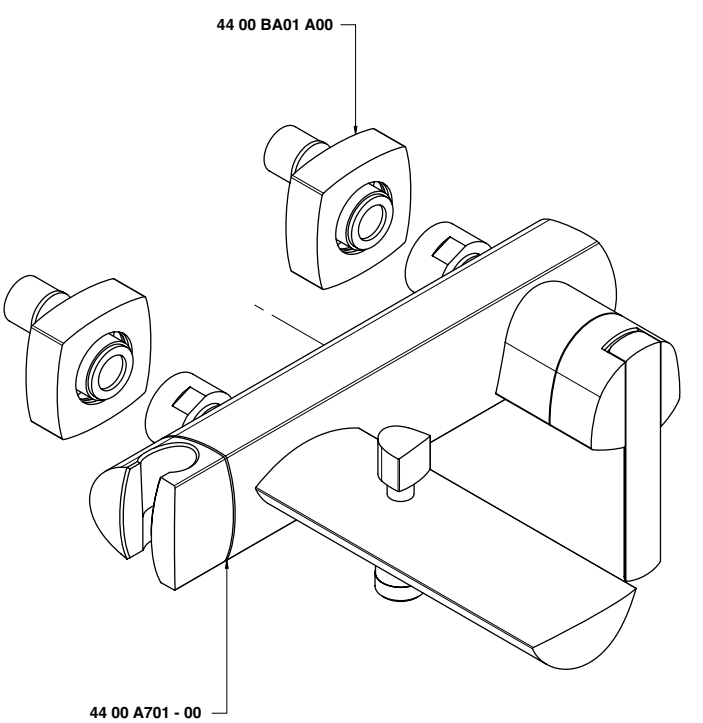

4400 I401 AA0

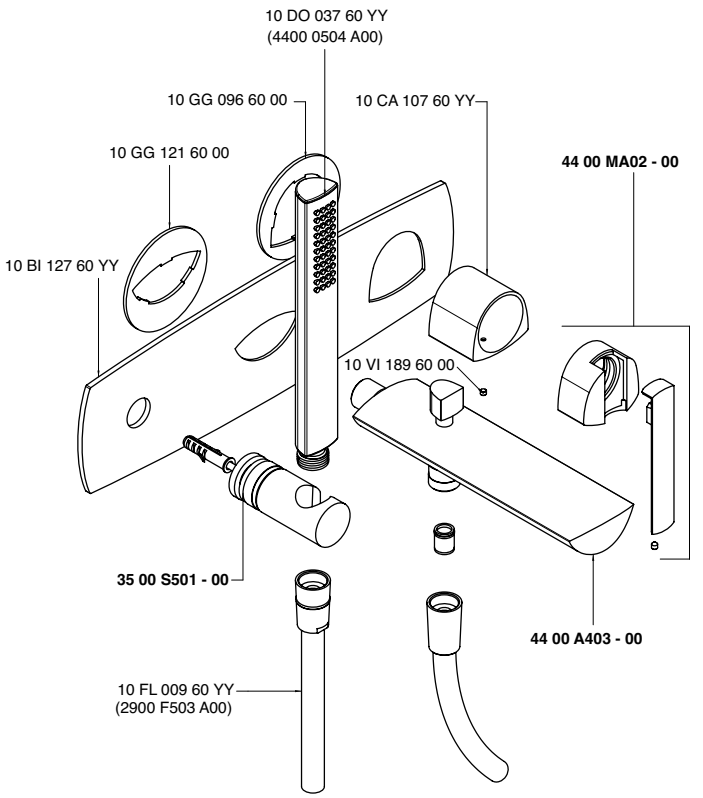

4400 I401 AB0

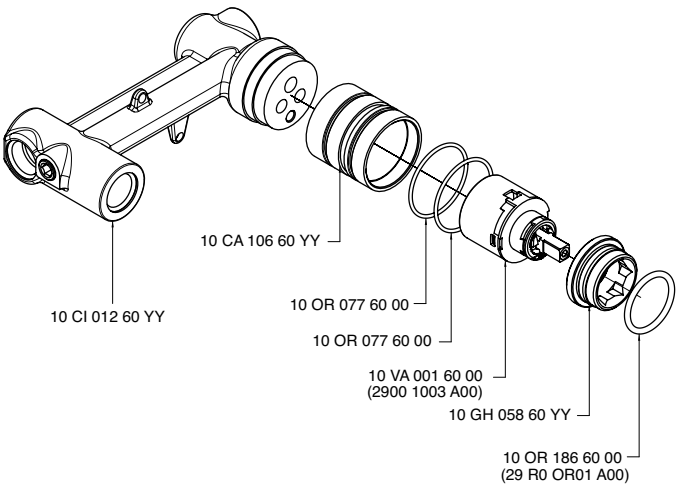

4400 LA01 - 00

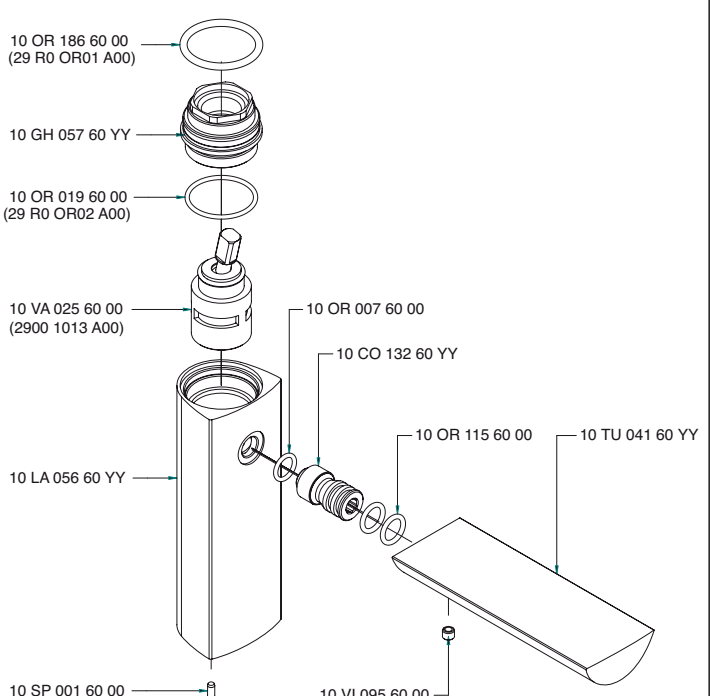

4400 LA02 - 00

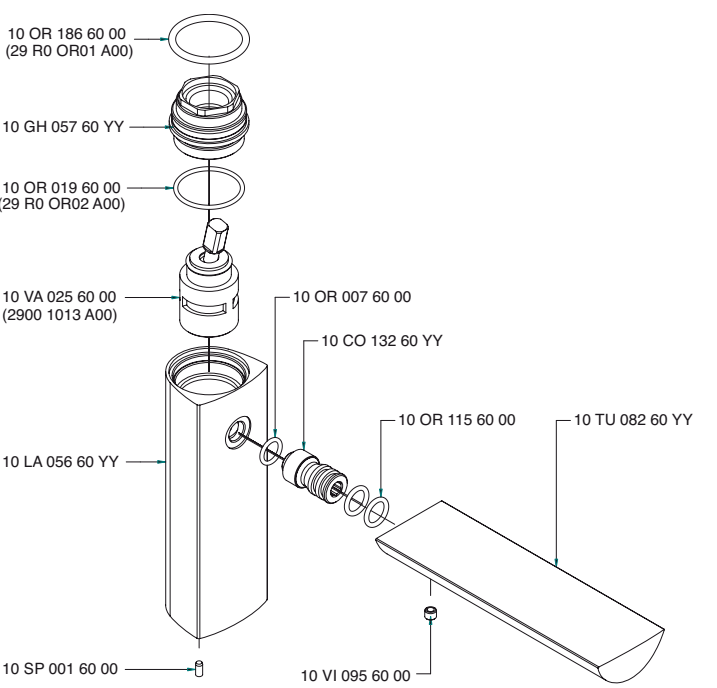

4400 LA03 - 00

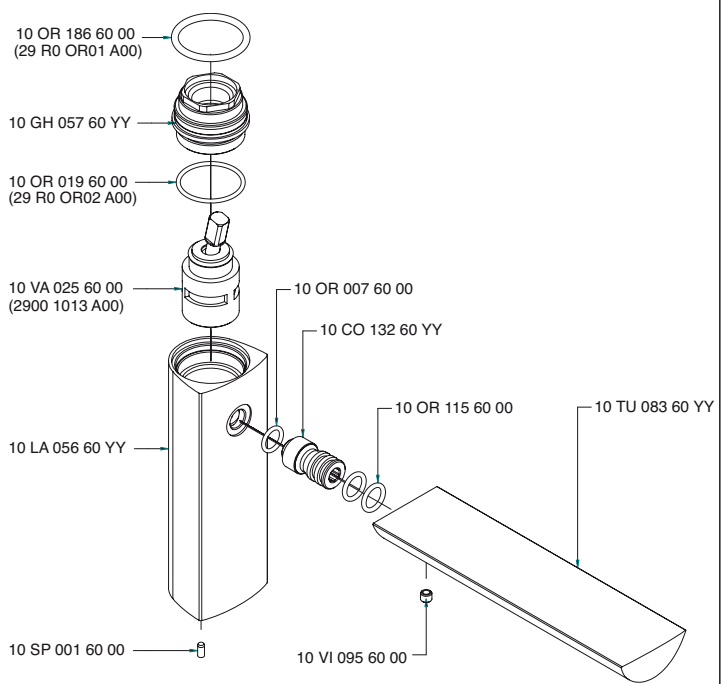

4400 LA04 - 00

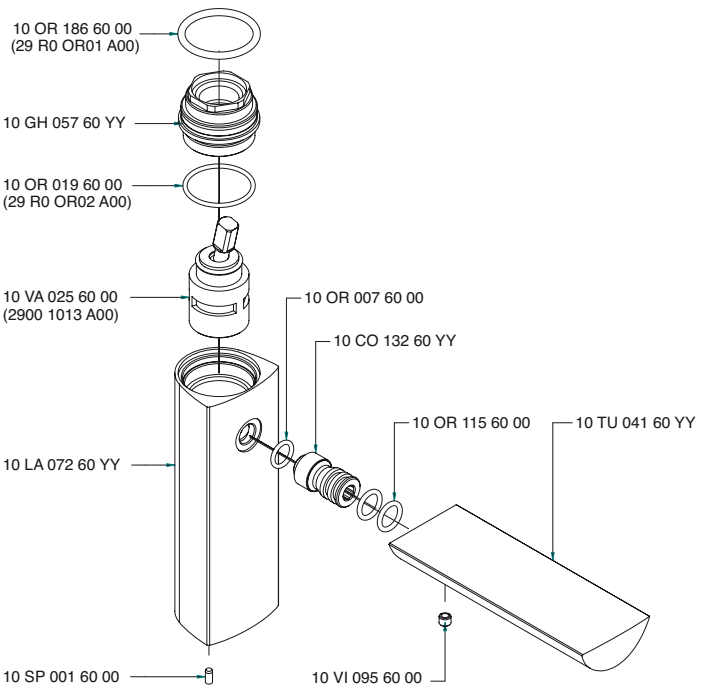

4400 LA05 - 00

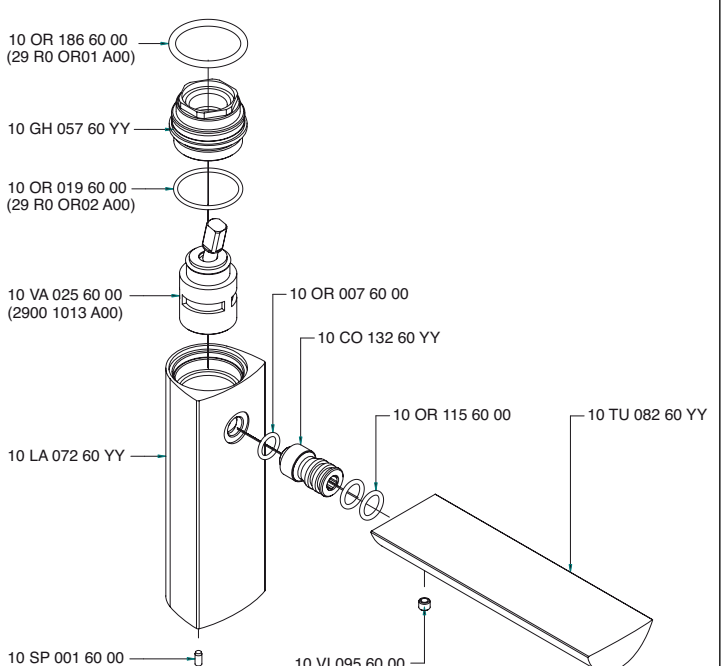

4400 LA06 - 00

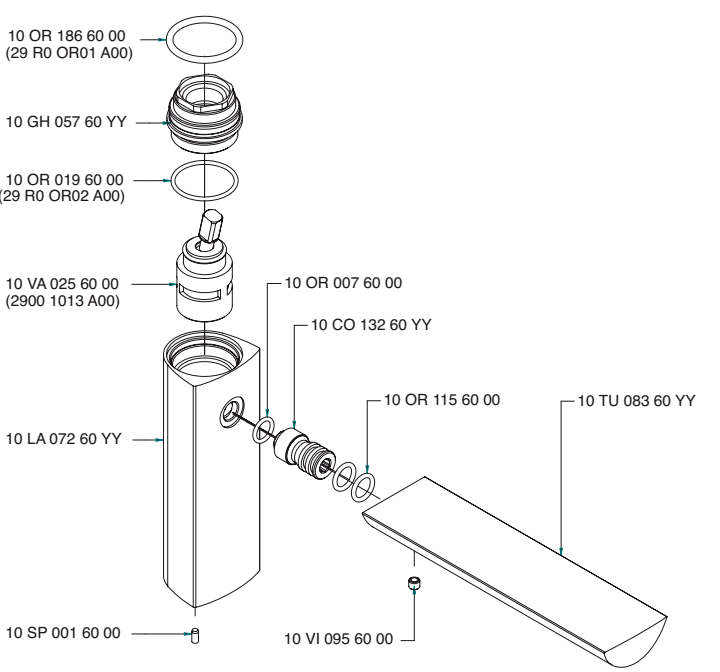

4400 LA07 - 00

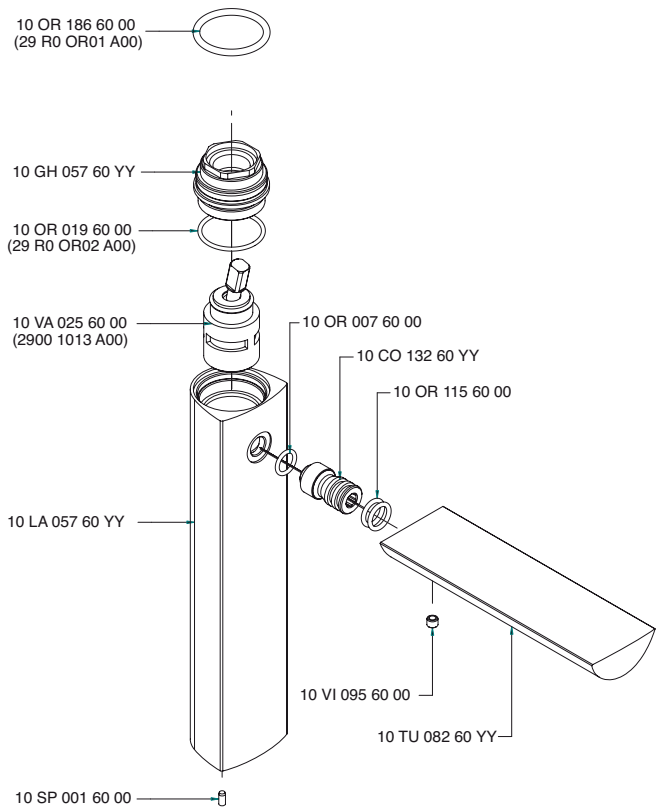

4400 LA08 - 00

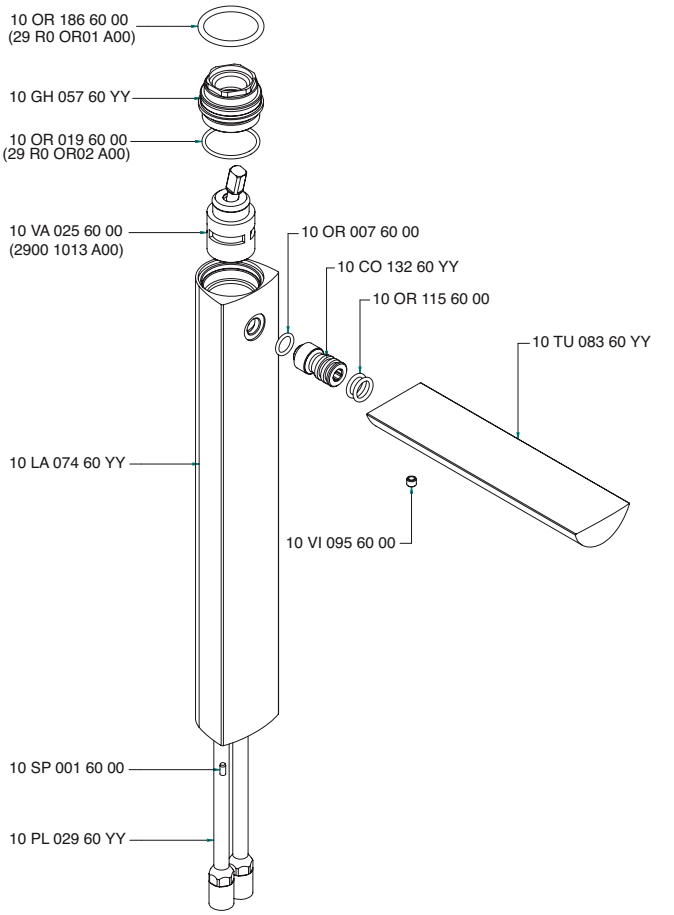

4400 LA09 - 00

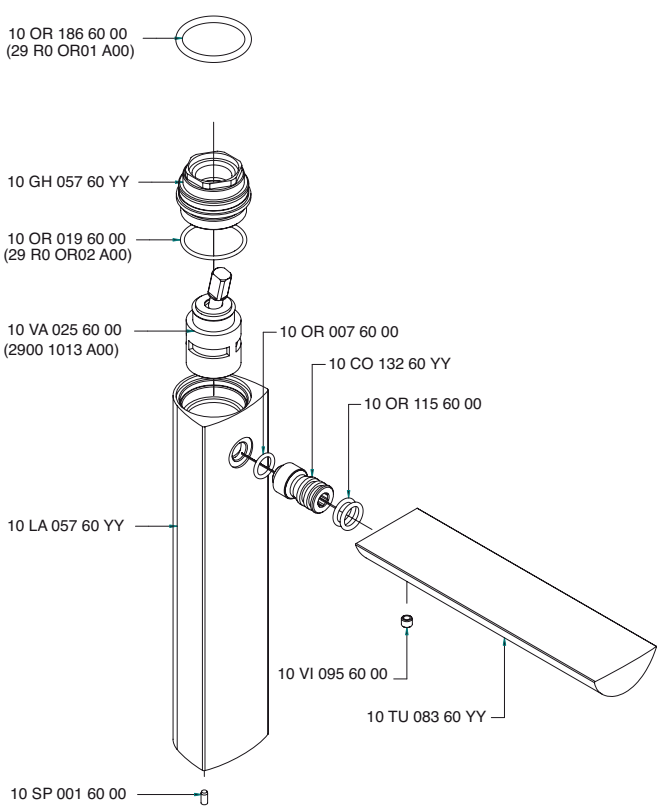

4400 LA10 - 00

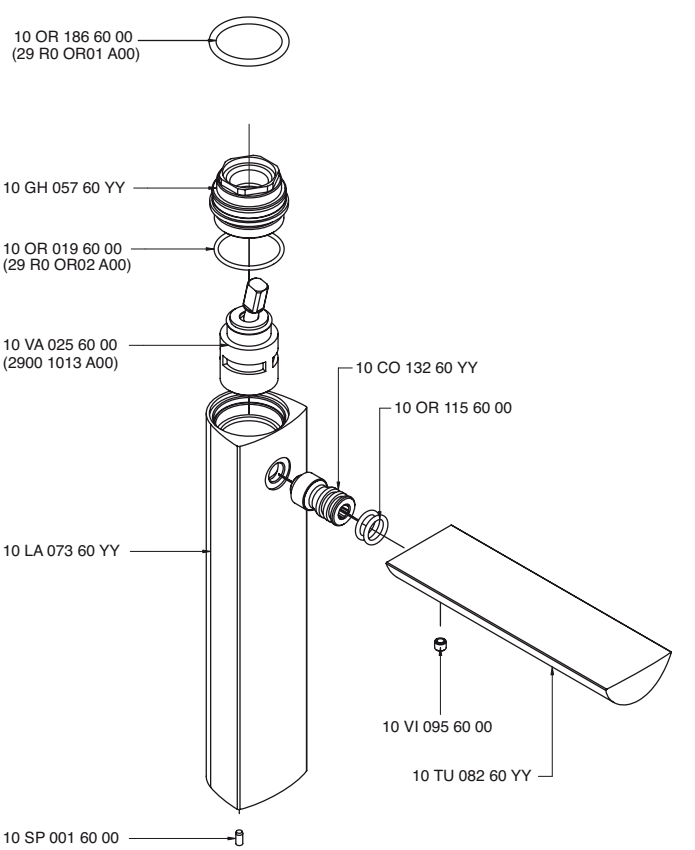

4400 BD01 - 00

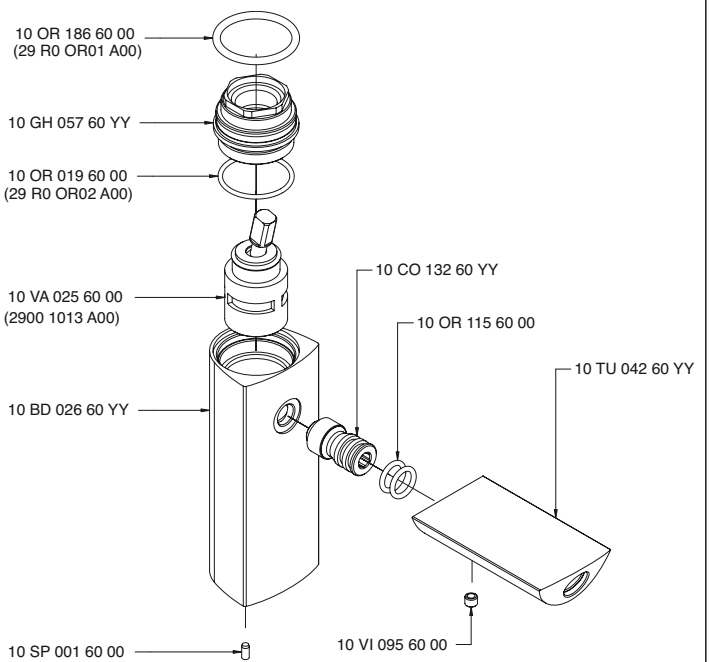

4400 A701 - 00

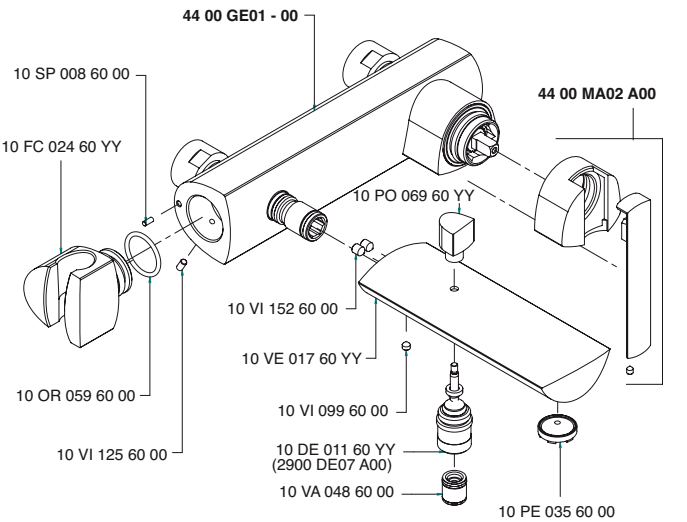

4400 GE01 - 00

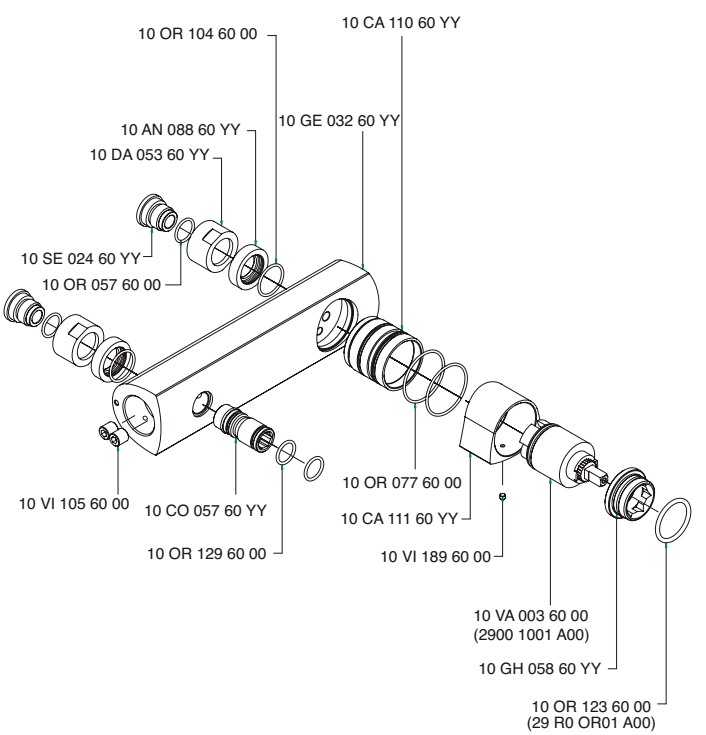

4400 KF01 A00

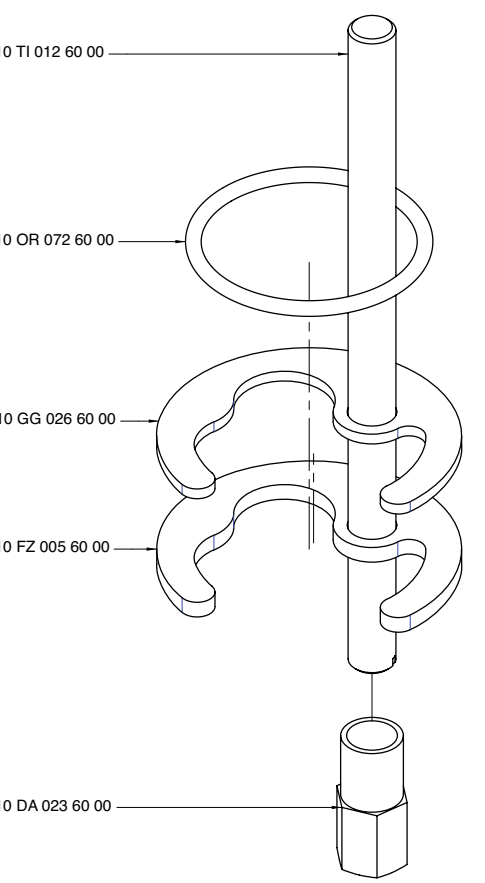

4400 AS01 A00

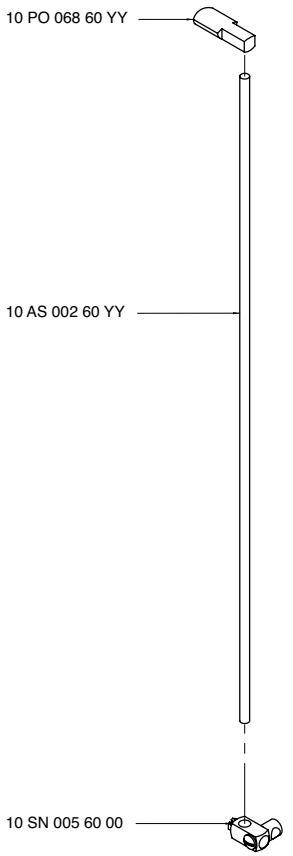

4400 BA01 A00

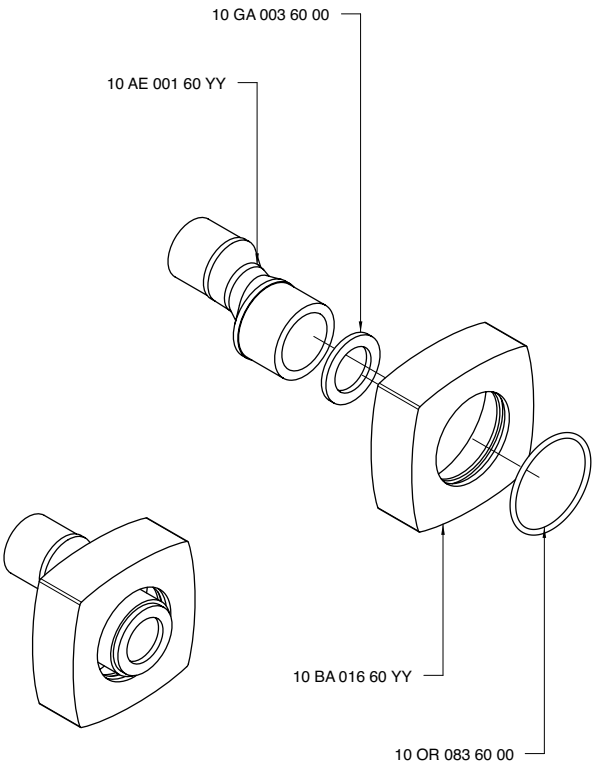

4400 PL01 A00

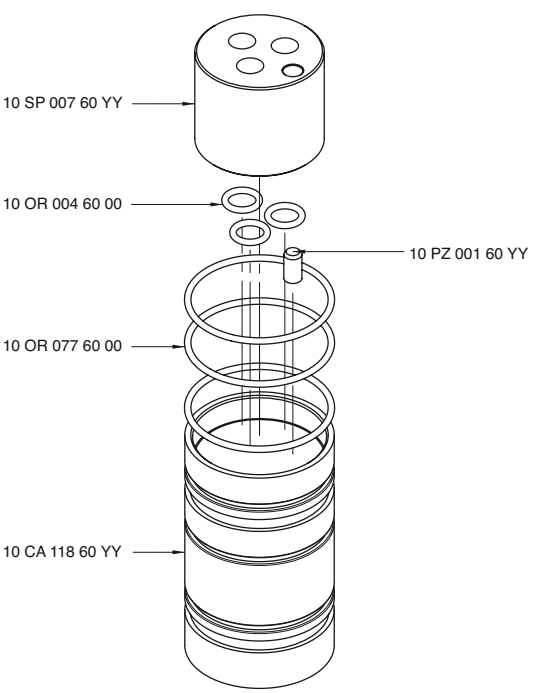

4400 PL02 A00

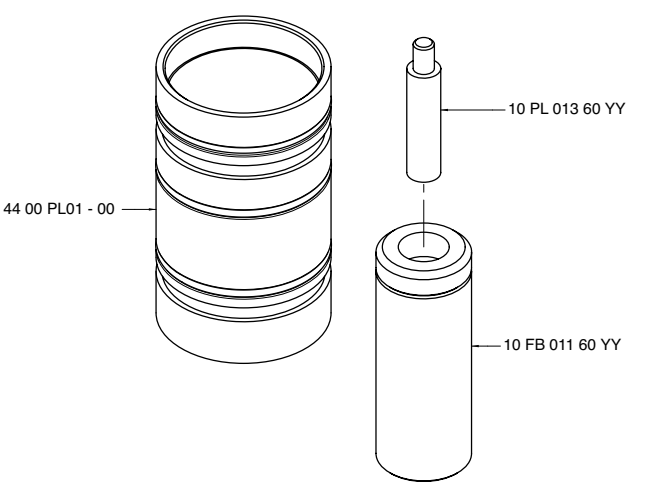

4400 0403 AL0

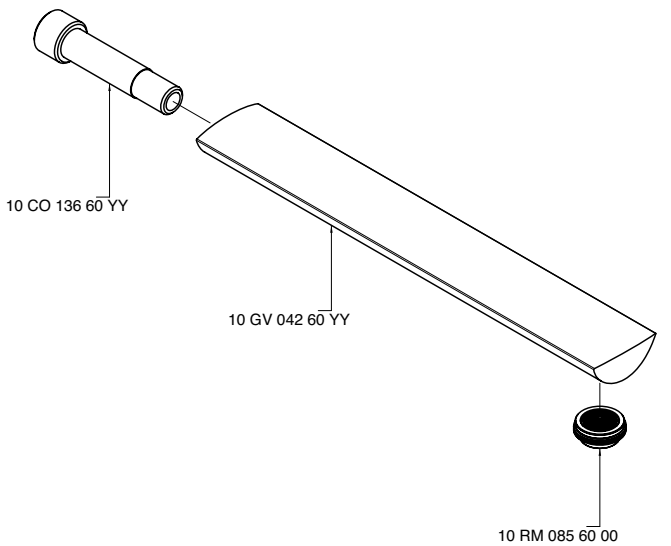

4400 KF02 A00

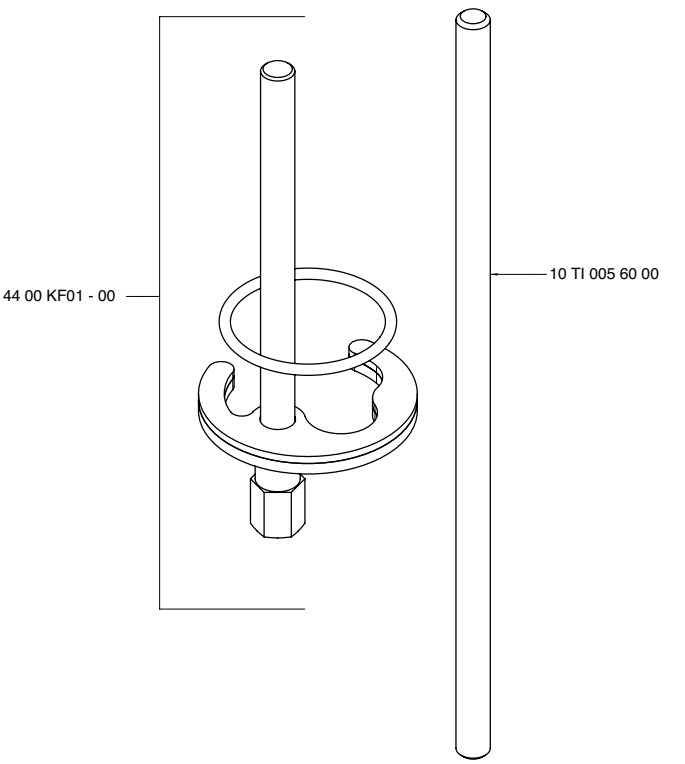

4400 BR01 A00

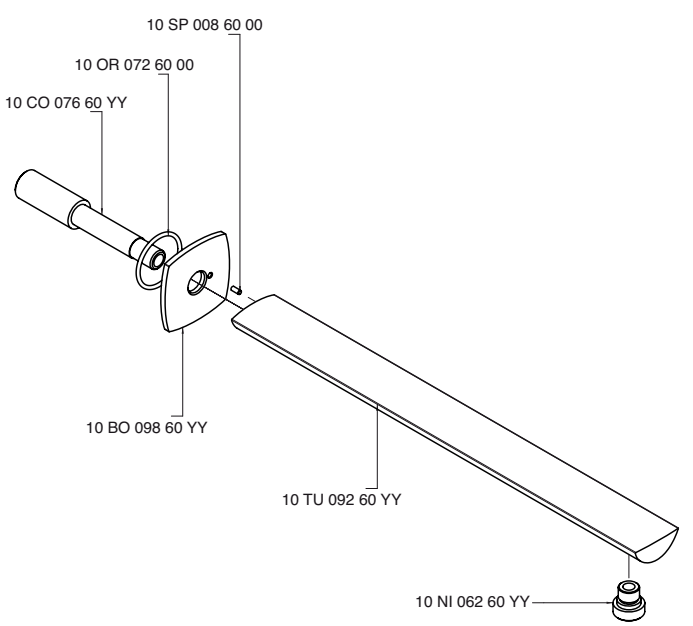

4400 0502 A00

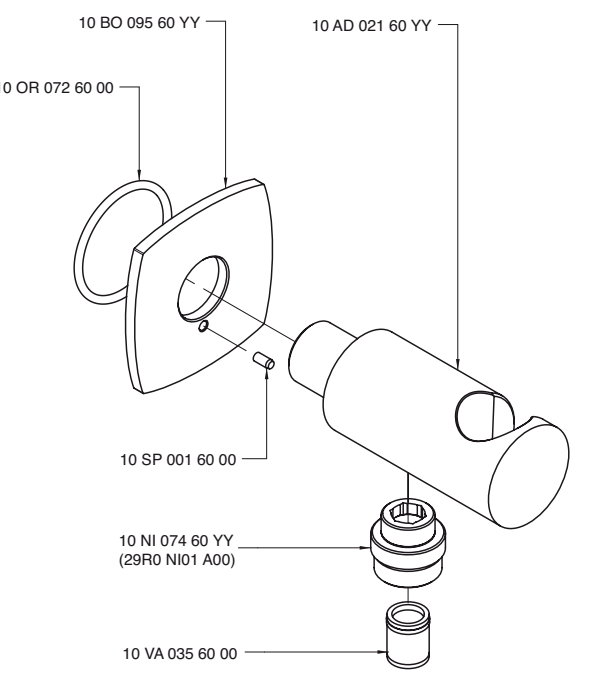

INDEX - 12

Cod.

1200 0414 A00
1200 0501 A00
1200 0504 A00
1200 0530 A00
1200 0800 A00
1200 0801 A00
1200 0803 A00
1200 A530 - 00
1200 B530 - 00
1200 B800 - 00
1200 D802 AP0
1200 F403 - 00
1200 M403 - 00
1200 SO01 - 00
1200 SO02 - 00
1200 T550 A00
1200 TT03 - 00
1200 Y407 AA0

Virgin - 12

1200 V403 A00

Soffione con cascate e led RGB

Showerhead with waterfalls and coloured led
Kopfbrause mit Wasserfall und RGB Beleuchtung
Ducha de techo con cascada y iluminación multicolor
Pomme de douche avec cascade et led à couleurs

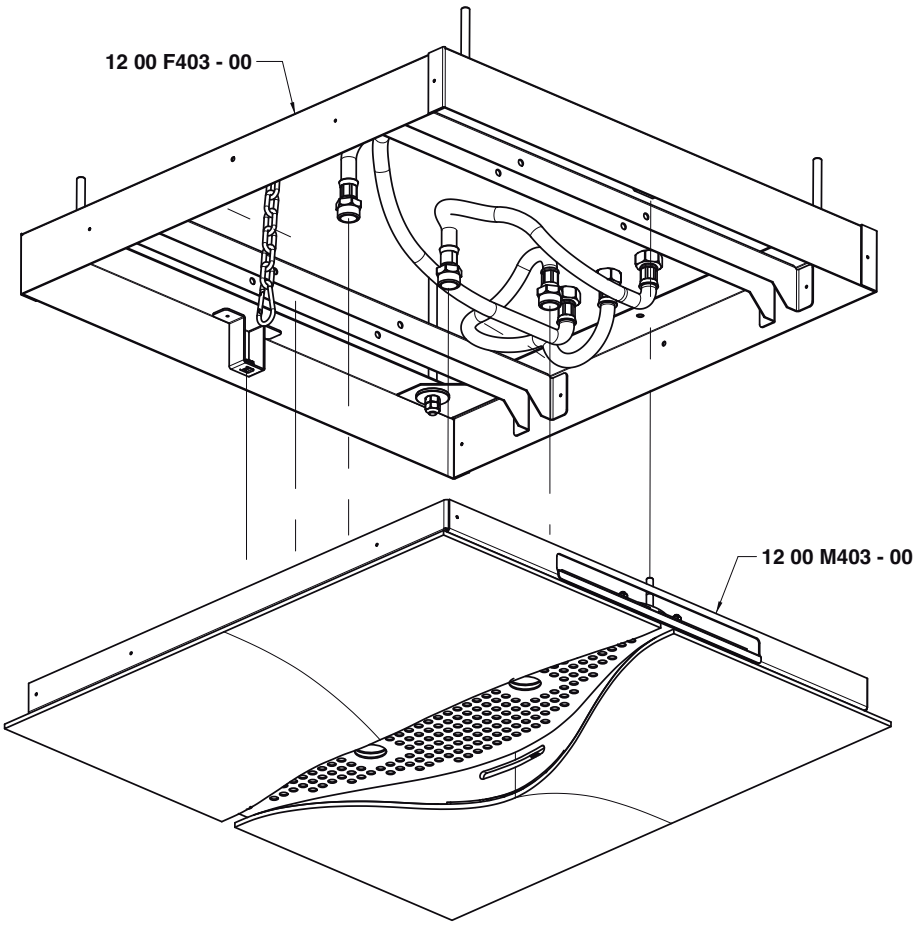

Cascata 1 & 2 - Waterfalls 1 & 2
Condizioni di prova - Test conditions

Acqua calda - Hot water: **60±2 °C**
Acqua fredda - Cold water: **20±2 °C**

P [bar]	Q l/min
0,5	-
1	15
1,5	18,6
2	21
2,5	21,5
3	22
3,5	22
4	22
4,5	22
5	22

Range di utilizzo suggerito
Min 18 l/m
Max 22 l/m

Soffione - Showerhead
Condizioni di prova - Test conditions

Acqua calda - Hot water: **60±2 °C**
Acqua fredda - Cold water: **20±2 °C**

P [bar]	Q l/min
0,5	-
1	19,6
1,5	26,6
2	32,2
2,5	36,4
3	39,9
3,5	43,4
4	44,8
4,5	47,6
5	50,4

Range di utilizzo suggerito
Min 19 l/m
Max 32 l/m

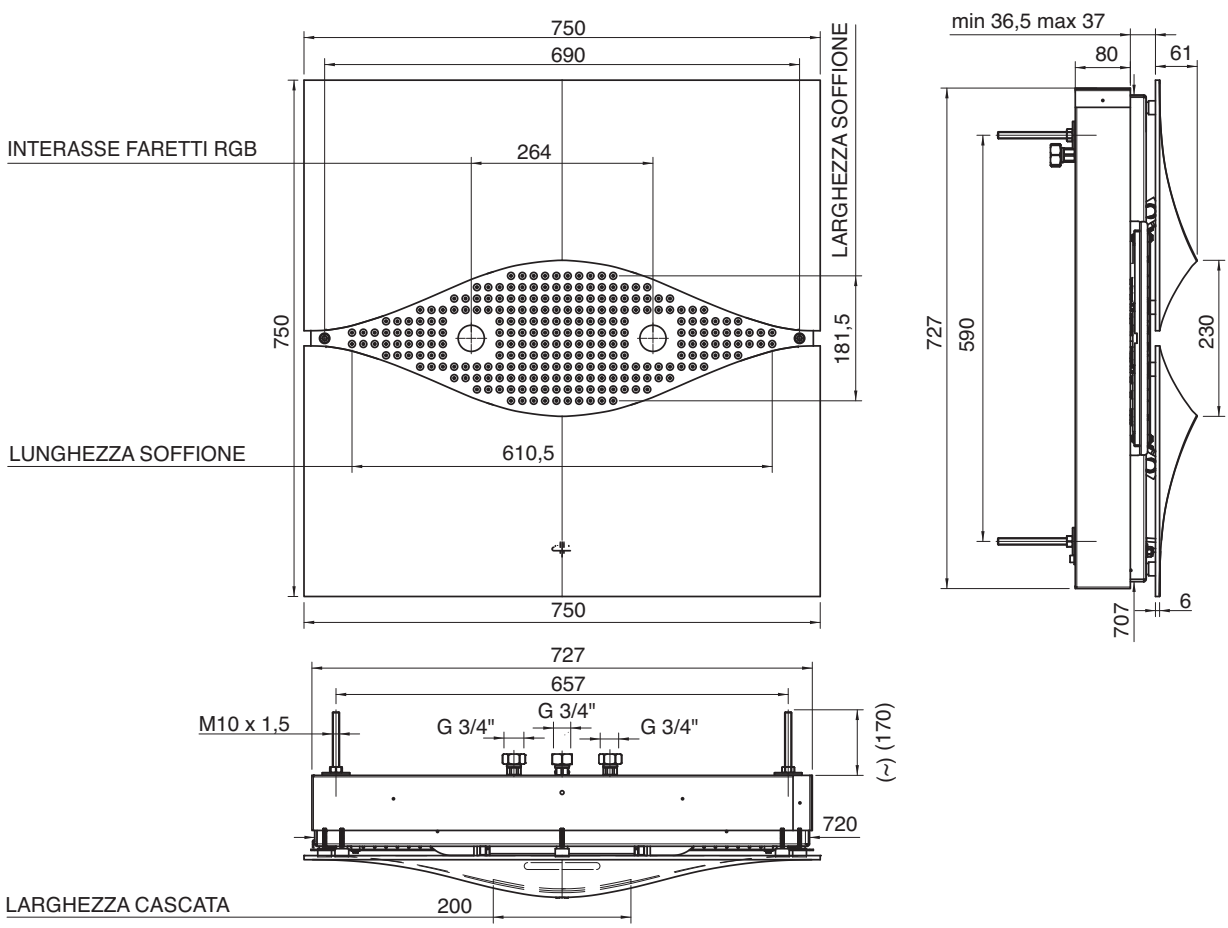

1200 EL01 A00

Comandi elettrici soffione e ambiente

Electrical control unit for showerhead and room
An- und Ausschalter für die Beleuchtung von Kopfbrause und Ambiente
Interruptor para iluminación ducha de techo
Commandes électriques pour pomme de douche et pièce

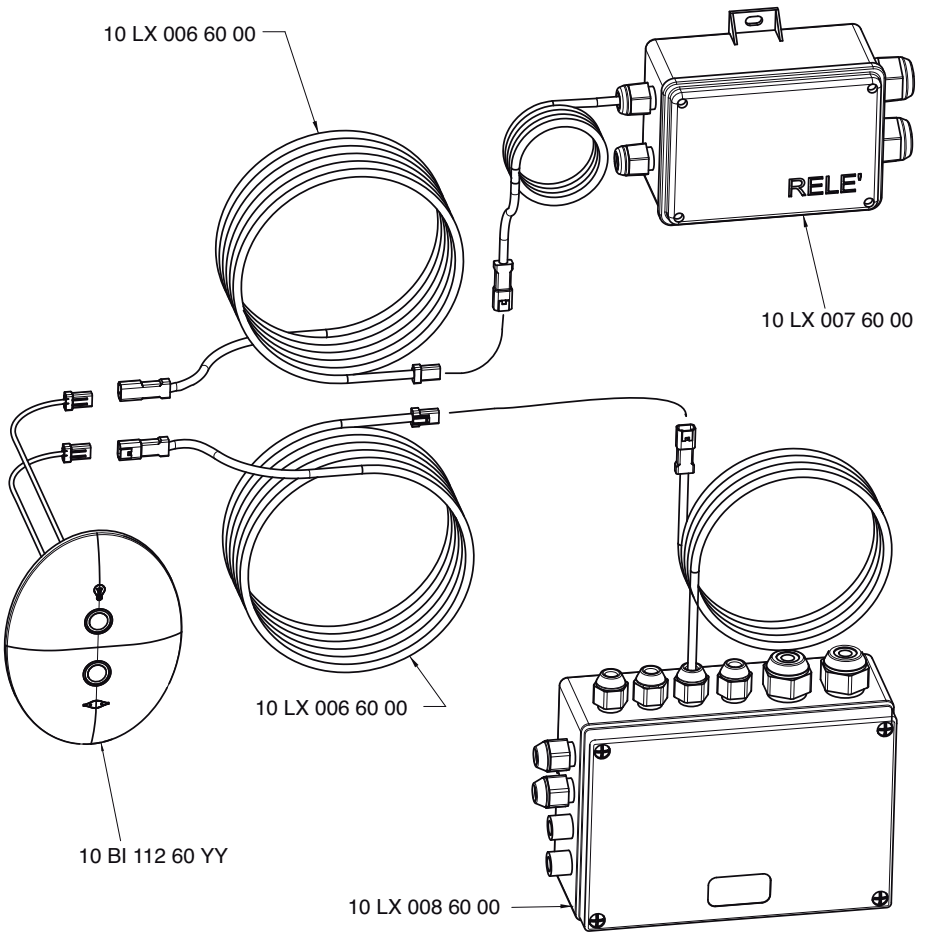

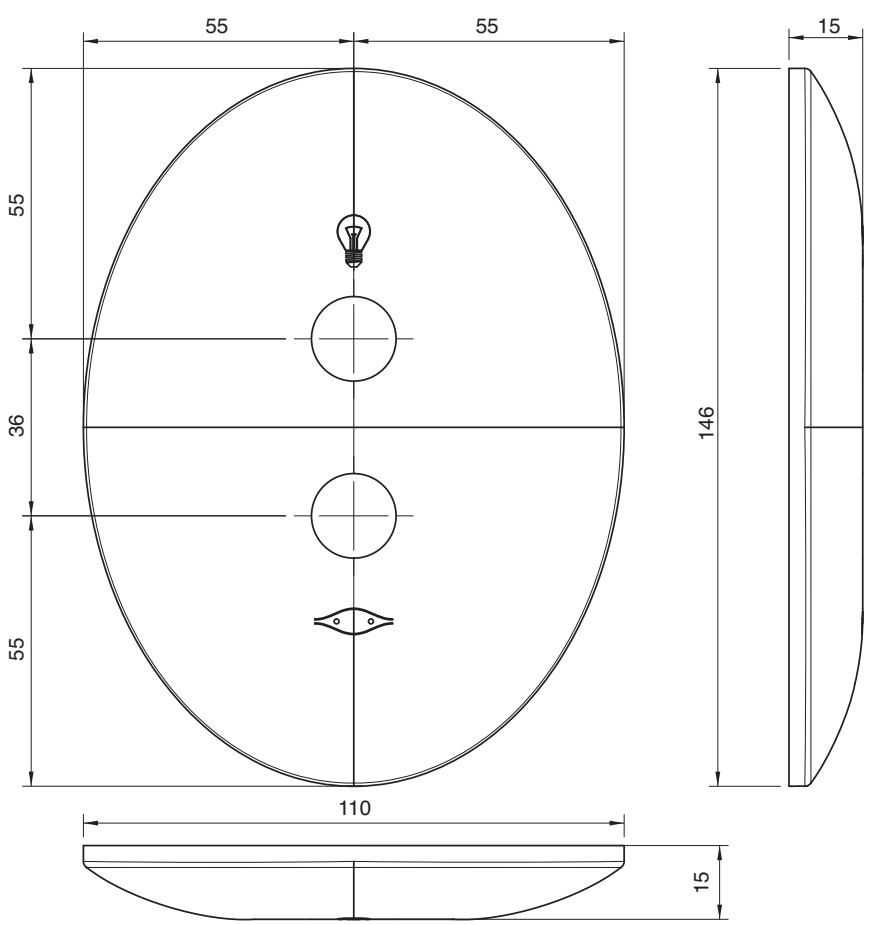

1200 0414 A00

Set doccetta magnetica con presa acqua a muro

Magnetic handshower set with water-outlet
Magnetduschgarnitur mit Wandanschlussbogen
Juego de ducha de mano magnética con toma de agua
Ensemble douchette à main magnetique avec prise d'eau

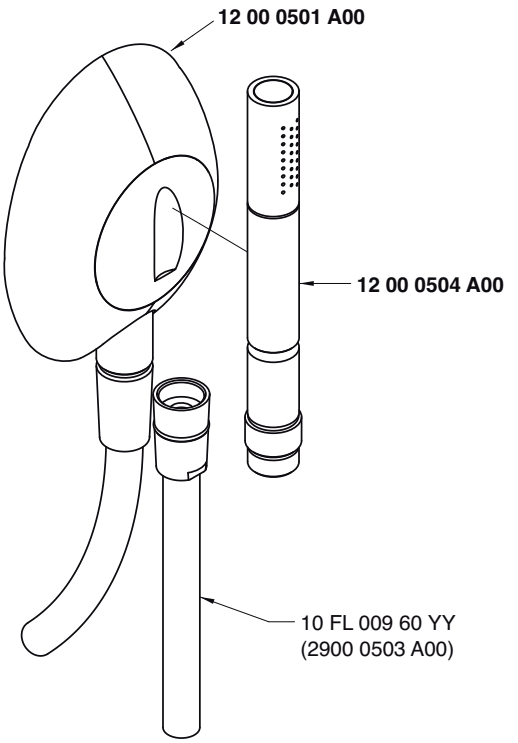

Condizioni di prova - Test conditions

Acqua calda - Hot water:	**60±2 °C**
Acqua fredda - Cold water:	**20±2 °C**
Classe areatore - Aerator class:	**V**

P [bar]	Q l/min
0,5	5,0
1	8,3
1,5	10,8
2	12,7
2,5	14,4
3	15,9
3,5	17,4
4	18,7
4,5	19,9
5	20,9

Range di utilizzo suggerito

Min 5 l/m
Max 14 l/m

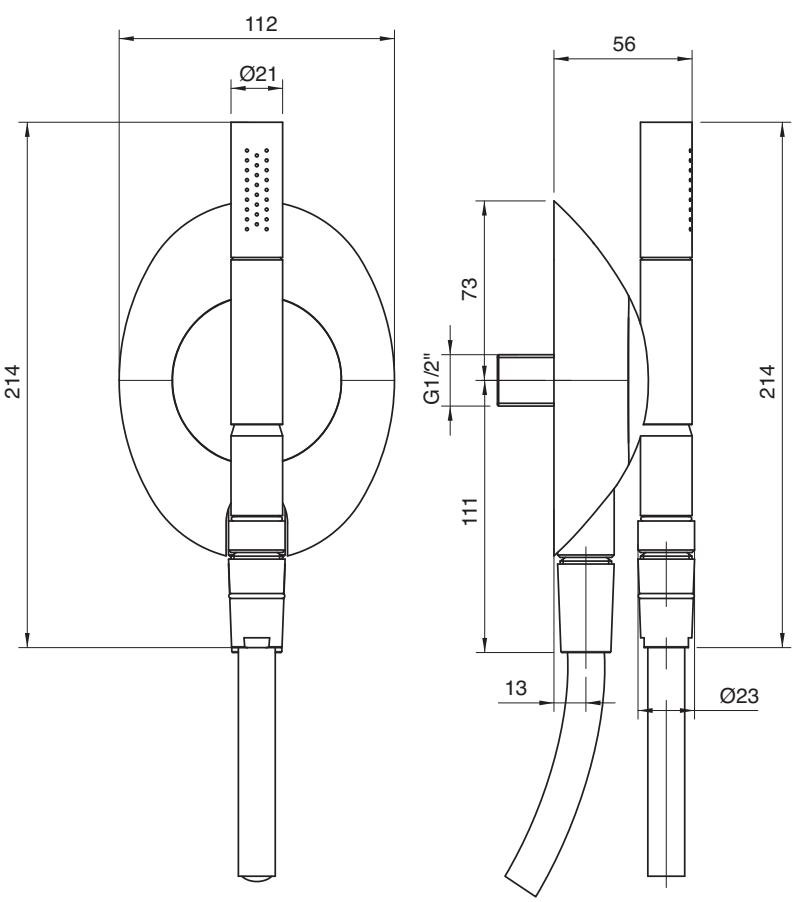

1200 0530 A00

Soffioncino a muro orientabile

Rotating spray shower
Verstellbare Seitenbrause
Ducha lateral ajustable
Jet orientable douche laterale

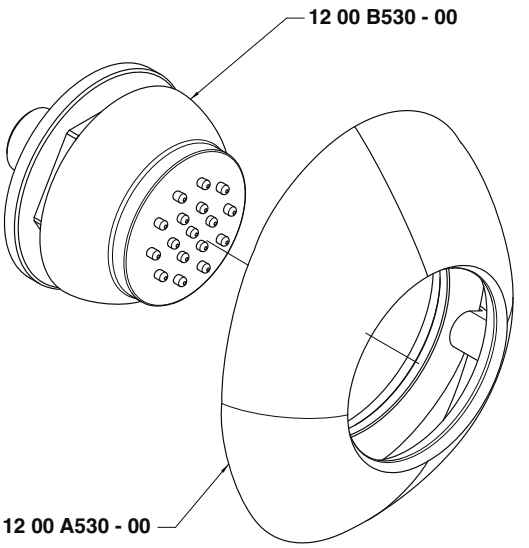

Condizioni di prova - Test conditions

Acqua calda - Hot water:	**60±2 °C**
Acqua fredda - Cold water:	**20±2 °C**
Classe areatore - Aerator class:	**V**

P [bar]	Q l/min
0,5	4,5
1	7,5
1,5	9,8
2	11,8
2,5	13,4
3	15,0
3,5	16,5
4	18,0
4,5	19,3
5	20,7

Range di utilizzo suggerito

Min 4,5 l/m
Max 12 l/m

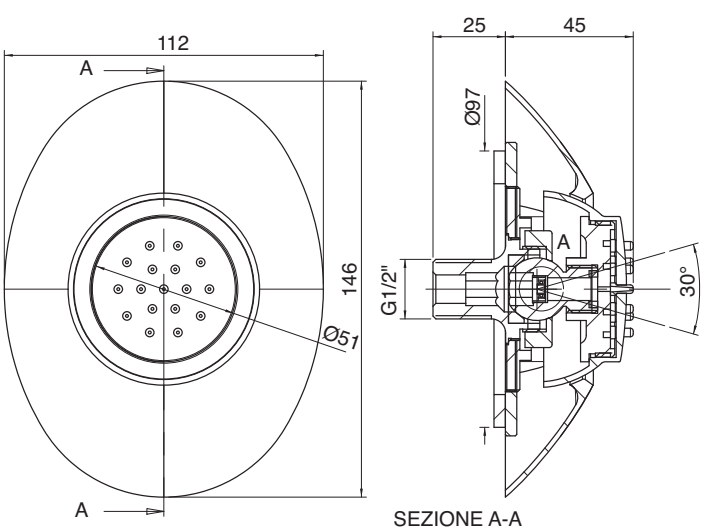

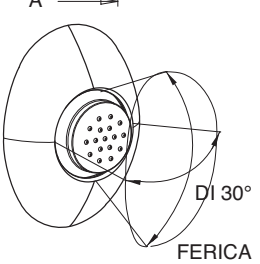

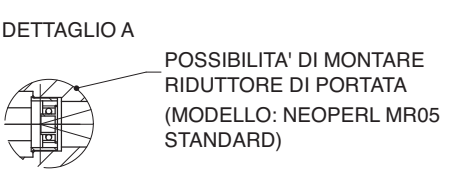

1200 Y407 AA0

Rubinetti di linea - parti esterne

In-line concealed valves - external parts
Absperrventile (AP-Teile)
Grifos en linea - piezas externas
Robinets d'arrêts en ligne - parties externes

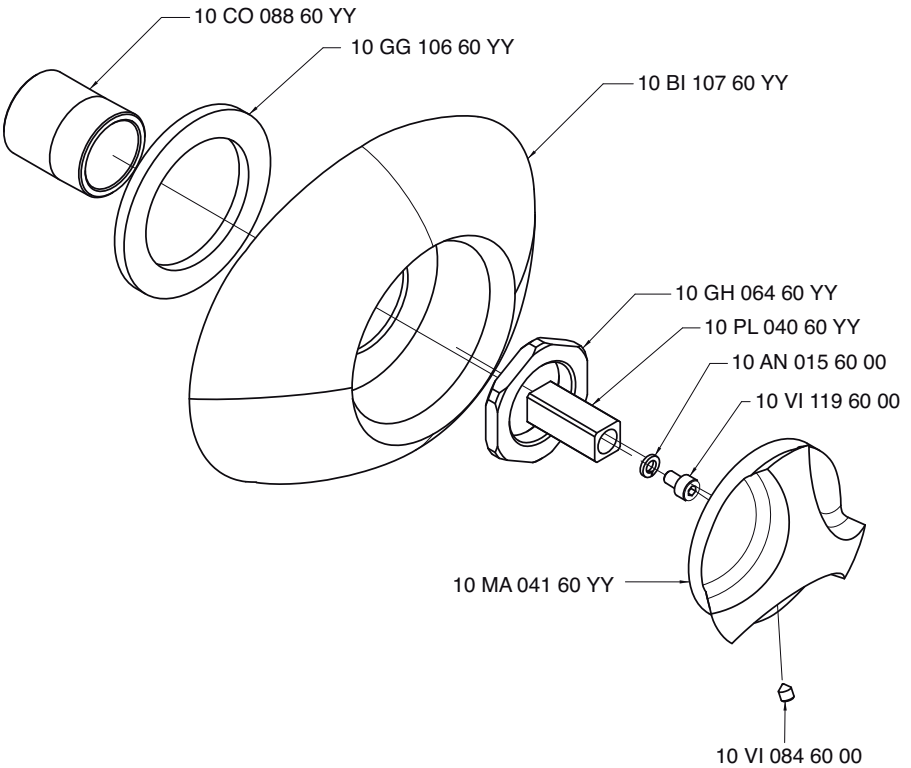

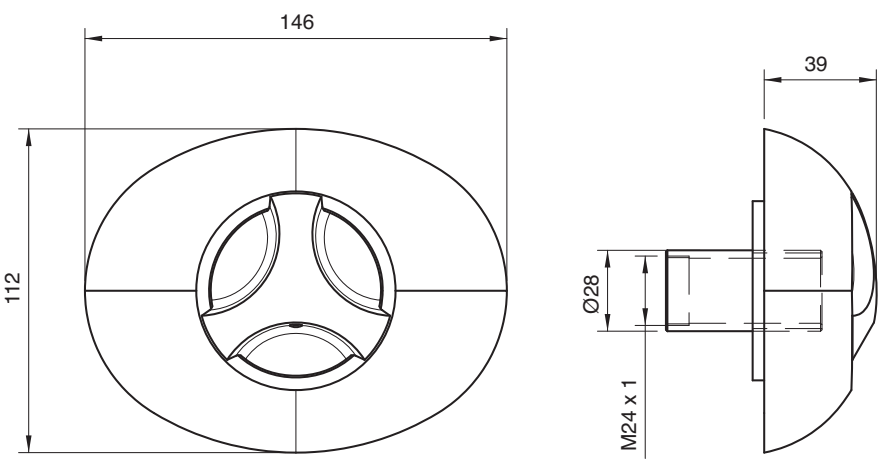

1200 T550 A00

Comando termostatico da incasso - parti esterne

Concealed thermostatic mixer - external parts
AP-Thermostatmischer
Grupo termostatico empotrado - piezas externas
Mitigeur thermostatique encastré - parties externes

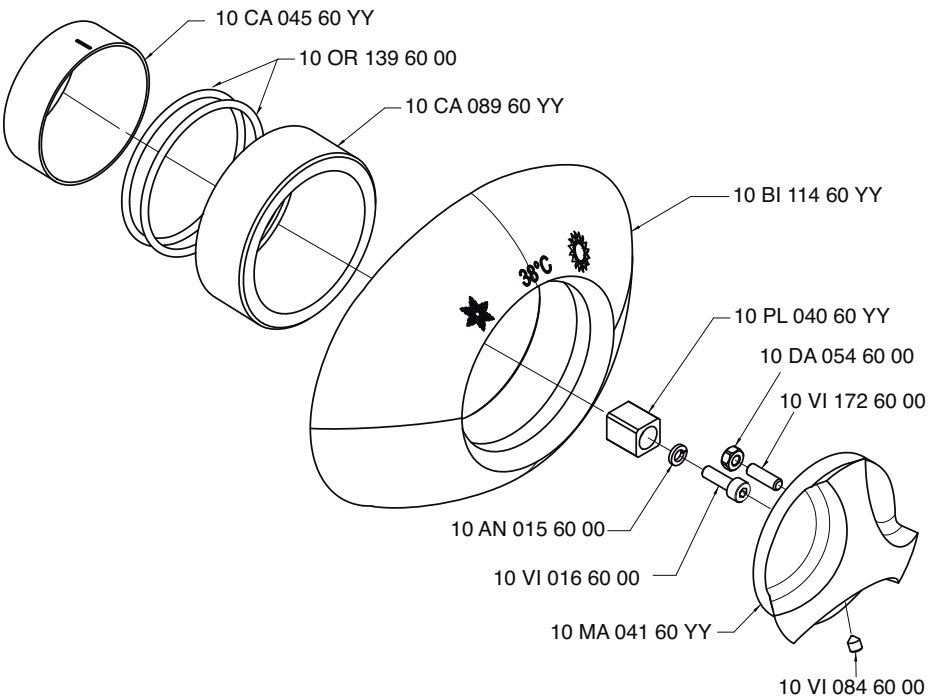

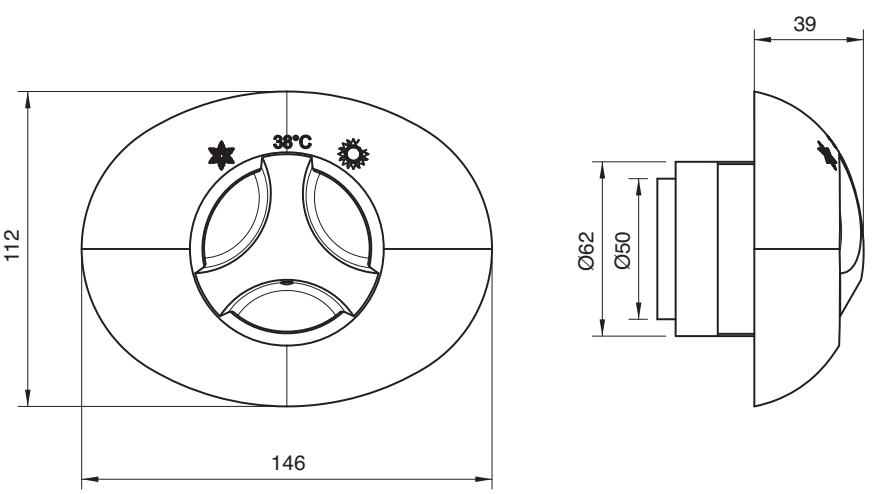

1200 0801 A00

Gruppo termostatico da incasso una uscita - parti grezze

1-way concealed thermostatic mixer - concealed parts
1-Wege UP-Thermostatmischer Grupo termostatico empotrados 1 salidas - piezas empotradas
Mitigeur thermostatique encastré à 1 voies - partie brute

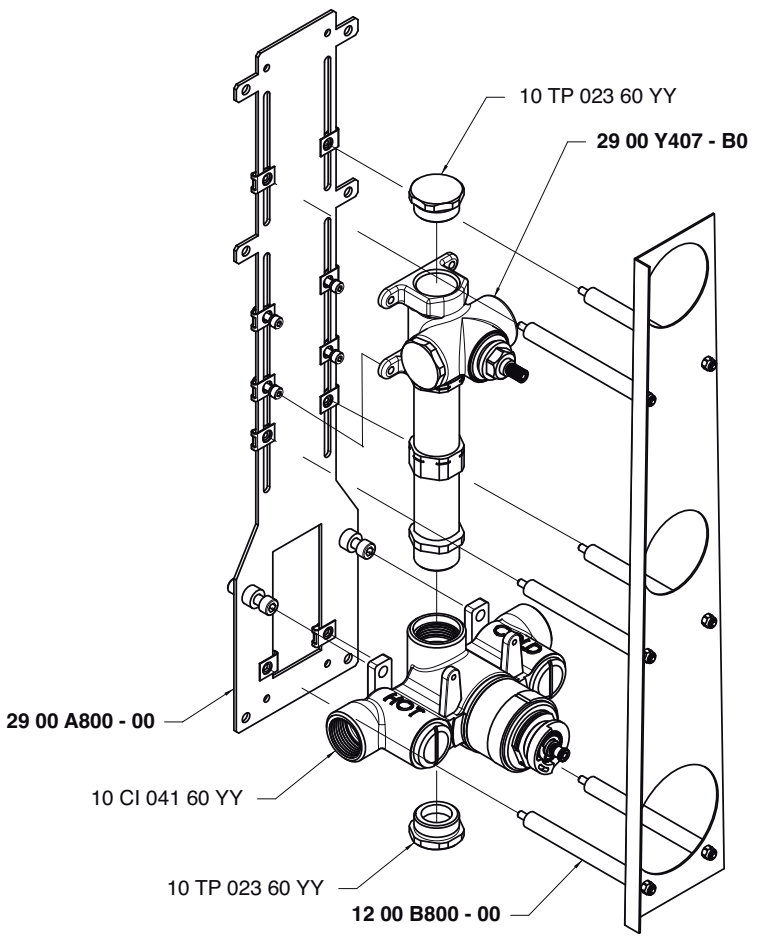

Condizioni di prova - Test conditions

Acqua calda - Hot water: **60±2 °C**
Acqua fredda - Cold water: **20±2 °C**
Classe areatore - Aerator class: **V**

P [bar]	Q l/min
0,5	16
1	23
1,5	29
2	33
2,5	37
3	41
3,5	44,5
4	47
4,5	50
5	52

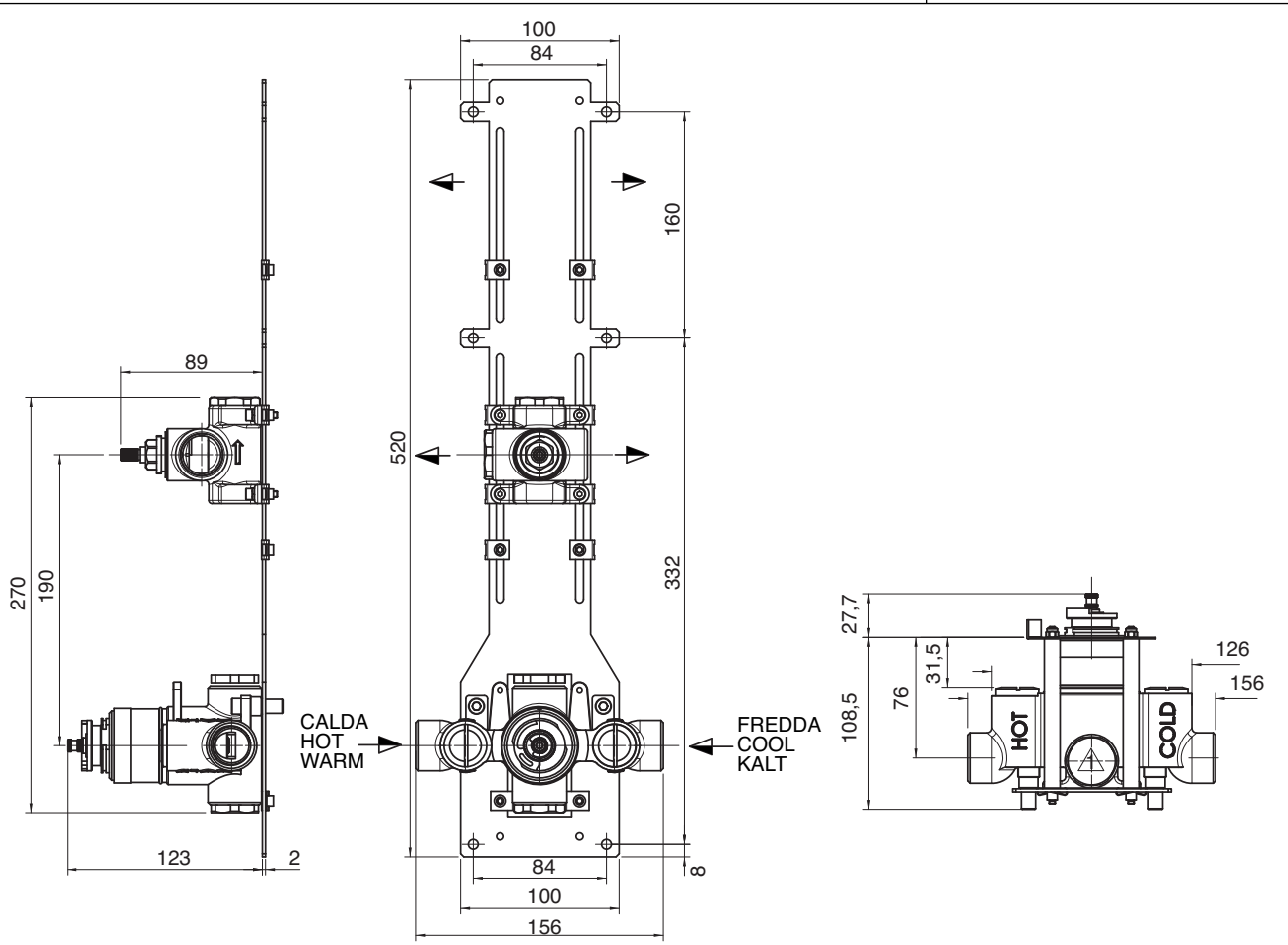

1200 0800 A00

Gruppo termostatico da incasso due uscite - parti grezze

2-way concealed thermostatic mixer - concealed parts
2-Wege UP-Thermostatmischer Grupo termostatico empotrados 2 salidas - piezas empotradas
Mitigeur thermostatique encastré à 2 voies - partie brute

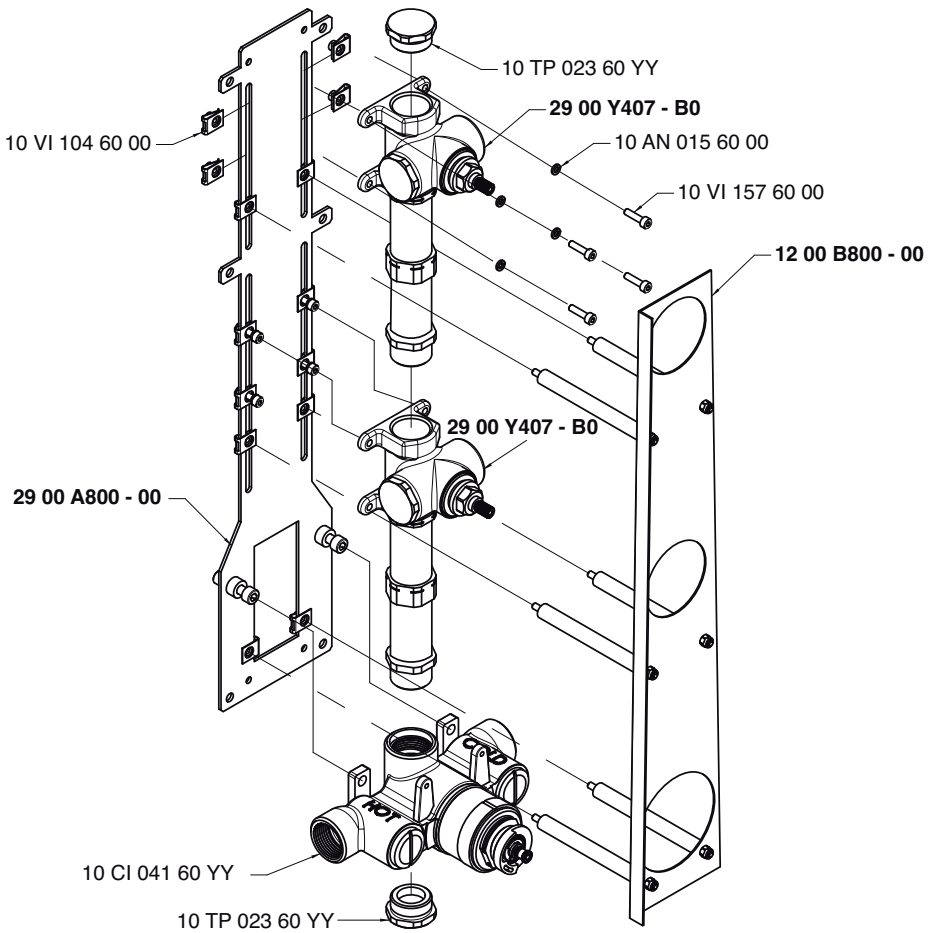

Condizioni di prova - Test conditions

Acqua calda - Hot water:	**60±2 °C**
Acqua fredda - Cold water:	**20±2 °C**
Classe areatore - Aerator class:	**V**

P [bar]	Q l/min
0,5	18,5
1	27
1,5	34
2	40
2,5	44
3	49
3,5	52,5
4	55
4,5	58
5	61,5

NB. Uscita 1+2 (aperte insieme)

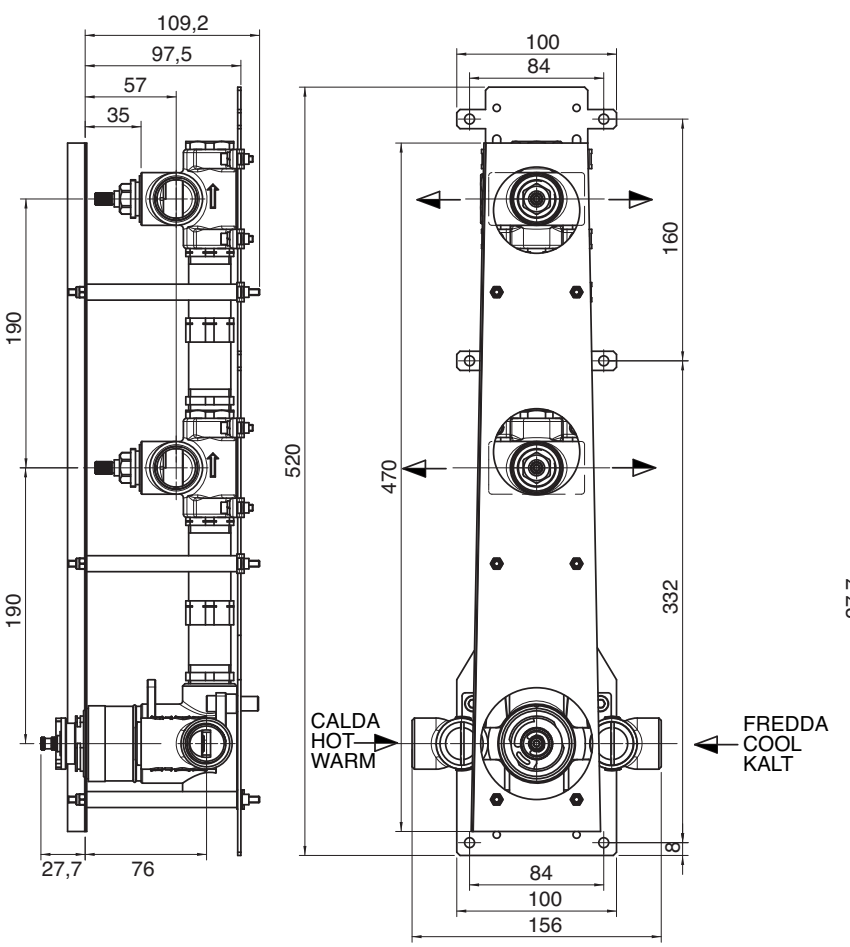

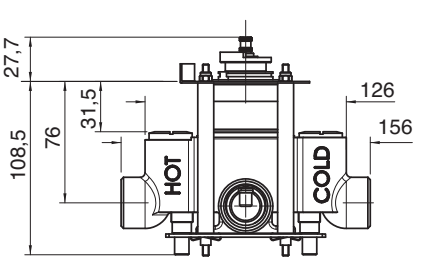

1200 0803 A00

Gruppo termostatico da incasso tre uscite - parti grezze

3-way concealed thermostatic mixer - concealed parts
3-Wege UP-Thermostatmischer Grupo termostatico empotrados 3 salidas - piezas empotradas
Mitigeur thermostatique encastré à 3 voies - partie brute

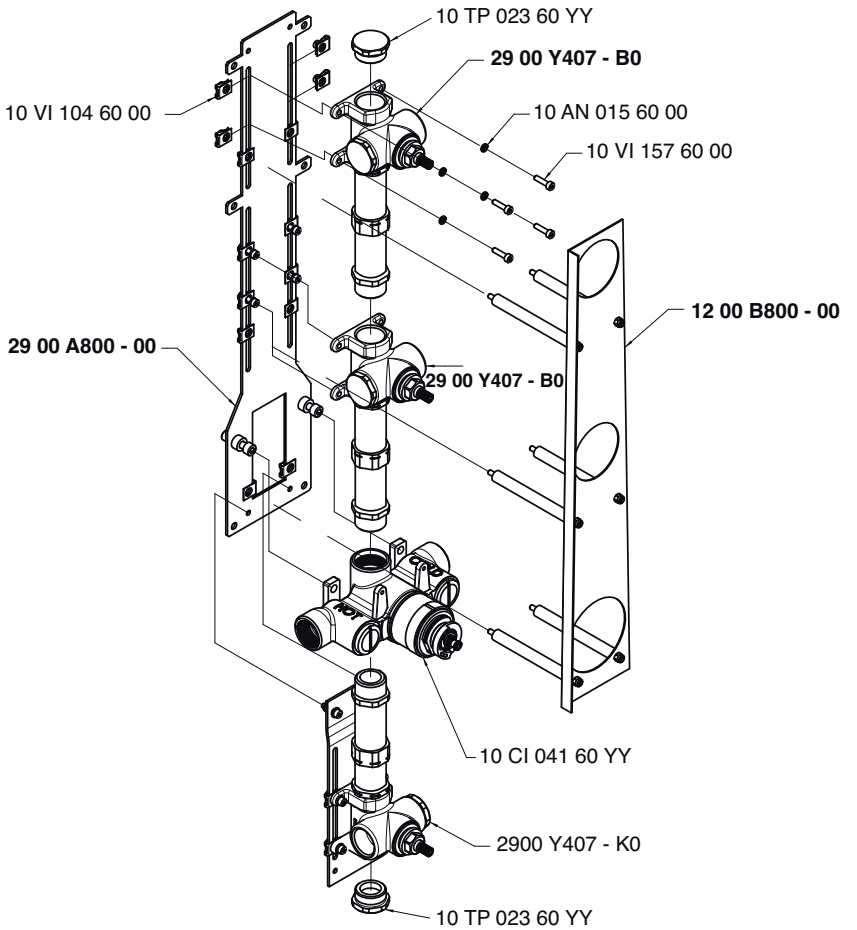

Condizioni di prova - Test conditions

Acqua calda - Hot water:	**60±2 °C**
Acqua fredda - Cold water:	**20±2 °C**
Classe areatore - Aerator class:	**V**

P [bar]	Q l/min
0,5	19,5
1	29
1,5	35
2	42
2,5	46
3	50,5
3,5	55
4	58
4,5	62
5	64

NB. Uscita 1+2+3 (aperte insieme)

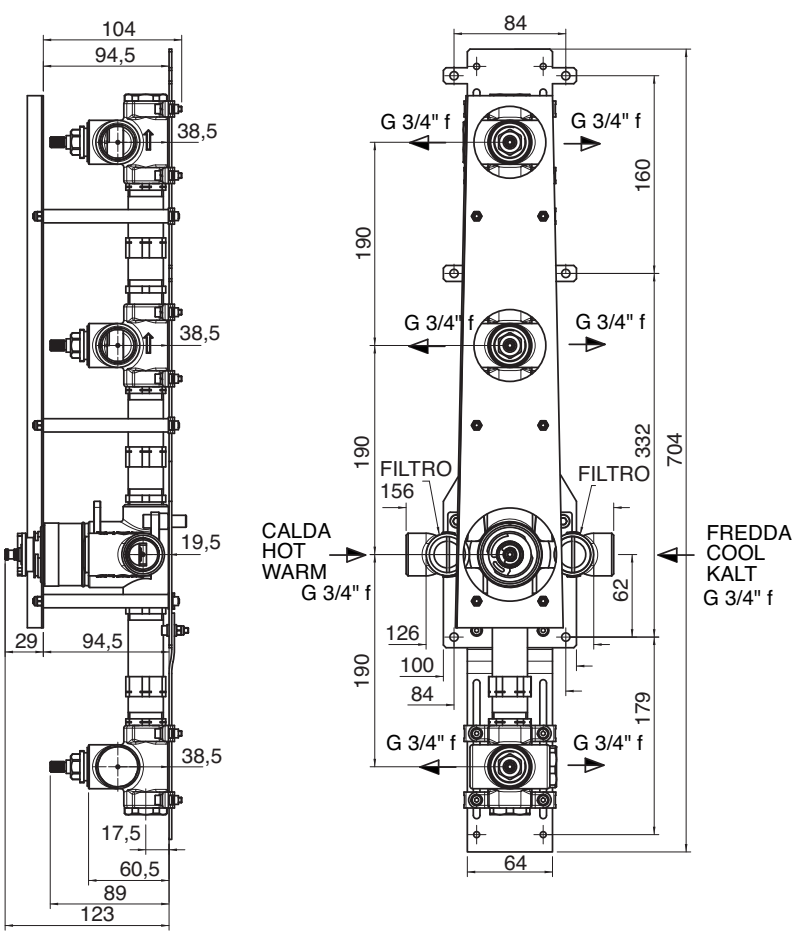

1200 D802 AP0

Gruppo termostatico da incasso con due deviatore a 2 vie - parti grezze

built-in 2-ways Thermostatic mixer with two 2-ways diverters- built in part
2-Wege Up-Thermostatmischer mit zwei Umstellern- Up Teil
Grupo termostatico empotrado 2 salidas con dos inversores - piezas empotradas
mitigeur thermostatique à éncastrer avec deux inverseurs à 2 voies - Partie à encastrer

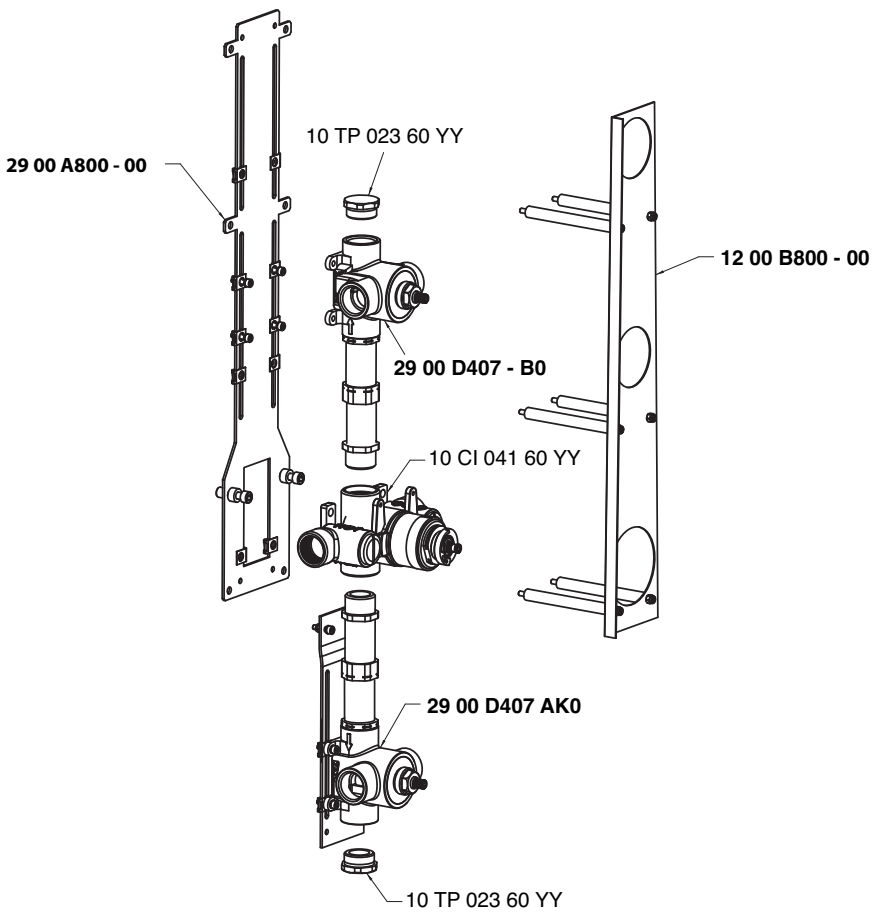

Condizioni di prova - Test conditions

Acqua calda - Hot water:	**60±2 °C**
Acqua fredda - Cold water:	**20±2 °C**
Classe areatore - Aerator class:	**V**

P [bar]	Q l/min
0,5	18,5
1	27
1,5	34
2	40
2,5	44
3	49
3,5	52,5
4	55
4,5	58
5	61,5

NB. Uscita 1+2 (aperte insieme)

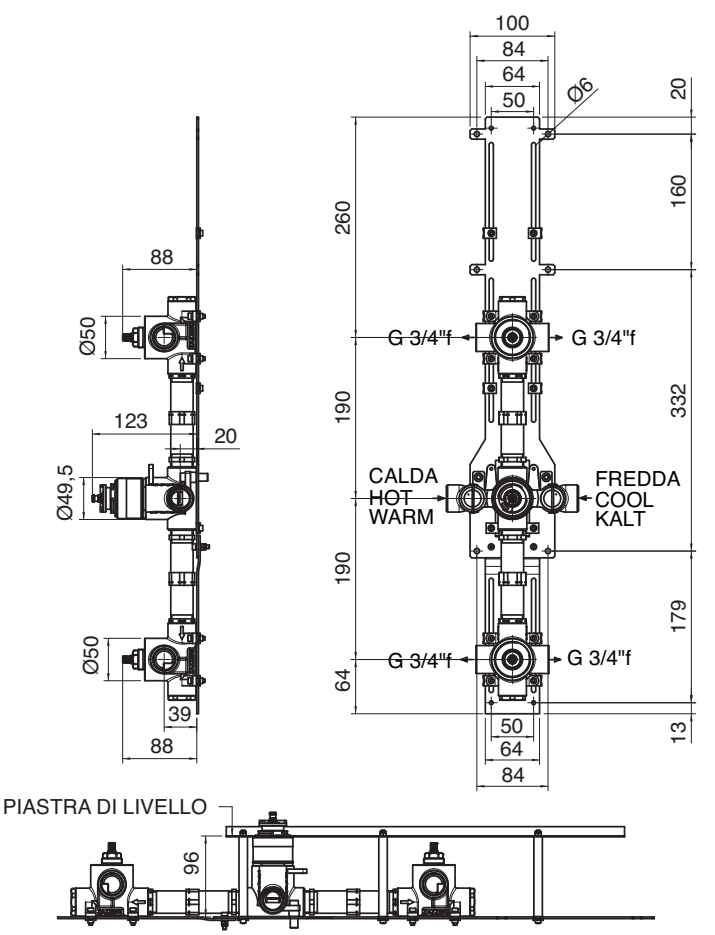

1200 0501 A00

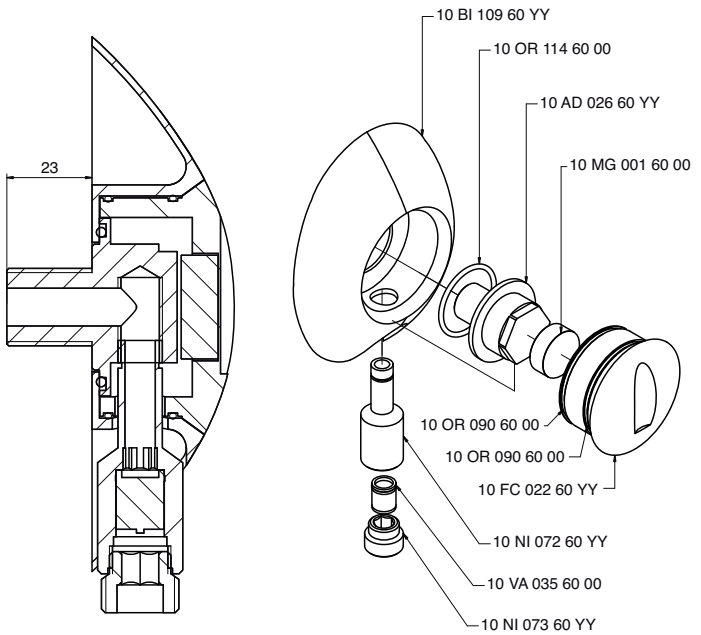

1200 0504 A00

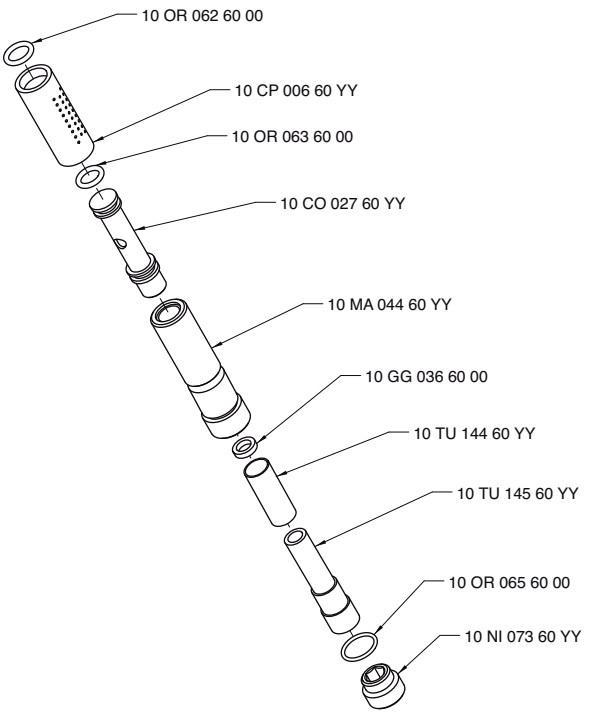

1200 A530 - 00

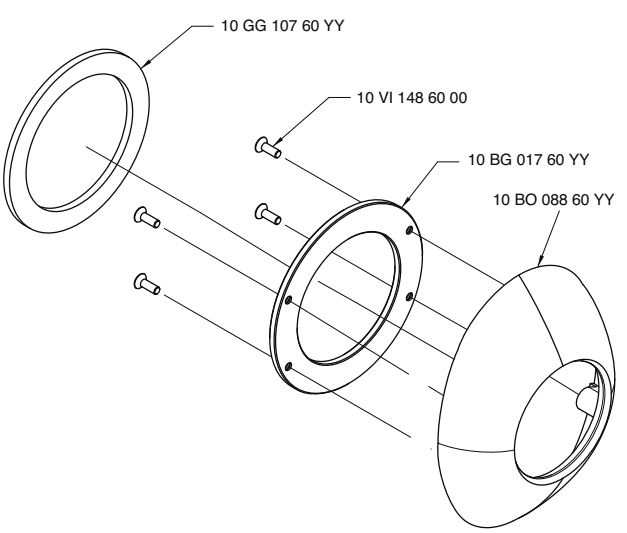

1200 B530 - 00

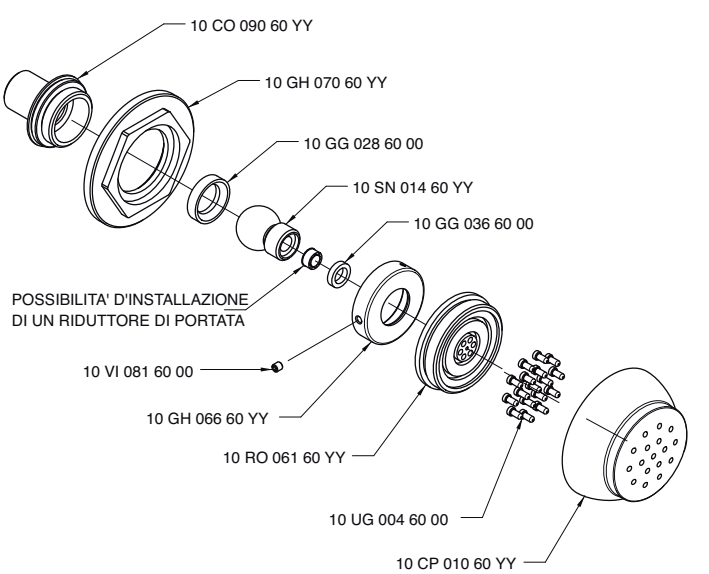

1200 B800 - 00

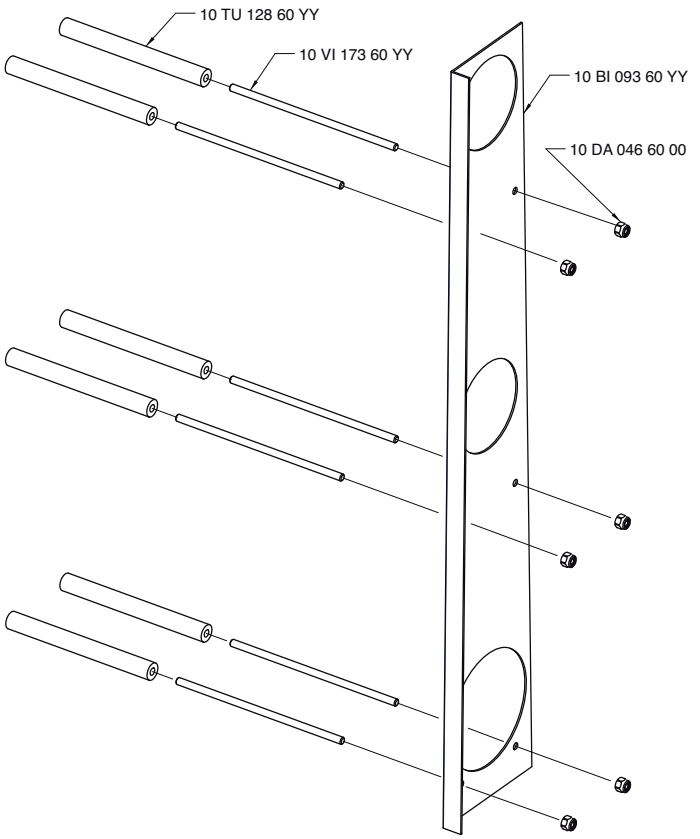

1200 F403 - 00

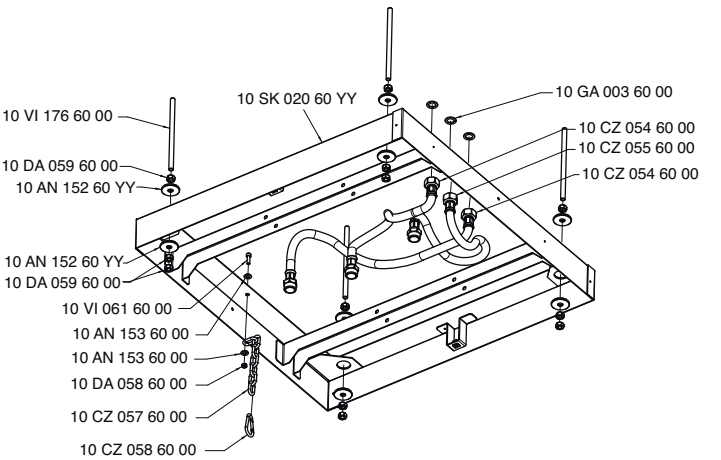

1200 M403 - 00

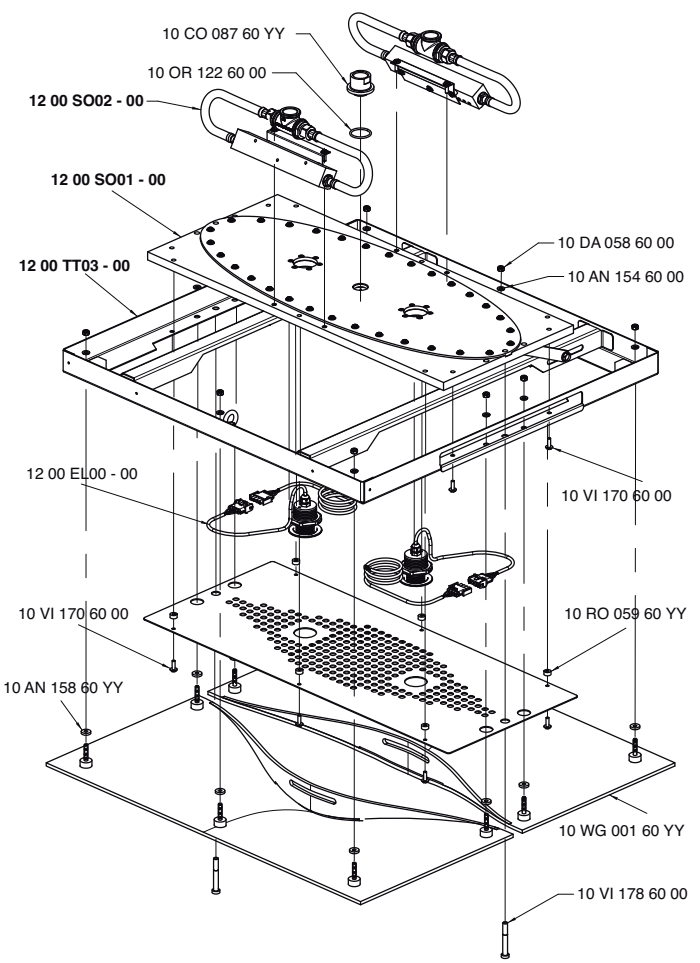

1200 SO01 - 00

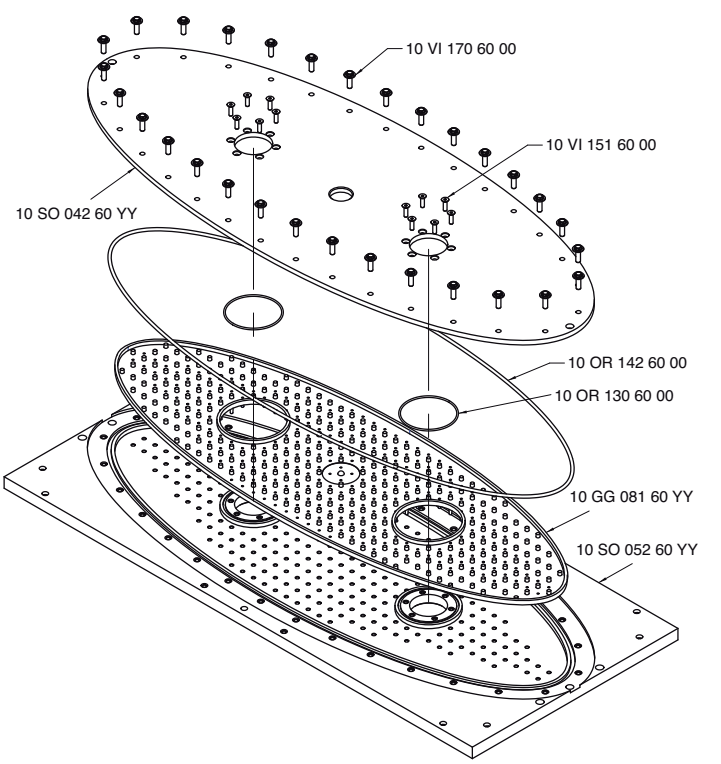

1200 SO02 - 00

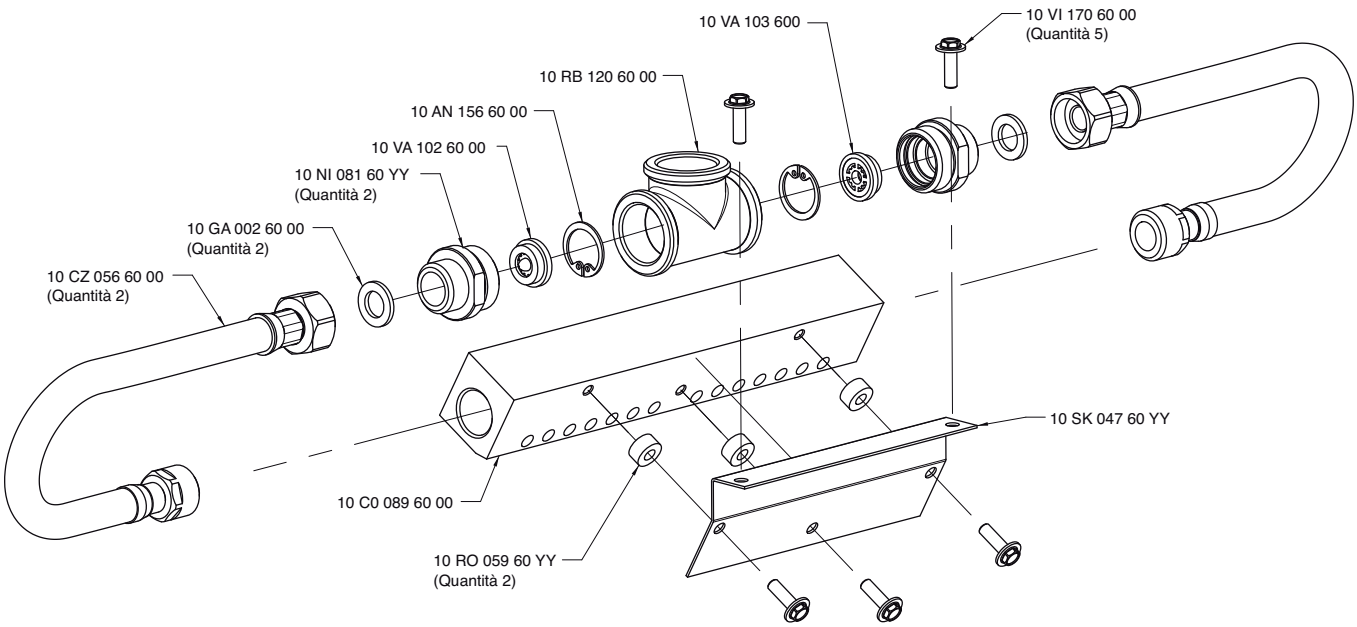

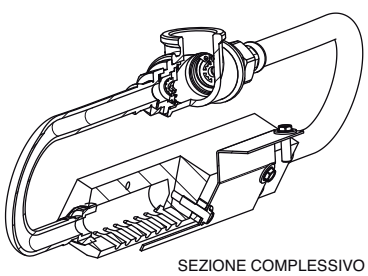

SEZIONE COMPLESSIVO

1200 TT03 - 00

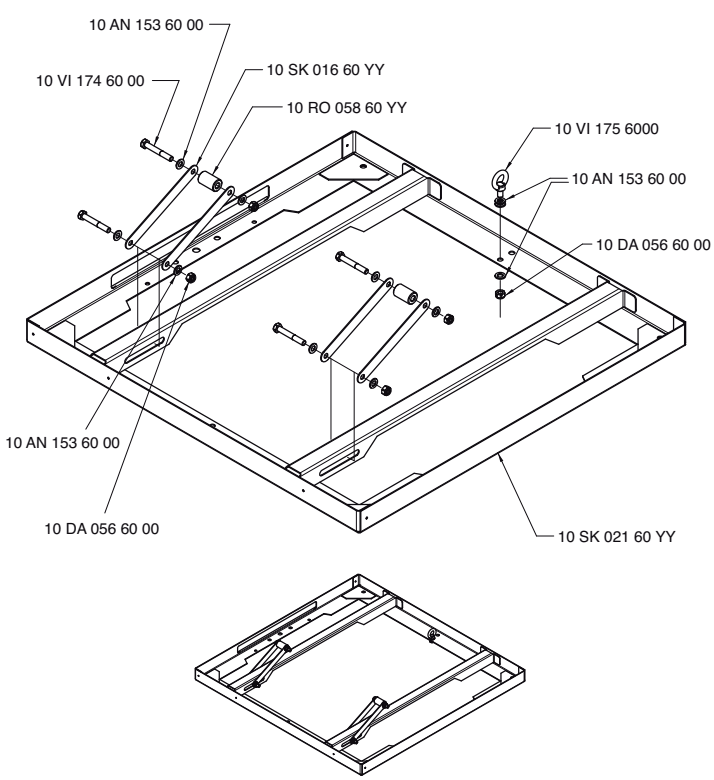

1:10

(1200 TT03 - 00 ASSEMBLATO)

INDEX - 11

Cod.

1100 0403 A00
1100 0420 A00
1100 0421 A00
1100 0422 A00
1100 0423 A00
1100 0530 A00
1100 0531 A00
1100 A420 - 00
1100 A420 - A0
1100 A420 - B0
1100 AL01 - 00
1100 B420 - 00
1100 C403 - 00
1100 EL01 A00
1100 SO01 - 00
1100 SO02 - 00
1100 SO03 A00
1100 SO04 A00
1100 SO05 A00

Shirò - 11

1100 0420 A00

Soffione a mensola con cascata

Showerhead complete with waterfall
Regen- und Schwallbrause
Brazo de ducha con cascada y lluvia
Pomme de douche mural avec cascade

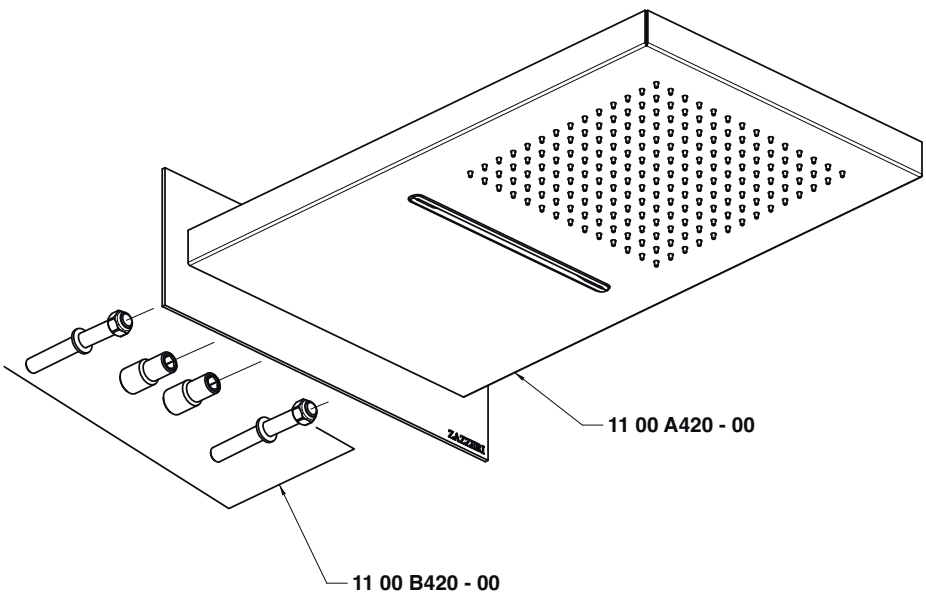

Condizioni di prova - Test conditions

Acqua calda - Hot water:	**60±2 °C**
Acqua fredda - Cold water:	**20±2 °C**
Classe areatore - Aerator class:	**V**

P [bar]	Q l/min Cascata	Q l/min Soffione
0,5	7,5	5
1	16	9
1,5	21,5	11,5
2	26	13,5
2,5	30	15,5
3	33,5	17
3,5	36,5	18,5
4	38,5	20
4,5	40	21,5
5	42,5	22,5
	Range di utilizzo suggerito	
	Min 16 l/m Max 30 l/m	Min 11,5 l/m Min 17 l/m

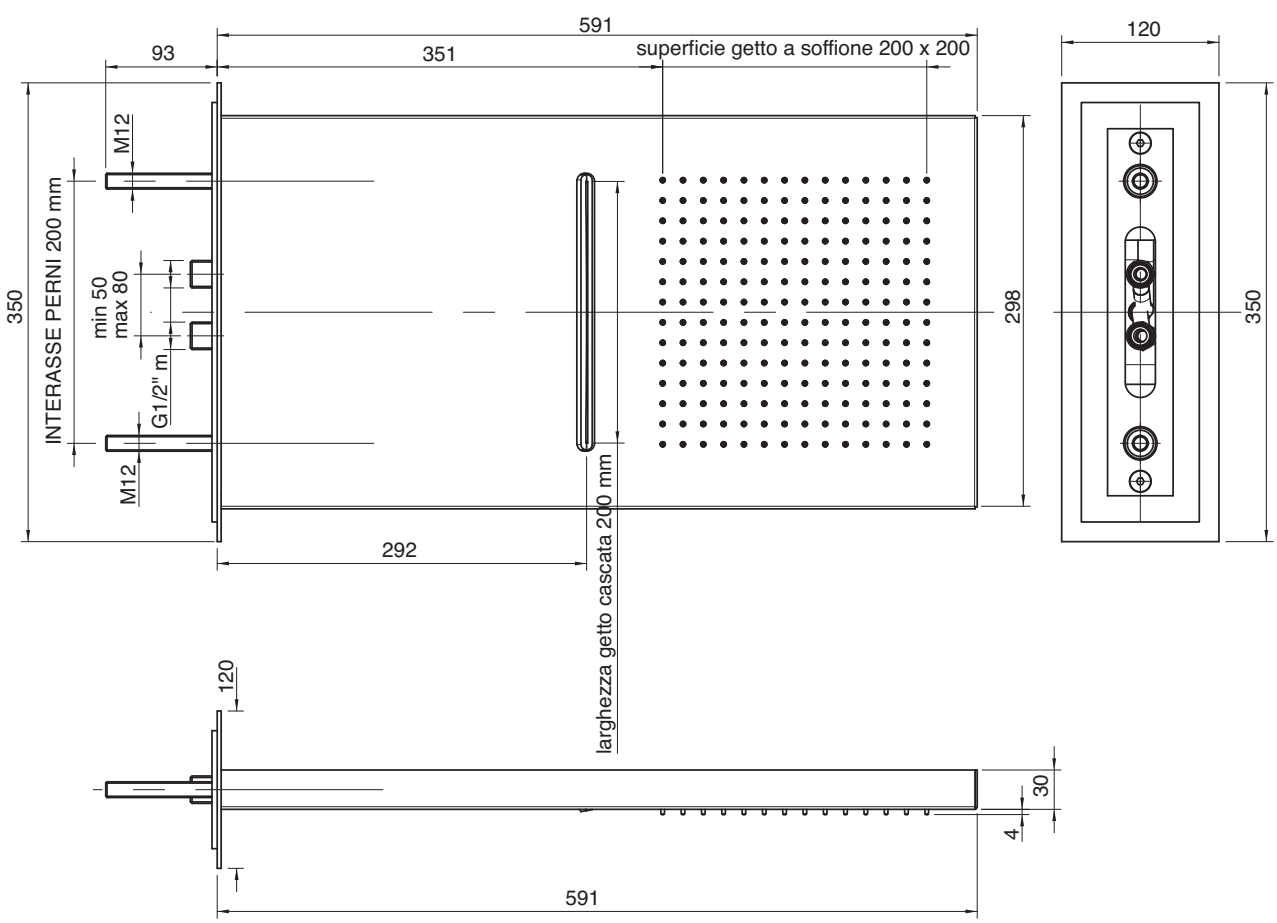

1100 0403 A00

Getto a cascata da parete con mensola estraibile

Wall mtd. waterfall spout with removable shelf
Kaskadeneinlauf, Wandmontage, mit herausziehbarer Ablage
Cascada de pared con ménsula extraíble
Bec cascade du mur avec étagère extractible

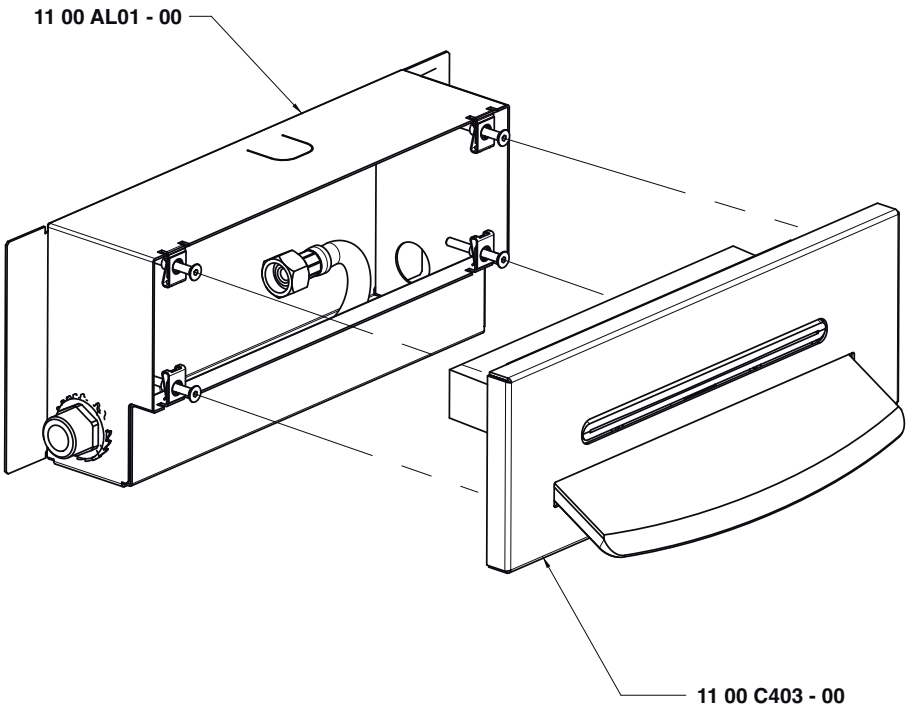

Condizioni di prova - Test conditions

Acqua calda - Hot water:	**60±2 °C**
Acqua fredda - Cold water:	**20±2 °C**
Classe areatore - Aerator class:	**V**

P [bar]	Q l/min
0,5	12,0
1	25,0
1,5	33,0
2	39,5
2,5	45,0
3	50,0
3,5	55,0
4	59,0
4,5	63,0
5	66,0

Range di utilizzo suggerito

Min 25 l/m
Max 40 l/m

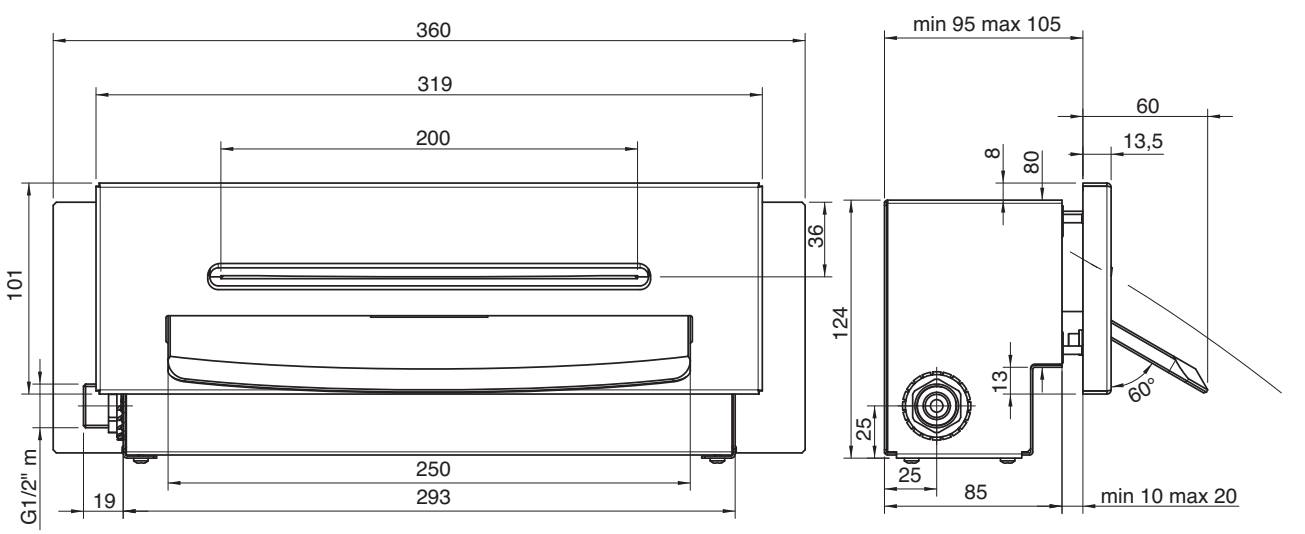

1100 0530 A00

Soffioncino laterale doccia

Side shower
Seitenbrause
Ducha lateral
Jet de douche lateral

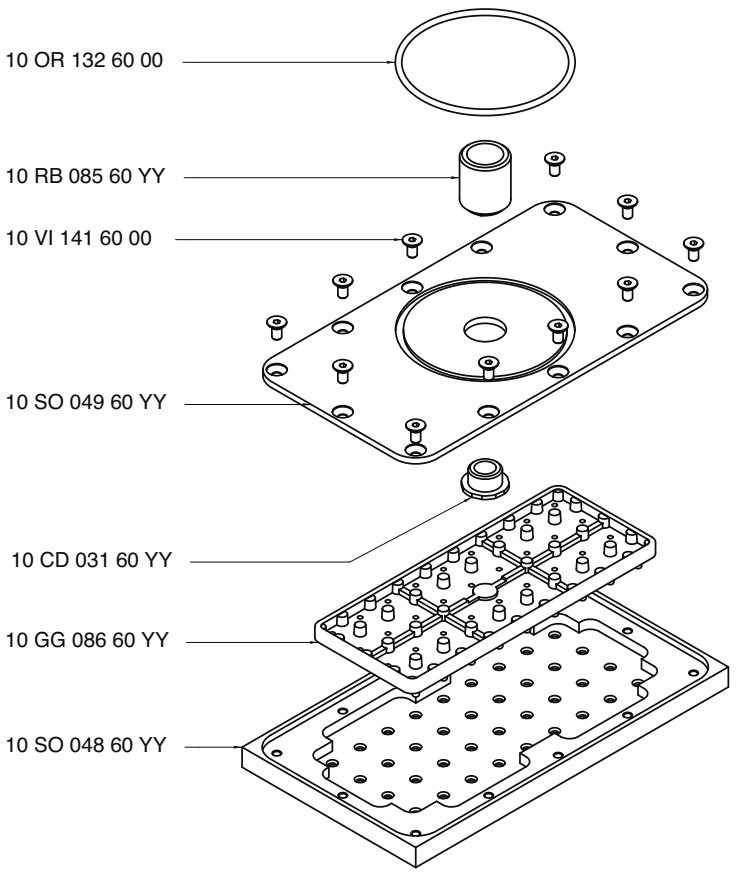

Condizioni di prova - Test conditions

Acqua calda - Hot water:	**60±2 °C**
Acqua fredda - Cold water:	**20±2 °C**
Classe areatore - Aerator class:	**V**

P [bar]	Q l/min
0,5	9,0
1	15,2
1,5	19,8
2	23,6
2,5	26,8
3	29,8
3,5	32,5
4	35,0
4,5	37,5
5	39,6

Range di utilizzo suggerito

Min 9 l/m
Max 20 l/m

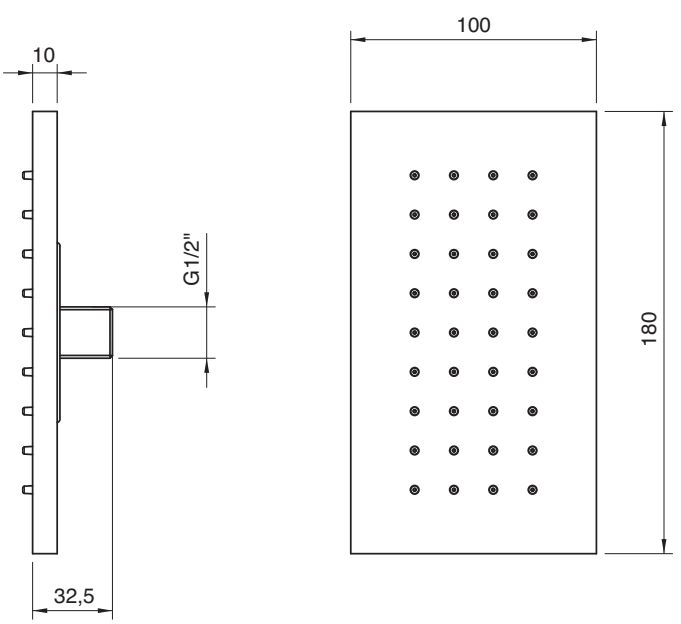

1100 0531 A00

Soffioncino angolare doccia

Corner shower outlet
45° Seitenbrause
45° ducha lateral
Jet de douche à angle

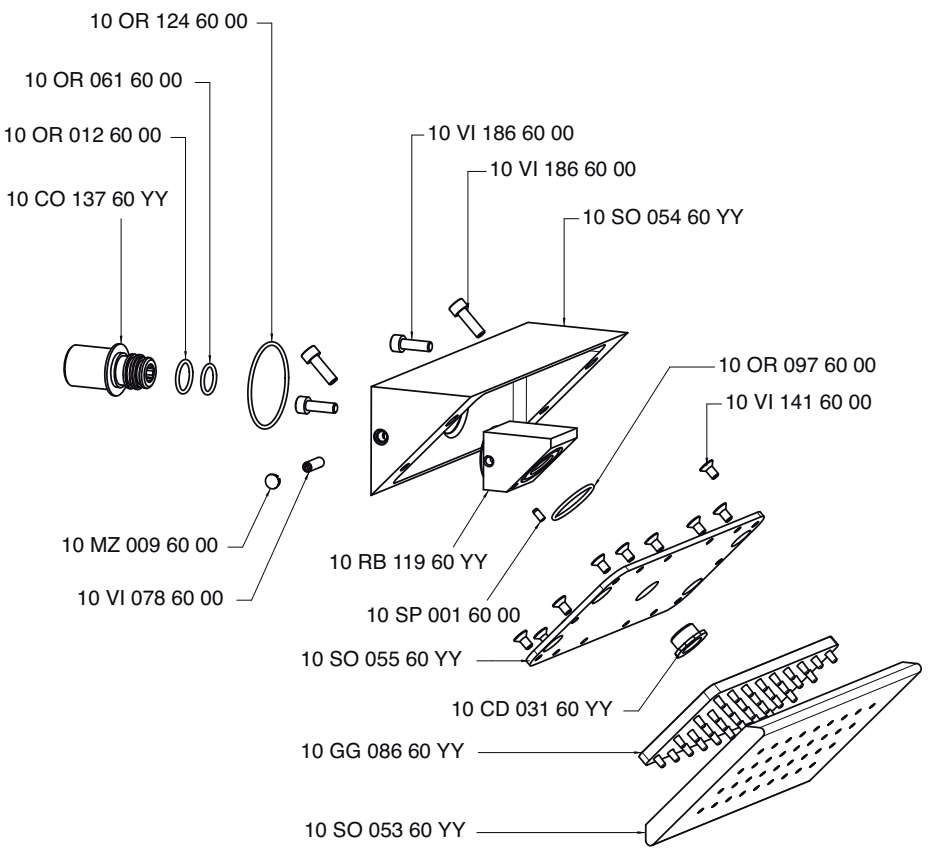

Condizioni di prova - Test conditions

Acqua calda - Hot water:	**60±2 °C**
Acqua fredda - Cold water:	**20±2 °C**
Classe areatore - Aerator class:	**V**

P [bar]	Q l/min
0,5	9,0
1	15,2
1,5	19,8
2	23,6
2,5	26,8
3	29,8
3,5	32,5
4	35,0
4,5	37,5
5	39,6

Range di utilizzo suggerito

Min 9 l/m
Max 20 l/m

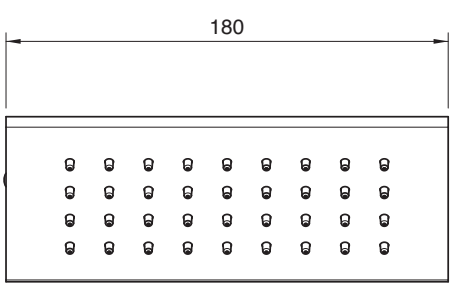

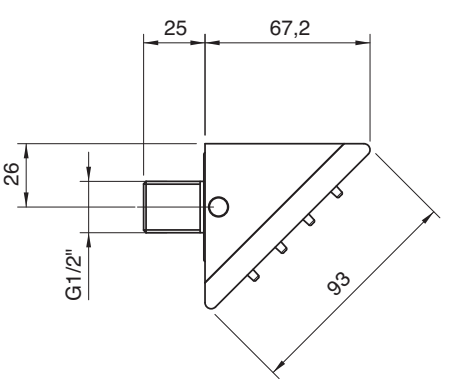

1100 SO03 A00

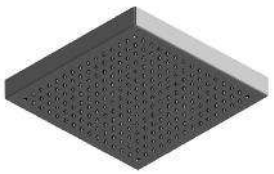

Soffione quadro a soffitto con pioggia

Squared showerhead with rain effect - ceiling-mounted
Quadratische Regenbrause
Ducha de techo cuadrangular con lluvia
Pomme de douche carrée à plafond avec pluie

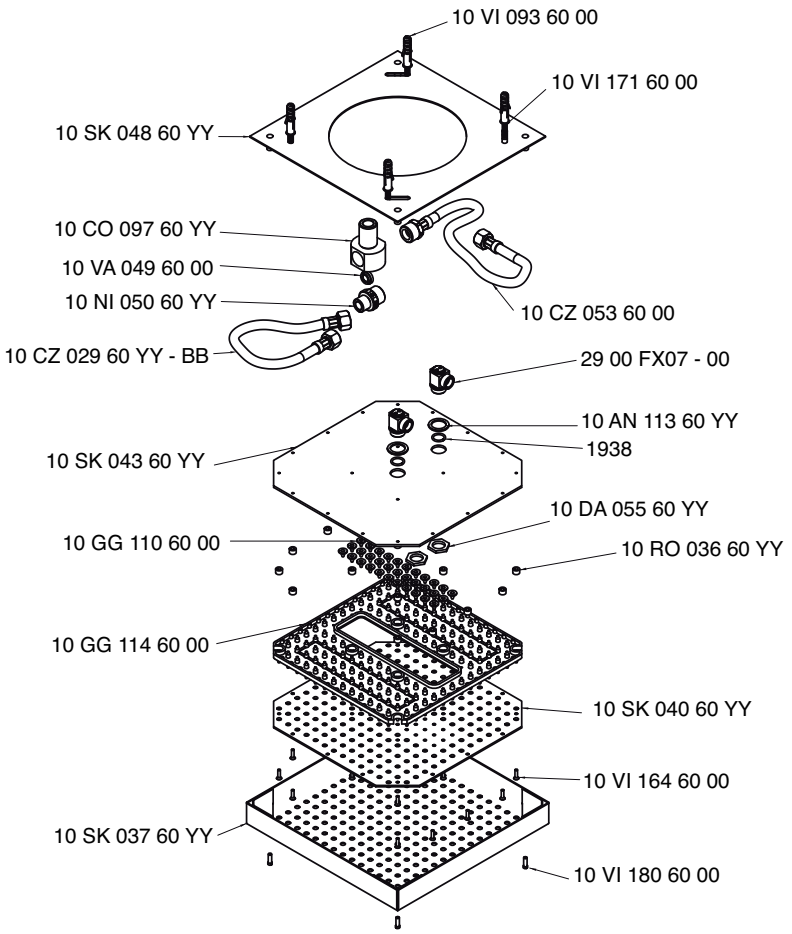

Condizioni di prova - Test conditions

Acqua calda - Hot water:	**60±2 °C**
Acqua fredda - Cold water:	**20±2 °C**
Classe areatore - Aerator class:	**V**

P [bar]	Q l/min
0,5	6,0
1	10,0
1,5	12,5
2	15,0
2,5	17,0
3	18,5
3,5	20,0
4	22,0
4,5	23,5
5	24,5

Range di utilizzo suggerito

Min 12,5 l/m
Max 18,5 l/m

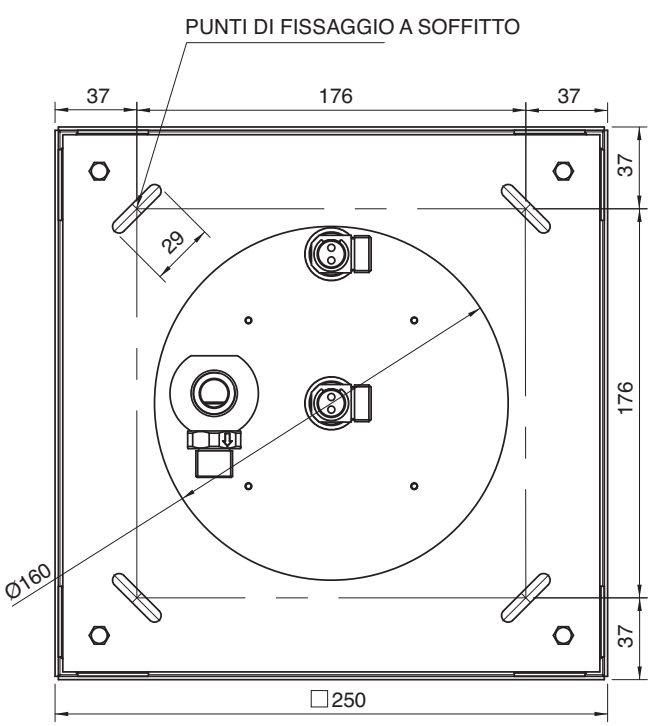

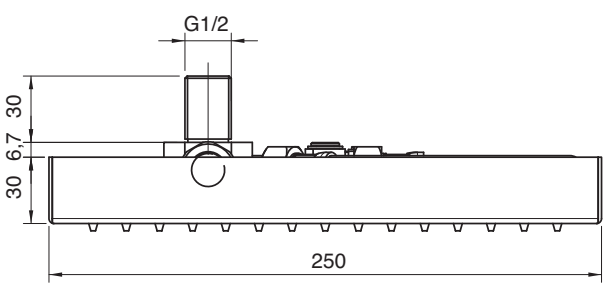

1100 SO04 A00

Soffione quadro a soffitto con pioggia e cascata

Squared showerhead with rain and waterfall effects-ceiling-mounted
Quadratische Regenbrause mit Wasserfall
Ducha de techo cuadrangular con lluvia y cascada
Pomme de douche carrée à plafond avec pluie et cascade

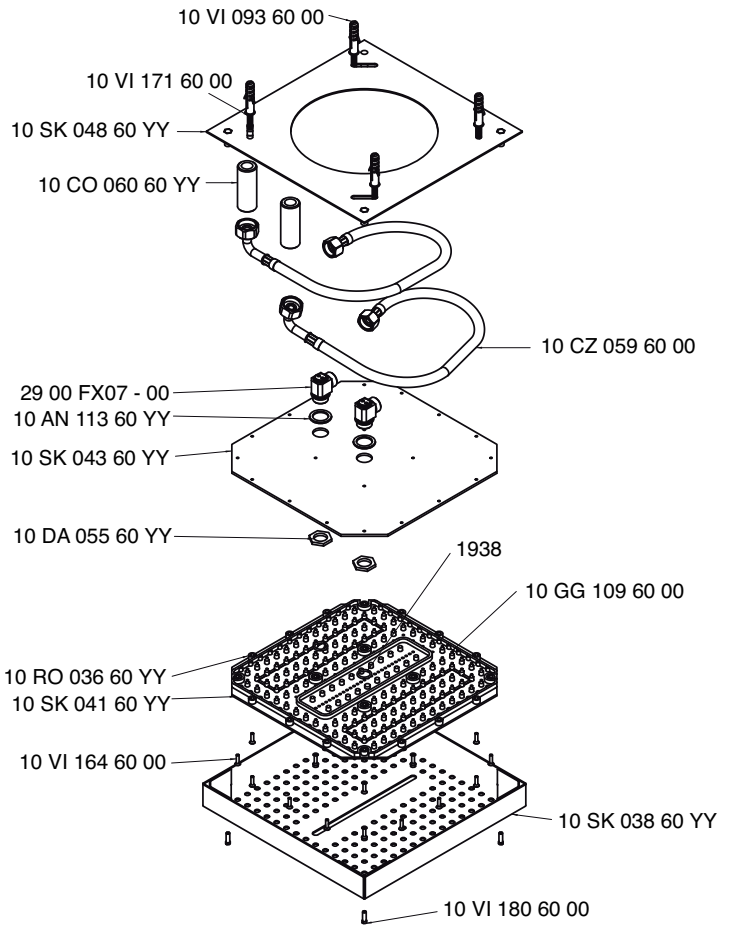

Condizioni di prova - Test conditions

Acqua calda - Hot water:	**60±2 °C**
Acqua fredda - Cold water:	**20±2 °C**
Classe areatore - Aerator class:	**V**

P [bar]	Q l/min Cascata	Q l/min Soffione
0,5	6,5	5,8
1	10,0	9,4
1,5	13,3	12,0
2	15,0	13,7
2,5	16,4	14,7
3	18,5	16,5
3,5	19,6	17,4
4	21,5	19,6
4,5	23,5	21,6
5	25,4	23,2

Range di utilizzo suggerito

Min 6,5 l/m Max 16 l/m	Min 12 l/m Min 16,5 l/m

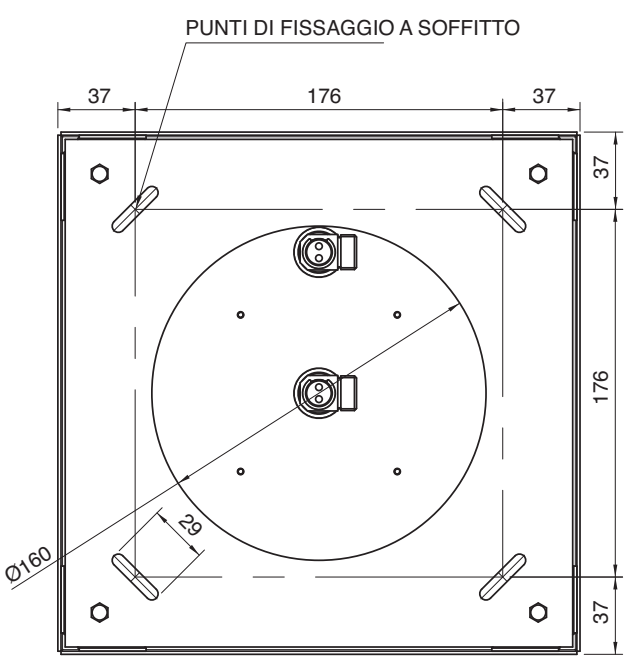

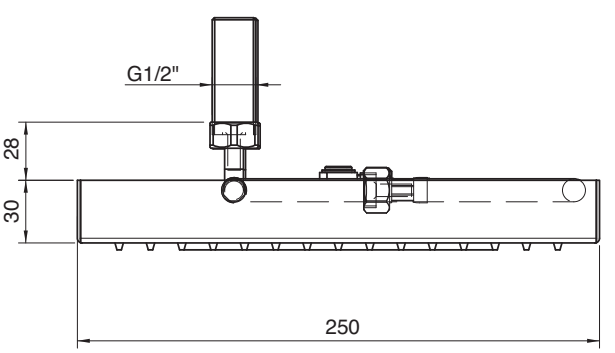

1100 SO05 A00

Soffione quadro a soffitto con pioggia e faretto

Squared showerhead with rain effect and light - ceiling-mounted
Quadratische Regenbrause mit RGB Beleuchtung
Ducha de techo cuadrangular con lluvia y iluminación
Pomme de douche carrée à plafond avec pluie et lumière à couleurs

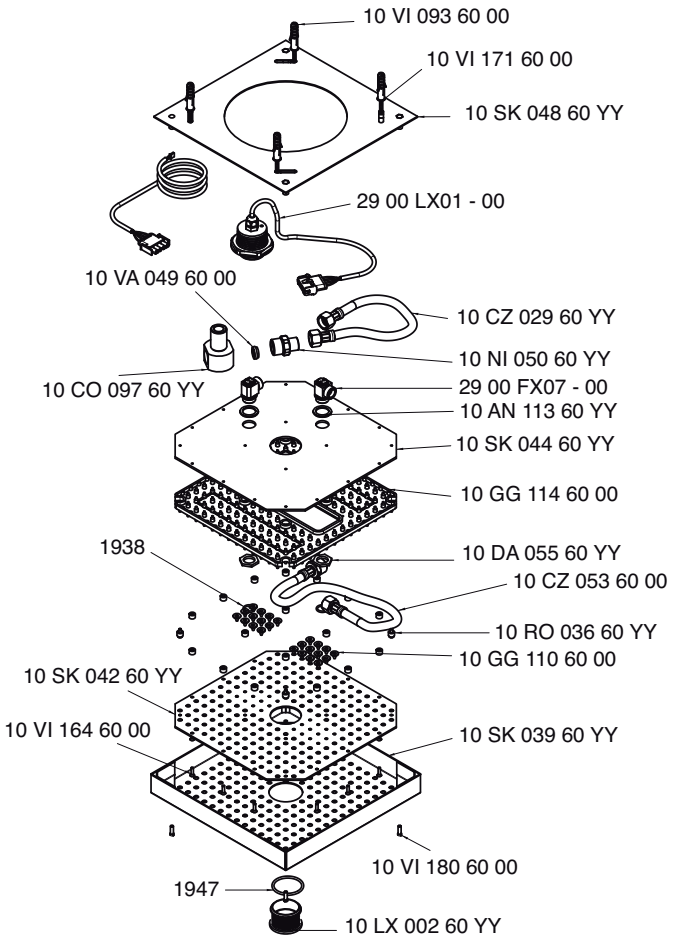

Condizioni di prova - Test conditions

Acqua calda - Hot water:	**60±2 °C**
Acqua fredda - Cold water:	**20±2 °C**
Classe areatore - Aerator class:	**V**

P [bar]	Q l/min
0,5	6,0
1	10,0
1,5	12,5
2	15,0
2,5	17,0
3	18,5
3,5	20,0
4	22,0
4,5	23,5
5	24,5

Range di utilizzo suggerito

Min 12,5 l/m
Max 18,5 l/m

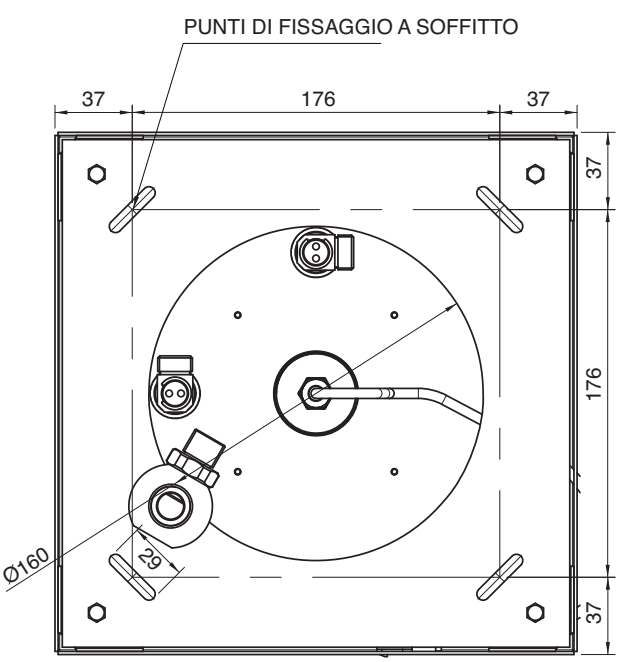

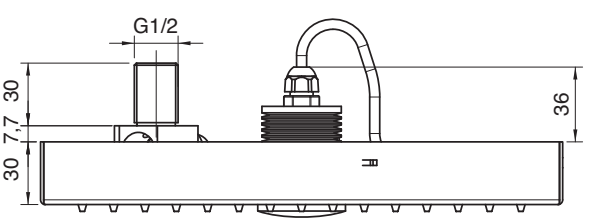

1100 EL01 A00

Comandi elettrici soffione

Electrical control unit for showerhead
An- und Ausschalter für die Beleuchtung der Kopfbrause
Interruptor para iluminación ducha de techo
Commande electrique pour pomme de douche

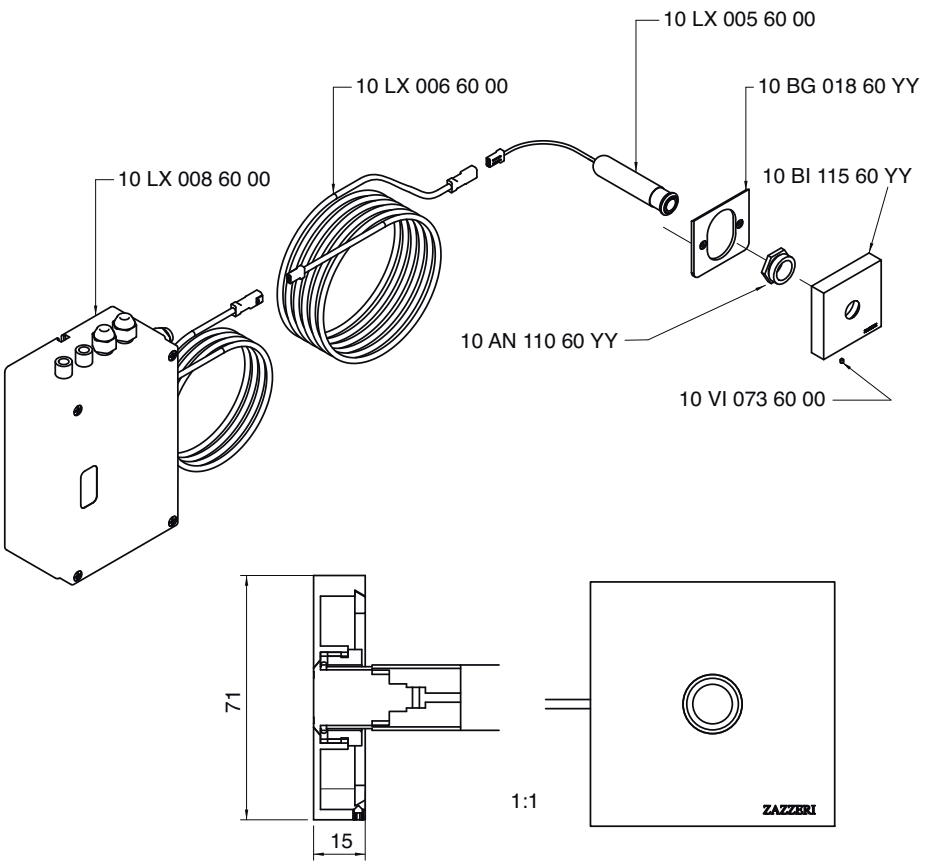

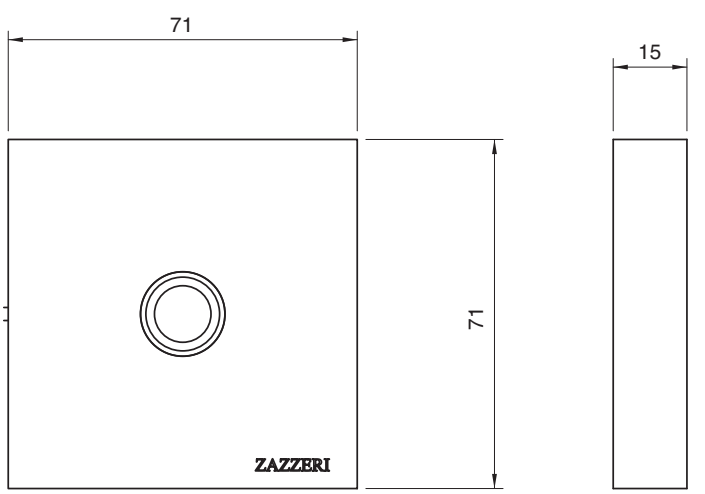

1100 0421 A00

Soffione a mensola

Showerhead complete
Regenbrause
Brazo de ducha con lluvia
Pomme de douche mural avec brause

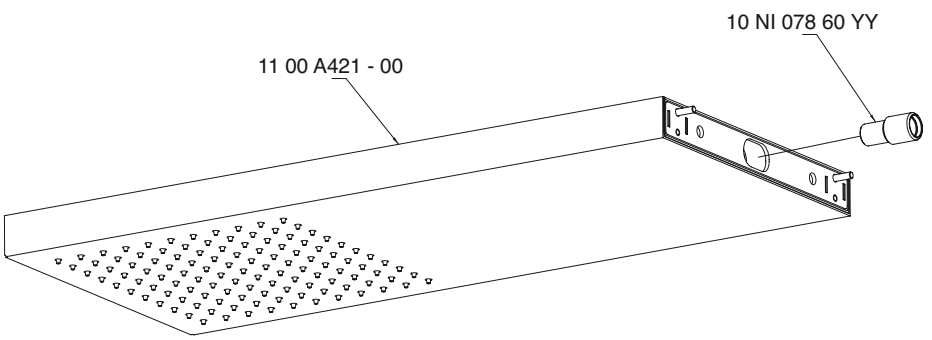

Condizioni di prova - Test conditions

Acqua calda - Hot water: **60±2 °C**
Acqua fredda - Cold water: **20±2 °C**
Classe areatore - Aerator class: **D**

P [bar]	Q l/min
0,1	
0,2	
0,5	7,5
1,0	16,0
1,5	21,5
2,0	26,0
2,5	30,0
3,0	33,5
3,5	36,5
4,0	38,5
4,5	40,5
5,0	42,5

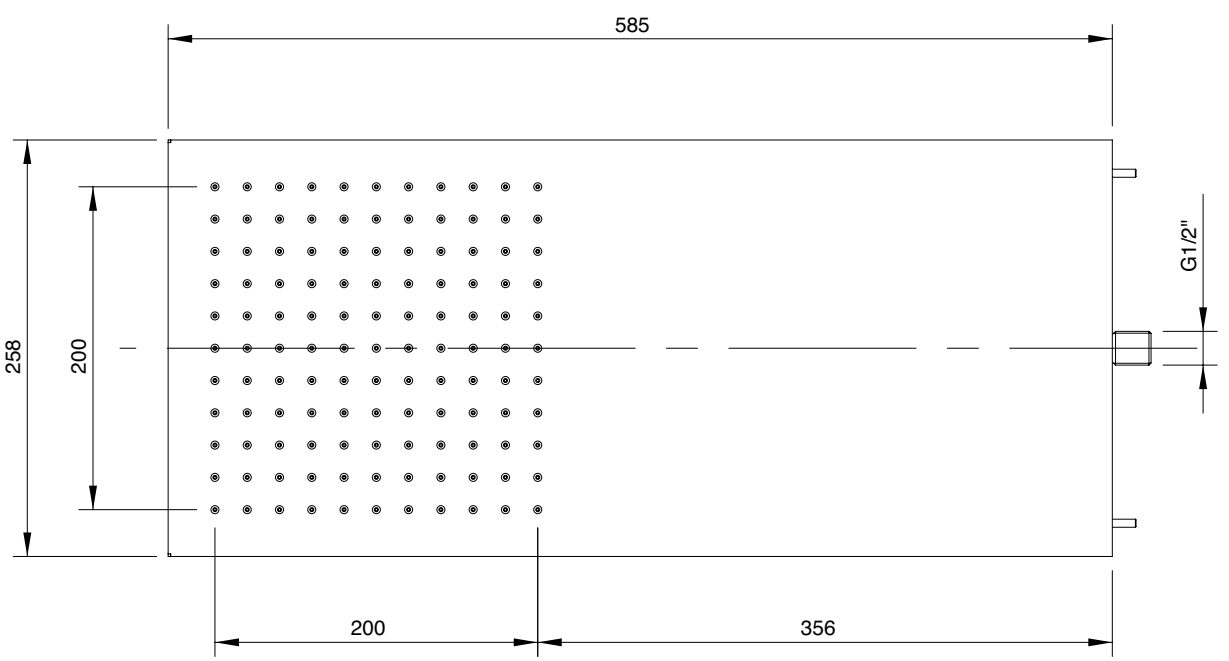

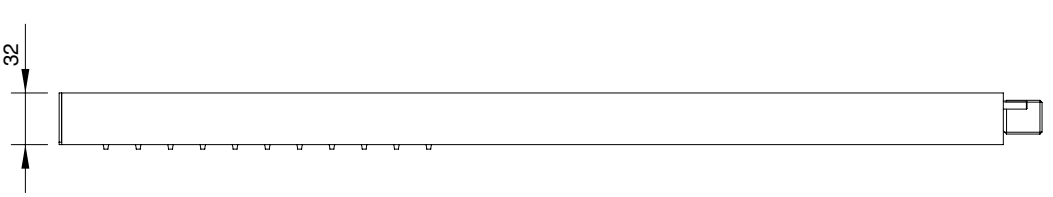

1100 0423 A00

Soffione a mensola piccolo con cascata

Showerhead complete with waterfall
Regen- und Schwallbrause
Brazo de ducha con cascada y lluvia
Pomme de douche mural avec cascade

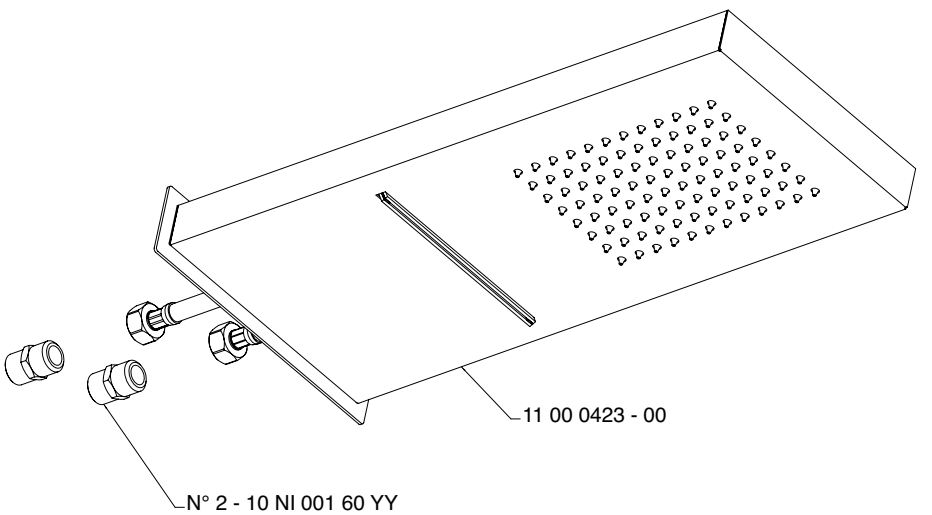

Condizioni di prova - Test conditions

Acqua calda - Hot water: **60±2 °C**
Acqua fredda - Cold water: **20±2 °C**
Classe areatore - Aerator class: **V**

P [bar]	Q l/min Cascata	Q l/min Soffione
0,5	6,8	6,6
1	12,8	12,2
1,5	17	16,2
2	20,5	19,5
2,5	23,6	12,2
3	25,6	25
3,5	27,3	26,5
4	28,9	28,1
4,5	30,4	29,7
5	31,8	31,1

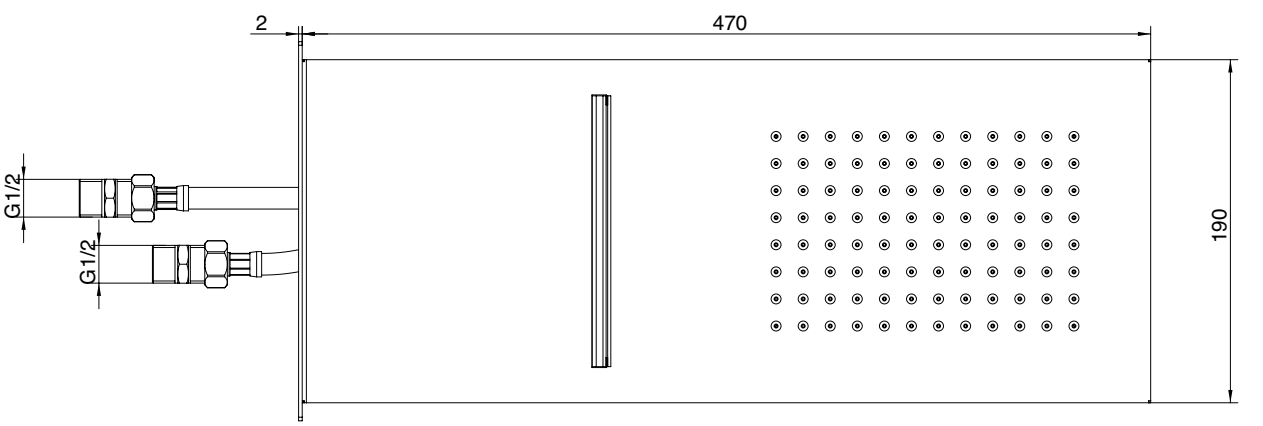

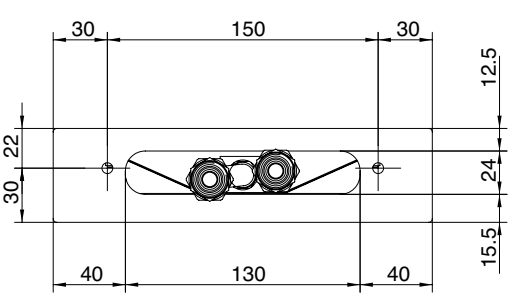

1100 0422 A00

Soffione a mensola piccolo

Showerhead complete
Regenbrause
Brazo de ducha con lluvia
Pomme de douche mural avec brause

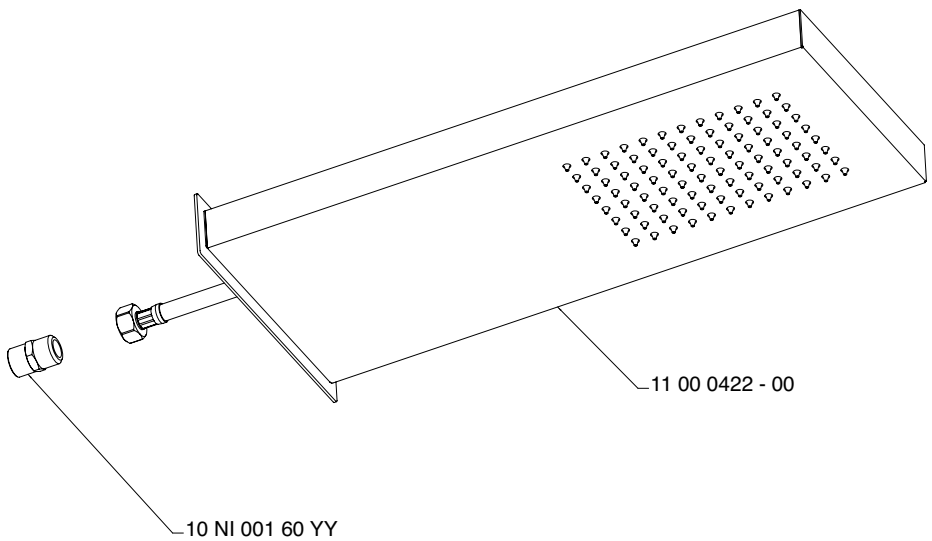

Condizioni di prova - Test conditions

Acqua calda - Hot water:	**60±2 °C**
Acqua fredda - Cold water:	**20±2 °C**
Classe areatore - Aerator class:	**D**

P [bar]	Q l/min
0,1	
0,2	
0,5	6,6
1,0	12,2
1,5	16,2
2,0	19,5
2,5	22,2
3,0	25,0
3,5	26,5
4,0	28,1
4,5	29,7
5,0	31,1

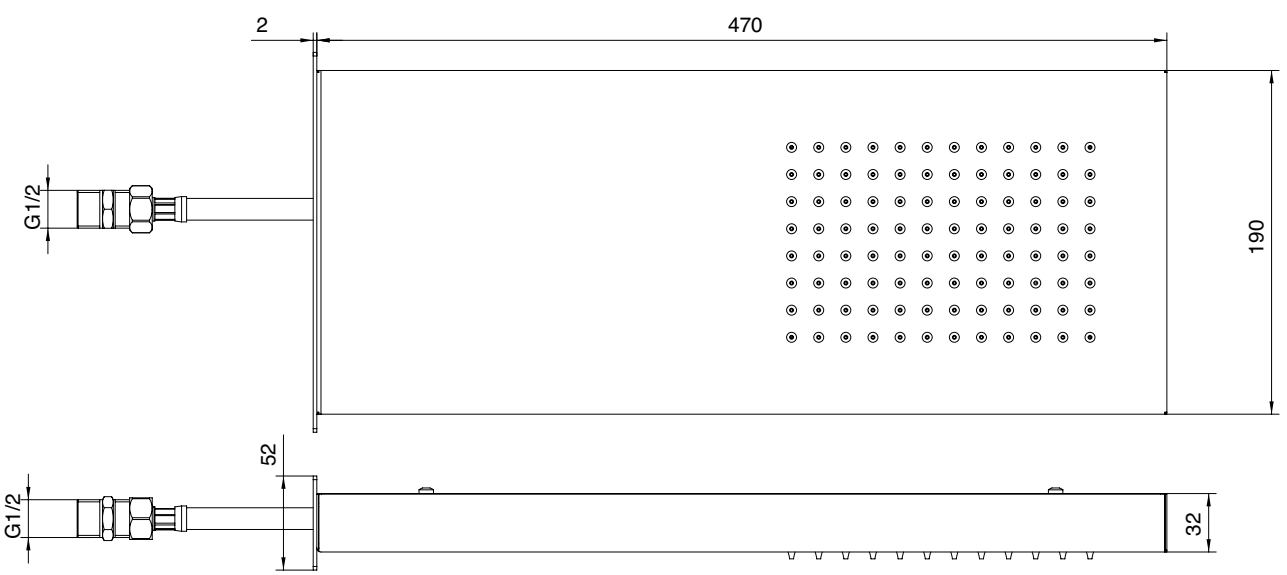

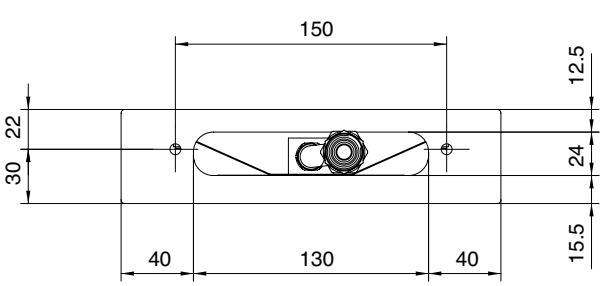

1100 A420 - 00

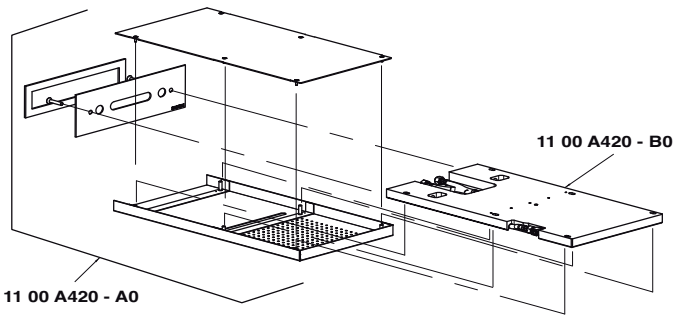

1100 A420 - A0

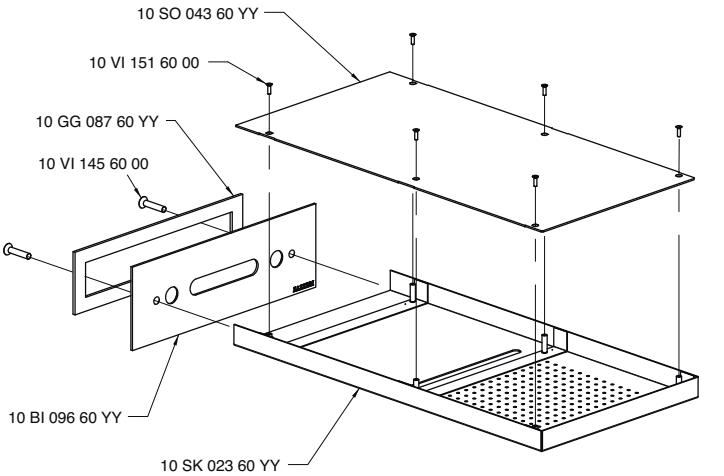

1100 A420 - B0

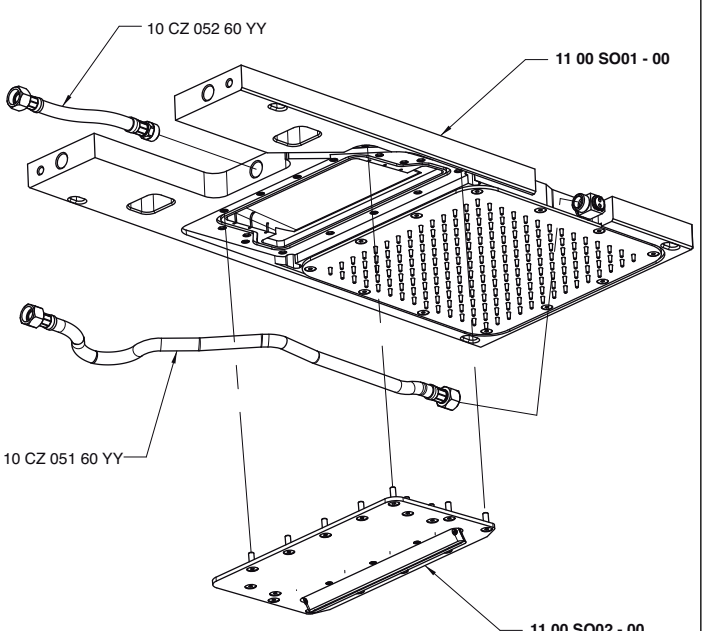

1100 AL01 - 00

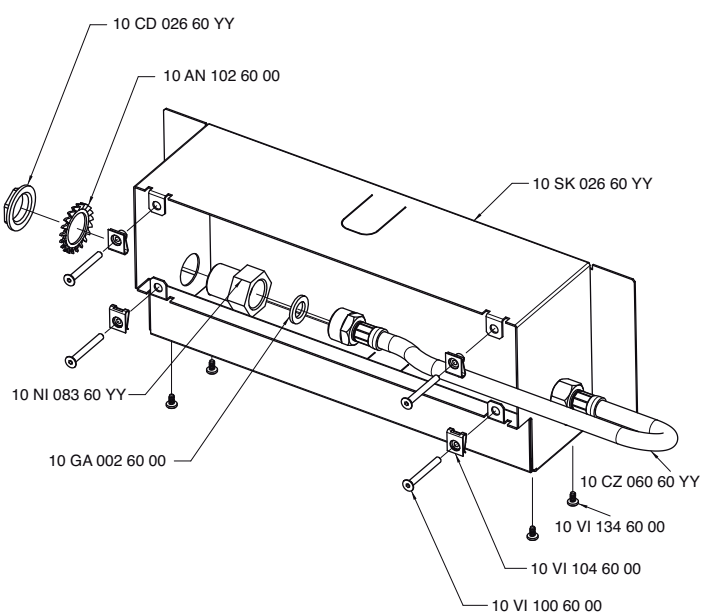

1100 SO01 - 00

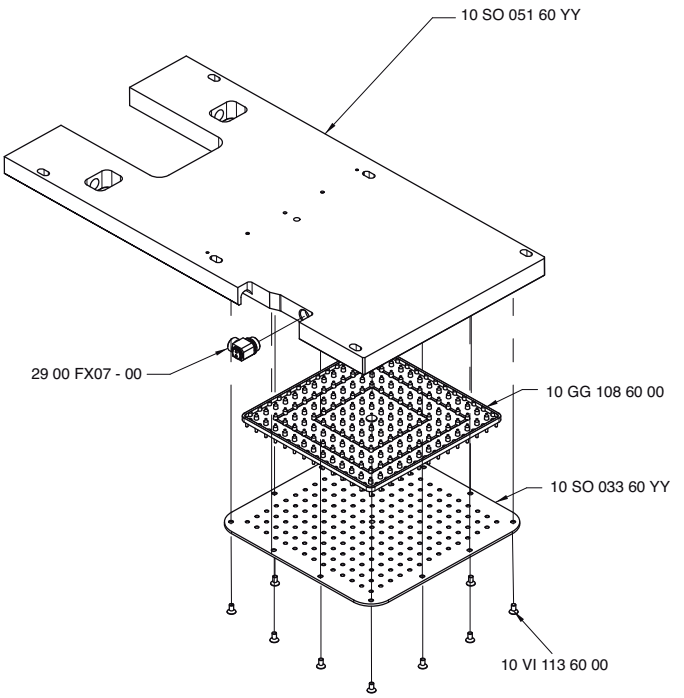

1100 SO02 - 00

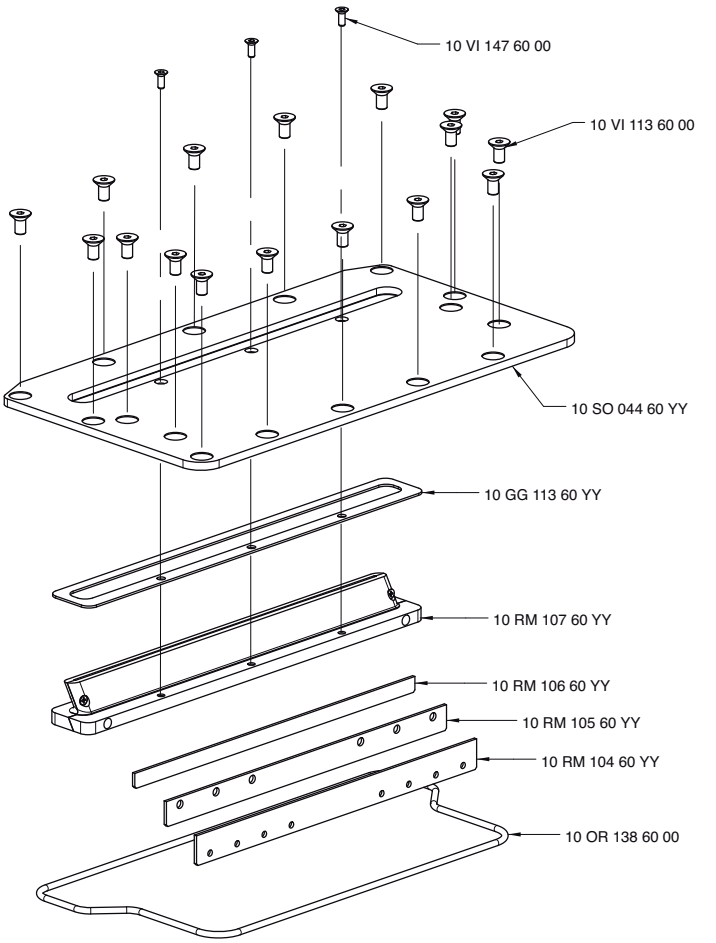

1100 C403 - 00

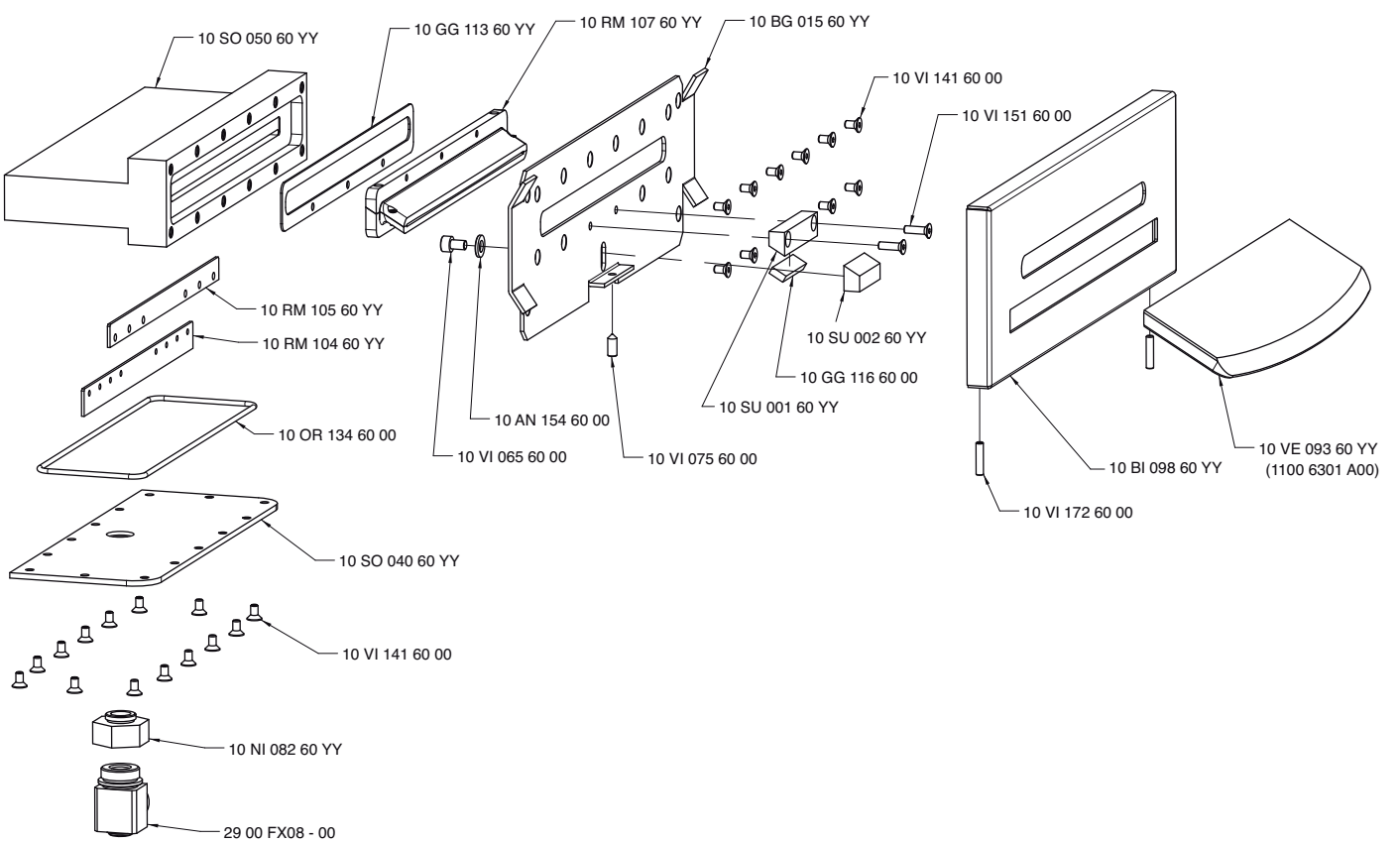

1100 B420 - 00

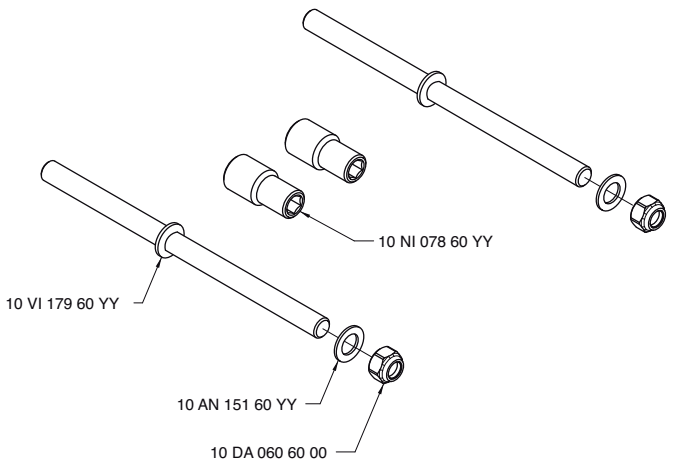

INDEX

Cod.

1100 T550 A00
1100 Y407 AA0
2000 T550 A00
2000 Y407 AA0
2900 0800 A00
2900 0801 A00
2900 0803 A00
2900 C802 A00
2900 D407 AK0
2900 D801 A00
2900 D802 A00
2900 Y407 AK0
3000 T550 A00
3000 Y407 AA0
3500 T550 A00
3500 Y407 AA0
4100 T401 AA0
4100 T402 AA0
4400 T401 AA0
4400 T402 AA0
4400 T550 A00
4400 Y407 AA0
4700 T550 A00
4700 Y407 AA0
5500 T550 A00
5500 Y407 AA0
6700 T401 AA0
6700 T402 AA0
6700 T550 A00
6700 Y407 AA0
6901 T550 A00
6901 Y407 AA0

Thermo

1100 Y407 AA0

Rubinetti di linea - parti esterne

In-line concealed valves - external parts
Absperrventile (AP-Teile)
Grifos en lìnea - piezas externas
Robinets d'arrêts en ligne - parties externes

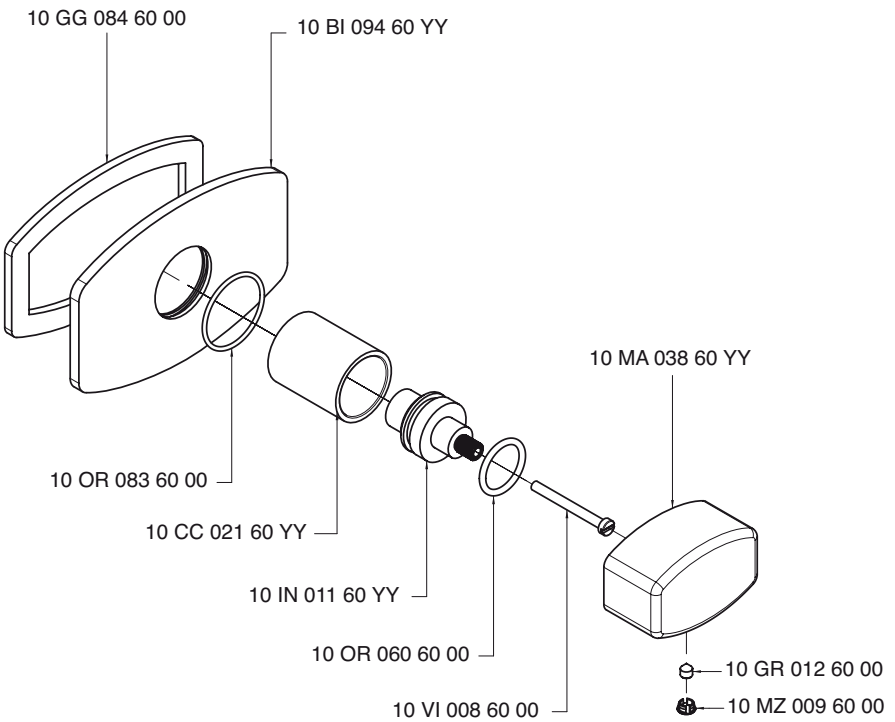

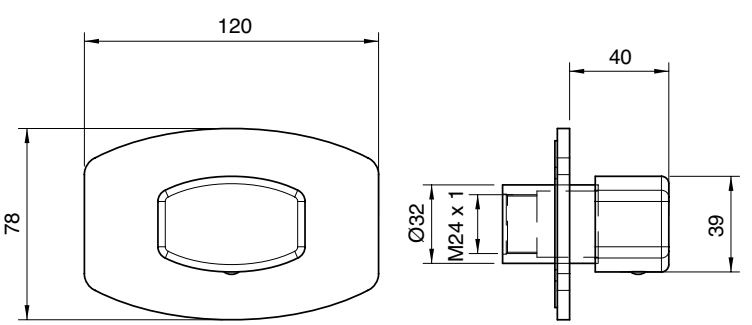

1100 T550 A00

Comando termostatico da incasso - parti esterne

Concealed thermostatic mixer - external parts
AP-Thermostatmischer
Grupo termostatico empotrado - piezas externas
Mitigeur thermostatique encastré - parties externes

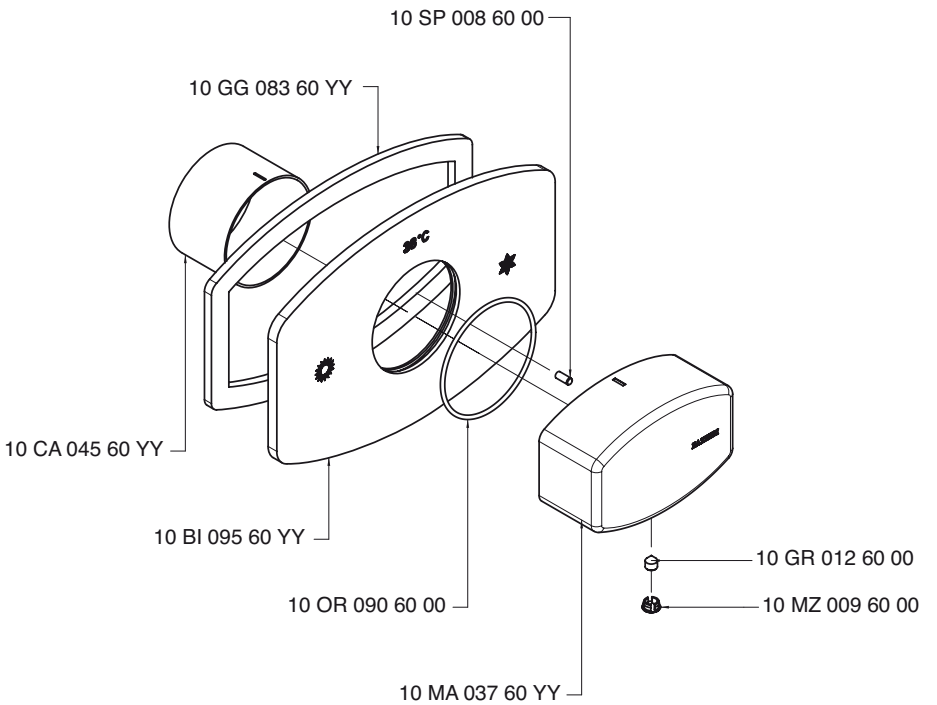

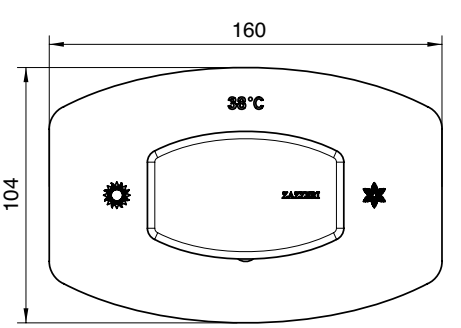

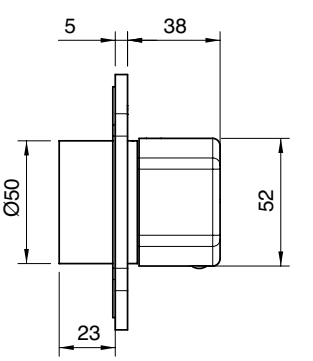

Rubinetti di linea - parti esterne

In-line concealed valves - external parts
Absperrventile (AP-Teile)
Grifos en lìnea - piezas externas
Robinets d'arrêts en ligne - parties externes

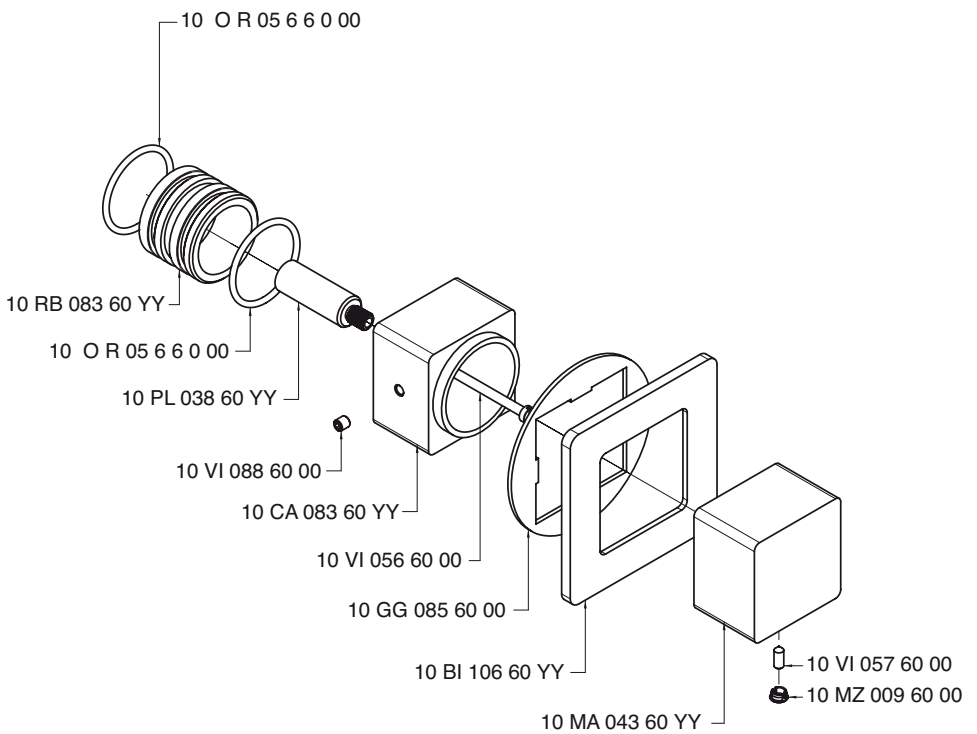

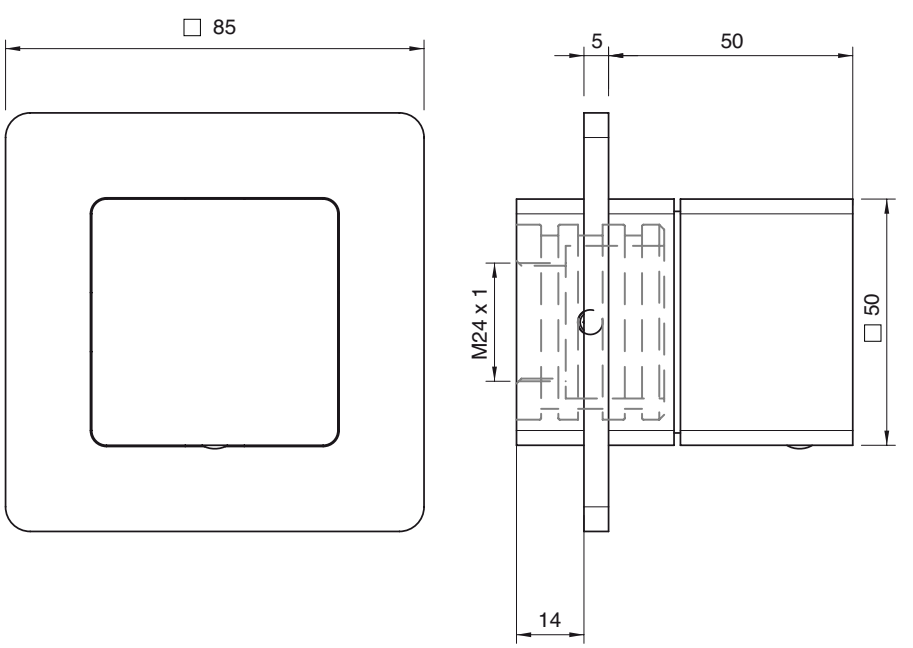

Comando termostatico da incasso - parti esterne

Concealed thermostatic mixer - external parts
AP-Thermostatmischer
Grupo termostatico empotrado - piezas externas
Mitigeur thermostatique encastré - parties externes

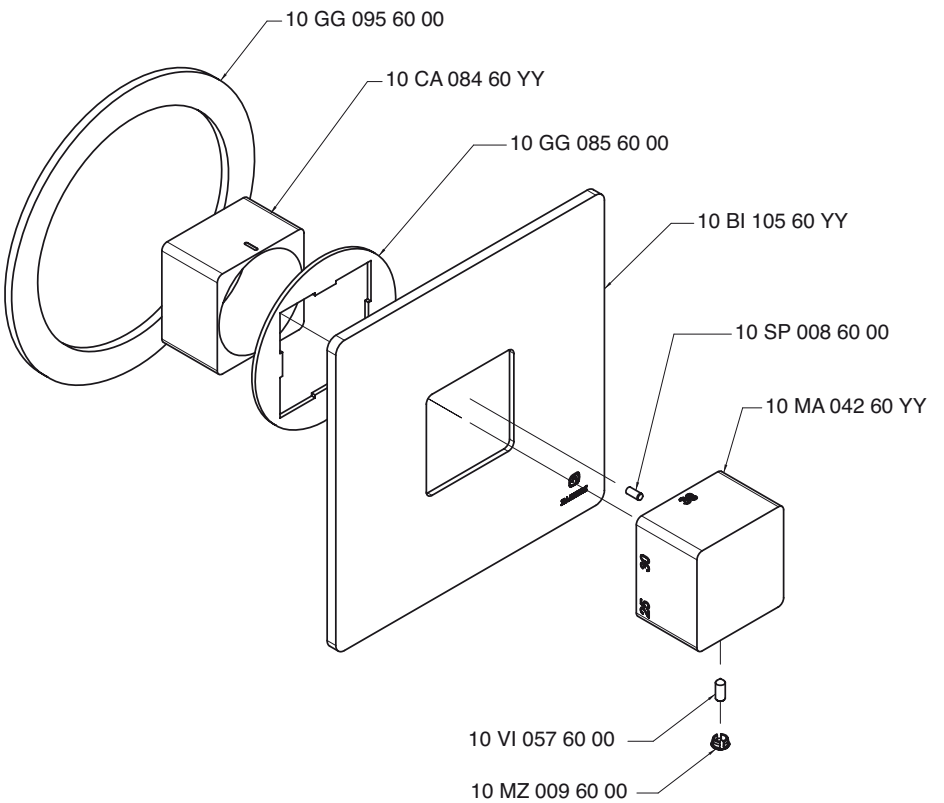

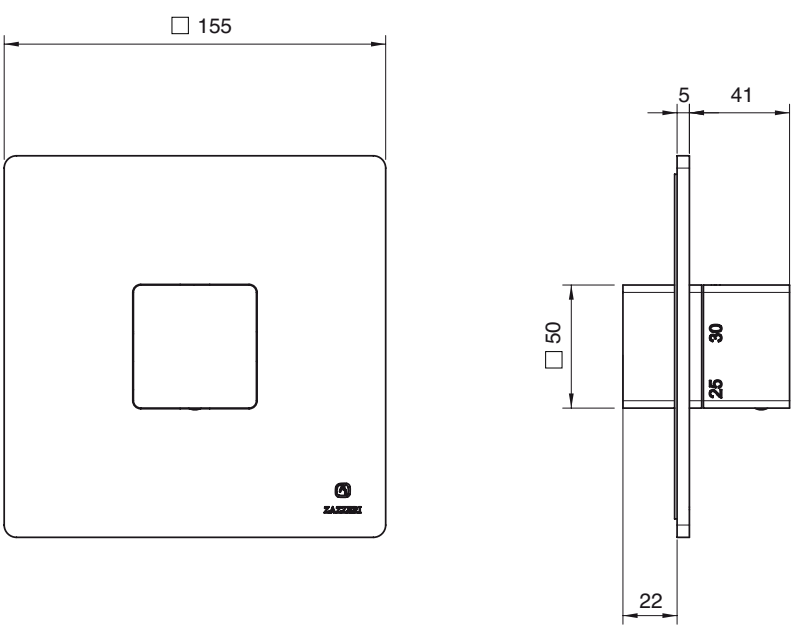

6901 Y407 AA0

Rubinetti di linea - parti esterne

In-line concealed valves - external parts
Absperrventile (AP-Teile)
Grifos en lìnea - piezas externas
Robinets d'arrêts en ligne - parties externes

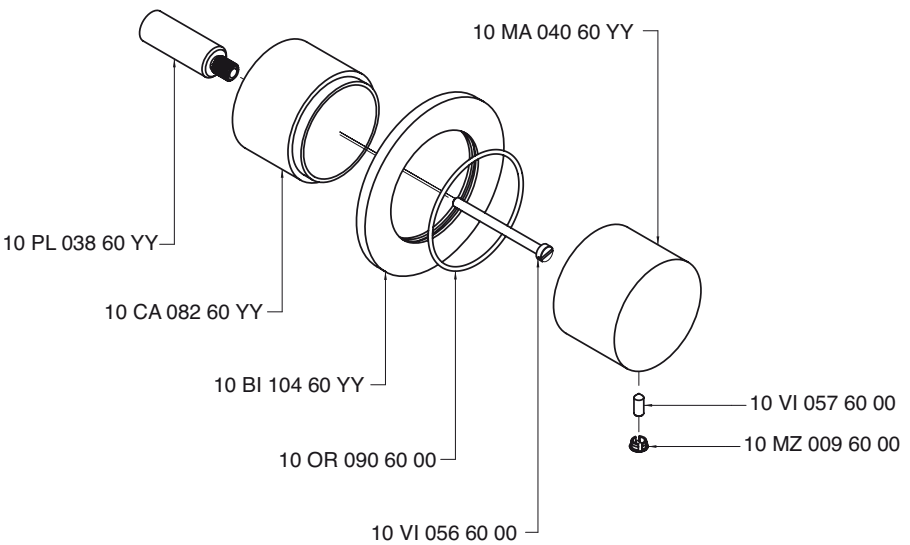

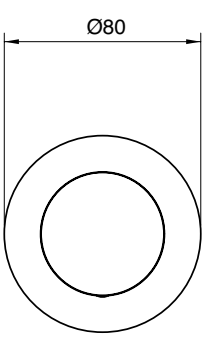

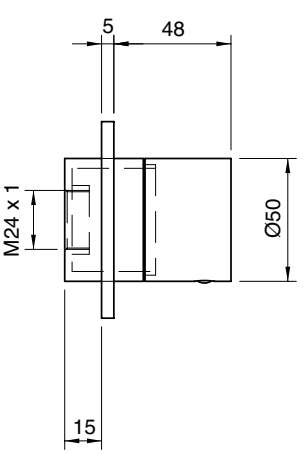

6901 T550 A00

Comando termostatico da incasso - parti esterne

Concealed thermostatic mixer - external parts
AP-Thermostatmischer
Grupo termostatico empotrado - piezas externas
Mitigeur thermostatique encastré - parties externes

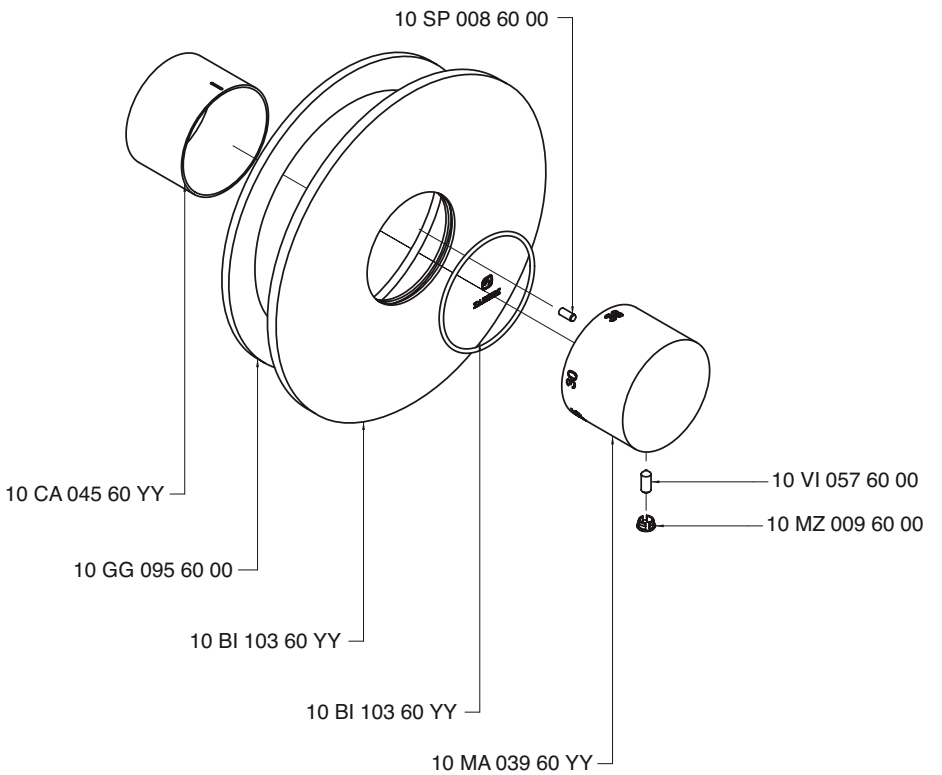

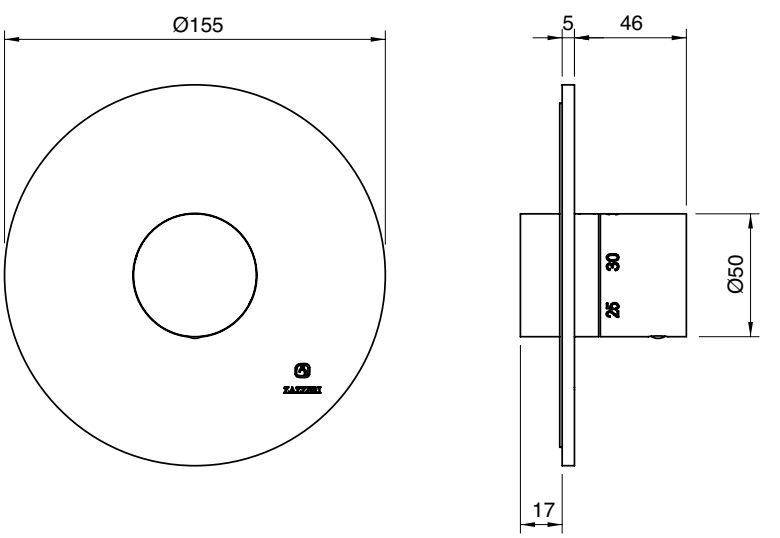

3500 Y407 AA0

Rubinetti di linea - parti esterne

In-line concealed valves - external parts
Absperrventile (AP-Teile)
Grifos en lìnea - piezas externas
Robinets d'arrêts en ligne - parties externes

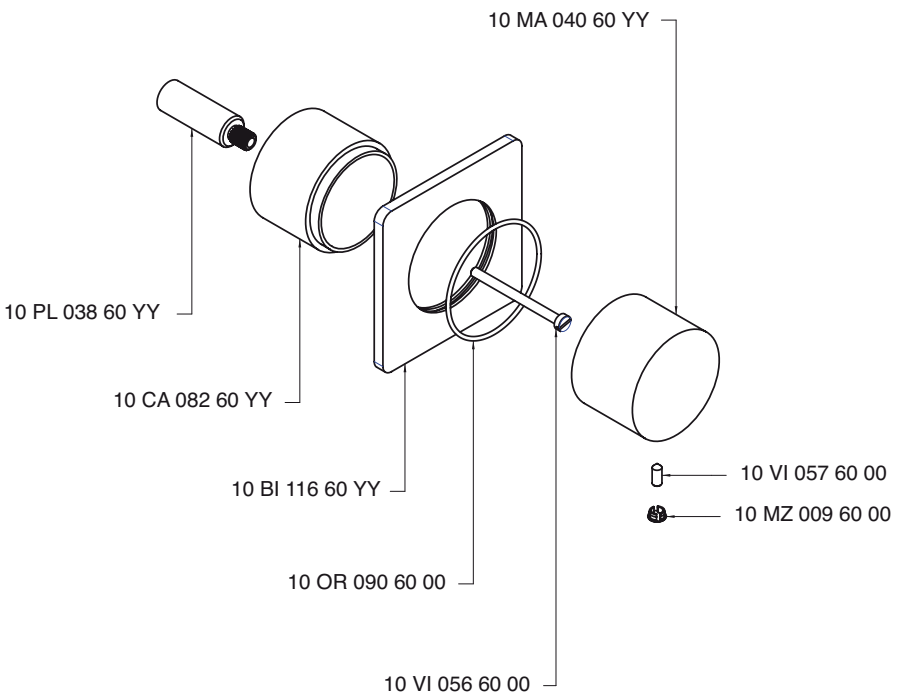

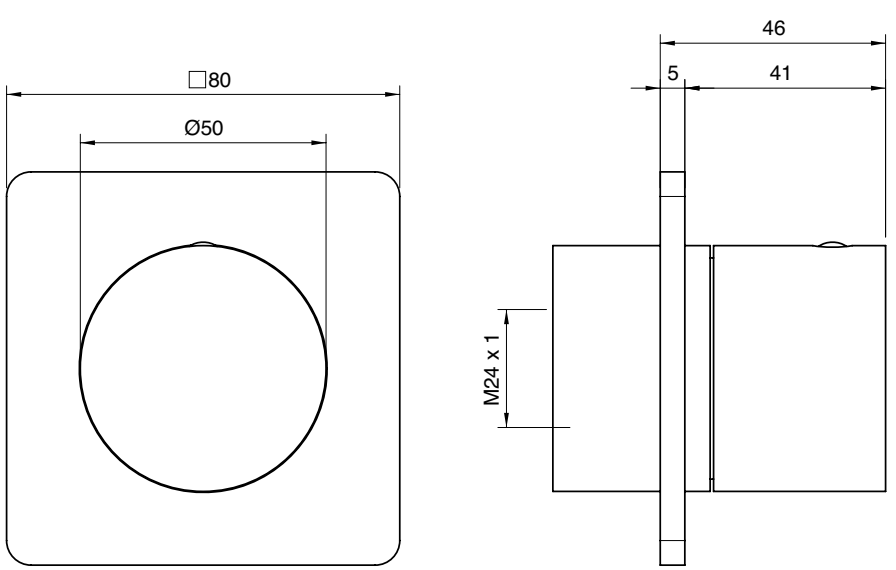

3500 T550 A00

Comando termostatico da incasso - parti esterne

Concealed thermostatic mixer - external parts
AP-Thermostatmischer
Grupo termostatico empotrado - piezas externas
Mitigeur thermostatique encastré - parties externes

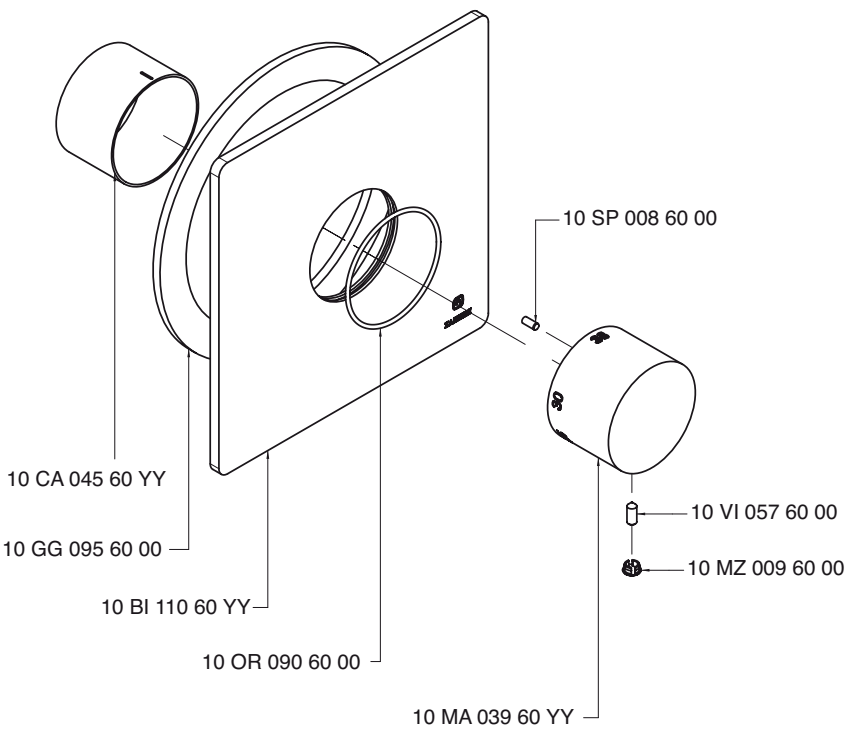

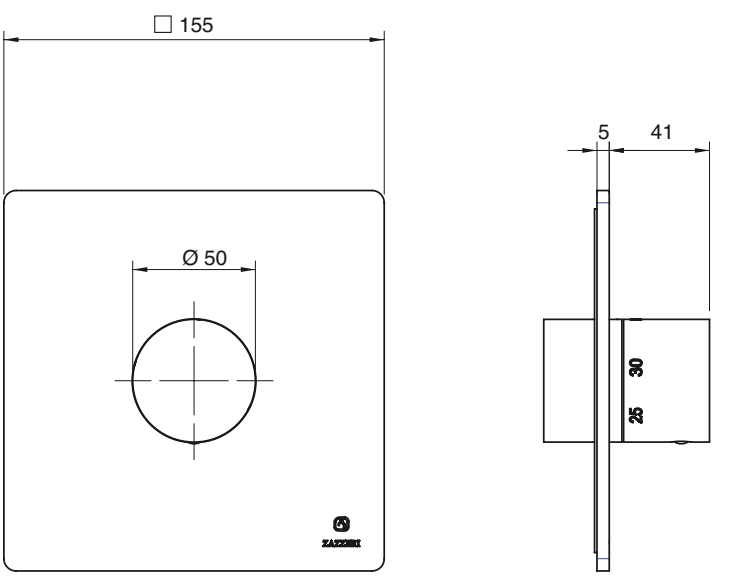

4400 Y407 AA0

Rubinetti di linea - parti esterne

In-line concealed valves - external parts
Absperrventile (AP-Teile)
Grifos en lìnea - piezas externas
Robinets d'arrêts en ligne - parties externes

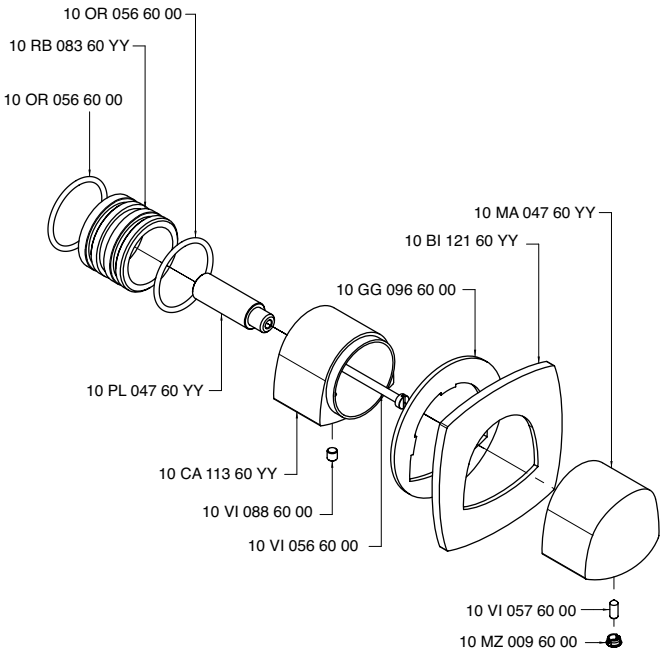

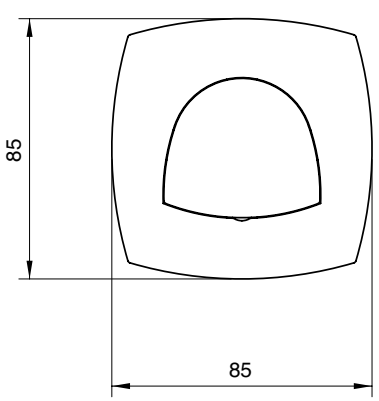

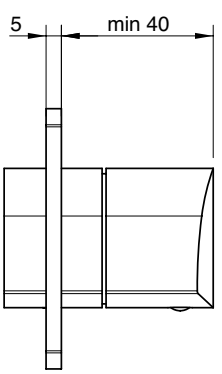

4400 T550 A00

Comando termostatico da incasso - parti esterne

Concealed thermostatic mixer - external parts
AP-Thermostatmischer
Grupo termostatico empotrado - piezas externas
Mitigeur thermostatique encastré - parties externes

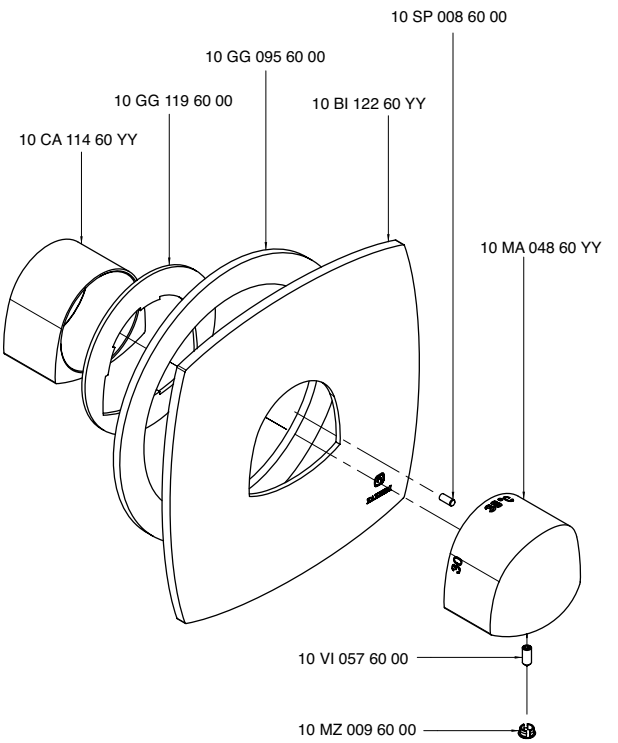

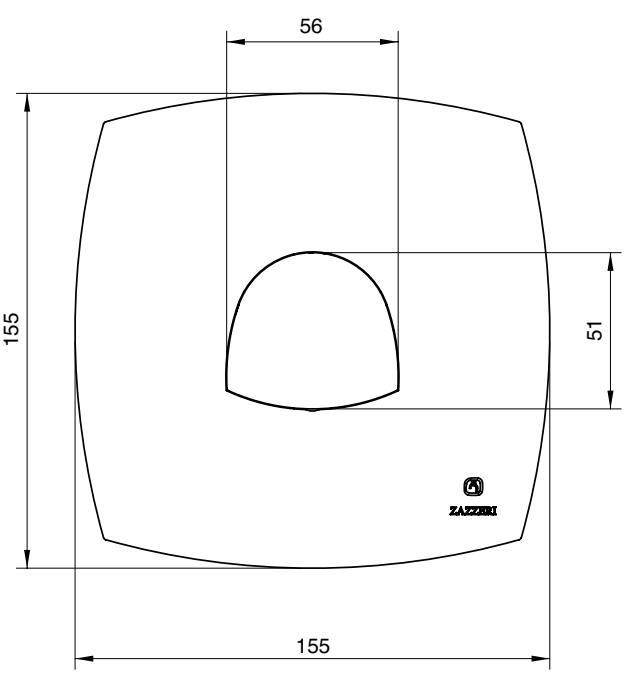

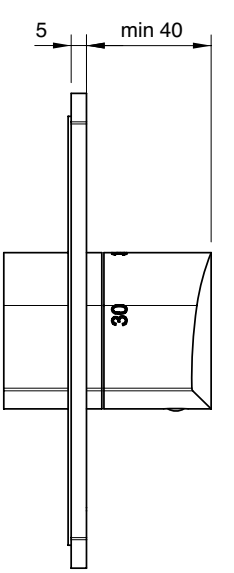

4700 Y407 AA0

Rubinetti di linea - parti esterne

In-line concealed valves - external parts
Absperrventile (AP-Teile)
Grifos en lìnea - piezas externas
Robinets d'arrêts en ligne - parties externes

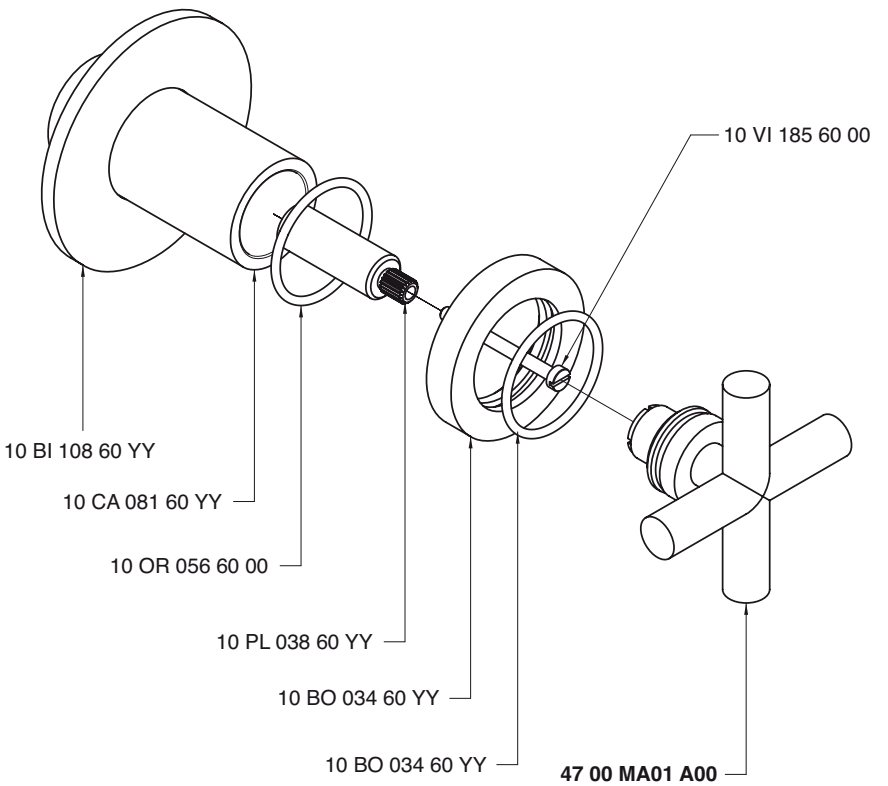

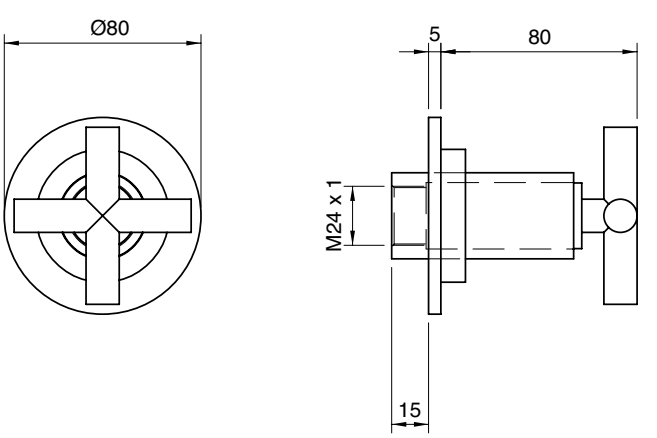

4700 T550 A00

Comando termostatico da incasso - parti esterne

Concealed thermostatic mixer - external parts
AP-Thermostatmischer
Grupo termostatico empotrado - piezas externas
Mitigeur thermostatique encastré - parties externes

10 CA 045 60 YY
10 GG 095 60 00
10 SP 008 60 00
10 BI 103 60 YY
10 OR 090 60 00
10 BI 035 60 YY
10 VI 057 60 00
10 AN 014 60 00
10 VI 002 60 YY
10 VI 016 60 00
10 AN 015 60 00
10 IN 008 60 YY
10 MA 021 60 YY

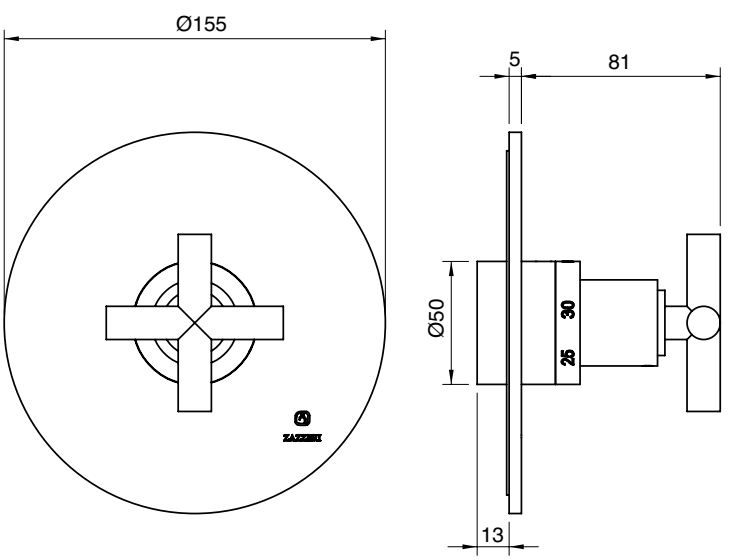

5500 Y407 AA0

Rubinetti di linea - parti esterne

In-line concealed valves - external parts
Absperrventile (AP-Teile)
Grifos en linea - piezas externas
Robinets d'arrêts en ligne - parties externes

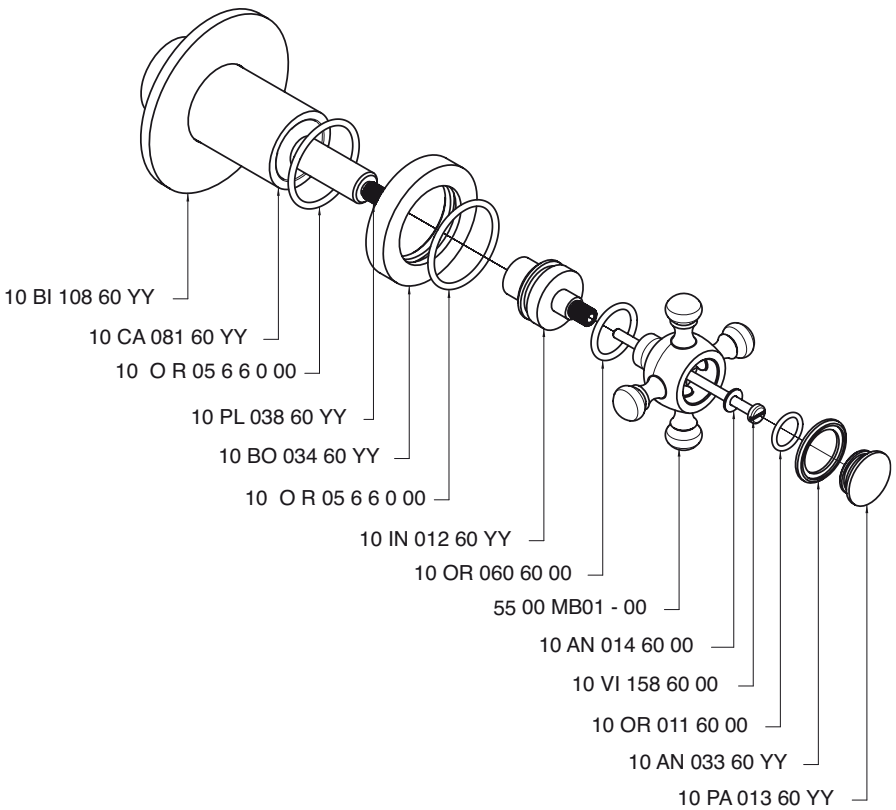

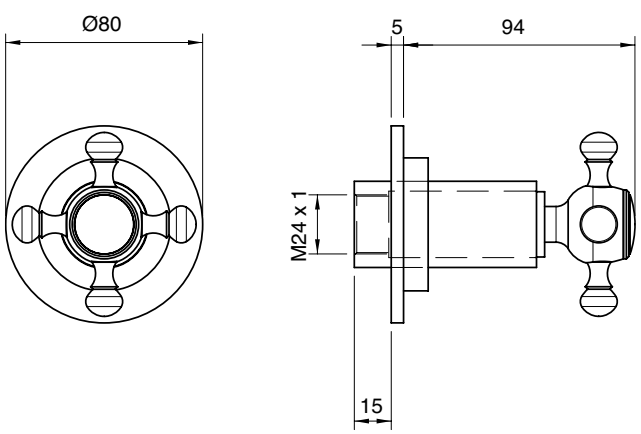

5500 T550 A00

Comando termostatico da incasso - parti esterne

Concealed thermostatic mixer - external parts
AP-Thermostatmischer
Grupo termostatico empotrado - piezas externas
Mitigeur thermostatique encastré - parties externes

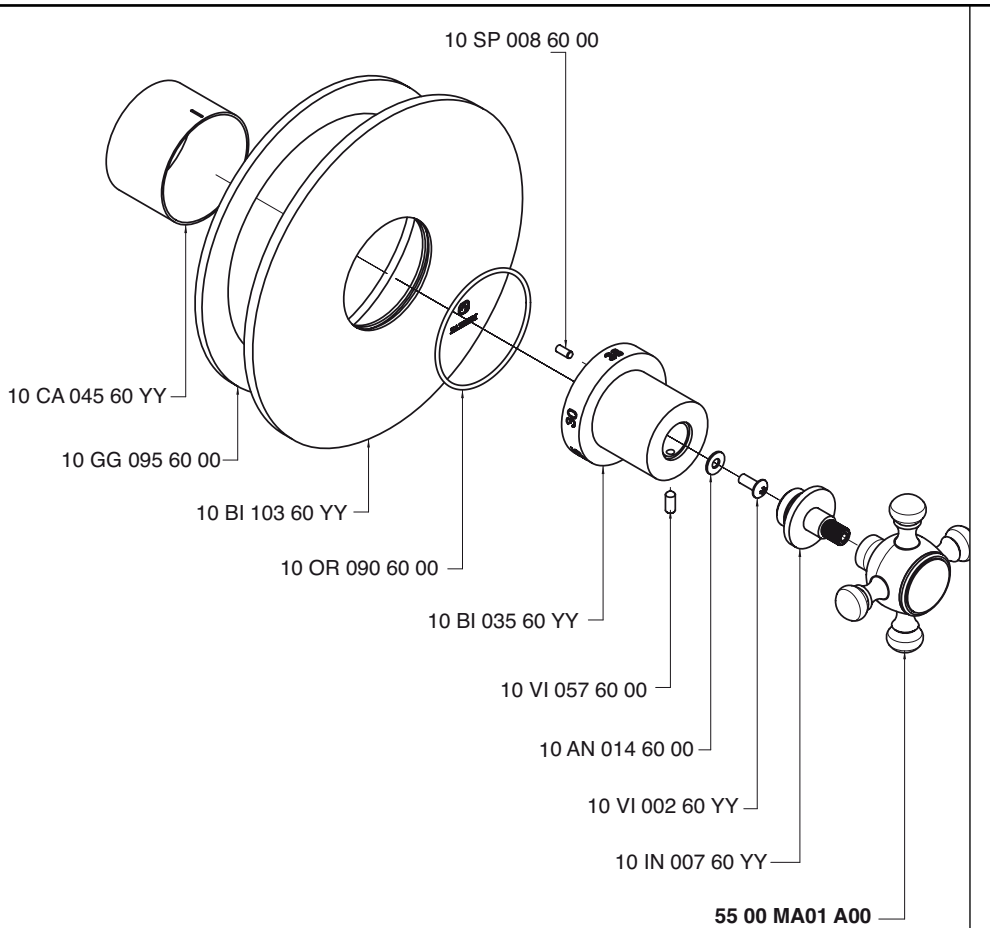

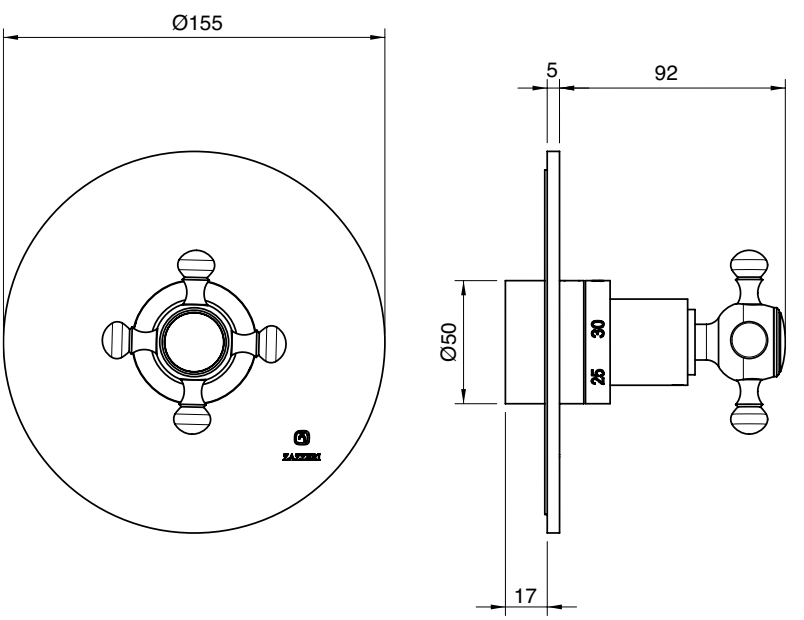

Rubinetti di linea - parti esterne

In-line concealed valves - external parts
Absperrventile (AP-Teile)
Grifos en línea - piezas externas
Robinets d'arrêts en ligne - parties externes

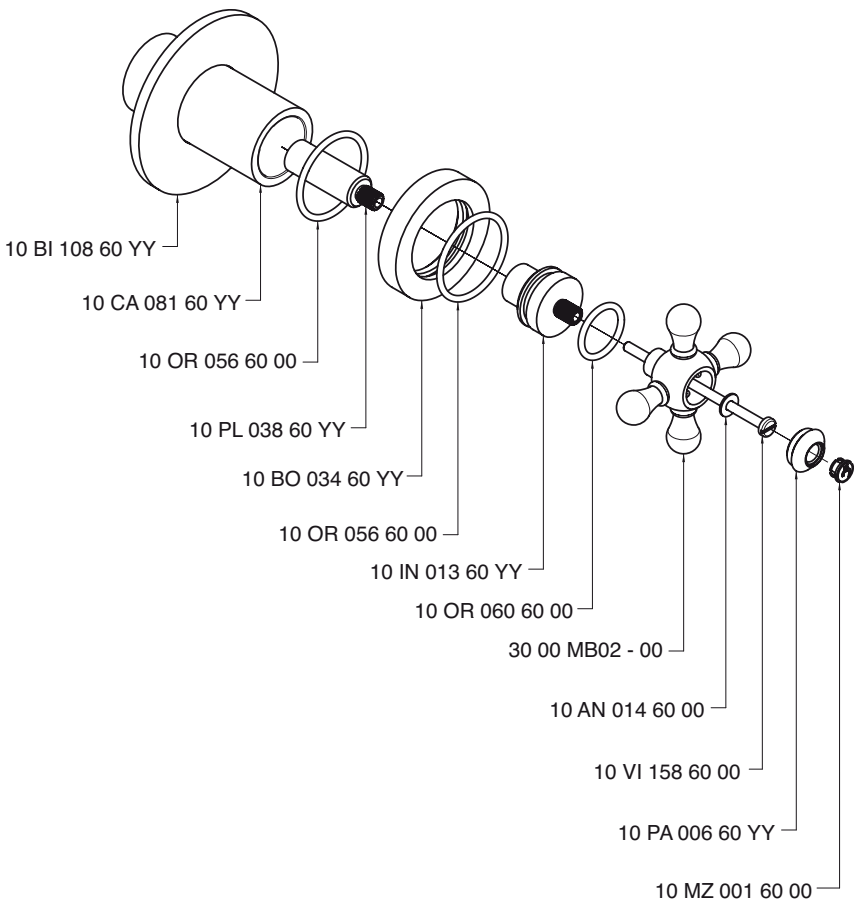

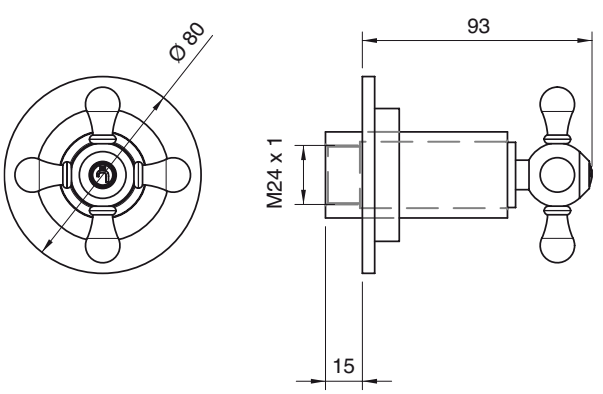

Comando termostatico da incasso - parti esterne

Concealed thermostatic mixer - external parts
AP-Thermostatmischer
Grupo termostatico empotrado - piezas externas
Mitigeur thermostatique encastré - parties externes

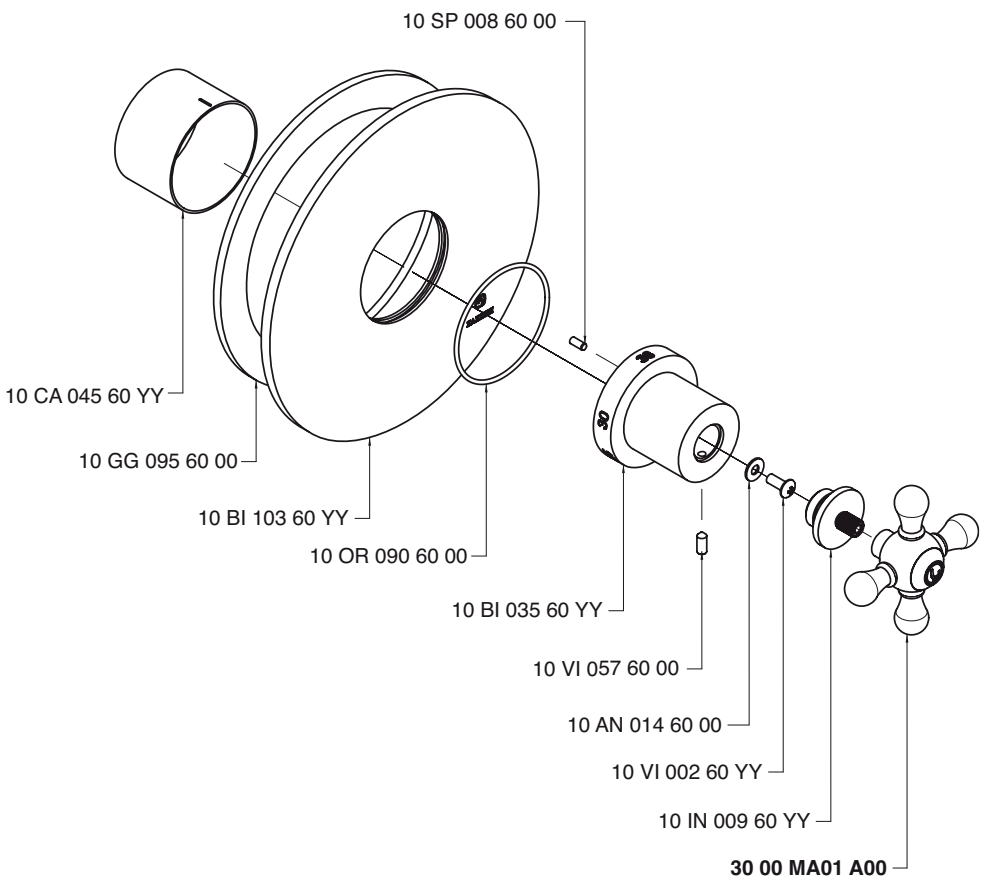

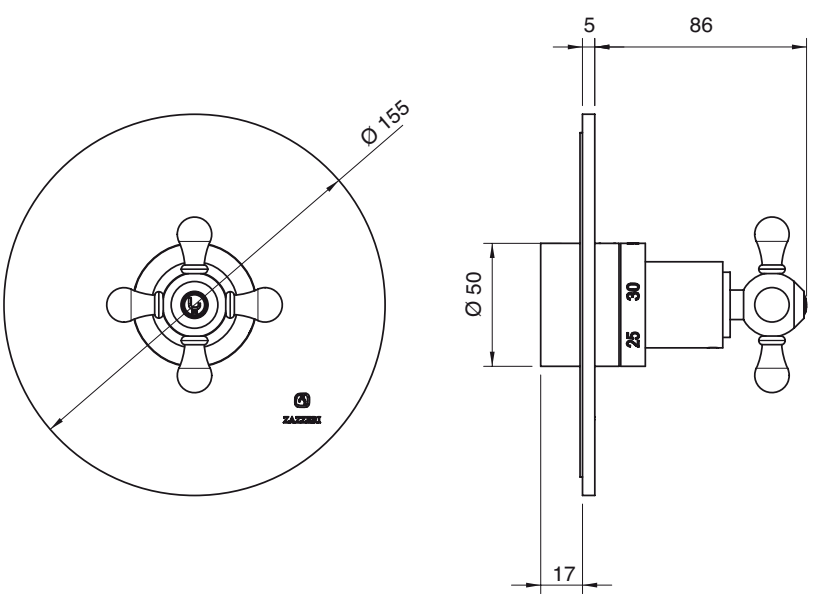

Rubinetti di linea - parti esterne

In-line concealed valves - external parts
Absperrventile (AP-Teile)
Grifos en linea - piezas externas
Robinets d'arrêts en ligne - parties externes

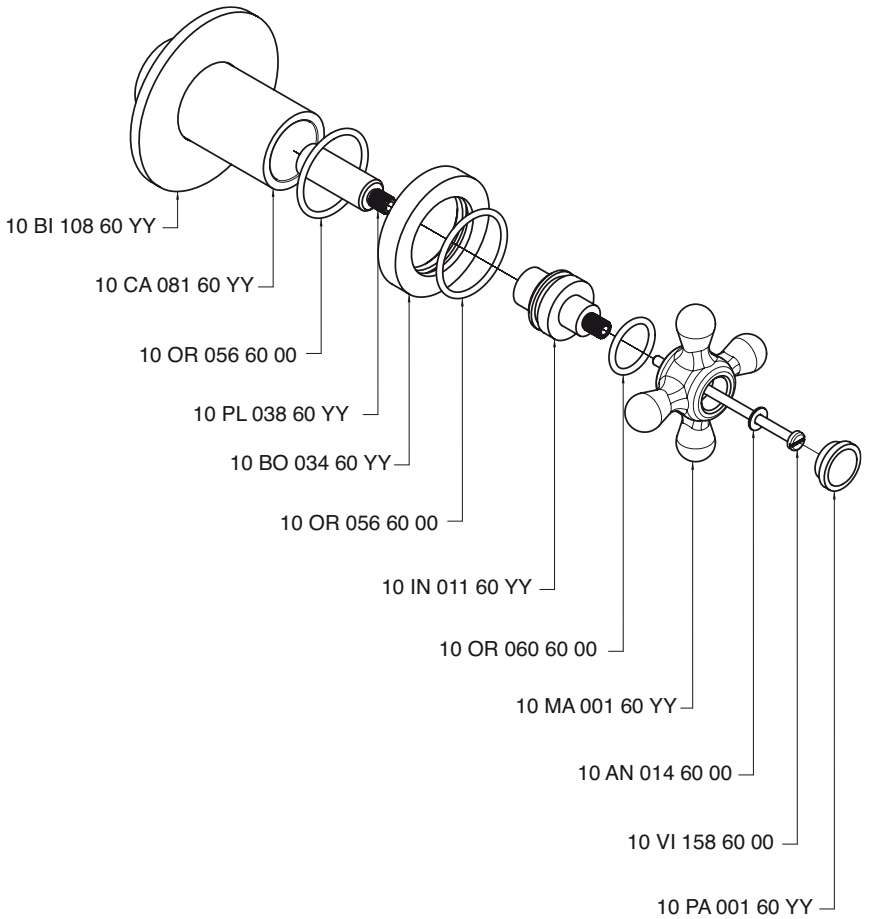

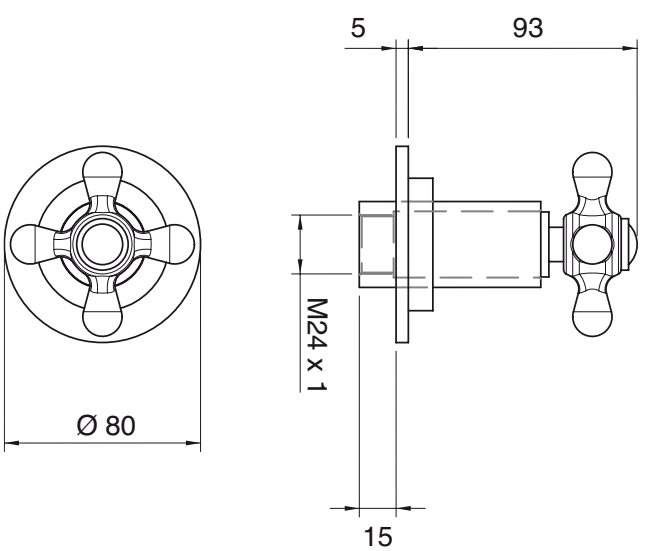

Comando termostatico da incasso - parti esterne

Concealed thermostatic mixer - external parts
AP-Thermostatmischer
Grupo termostatico empotrado - piezas externas
Mitigeur thermostatique encastré - parties externes

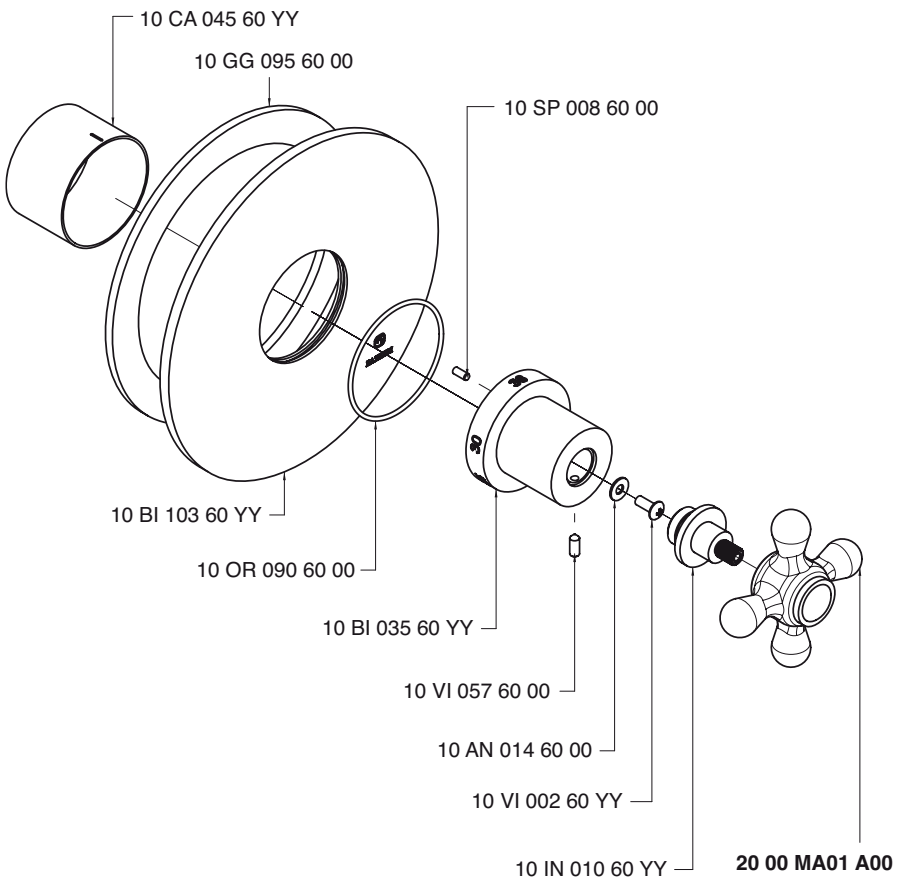

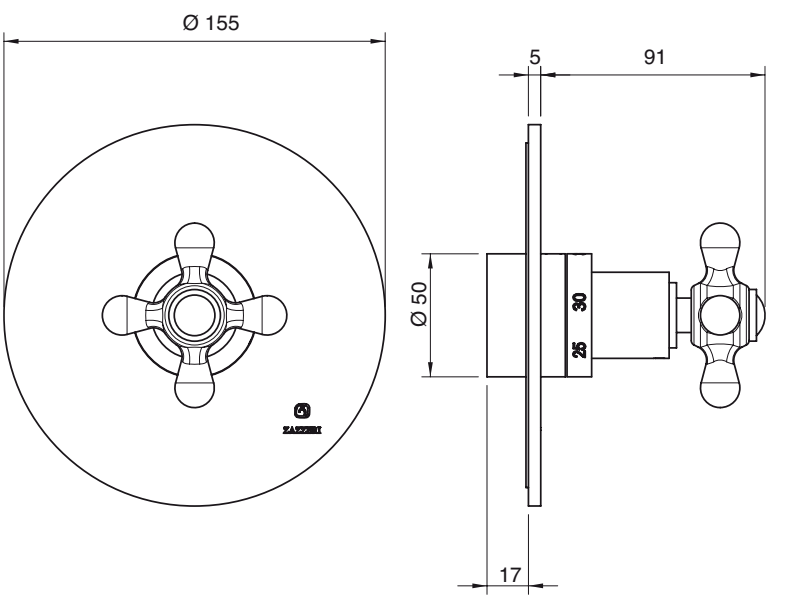

2900 0803 A00

Gruppo termostatico da incasso tre uscite - parti grezze

3-way concealed thermostatic mixer - concealed parts
3-Wege UP-Thermostatmischer
Grupo termostatico empotrados 3 salidas - piezas empotradas
Mitigeur thermostatique encastré à 3 voies - partie brute

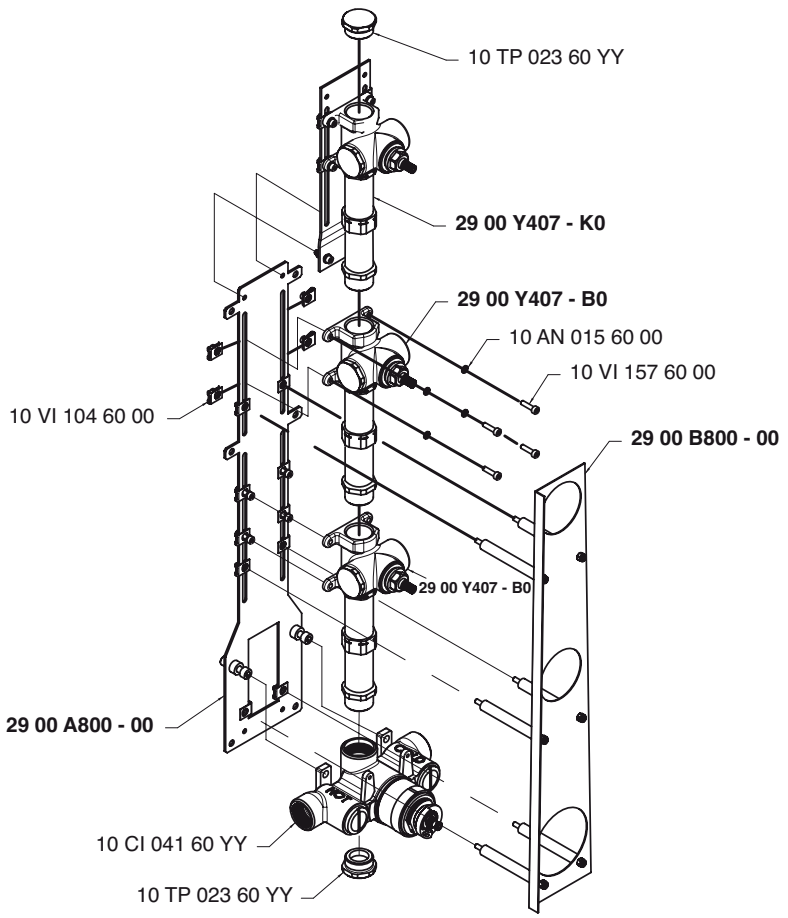

Condizioni di prova - Test conditions

Acqua calda - Hot water:	**60±2 °C**
Acqua fredda - Cold water:	**20±2 °C**
Classe areatore - Aerator class:	**V**

P [bar]	Q l/min
0,5	19,5
1	29
1,5	35
2	42
2,5	46
3	50,5
3,5	55
4	58
4,5	62
5	64

NB. Uscita 1+2+3 (aperte insieme)

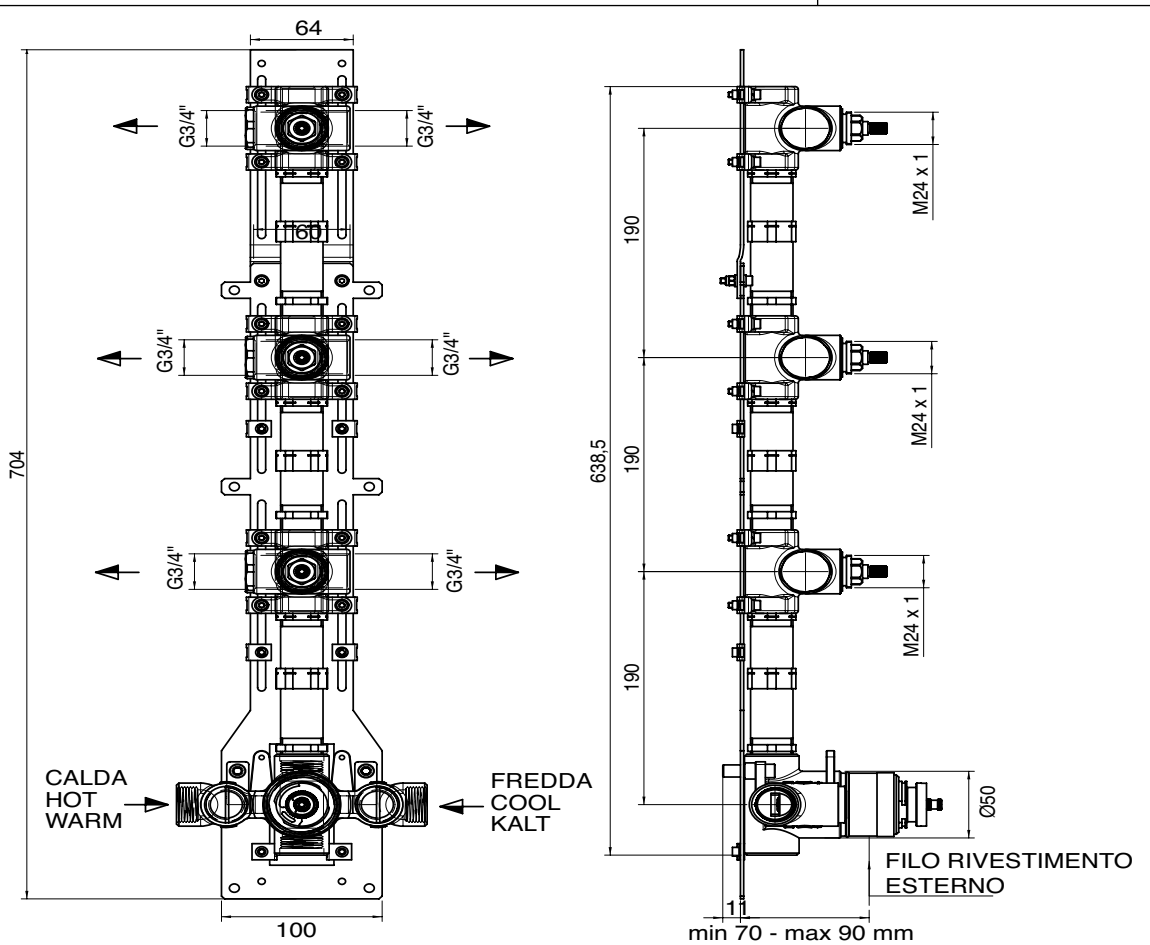

2900 0800 A00

Gruppo termostatico da incasso due uscite - parti grezze

2-way concealed thermostatic mixer - concealed parts
2-Wege UP-Thermostatmischer
Grupo termostatico empotrados 2 salidas - piezas empotradas
Mitigeur thermostatique encastré à 2 voies - partie brute

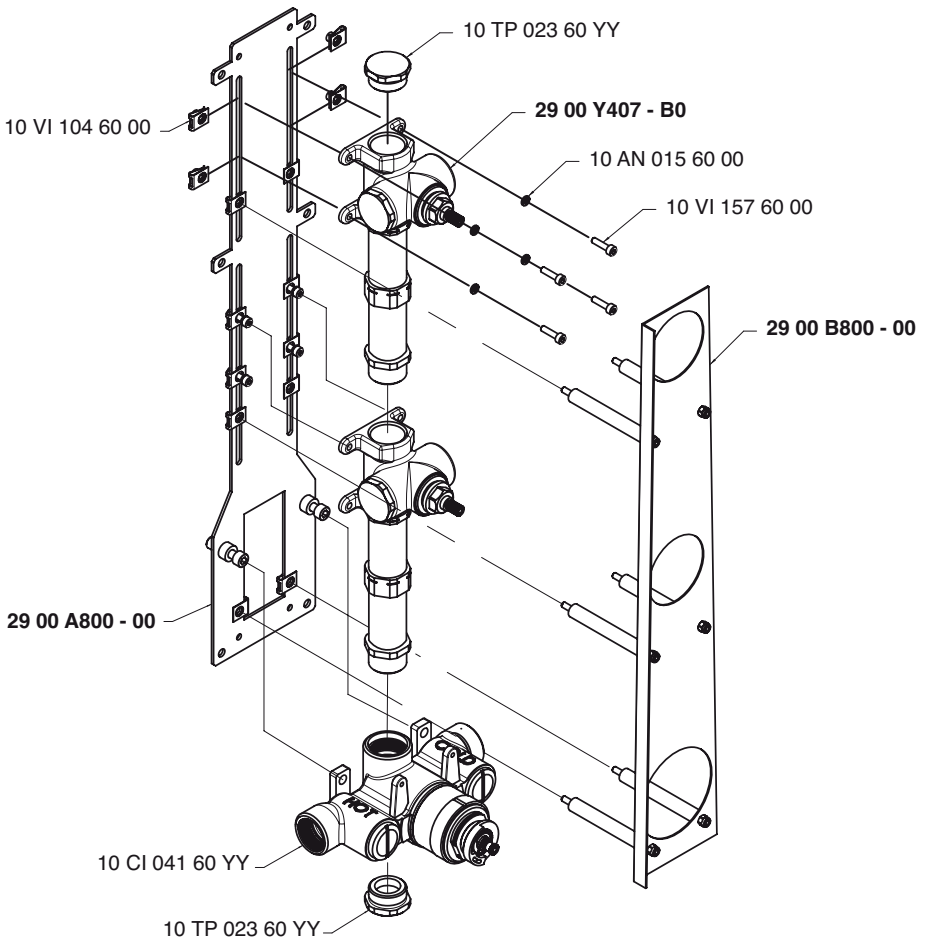

Condizioni di prova - Test conditions

Acqua calda - Hot water:	**60±2 °C**
Acqua fredda - Cold water:	**20±2 °C**
Classe areatore - Aerator class:	**V**

P [bar]	Q l/min
0,5	18,5
1	27
1,5	34
2	40
2,5	44
3	49
3,5	52,5
4	55
4,5	58
5	61,5

NB. Uscita 1+2 (aperte insieme)

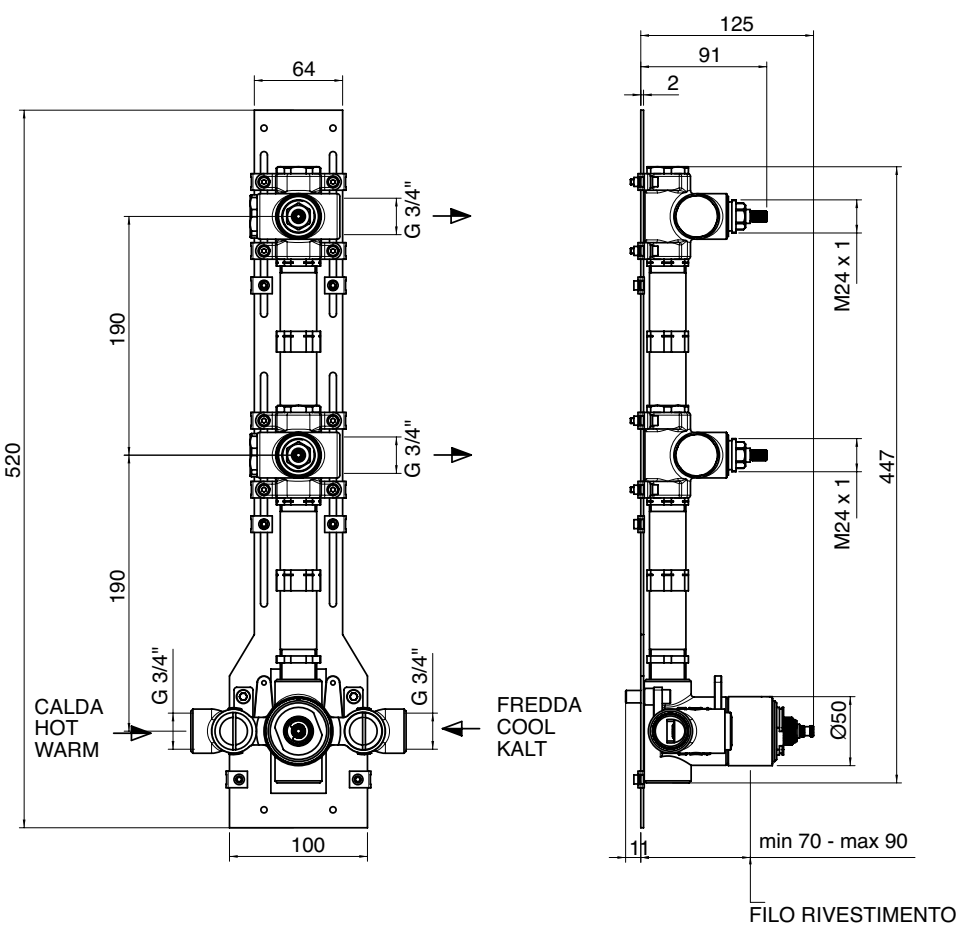

2900 0801 A00

Gruppo termostatico da incasso una uscita - parti grezze

1-way concealed thermostatic mixer - concealed parts
1-Wege UP-Thermostatmischer
Grupo termostatico empotrados 1 salidas - piezas empotradas
Mitigeur thermostatique encastré à 1 voies - partie brute

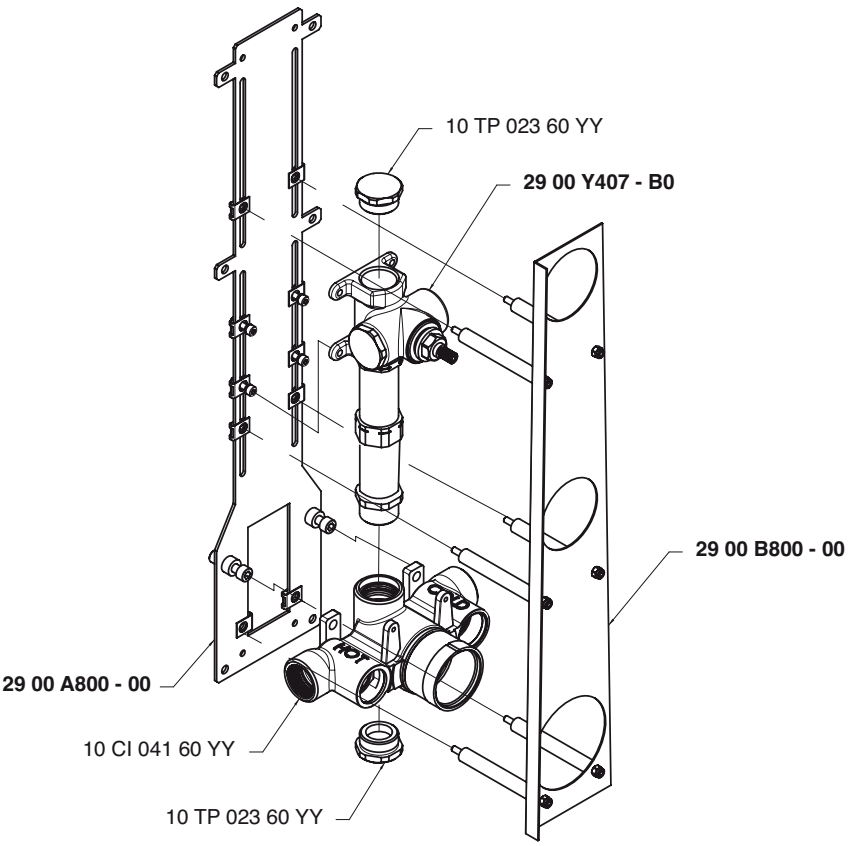

Condizioni di prova - Test conditions

Acqua calda - Hot water:	**60±2 °C**
Acqua fredda - Cold water:	**20±2 °C**
Classe areatore - Aerator class:	**V**

P [bar]	Q l/min
0,5	16
1	23
1,5	29
2	33
2,5	37
3	41
3,5	44,5
4	47
4,5	50
5	52

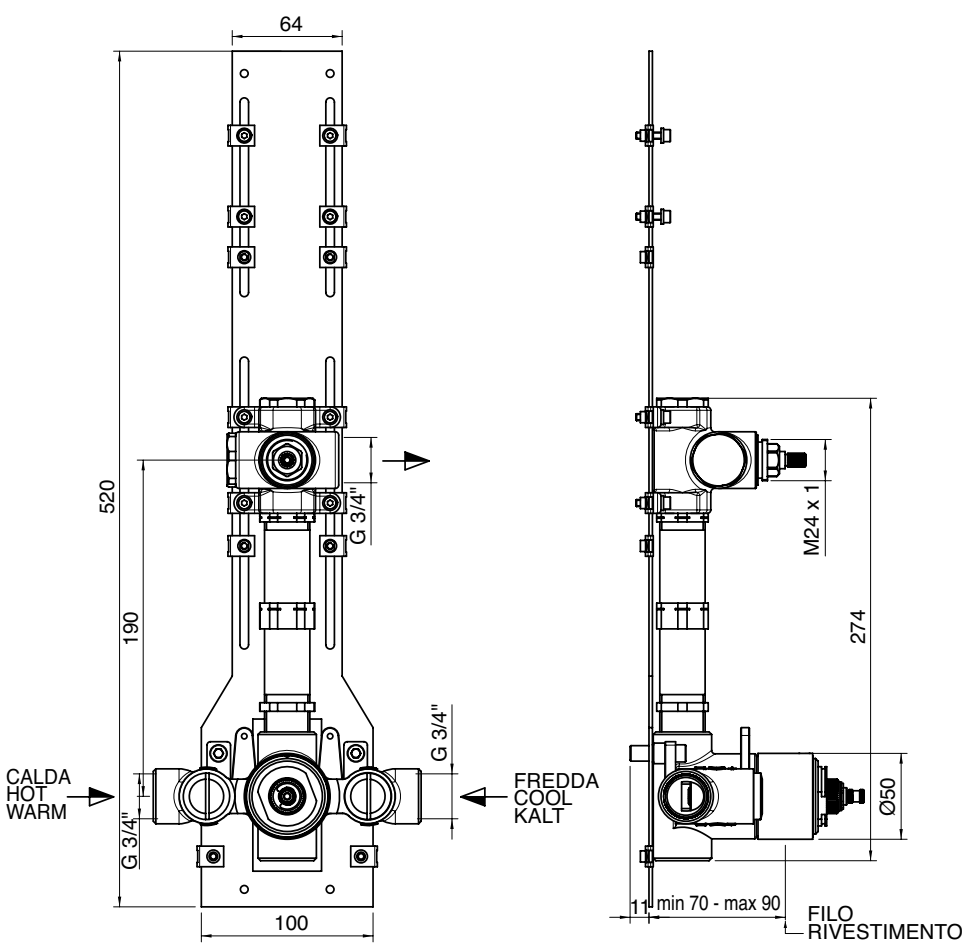

2900 Y407 AK0

Rubinetto singolo aggiuntivo - parti grezze per 2900 e 1200

Single additonal tap - concealed part
Absperrventil - UP-Teil
Llave en linea - pieza empotrada
Robinet d'arrêt en ligne - partie brute

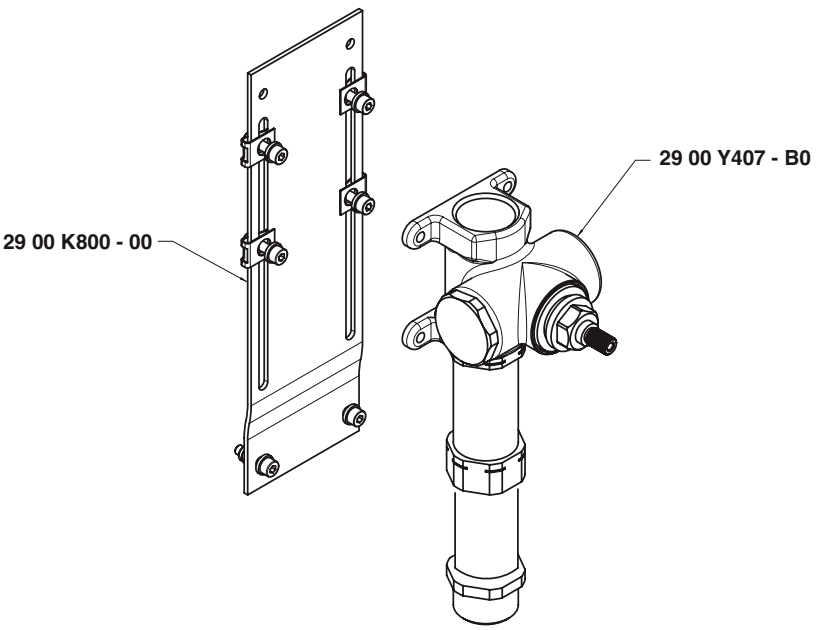

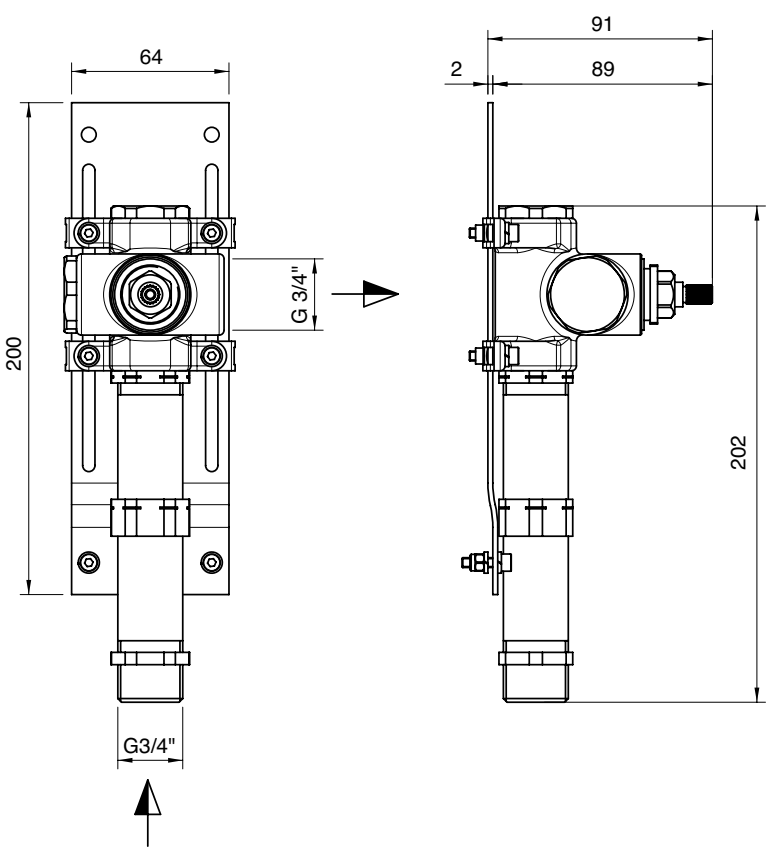

2900 C802 A00

Gruppo termostatico da incasso con un deviatore a 2 vie e un rubinetto di linea - parti grezze

Built-in 2-ways Thermostatic mixer with one 2-ways diverter and one in-line concealed valve - built in part
2-Wege Up-Thermostatmischer mit Umsteller und Absperrventile - Up Teil
Grupo termostatico empotrado 2 salidas con un inversor y un grifo en linea - piezas empotradas
Mitigeur thermostatique à encastrer avec un inverseur à 2 voies et un robinet de ligne - Partie à encastrer

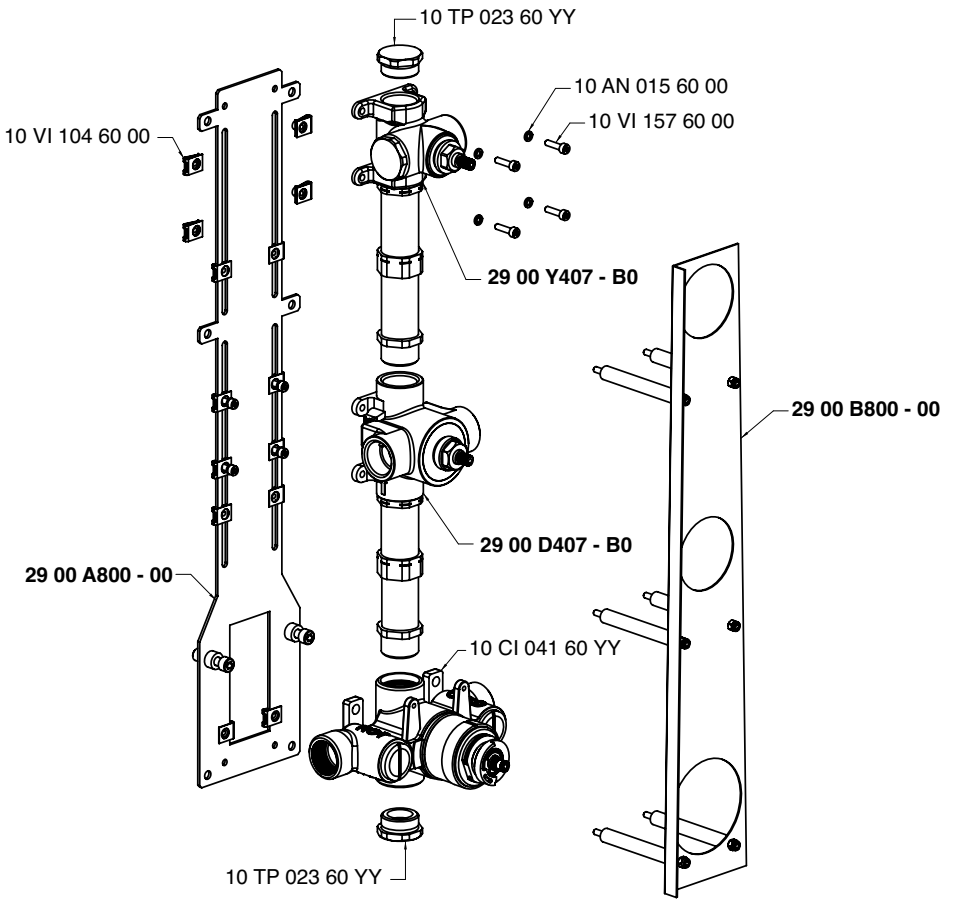

Condizioni di prova - Test conditions

Acqua calda - Hot water:	**60±2 °C**
Acqua fredda - Cold water:	**20±2 °C**
Classe areatore - Aerator class:	**V**

P [bar]	Q l/min
0,5	18,5
1	27
1,5	34
2	40
2,5	44
3	49
3,5	52,5
4	55
4,5	58
5	61,5

NB. Uscita 1+2 (aperte insieme)

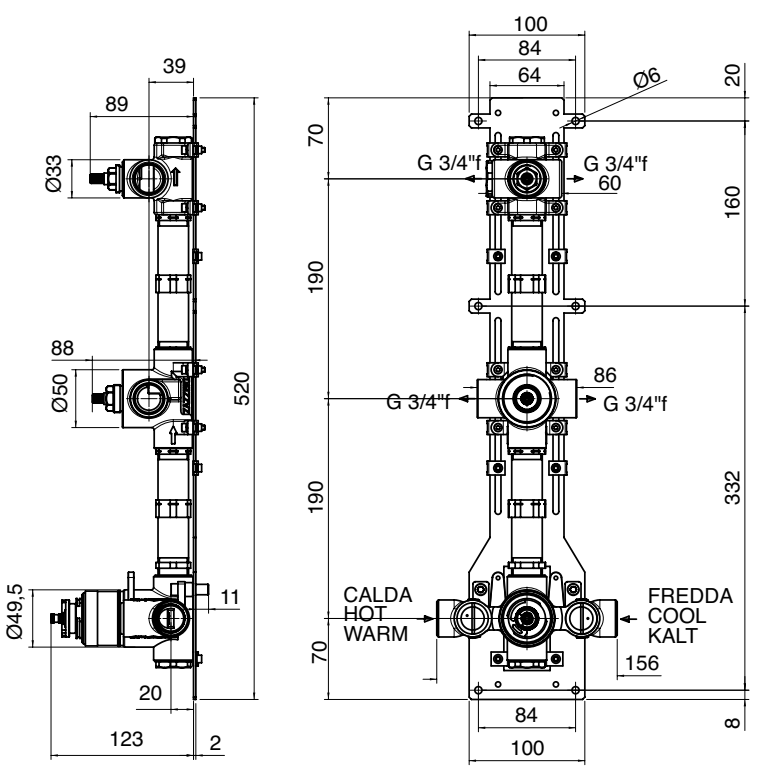

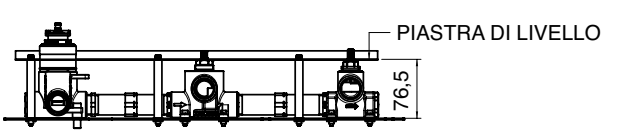

2900 D802 A00

Gruppo termostatico da incasso con due deviatori G3/4" a 2 vie - parti grezze

Built-in 2-ways Thermostatic mixer with two G 3/4" diverters - built in part
2-Wege Up-Thermostatmischer mit zwei Umstellern G 3/4" - UP Teil
Grupo termostatico empotrado 2 salidas con dos inversores G 3/4" - piezas empotradas
Mitigeur thermostatique à encastrer avec deux inverseurs G 3/4 " à 2 voies - Partie à encastrer

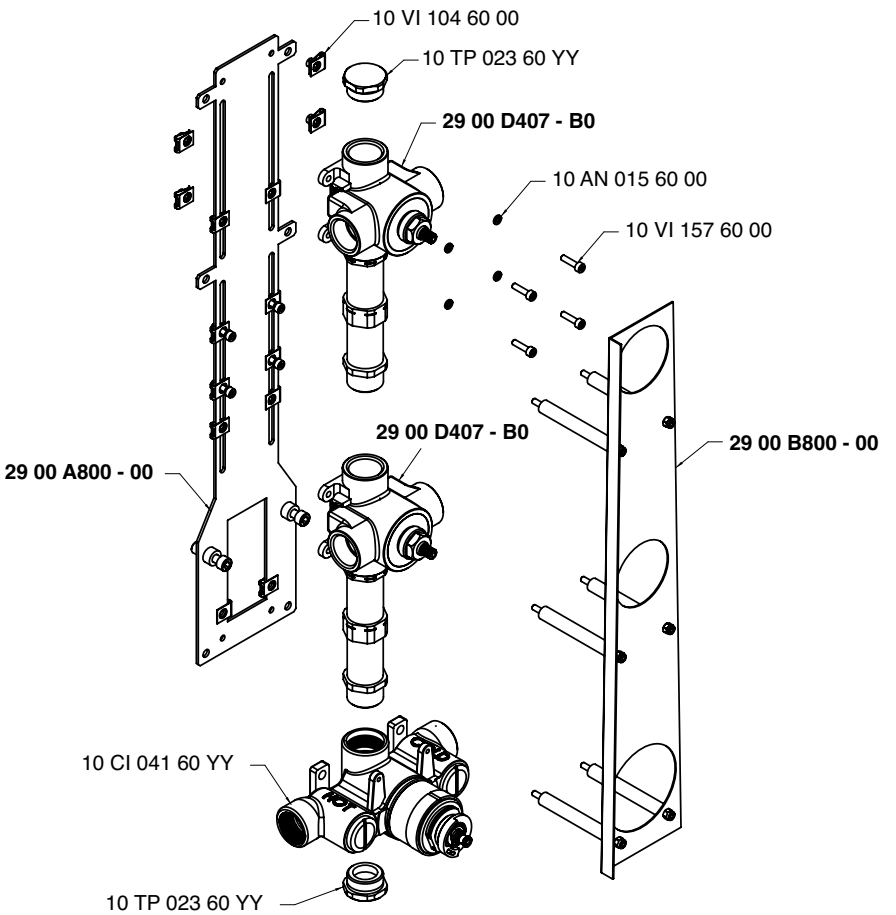

Condizioni di prova - Test conditions

Acqua calda - Hot water:	**60±2 °C**
Acqua fredda - Cold water:	**20±2 °C**
Classe areatore - Aerator class:	**V**

P [bar]	Q l/min
0,5	18,5
1	27
1,5	34
2	40
2,5	44
3	49
3,5	52,5
4	55
4,5	58
5	61,5

NB. Uscita 1+2 (aperte insieme)

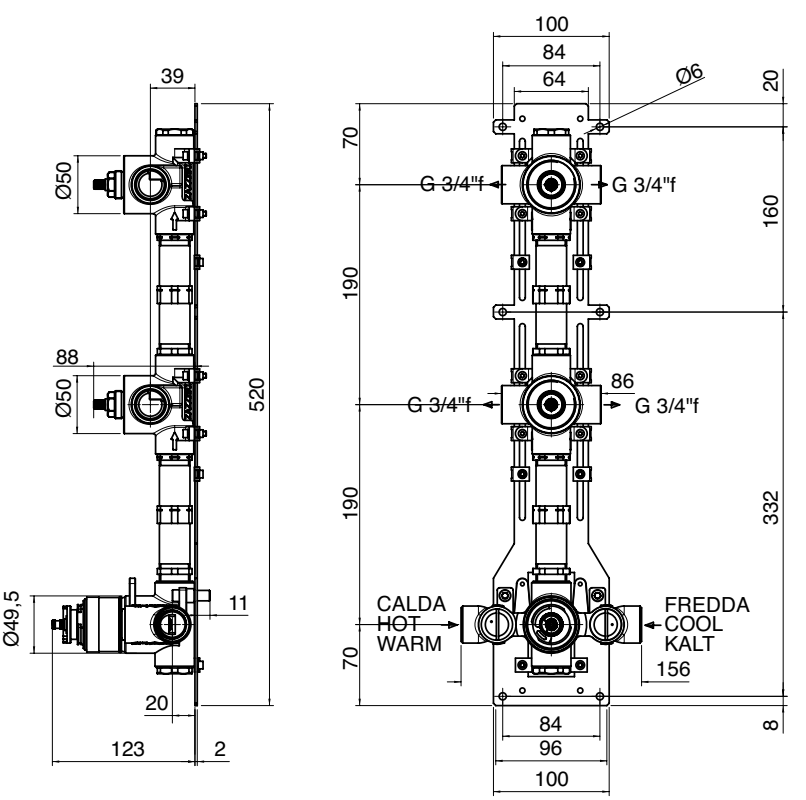

2900 D801 A00

Gruppo termostatico da incasso con un deviatore G3/4" a 2 vie - parti grezze

Built-in 2-ways Thermostatic mixer with one G 3/4" diverter - built in part
2- Wege Up-Thermostatmischer mit Umsteller G 3/4" - UP Teil
Grupo termostatico empotrado 2 salidas con un inversor G 3/4" - piezas empotradas
Mitigeur thermostatique à éncastrer avec un inverseur G 3/4 " à 2 voies - Partie à encastrer

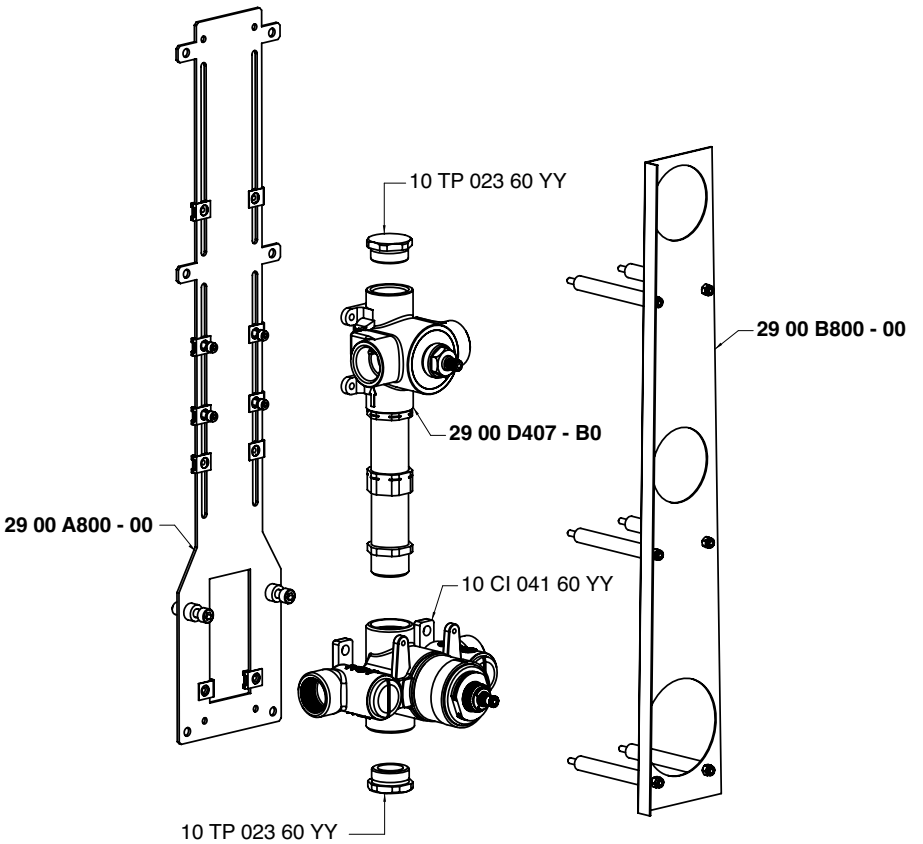

Condizioni di prova - Test conditions

Acqua calda - Hot water:	**60±2 °C**
Acqua fredda - Cold water:	**20±2 °C**
Classe areatore - Aerator class:	**V**

P [bar]	Q l/min
0,5	16
1	23
1,5	29
2	33
2,5	37
3	41
3,5	44,5
4	47
4,5	50
5	52

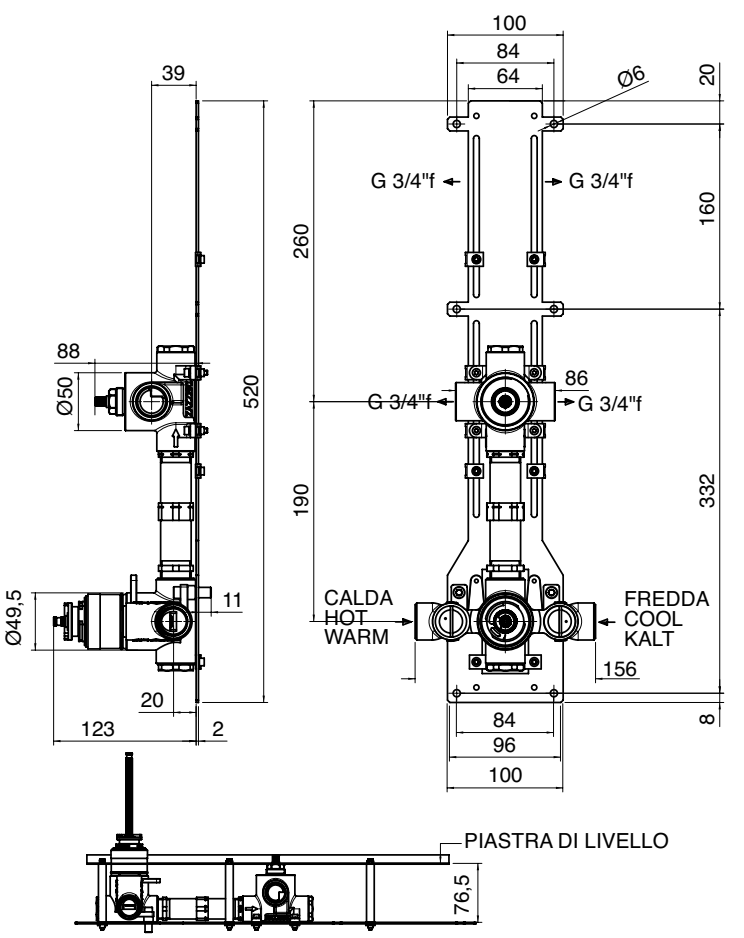

2900 D407 AK0

Gruppo deviatore G3/4" - parti grezze

G 3/4" Diverter group - built in part
Umsteller Gruppe G 3/4" - UP Teil
Grupo inversor G 3/4" - pieza empotrada
Group inverseur G 3/4" - partie à éncastrer

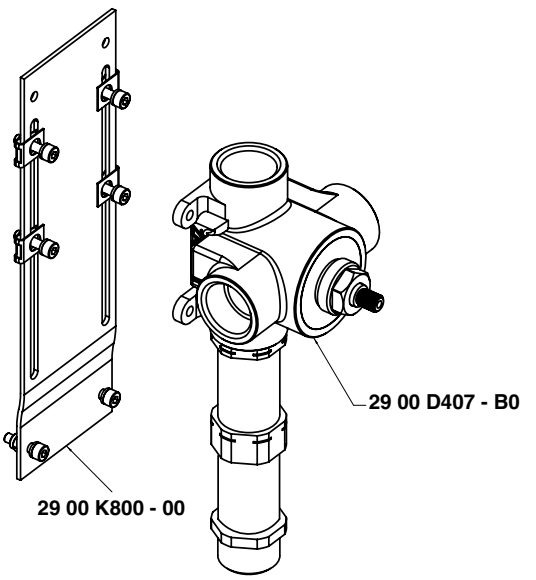

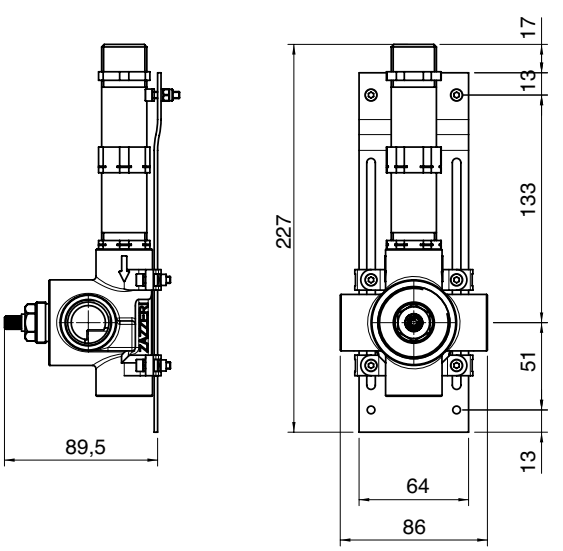

6700 T401 AA0

Miscelatore termostatico COMPACT da incasso 2 uscite

Cancealed thermostatic mixer - Two way
2- Wege AP - Thermostatmischer
Grupo termostatico empotrado 2 salida
Mitigeur thermostatique encastrè a 2 voie

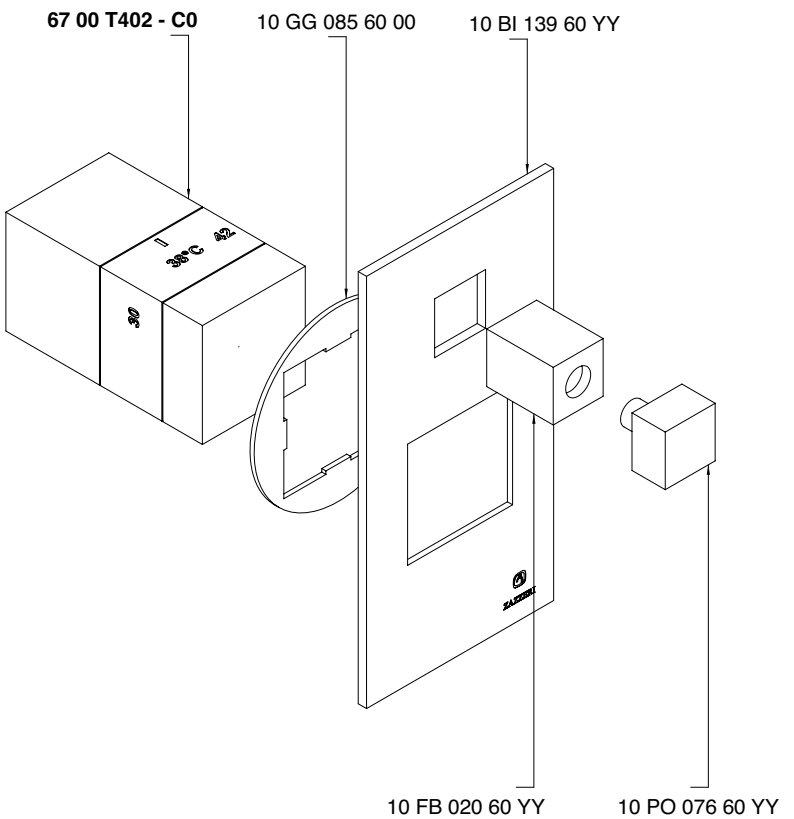

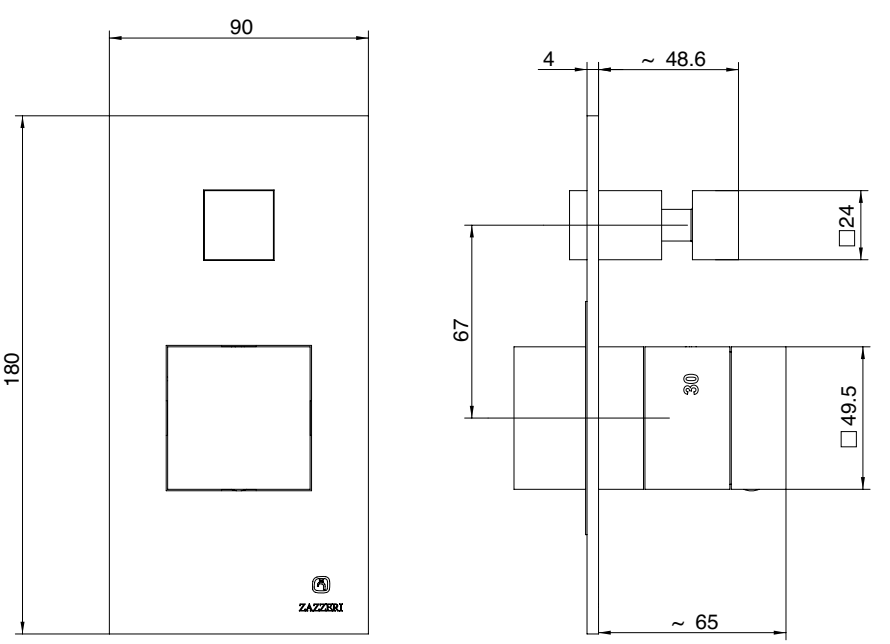

6700 T402 AA0

Miscelatore termostatico COMPACT da incasso 1 uscita

Cancealed thermostatic mixer - One way
1- Wege AP - Thermostatmischer
Grupo termostatico empotrado 1 salida
Mitigeur thermostatique encastrè a 1 voie

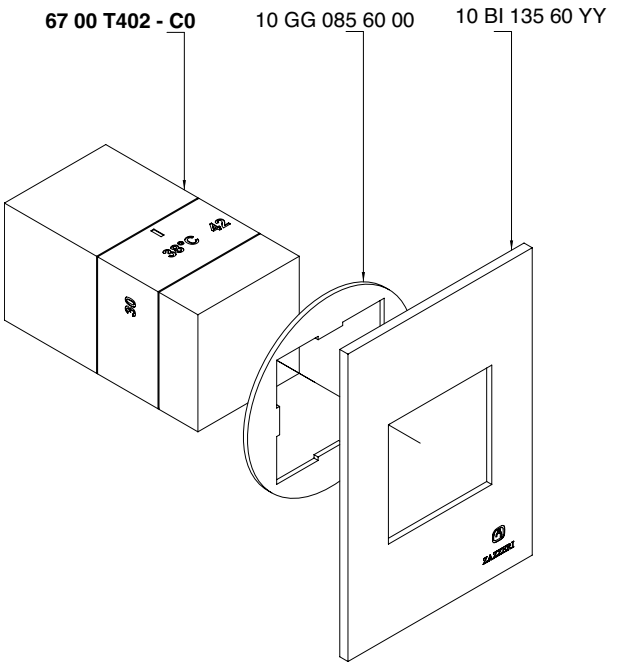

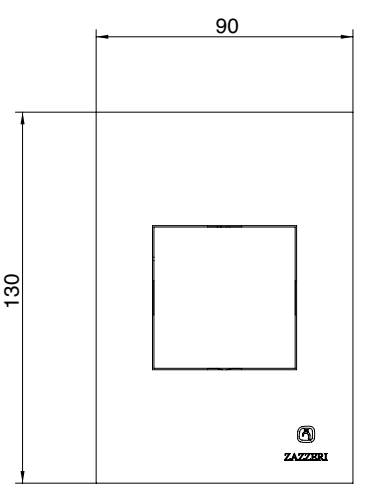

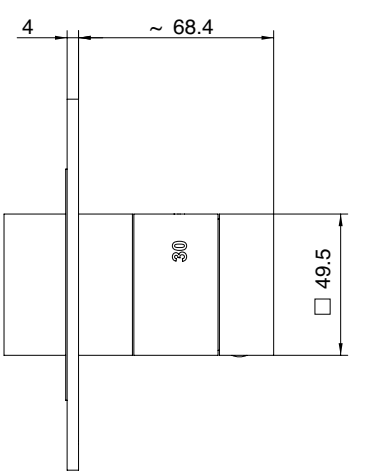

4100 T401 AA0

Miscelatore termostatico COMPACT da incasso 2 uscite

Cancealed thermostatic mixer - Two way
2- Wege AP - Thermostatmischer
Grupo termostatico empotrado 2 salida
Mitigeur thermostatique encastrè a 2 voie

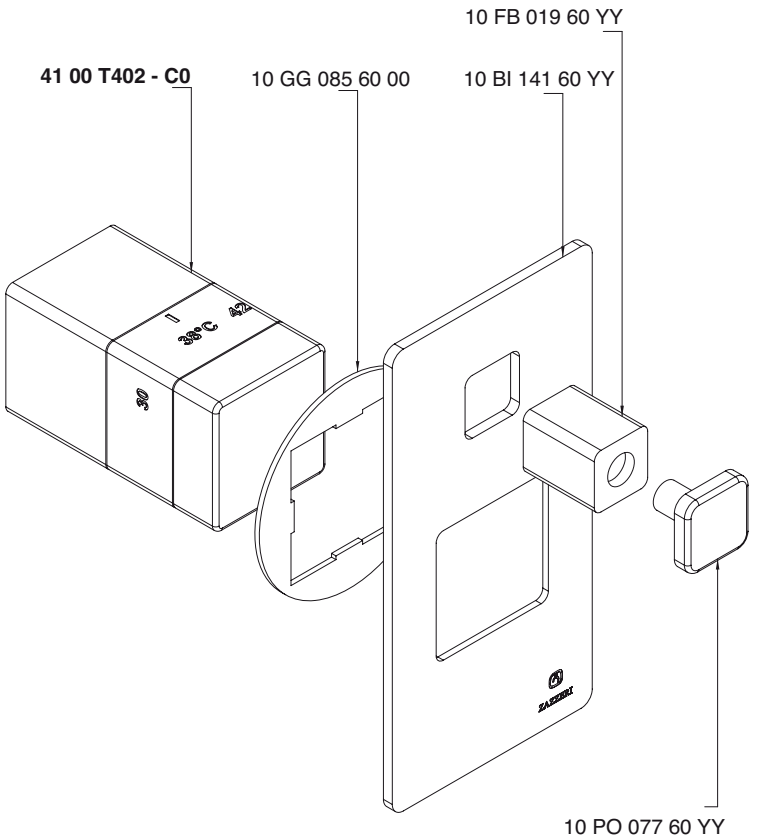

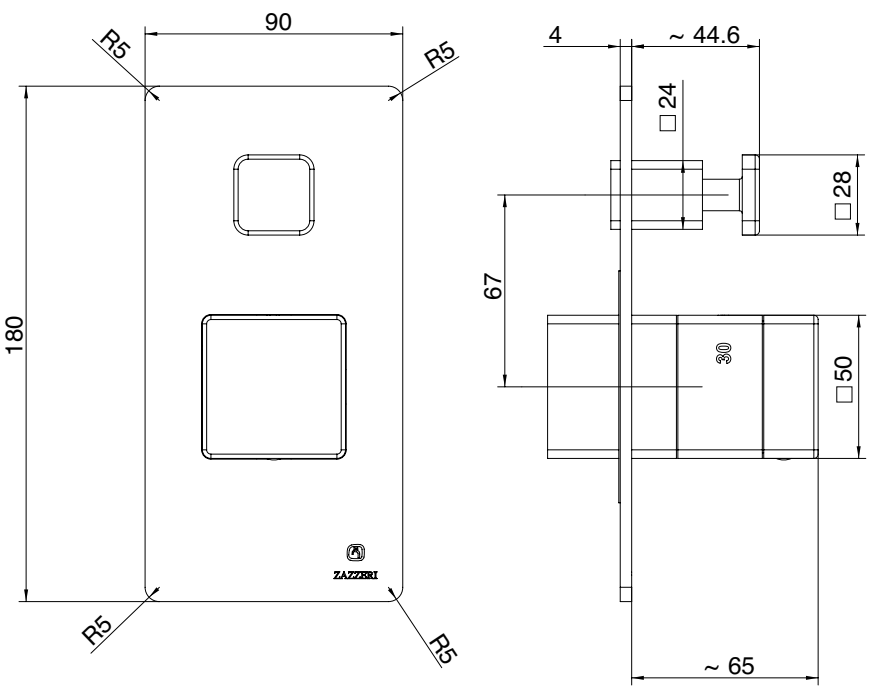

4100 T402 AA0

Miscelatore termostatico COMPACT da incasso 1 uscita

Cancealed thermostatic mixer - One way
1- Wege AP - Thermostatmischer
Grupo termostatico empotrado 1 salida
Mitigeur thermostatique encastrè a 1 voie

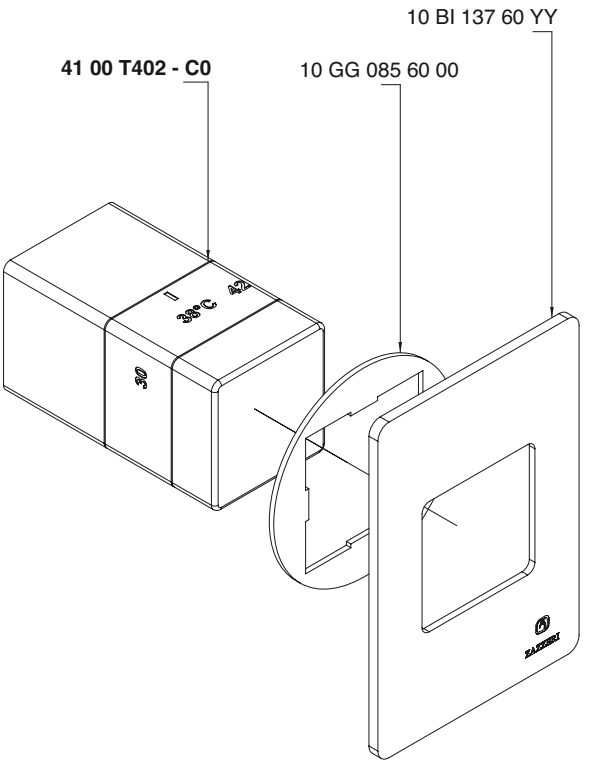

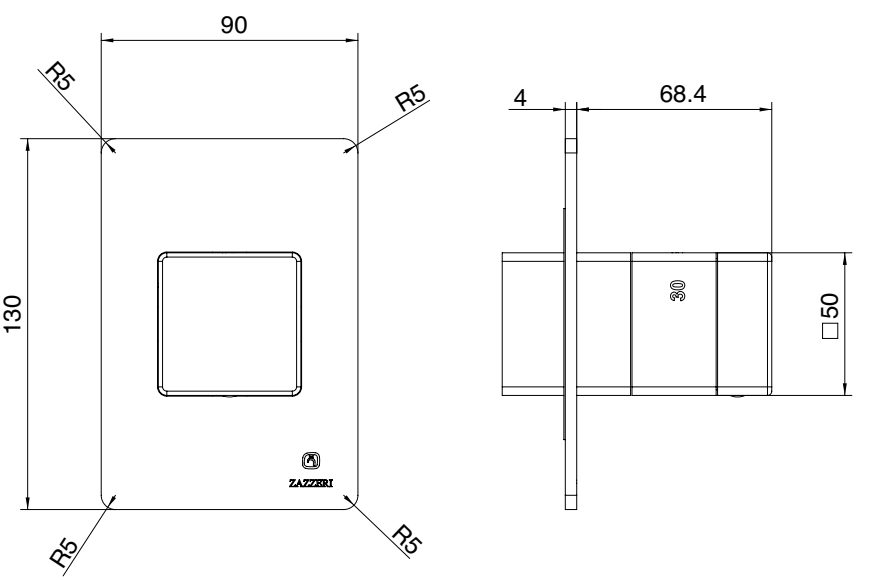

4400 T401 AA0

Miscelatore termostatico COMPACT da incasso 2 uscite

Cancealed thermostatic mixer - Two way • 2- Wege AP - Thermostatmischer
Grupo termostatico empotrado 2 salida • Mitigeur thermostatique encastrè a 2 voie

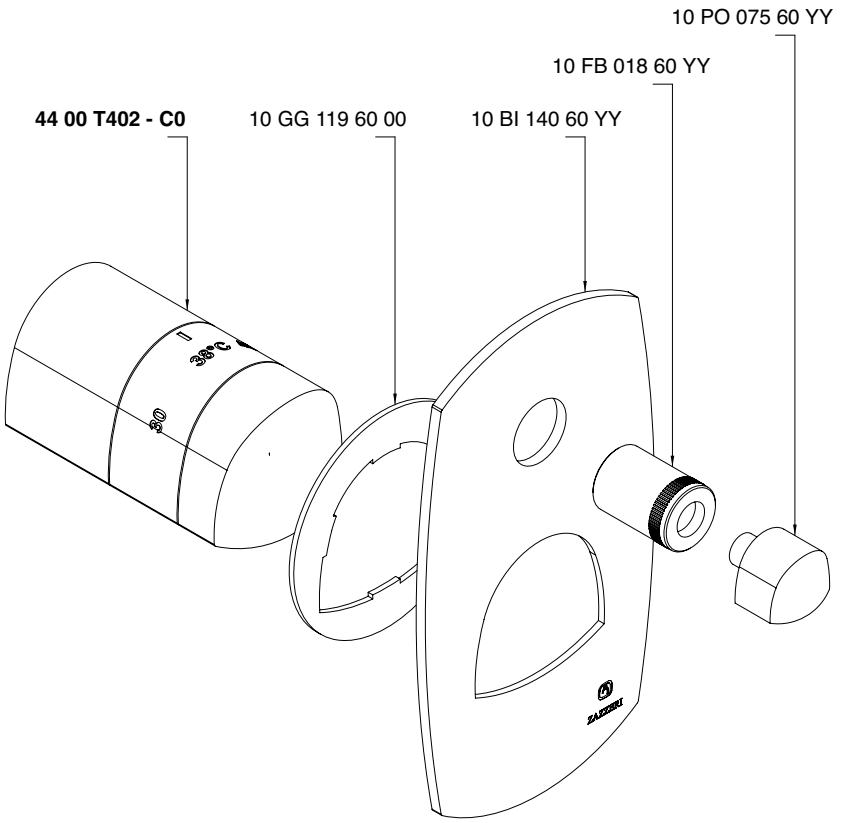

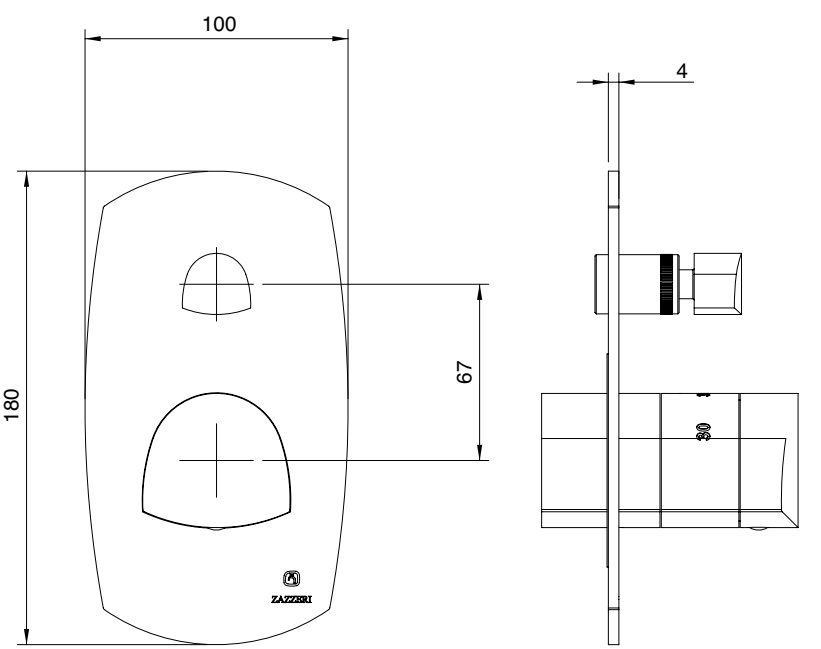

4400 T402 AA0

Miscelatore termostatico COMPACT da incasso 1 uscita

Cancealed thermostatic mixer - One way • 1- Wege AP - Thermostatmischer
Grupo termostatico empotrado 1 salida • Mitigeur thermostatique encastrè a 1 voie

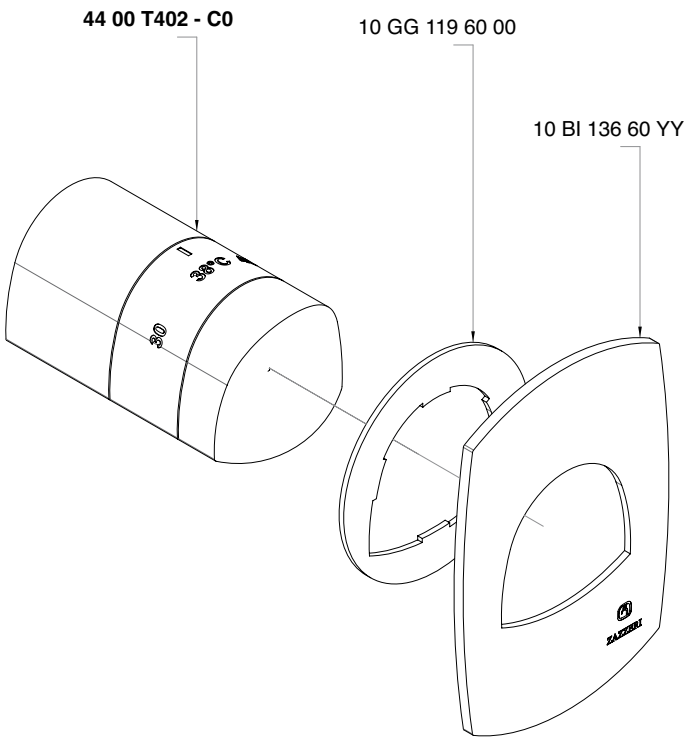

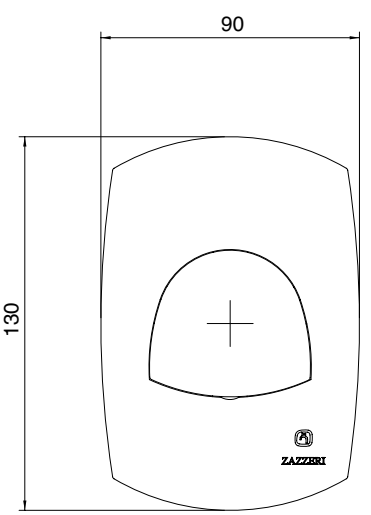

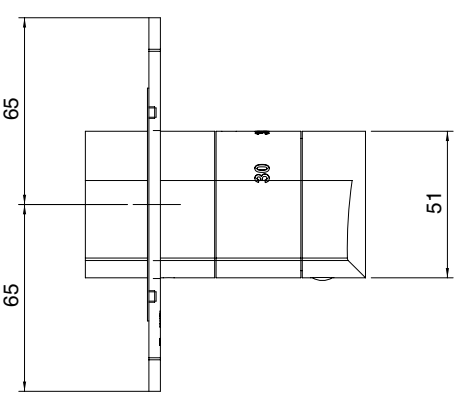

4100 T402 - C0

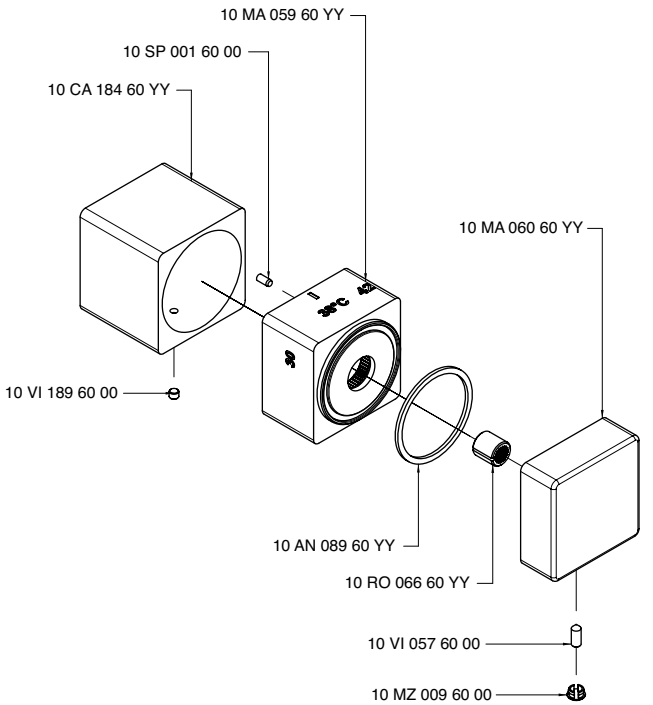

4400 T402 - C0

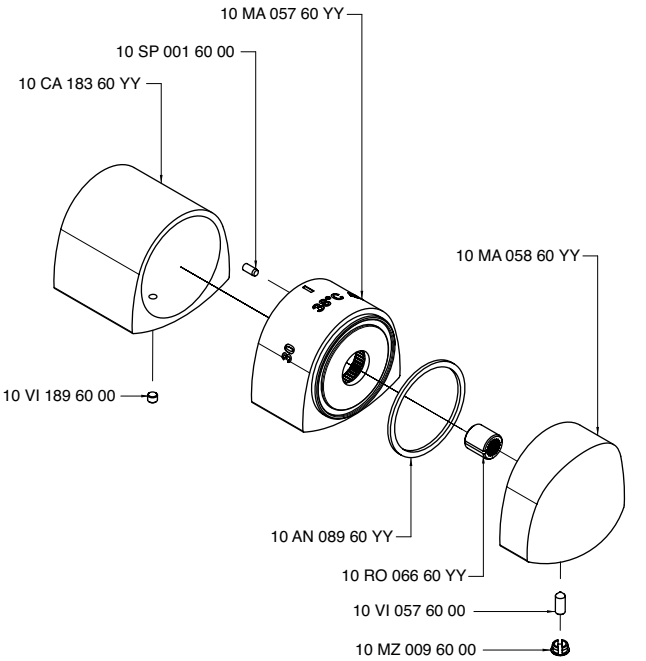

6700 T402 - C0

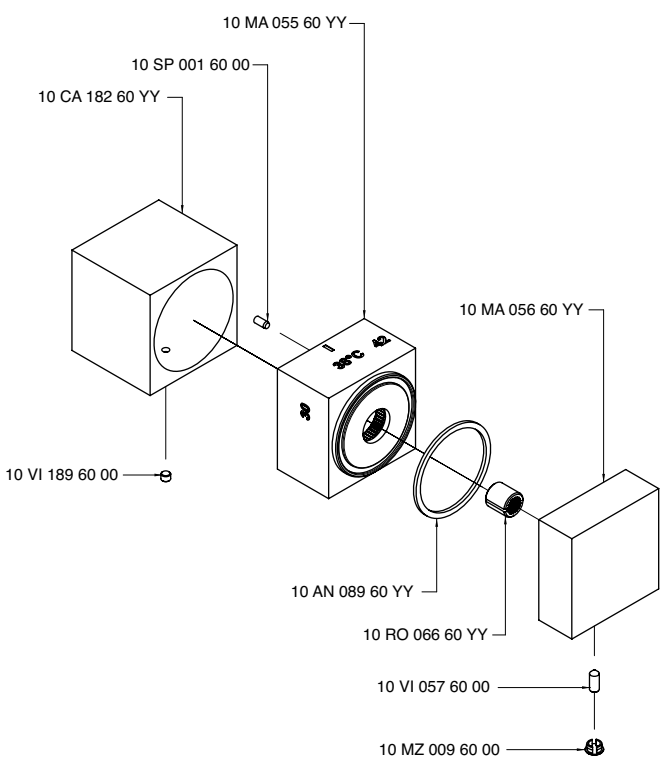

INDEX - 41

Cod.

4100 0403 A00
4100 0414 A00
4100 0701 A00
4100 1099 A00
4100 1100 A00
4100 1201 A00
4100 1400 A00
4100 1403 A00
4100 A099 - 00
4100 A100 - 00
4100 A113 A00
4100 A201 - 00
4100 A401 A00
4100 B401 A00
4100 A401 A00
4100 A402 A00
4100 B402 A00
4100 A402 A00
4100 A701 - 00
4100 B113 A00
4100 A113 A00
4100 B113 A00
4100 B300 - 00
4100 B401 A00
4100 B402 A00
4100 BA01 A00
4100 D403 A00
4100 E417 A00
4100 GE01 - 00
4100 i401 AA0
4100 KF01 A00
4100 LA01 - 00
4100 LA02 - 00
4100 M405 A00
4100 MA01 A00
4100 MA02 A00
4100 N498 A00
4100 P403 A00
4100 PL01 A00
4100 PL02 A00
4100 Q414 A00
4100 Q415 A00
4100 Q417 A00
4100 S501 - 00

Toscano - 41

4100 1100 A00

Miscelatore lavabo senza scarico

Single lever washbasin mixer
Waschtisch-Einhandbatterie
Monomando lavabo
Mitigeur lavabo

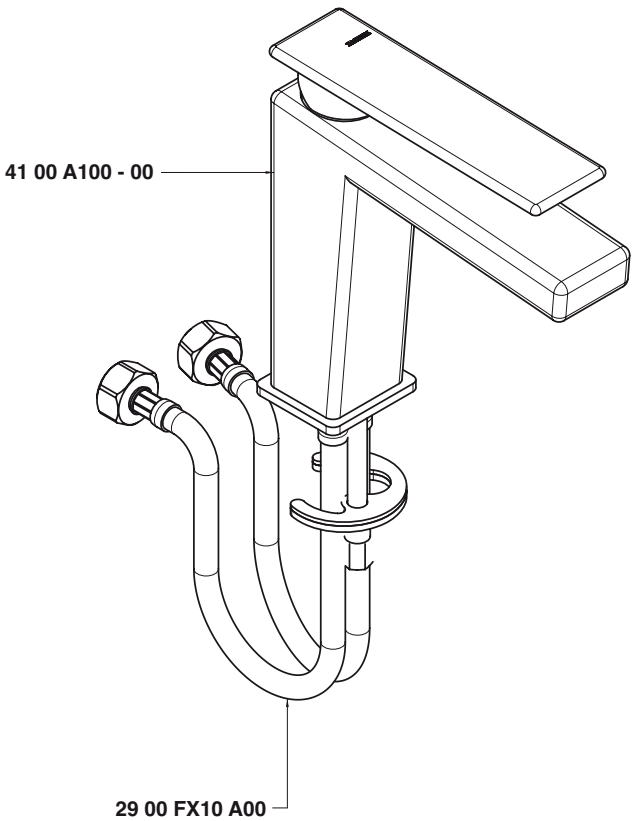

Condizioni di prova - Test conditions

Acqua calda - Hot water:	**60±2 °C**
Acqua fredda - Cold water:	**20±2 °C**
Classe areatore - Aerator class:	**V**

P [bar]	Q l/min
0,1	
0,2	
0,5	4,7
1,0	6,9
1,5	8,5
2,0	9,9
2,5	11,1
3,0	12,1
3,5	13,1
4,0	14,0
4,5	14,9
5,0	15,7

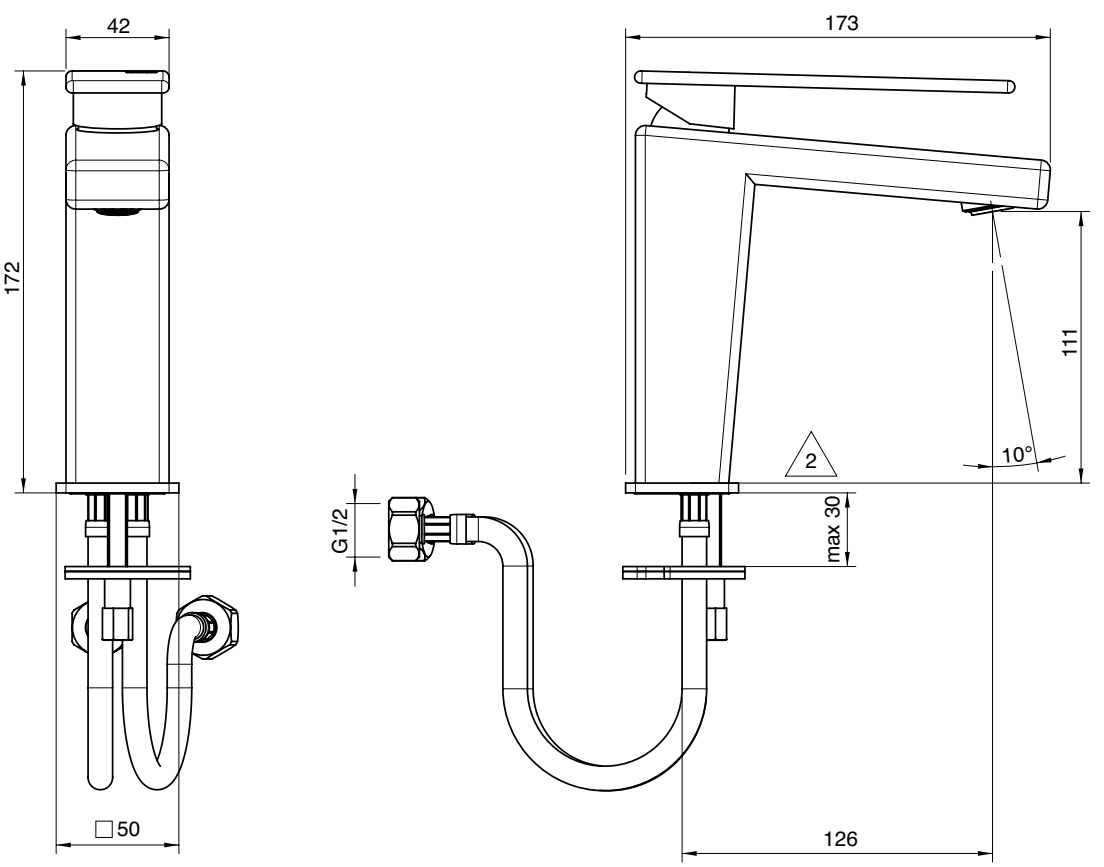

4100 1099 A00

Miscelatore lavabo senza scarico collo prolungato

Single lever washbasin mixer
Waschtisch-Einhandbatterie
Monomando lavabo
Mitigeur lavabo

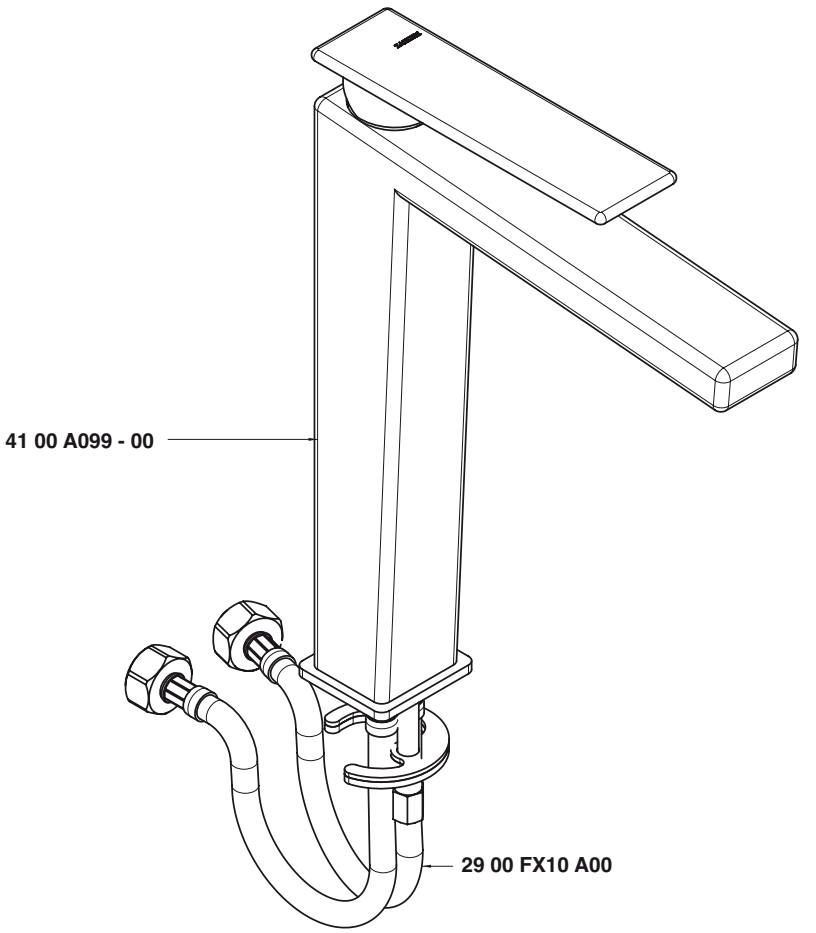

Condizioni di prova - Test conditions

Acqua calda - Hot water:	**60±2 °C**
Acqua fredda - Cold water:	**20±2 °C**
Classe areatore - Aerator class:	**V**

P [bar]	Q l/min
0,1	
0,2	
0,5	4,7
1,0	6,9
1,5	8,5
2,0	9,9
2,5	11,1
3,0	12,1
3,5	13,1
4,0	14,0
4,5	14,9
5,0	15,7

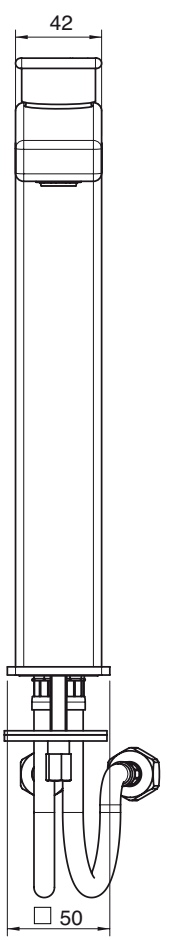

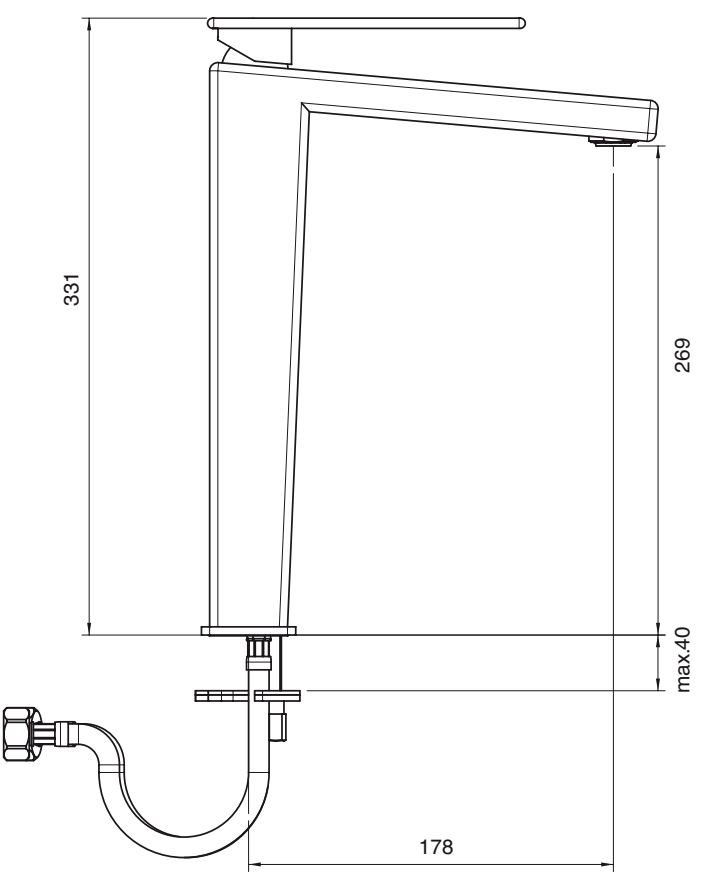

A 4100 B113 A00
+
B 4100 A113 A00

Miscelatore lavabo ad incasso senza piastra - completo

Built-in washbasin set without plate
UP-montiert Wand-Waschtischbatterie ohne Platte
Bateria lavabo de empotrar sin placa
Mitigeur lavabo à encastrer sans plaque

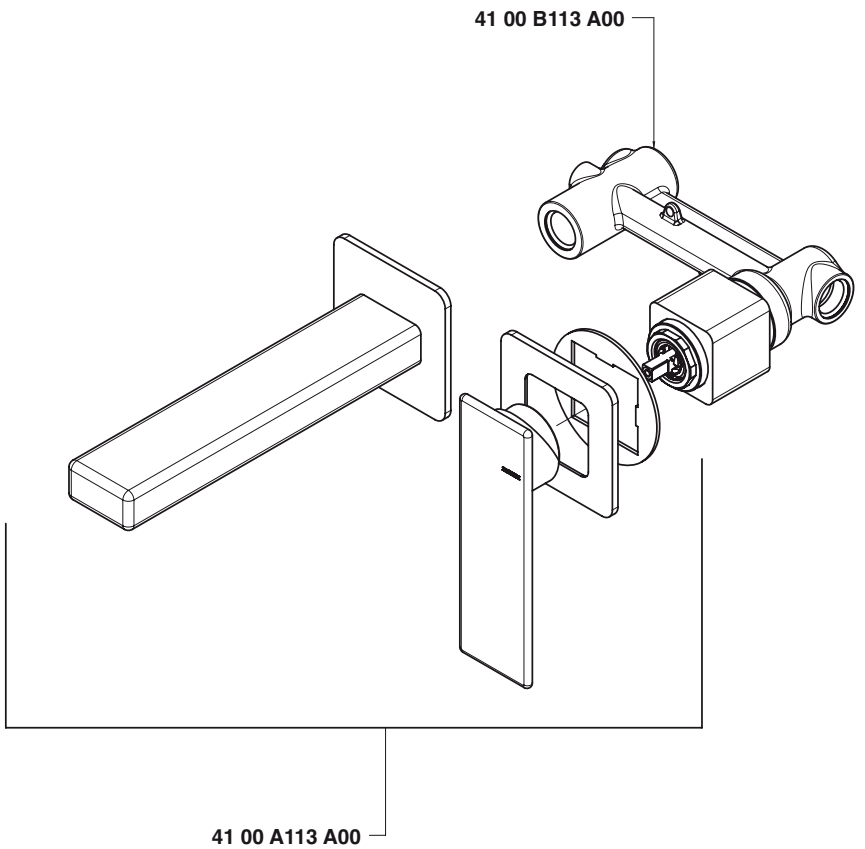

Condizioni di prova - Test conditions

Acqua calda - Hot water:	**60±2 °C**
Acqua fredda - Cold water:	**20±2 °C**
Classe areatore - Aerator class:	**D**

P [bar]	Q l/min
0,10	
0,20	
0,50	6,64
1,00	9,54
1,50	11,78
2,00	13,64
2,50	15,30
3,00	16,80
3,50	18,26
4,00	19,58
4,50	20,90
5,00	22,09

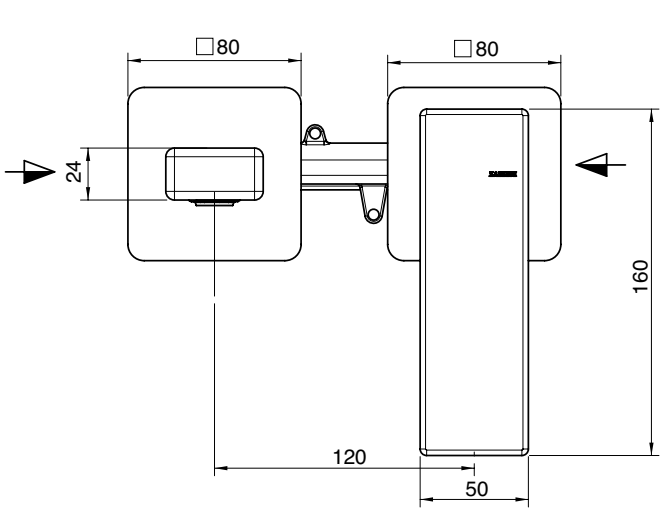

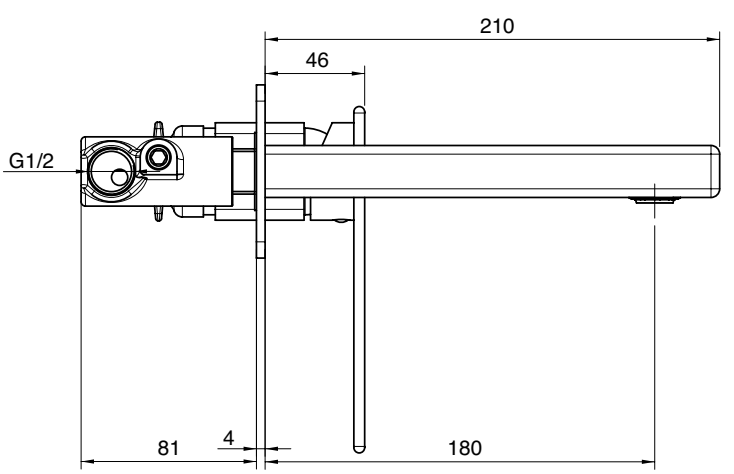

4100 A113 A00

Miscelatore lavabo ad incasso - parti esterne

Built-in washbasin set - external part
UP-montiert Wand-Waschtischbatterie - Sichtbare Teile
Bateria lavabo de empotrar - parte externa
Mitigeur lavabo à encastrer - habillage

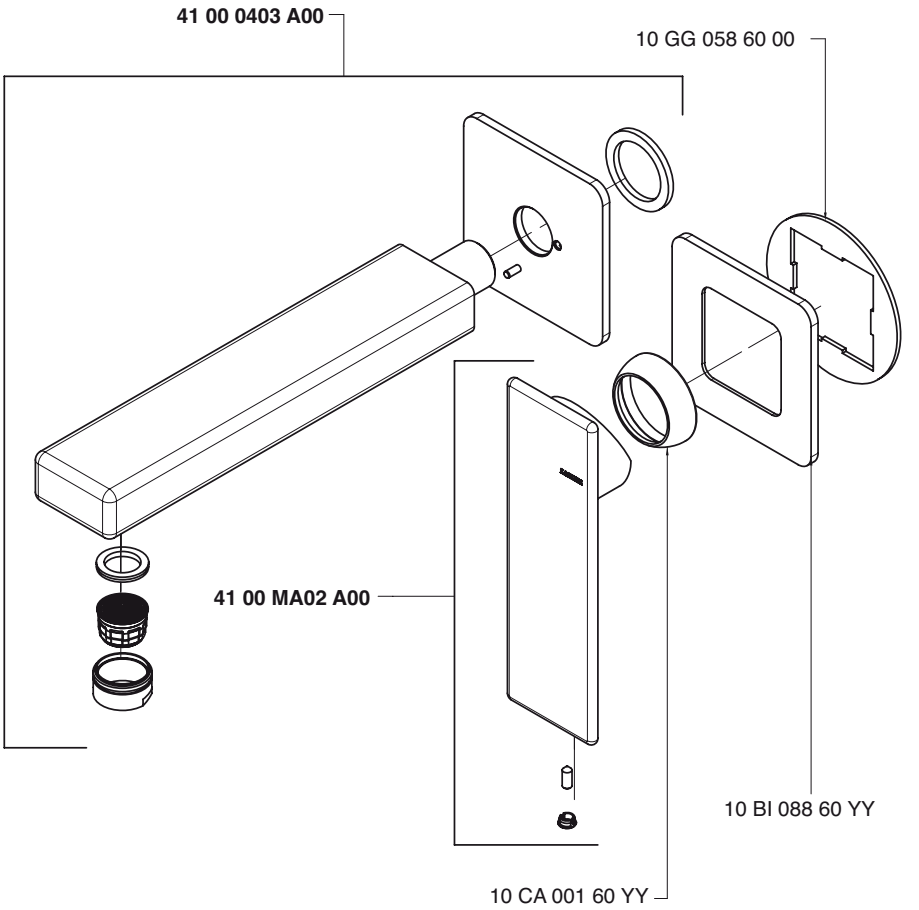

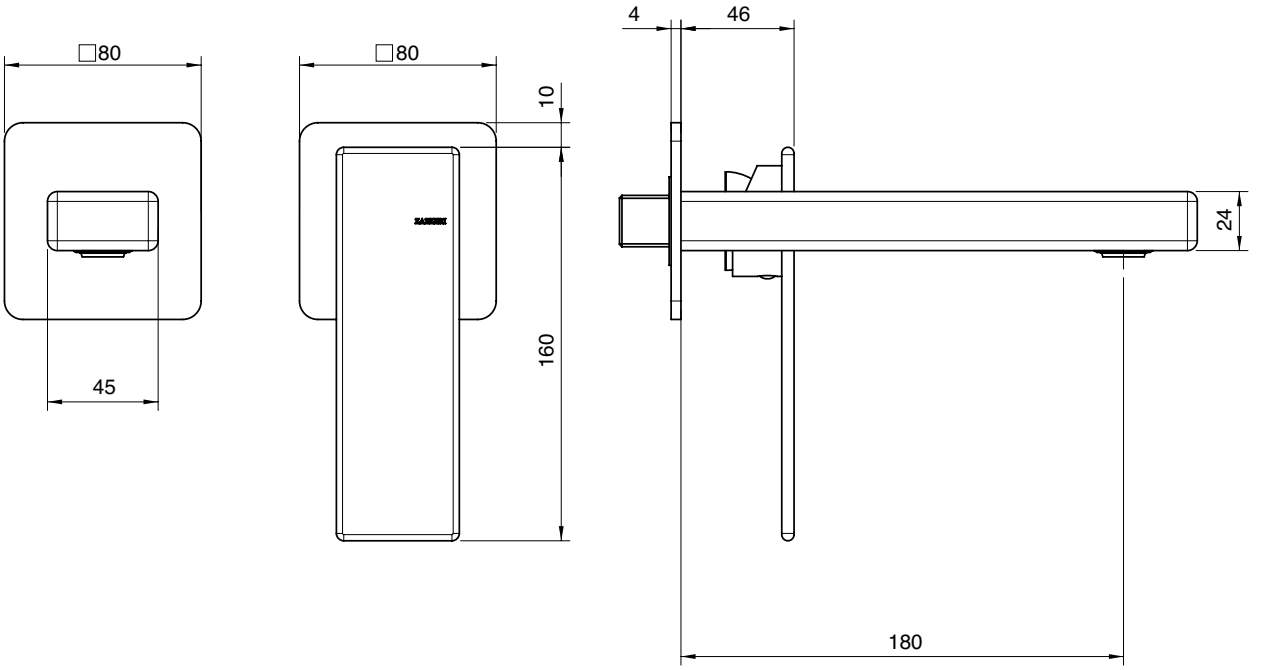

4100 B113 A00

Miscelatore lavabo ad incasso - parti grezze

Rough parts: built-in washbasin and bathtub set
Einbauteil Wandbatterie und Wannenbatterie UP-Mont.
Parte interna batería lavabo de empotrar y batería bañera empotrada
Partie brute mitigeur lavabo à encastrer et mitigeur bain/douche à encastrer

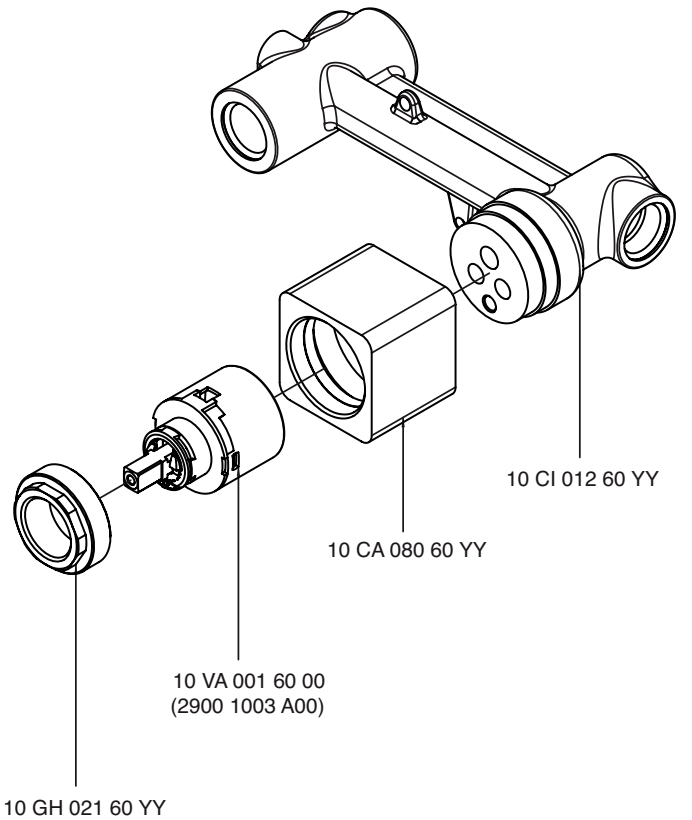

Condizioni di prova - Test conditions

Acqua calda - Hot water:	**60±2 °C**
Acqua fredda - Cold water:	**20±2 °C**
Classe areatore - Aerator class:	**D**

P [bar]	Q l/min
0,10	
0,20	
0,50	6,64
1,00	9,54
1,50	11,78
2,00	13,64
2,50	15,30
3,00	16,80
3,50	18,26
4,00	19,58
4,50	20,90
5,00	22,09

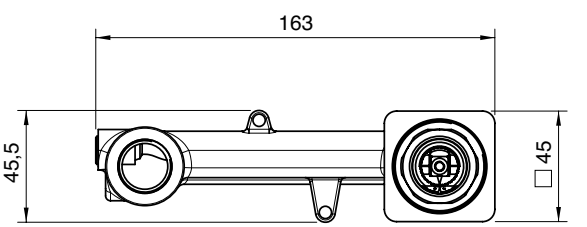

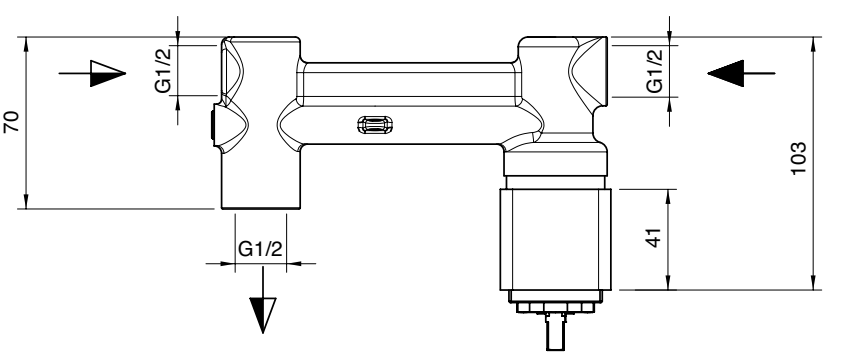

4100 1201 A00

Miscelatore bidet senza scarico

Single lever bidet mixer
Bidet-Einhandbatterie
Monomando bidé
Mitigeur bidet

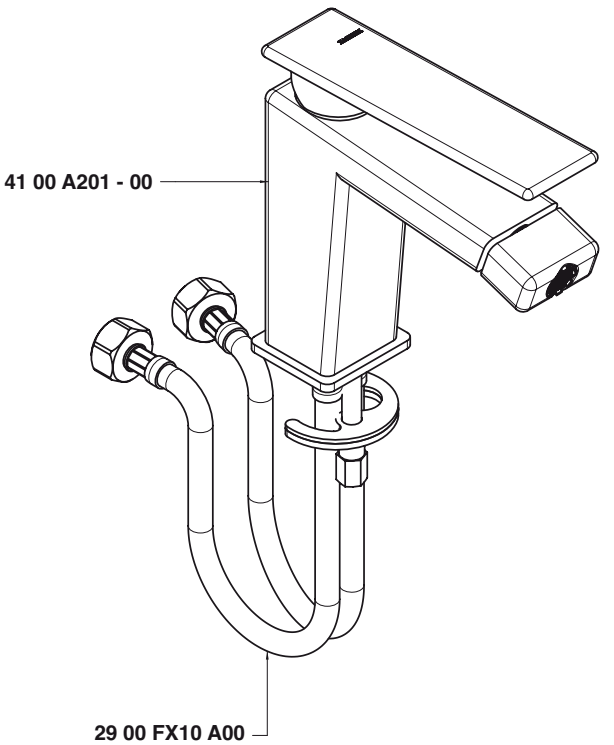

Condizioni di prova - Test conditions

Acqua calda - Hot water:	**60±2 °C**
Acqua fredda - Cold water:	**20±2 °C**
Classe areatore - Aerator class:	**D**

P [bar]	Q l/min
0,1	
0,2	
0,5	4,7
1,0	6,7
1,5	8,2
2,0	9,5
2,5	10,7
3,0	11,7
3,5	12,8
4,0	13,7
4,5	14,5
5,0	15,3

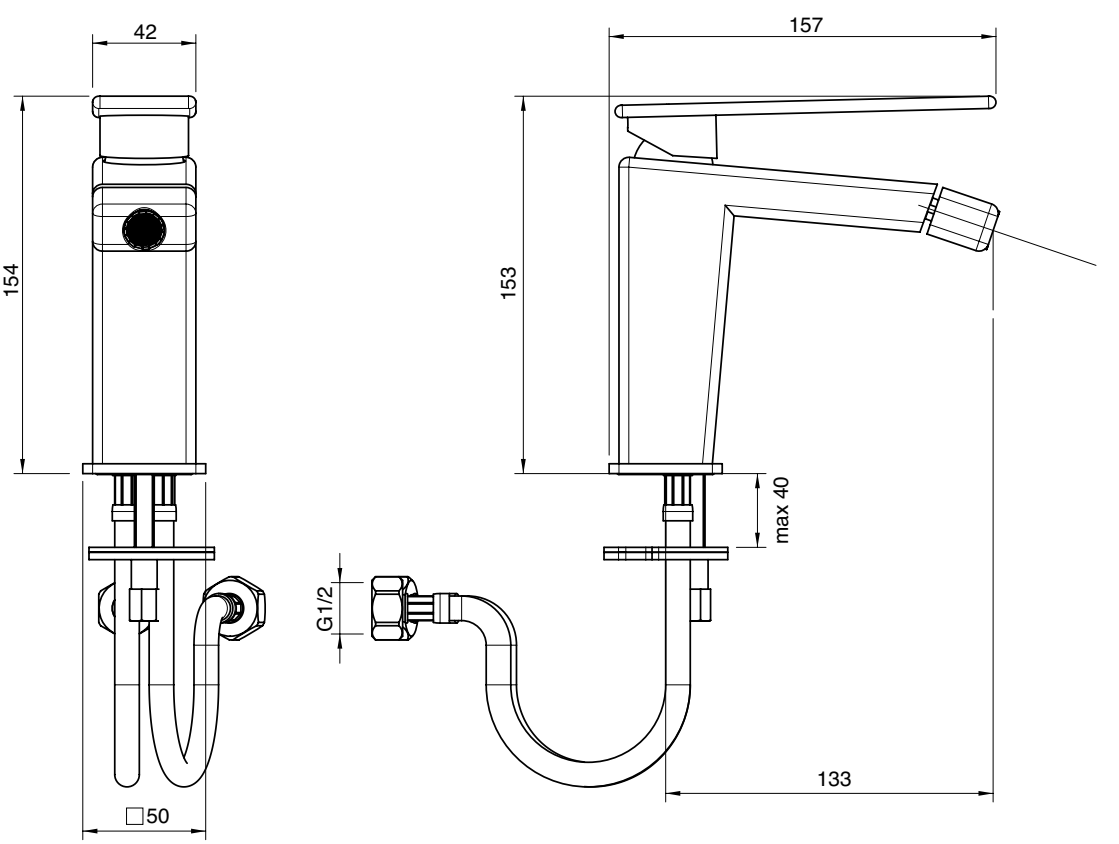

4100 1400 A00

Miscelatore vasca esterno duplex 1/2"

Single lever bathtub mixer
Wannen-Einhandbatterie
Monomando bañera
Mitigeur bain/douche

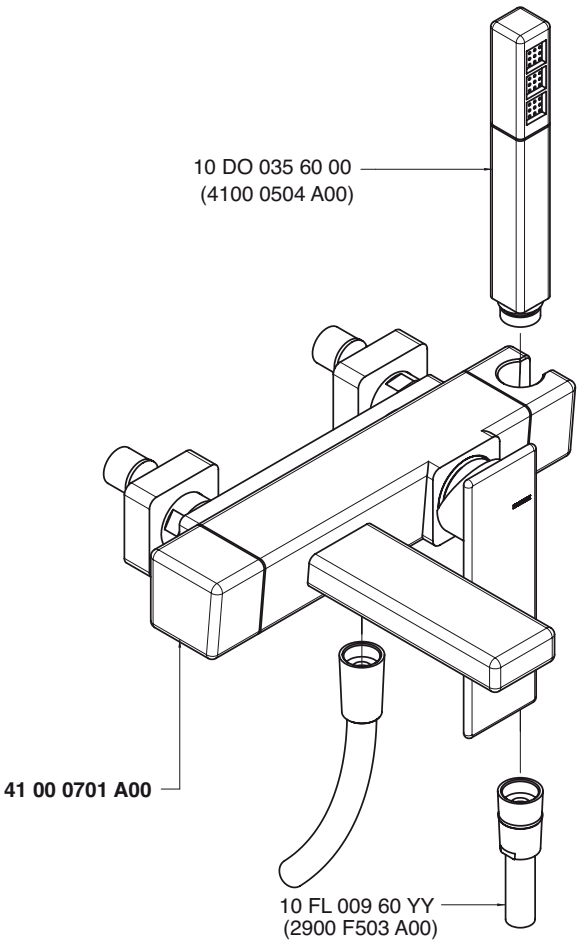

Monocomando vasca - Bathtub mixer
Condizioni di prova - Test conditions

Acqua calda - Hot water: **60±2 °C**
Acqua fredda - Cold water: **20±2 °C**
Classe areatore - Aerator class: **D**

P [bar]	Q l/min
0,1	
0,2	
0,5	4,6
1,0	7,4
1,5	9,6
2,0	11,4
2,5	12,9
3,0	14,2
3,5	15,5
4,0	16,6
4,5	17,7
5,0	18,7

Doccetta - Hand shower
Condizioni di prova - Test conditions

Acqua calda - Hot water: **60±2 °C**
Acqua fredda - Cold water: **20±2 °C**

P [bar]	Q l/min
0,1	
0,2	
0,5	4,0
1,0	6,8
1,5	9,0
2,0	10,7
2,5	12,0
3,0	13,5
3,5	14,6
4,0	15,6
4,5	16,7
5,0	17,7

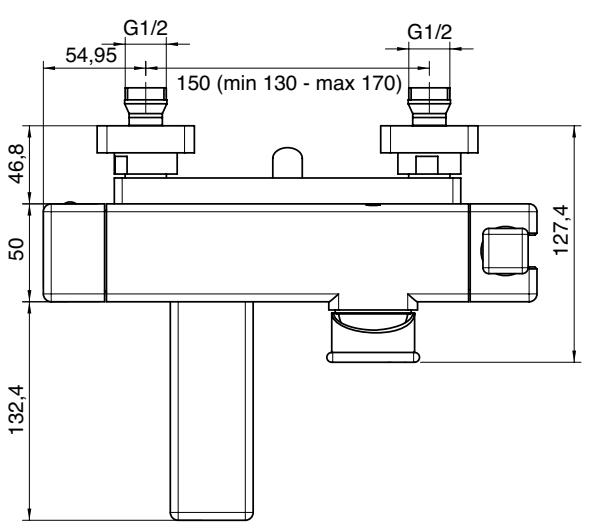

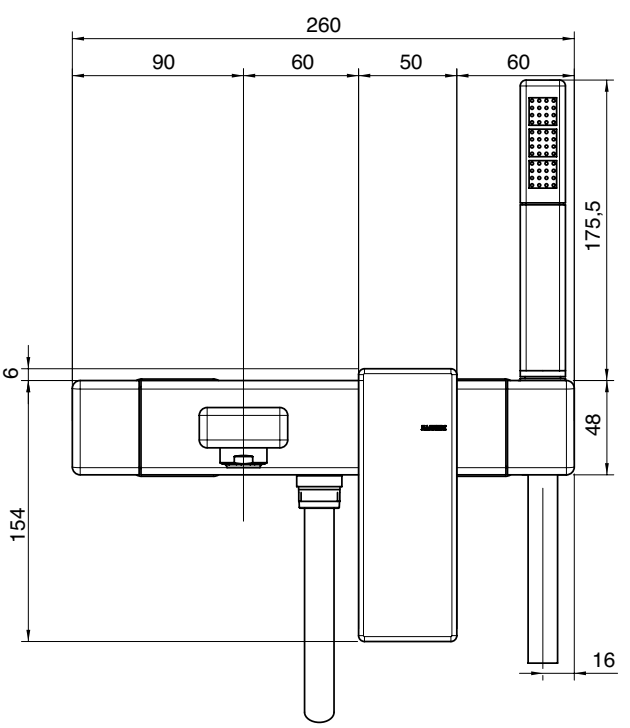

4100 0701 A00

Miscelatore vasca esterno senza flessibile e doccetta

Single lever bathtub mixer, without flexible pipe and hand shower
Wannen-Einhandbatterie ohne Brauseschlauch und Handbrause
Monomando bañera sin flexible y ducha de mano
Mitigeur bain/douche sans flexible et douchette

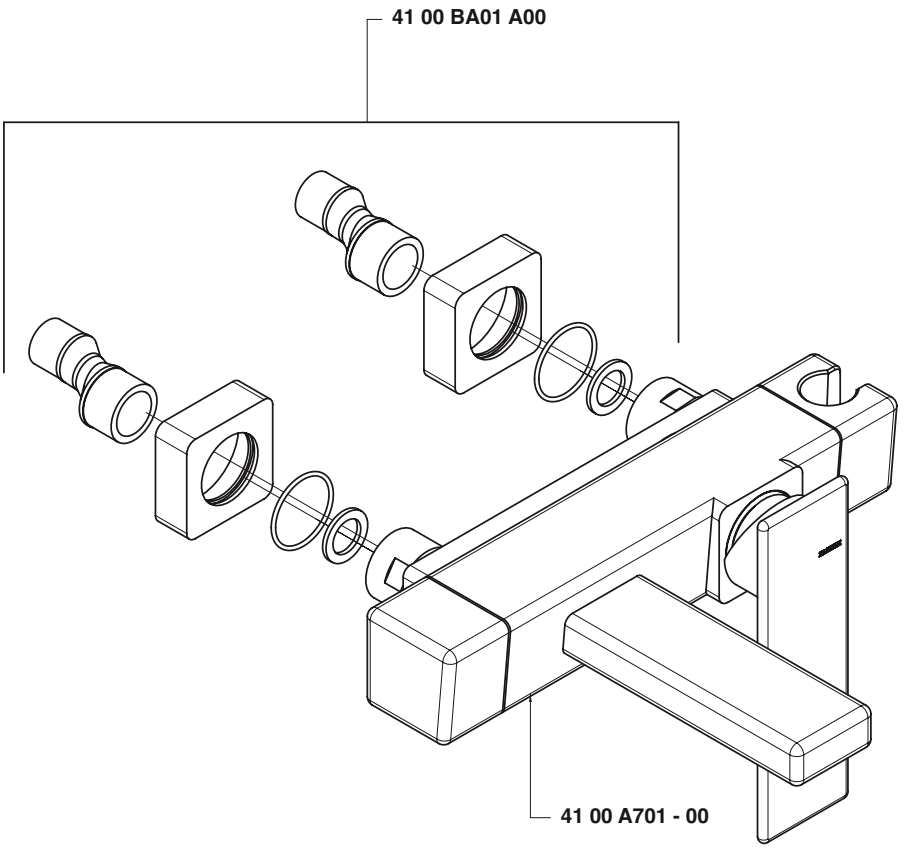

Monocomando vasca - Bathtub mixer
Condizioni di prova - Test conditions

Acqua calda - Hot water: **60±2 °C**
Acqua fredda - Cold water: **20±2 °C**
Classe areatore - Aerator class: **D**

P [bar]	Q l/min
0,1	
0,2	
0,5	4,6
1,0	7,4
1,5	9,6
2,0	11,4
2,5	12,9
3,0	14,2
3,5	15,5
4,0	16,6
4,5	17,7
5,0	18,7

Doccetta - Hand shower
Condizioni di prova - Test conditions

Acqua calda - Hot water: **60±2 °C**
Acqua fredda - Cold water: **20±2 °C**

P [bar]	Q l/min
0,1	
0,2	
0,5	4,0
1,0	6,8
1,5	9,0
2,0	10,7
2,5	12,0
3,0	13,5
3,5	14,6
4,0	15,6
4,5	16,7
5,0	17,7

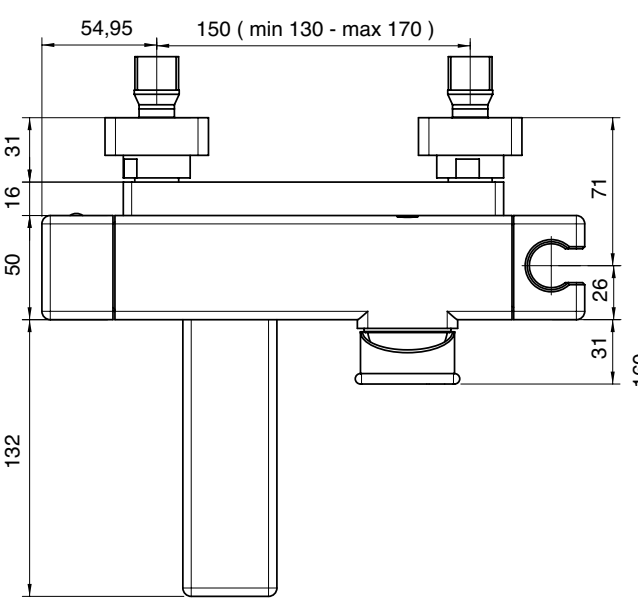

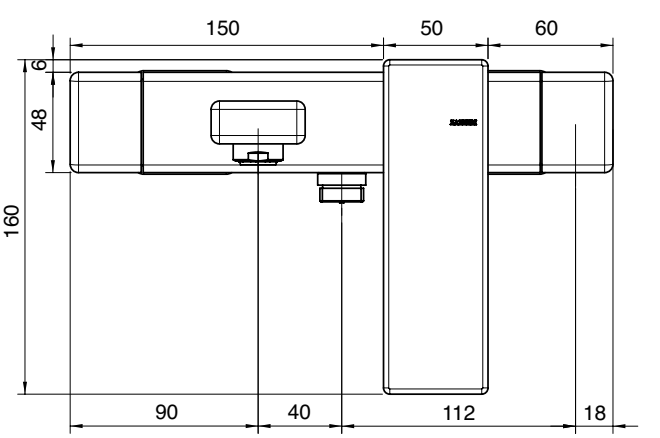

A 4100 B401 A00
+
B 4100 A401 A00

Miscelatore ad incasso con deviatore - completo

Concealed shower mixer with diverter
UP-Duschmischer mit Umsteller
Mezclador de ducha empotrado con inversor
Mitigeur douche encastré avec inverseur

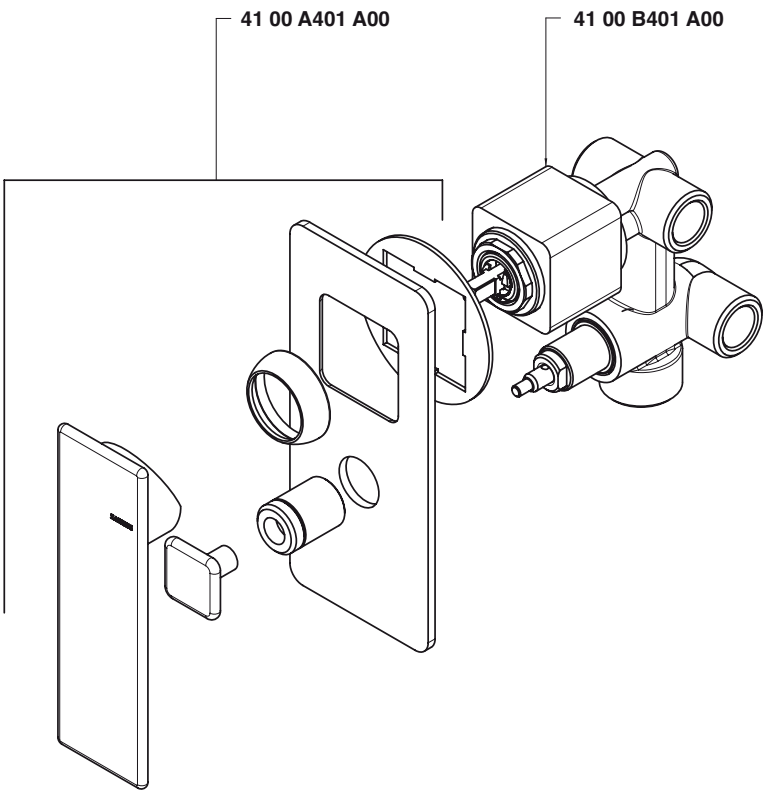

Uscita G 1/2" - Exit G 1/2"
Condizioni di prova - Test conditions
Acqua calda - Hot water: **60±2 °C**
Acqua fredda - Cold water: **20±2 °C**

P [bar]	Q l/min
0,1	
0,2	
0,5	11,3
1,0	15,9
1,5	19,4
2,0	22,4
2,5	25,0
3,0	27,5
3,5	29,7
4,0	31,8
4,5	33,8
5,0	35,5

Uscita G 3/4" - Exit G 3/4"
Condizioni di prova - Test conditions
Acqua calda - Hot water: **60±2 °C**
Acqua fredda - Cold water: **20±2 °C**

P [bar]	Q l/min
0,1	
0,2	
0,5	11,0
1,0	15,3
1,5	18,7
2,0	21,6
2,5	24,0
3,0	26,3
3,5	28,3
4,0	30,3
4,5	32,1
5,0	33,9

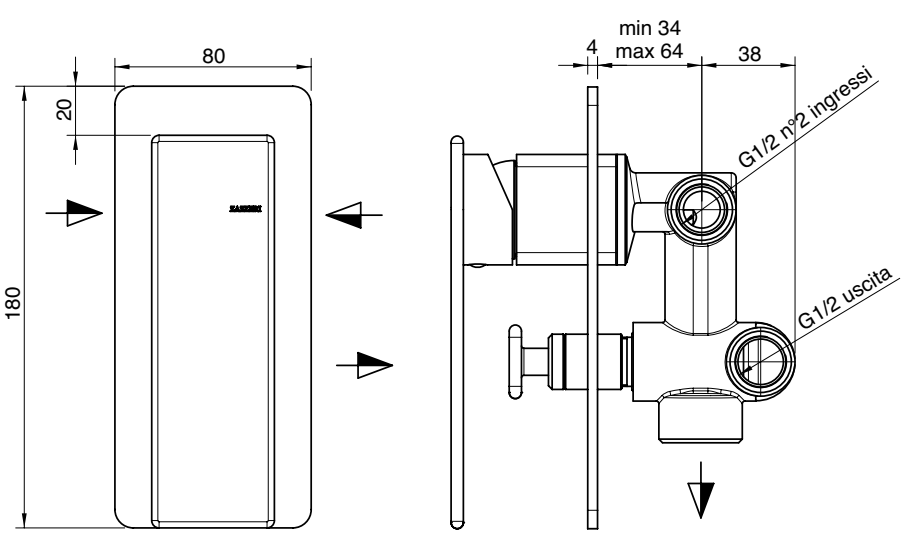

4100 A401 A00

Miscelatore ad incasso con deviatore - completo

Concealed shower mixer with diverter
UP-Duschmischer mit Umsteller
Mezclador de ducha empotrado con inversor
Mitigeur douche encastré avec inverseur

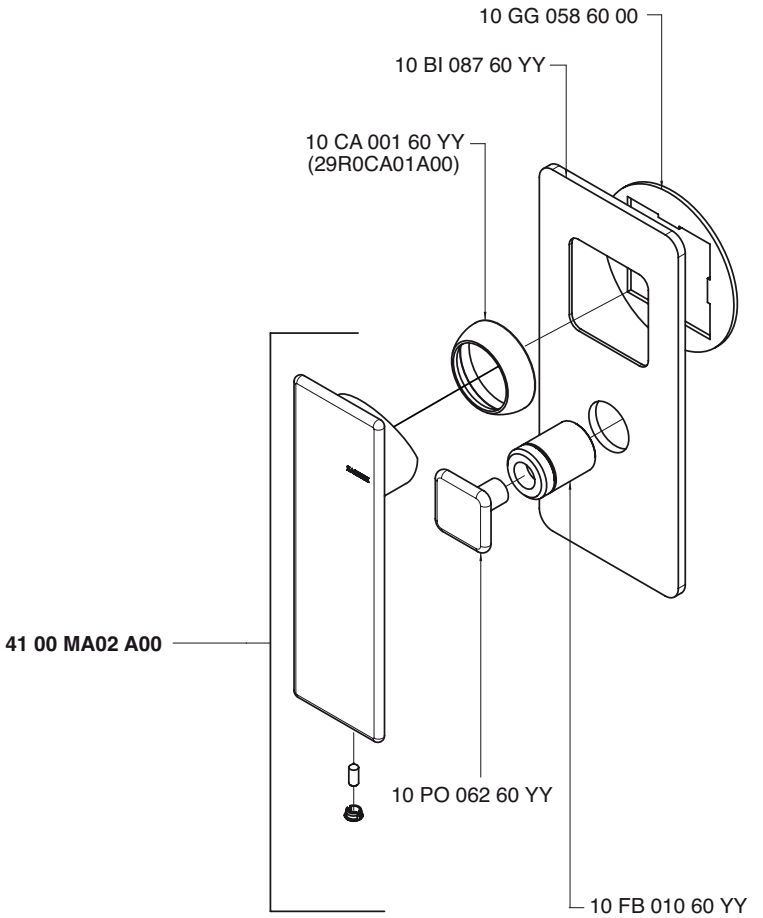

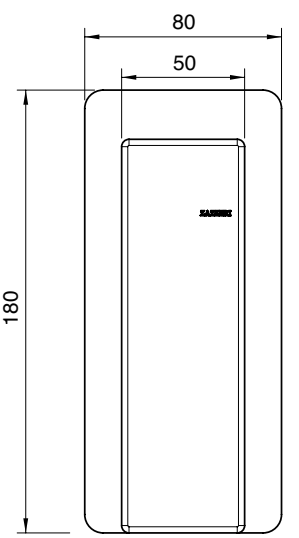

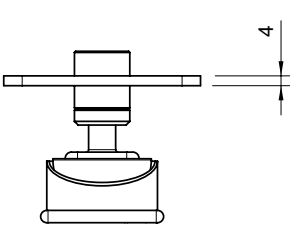

4100 B401 A00

Miscelatore ad incasso con deviatore - parti grezze

Concealed shower mixer with diverter - concealed part
UP-Duschmischer mit Umsteller - UP-Teil
Mezclador de ducha empotrado con inversor - pieza empotrada
Mitigeur douche encastré avec inverseur - partie brute

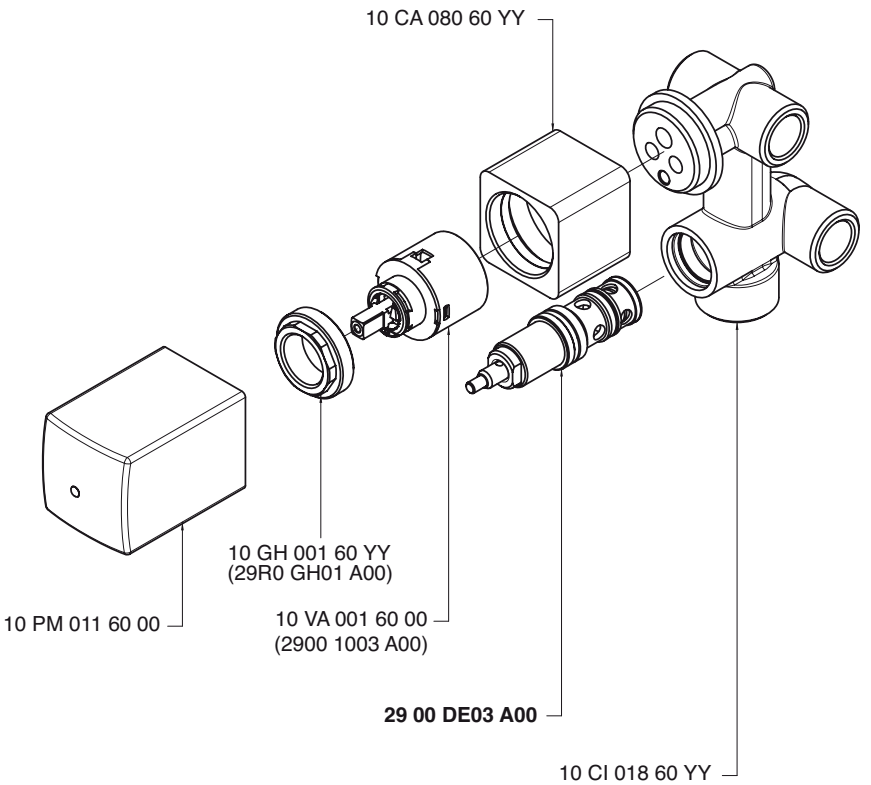

Uscita G 1/2" - Exit G 1/2"
Condizioni di prova - Test conditions
Acqua calda - Hot water: **60±2 °C**
Acqua fredda - Cold water: **20±2 °C**

P [bar]	Q l/min
0,1	
0,2	
0,5	11,3
1,0	15,9
1,5	19,4
2,0	22,4
2,5	25,0
3,0	27,5
3,5	29,7
4,0	31,8
4,5	33,8
5,0	35,5

Uscita G 3/4" - Exit G 3/4"
Condizioni di prova - Test conditions
Acqua calda - Hot water: **60±2 °C**
Acqua fredda - Cold water: **20±2 °C**

P [bar]	Q l/min
0,1	
0,2	
0,5	11,0
1,0	15,3
1,5	18,7
2,0	21,6
2,5	24,0
3,0	26,3
3,5	28,3
4,0	30,3
4,5	32,1
5,0	33,9

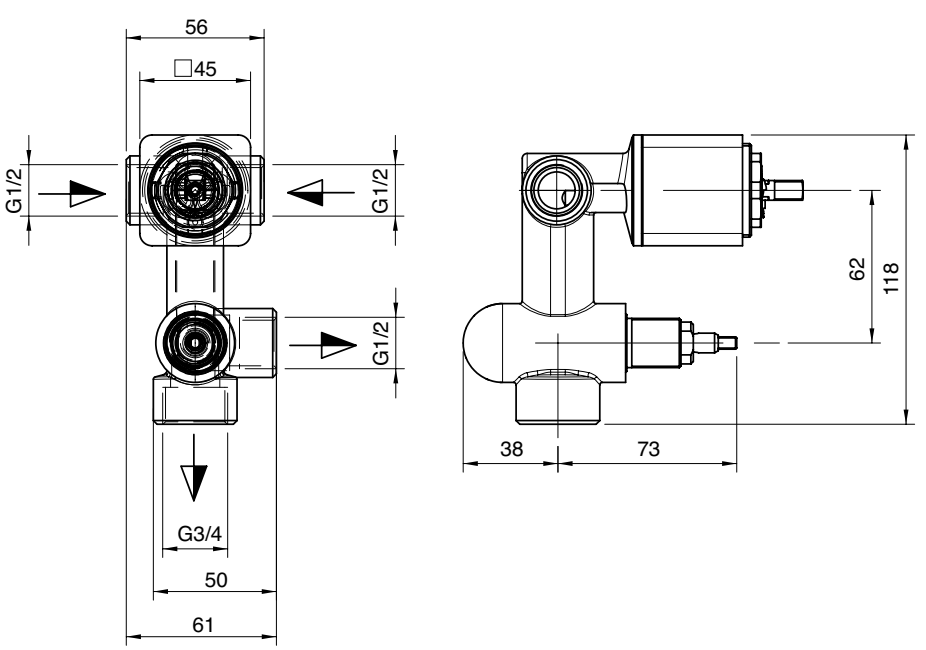

4100 i401 AA0

Miscelatore vasca ad incasso

Built-in bathtub set
Wannenbatterie UP-Mont.
Batería bañera empotrar
Mitigeur bain/douche à encastrer

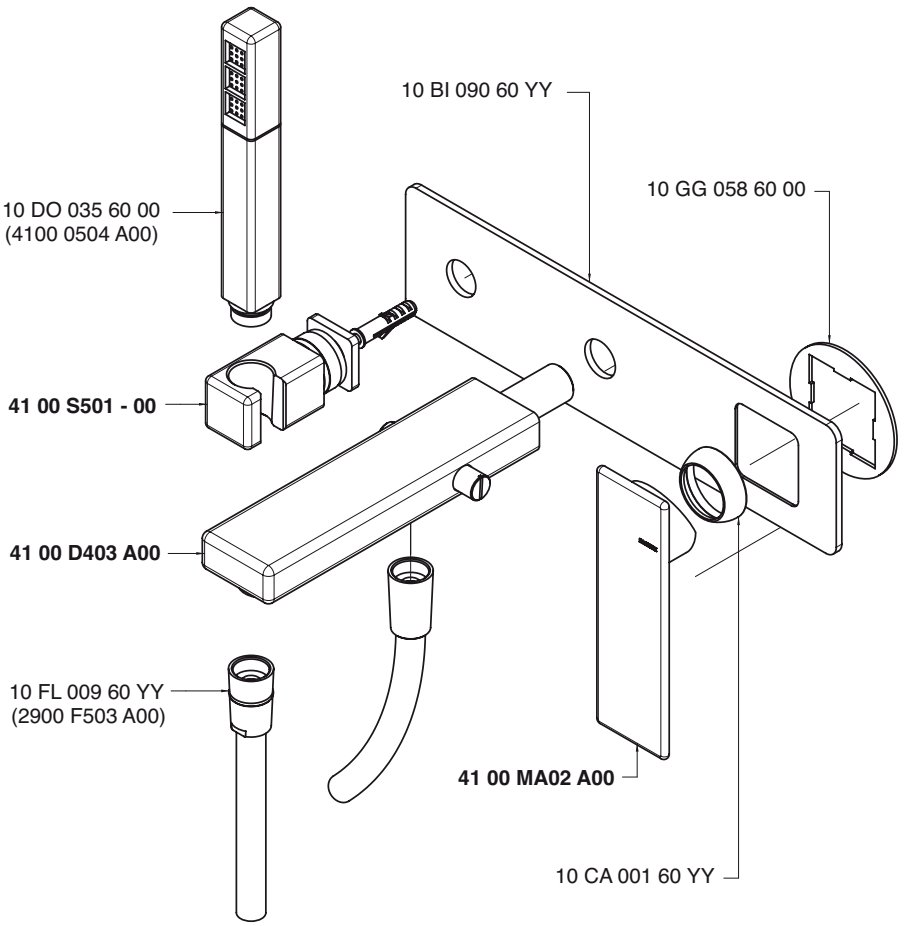

Uscita G 1/2" - Exit G 1/2"
Condizioni di prova - Test conditions
Acqua calda - Hot water: **60±2 °C**
Acqua fredda - Cold water: **20±2 °C**

P [bar]	Q l/min
0,1	
0,2	
0,5	8,5
1,0	12,0
1,5	14,6
2,0	16,9
2,5	18,9
3,0	20,7
3,5	22,3
4,0	23,9
4,5	25,3
5,0	26,5

Uscita G 3/4" - Exit G 3/4"
Condizioni di prova - Test conditions
Acqua calda - Hot water: **60±2 °C**
Acqua fredda - Cold water: **20±2 °C**

P [bar]	Q l/min
0,1	
0,2	
0,5	3,6
1,0	5,5
1,5	6,5
2,0	7,5
2,5	8,5
3,0	9,3
3,5	10,2
4,0	10,7
4,5	11,3
5,0	12,1

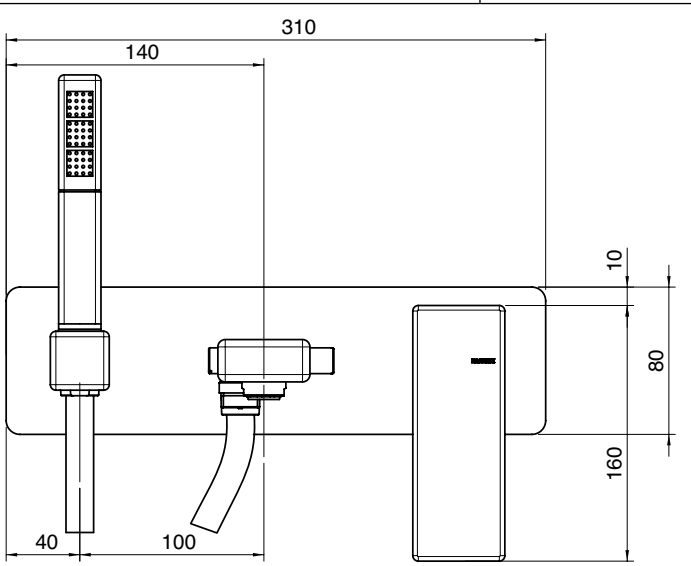

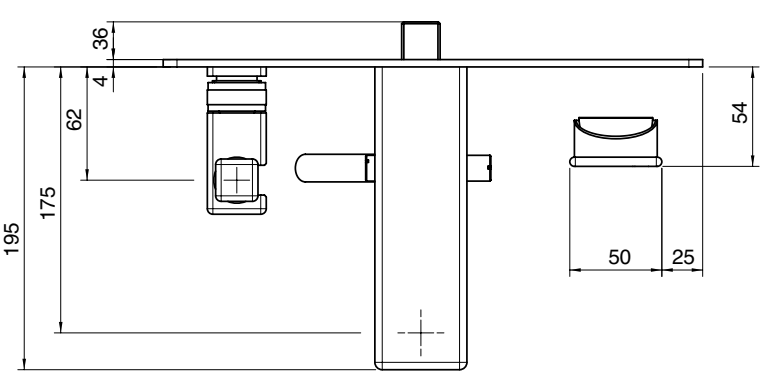

4100 0403 A00

Getto vasca a parete / lavabo

Wall mtd tub spout
Wanneneinlauf Wandmontage
Caño mural para bañera
Bec bain mural

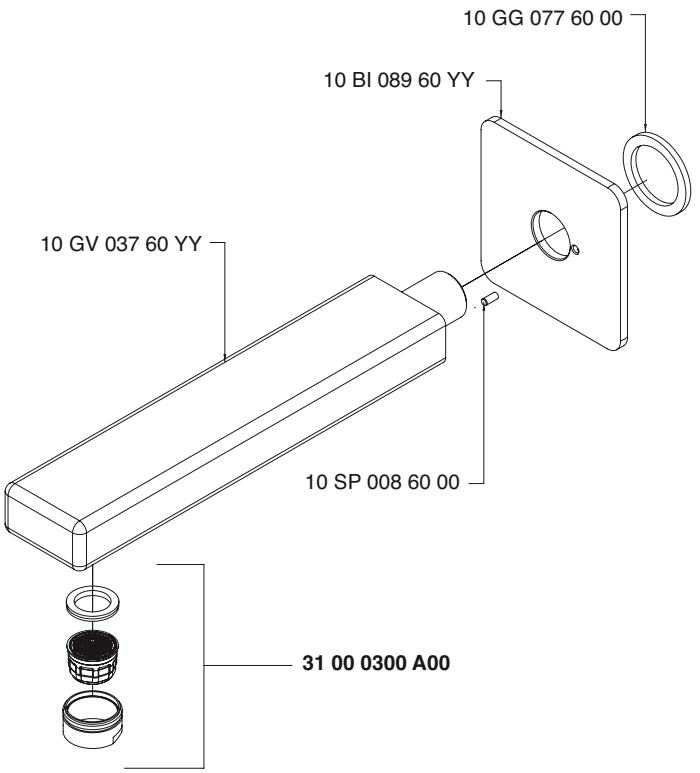

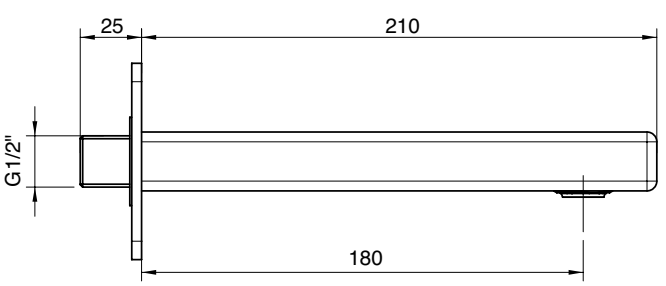

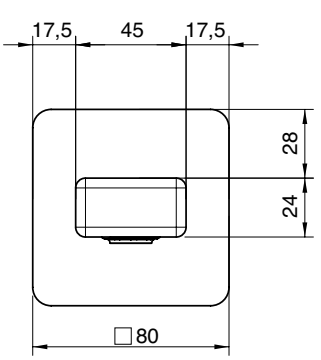

4100 N498 A00

Miscelatore piano vasca 4 fori

4-hole bathtub set
Wannenrand-Fünflochbatterie
Bateria borde bañera 4 orificios
Mitigeur bain/douche sur gorge à 4 trous

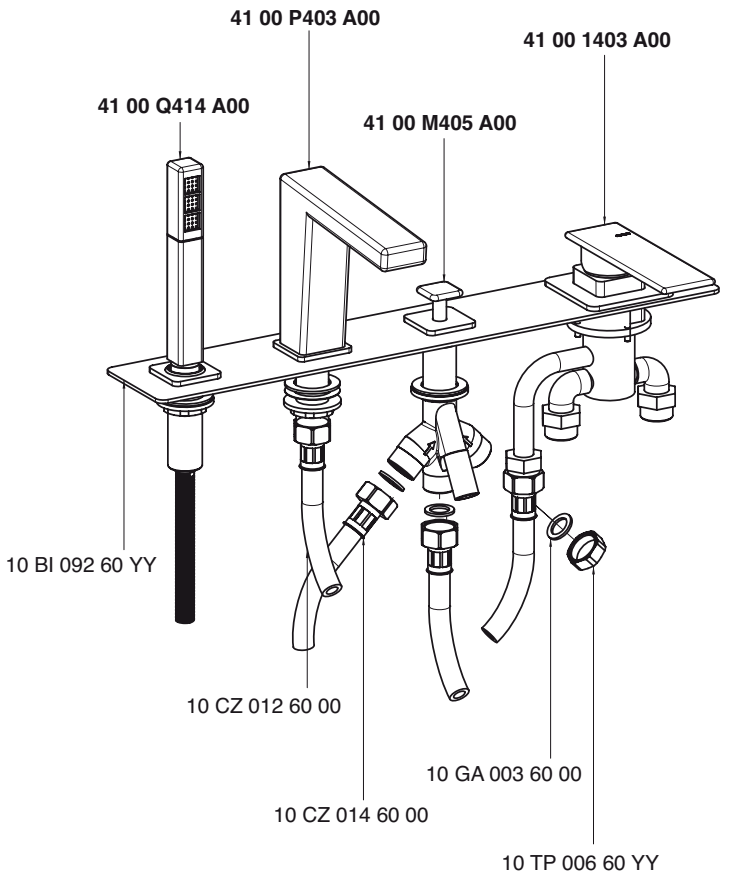

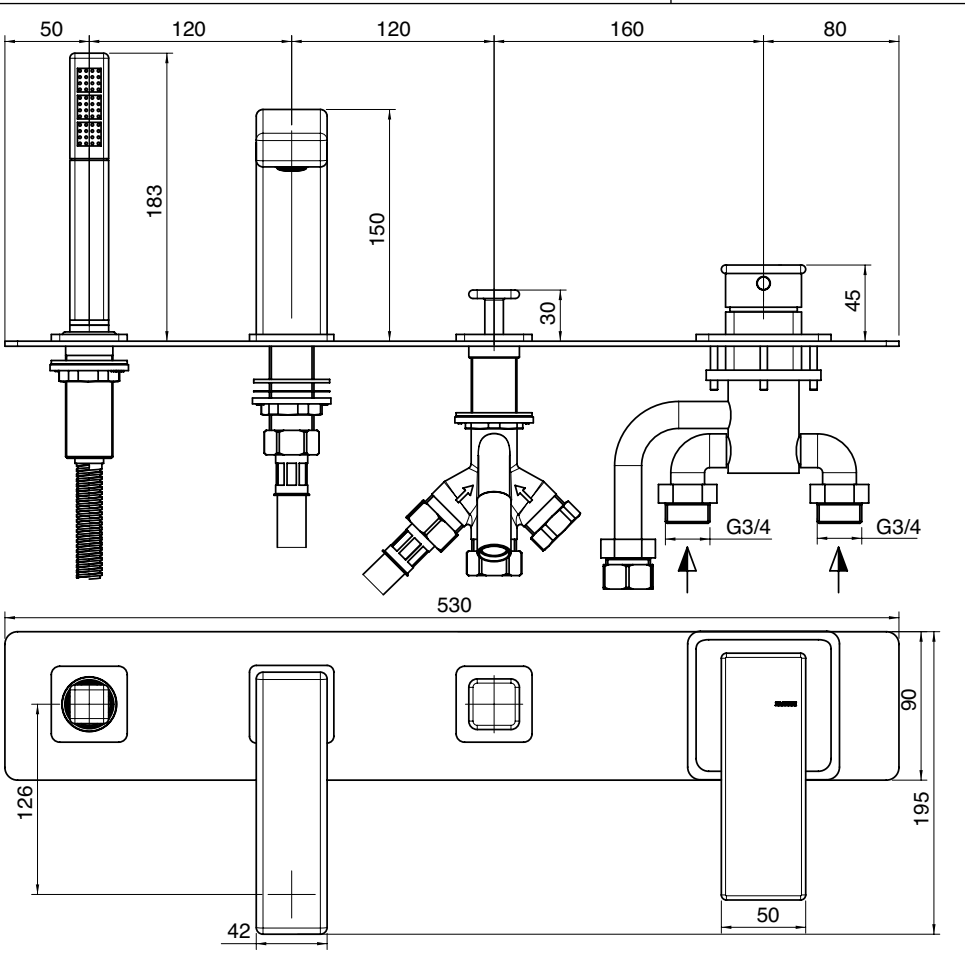

4100 1403 A00

Miscelatore da piano

Surface single-lever mixer
Einhandbatterie plattenmontage
Monocomando de piano
Mitigeur a platt

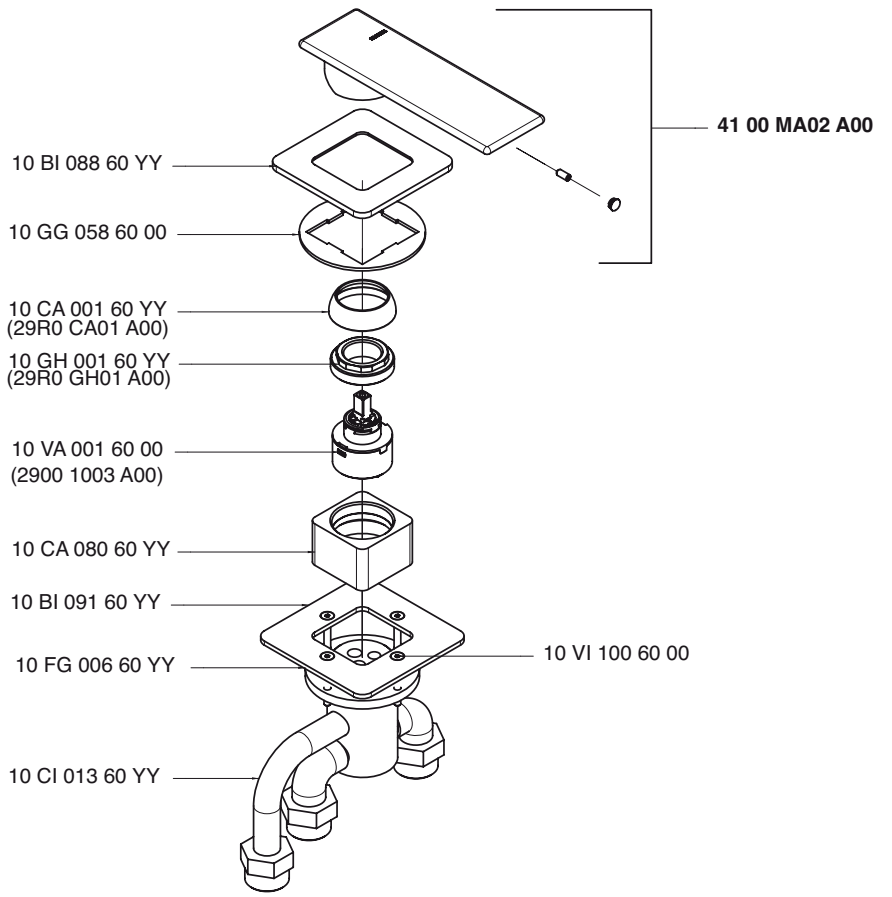

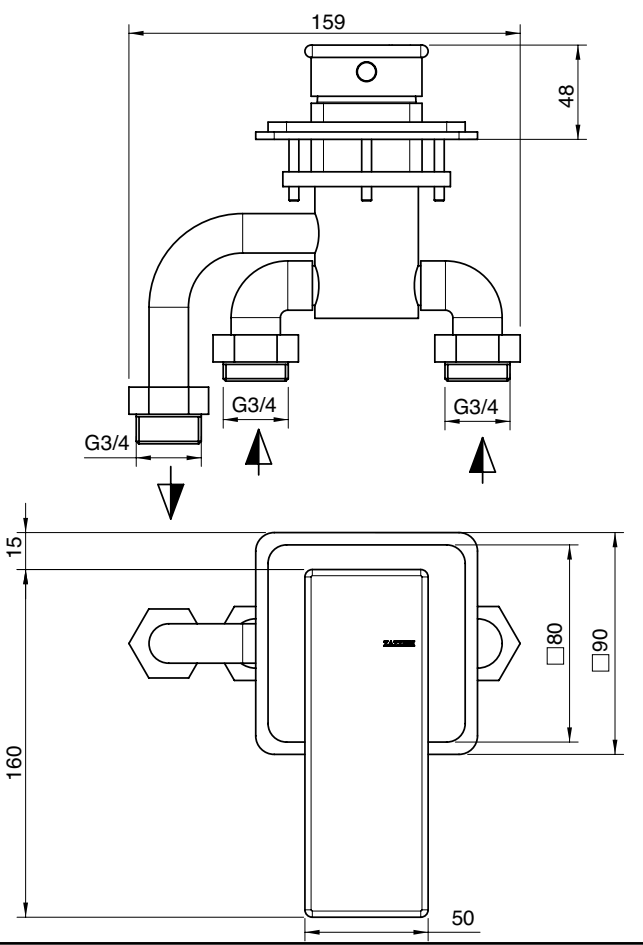

4100 Q414 A00

Doccetta piano vasca completa

Bathtub shower set
Versenkbare Schlauchbrause
Ducha borde bañera
Garniture douche sur gorge

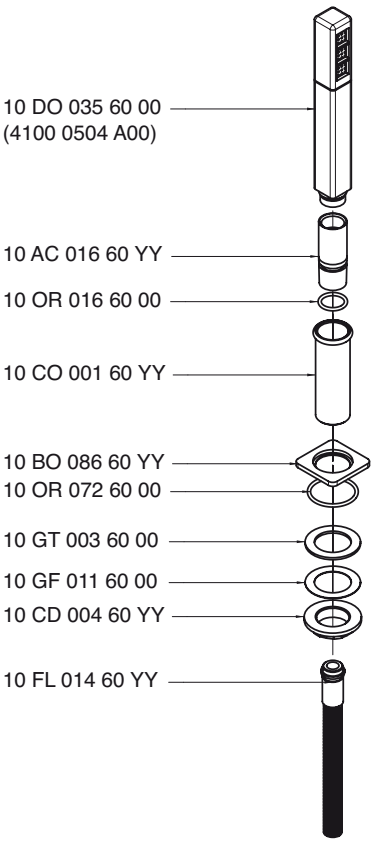

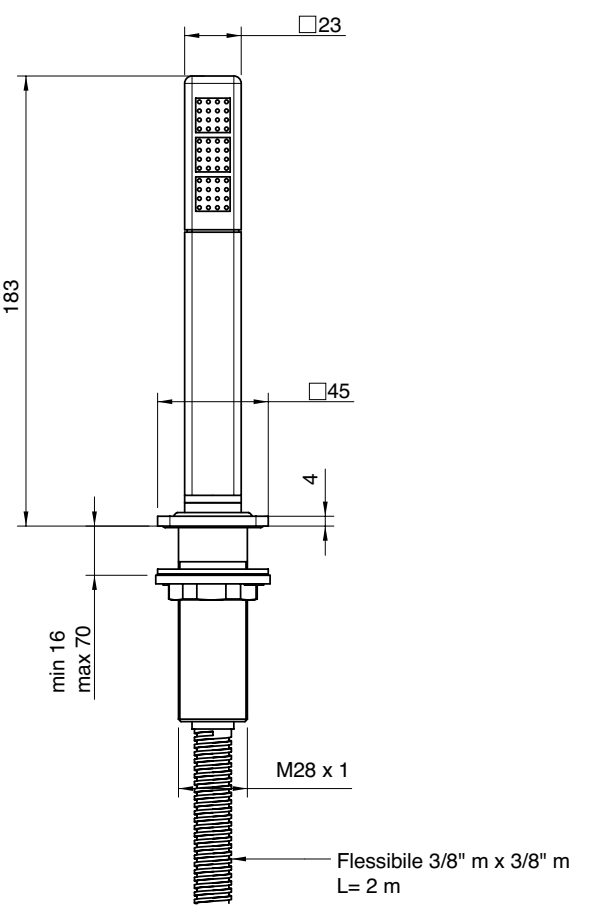

4100 P403 A00

Getto piano vasca

Bathtub spout
Wannenrandeinlauf
Caño borde bañera
Bec bain sur gorge

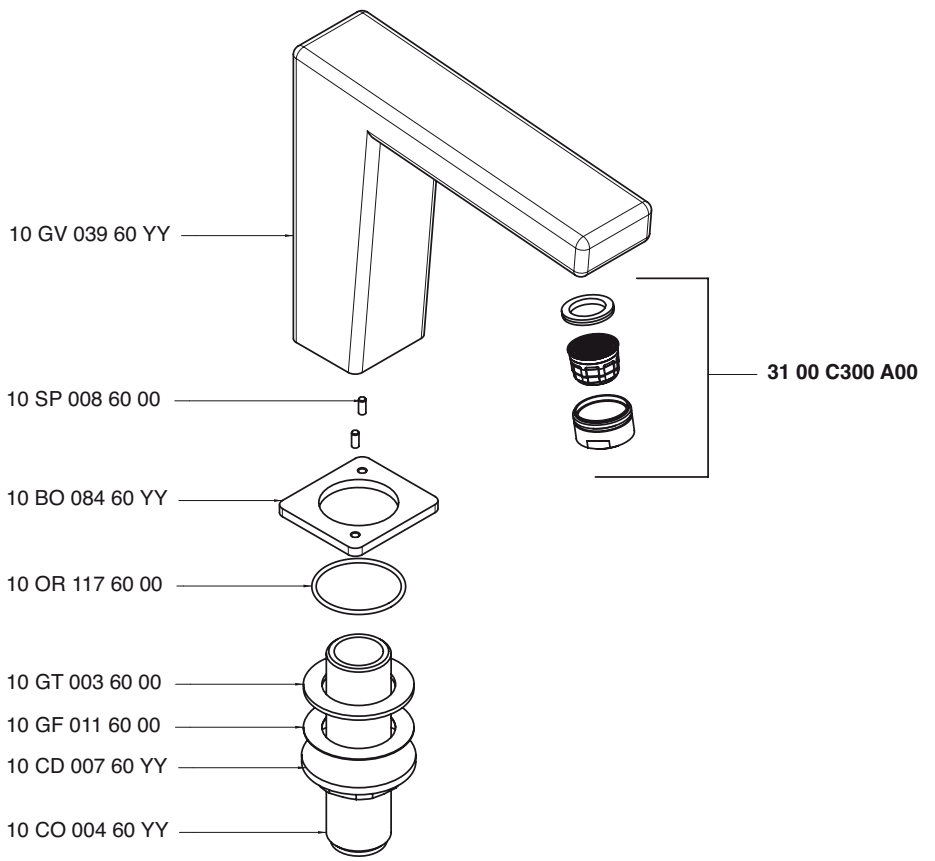

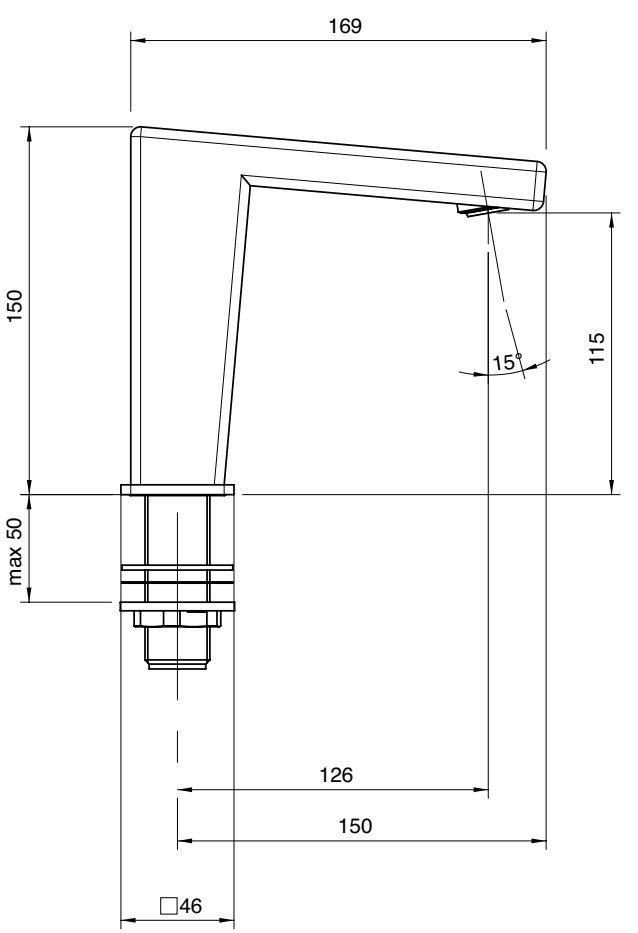

4100 M405 A00

Deviatore piano vasca
Bathtub diverter
Umsteller Wannenrandmont.
Inversor borde bañera
Inverseur sur gorge

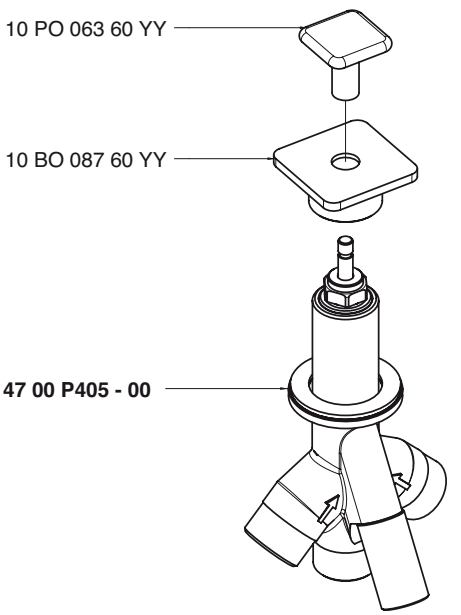

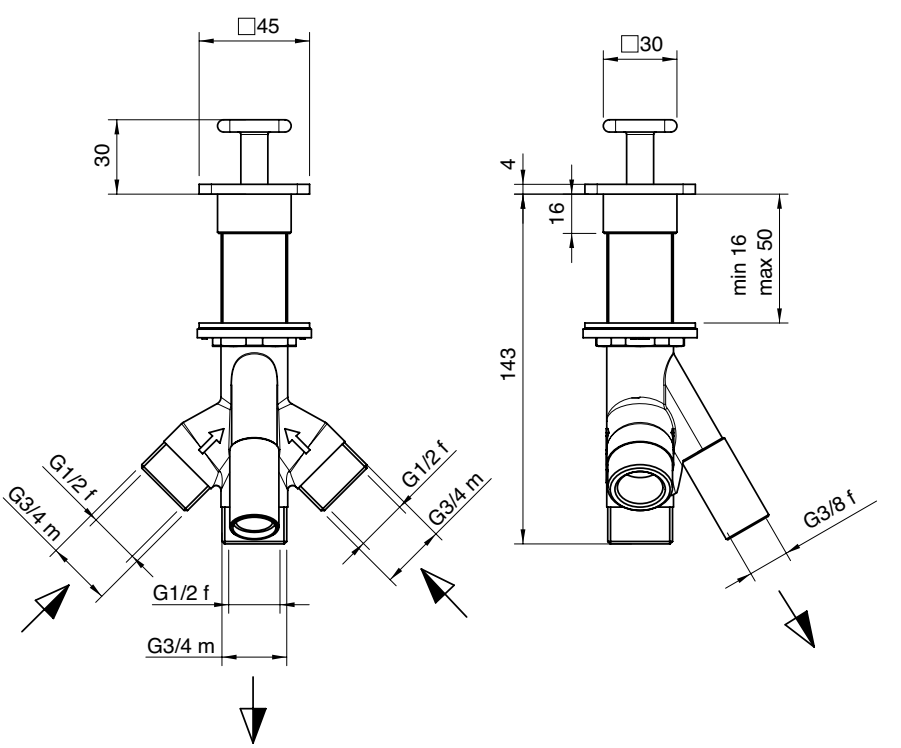

4100 Q415 A00

Doccetta 4 funzioni piano vasca con flex m 2

4 jet hand shower for bathtub with 2 m flexible pipe
Handbrause mit 4 Funktionen für Wannenrand, mit 2 m langem Brauseschlauch
Ducha de mano 4 funciones nivel bañera con tubo flexible 2 m
Douchette 4 fonctions de bain sur gorge avec flexible 2 m

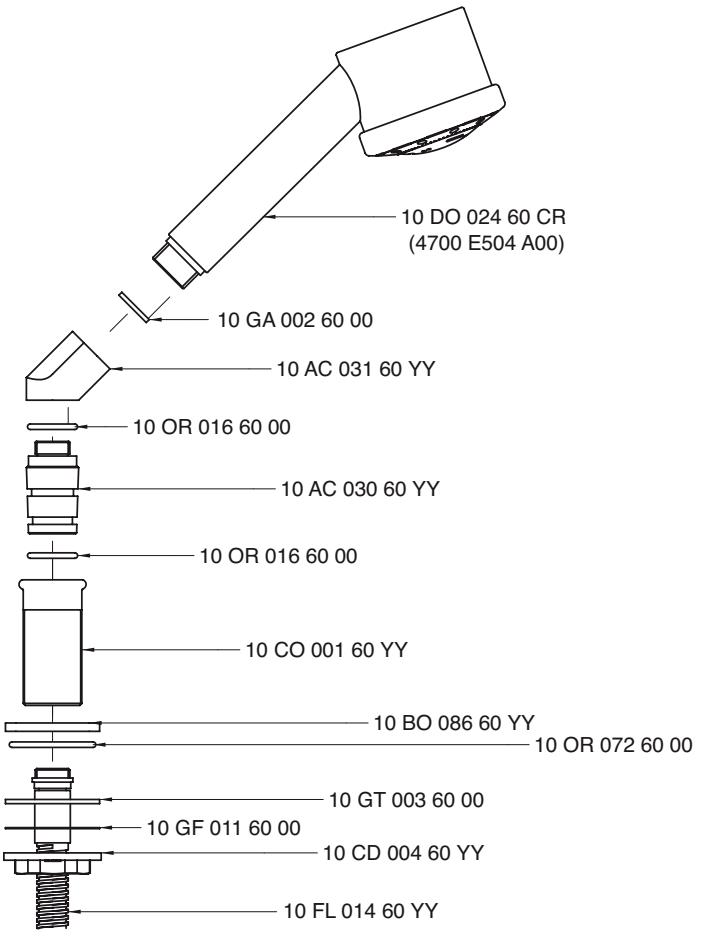

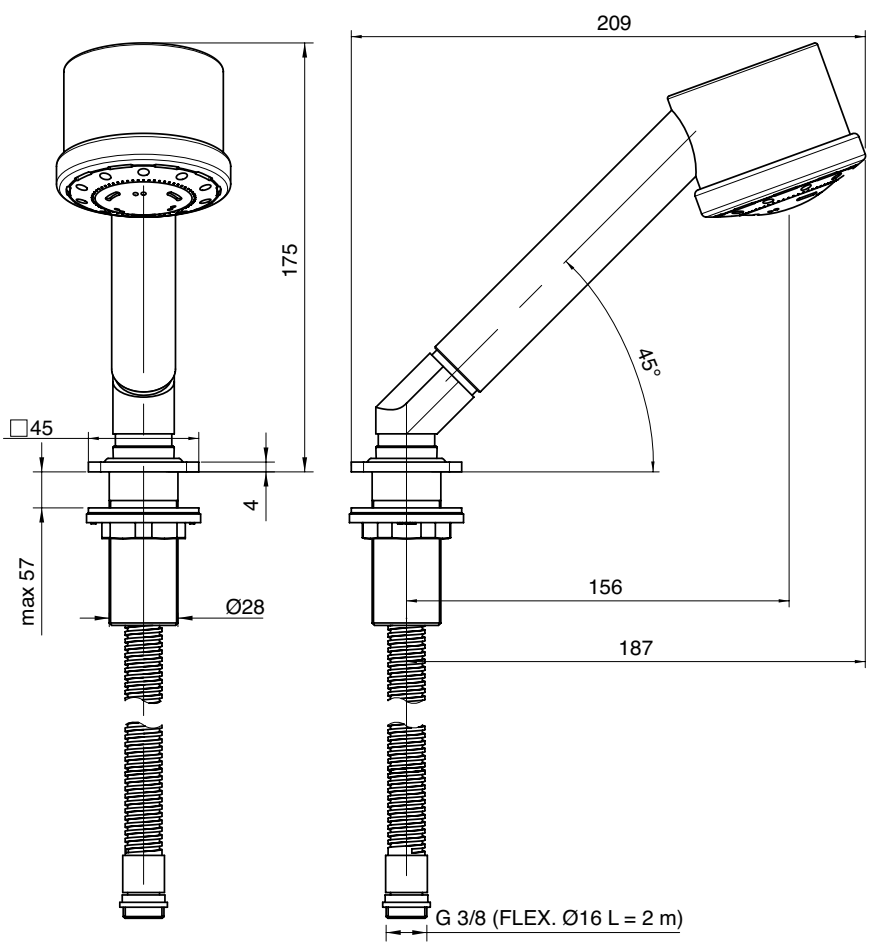

A 4100 B402 A00
+
B 4100 A402 A00

Miscelatore ad incasso completo

Concealed shower mixer
UP-Duschmischer
Mezclador de ducha empotrado
Mitigeur douche encastré

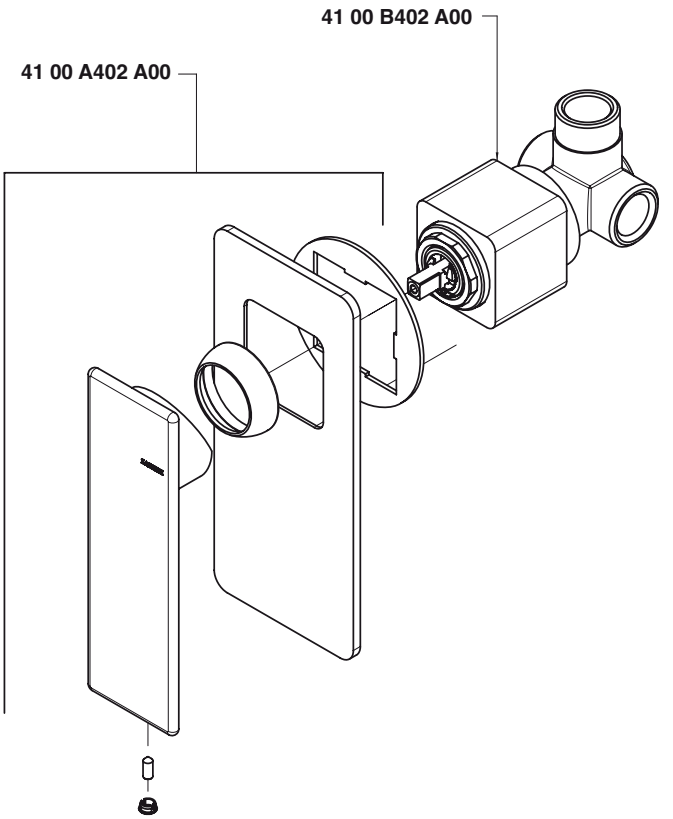

Condizioni di prova - Test conditions

Acqua calda - Hot water: **60±2 °C**
Acqua fredda - Cold water: **20±2 °C**

P [bar]	Q l/min
0,10	
0,20	
0,50	10,50
1,00	15,00
1,50	18,40
2,00	21,30
2,50	23,80
3,00	26,10
3,50	28,20
4,00	30,40
4,50	32,20
5,00	33,90

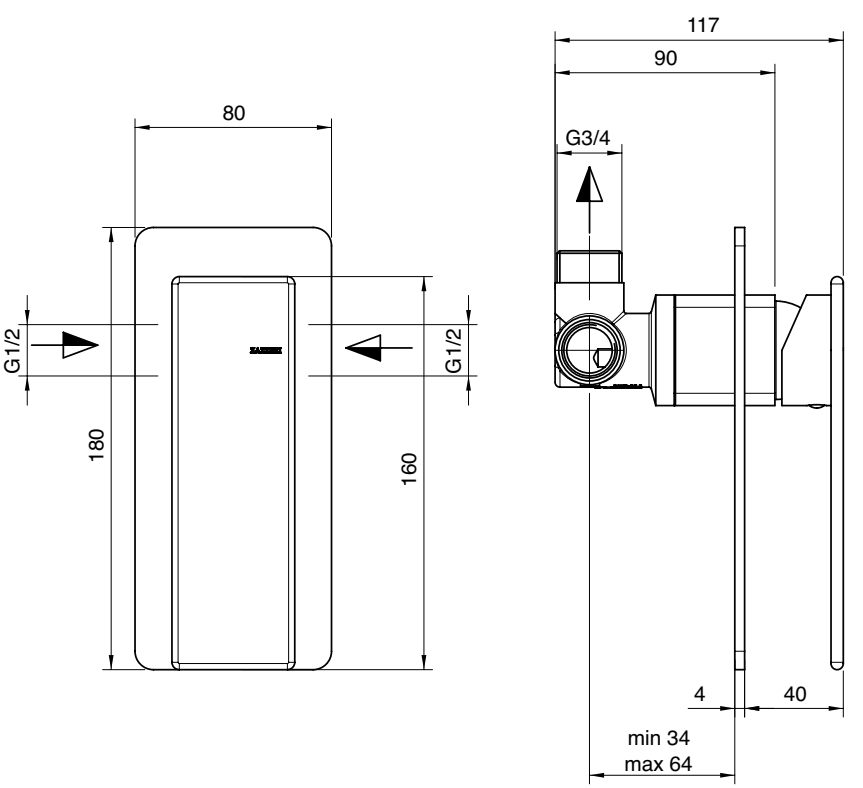

4100 A402 A00

Miscelatore ad incasso - parti esterne

Concealed shower mixer - external part
UP-Duschmischer - AP-Teil
Mezclador de ducha empotrado - pieza externa
Mitigeur douche encastré - partie externe

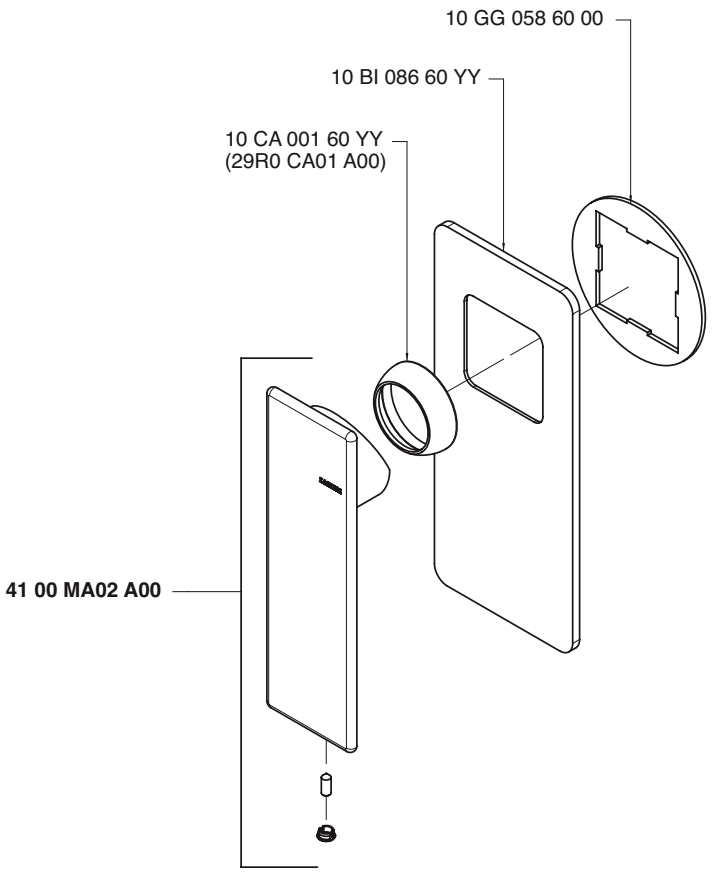

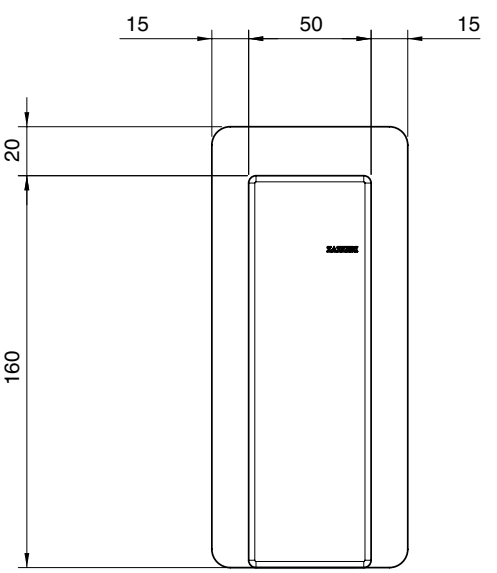

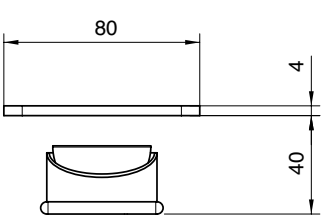

4100 B402 A00

Miscelatore ad incasso - parti grezze

Concealed shower mixer - concealed part
UP-Duschmischer - UP-Teil
Mezclador de ducha empotrado - pieza empotrada
Mitigeur douche encastré - partie brute

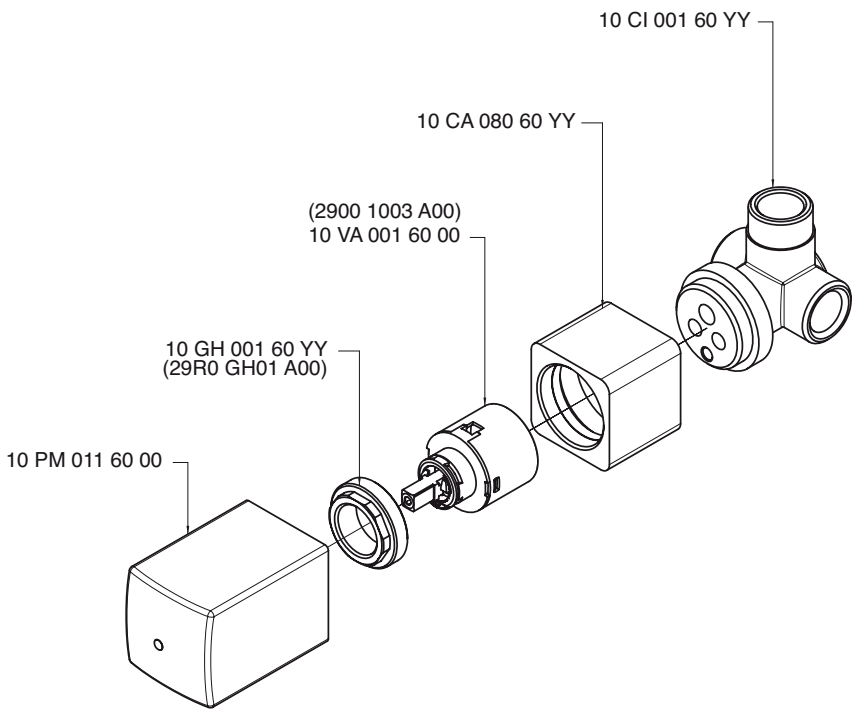

Condizioni di prova - Test conditions

Acqua calda - Hot water: **60±2 °C**
Acqua fredda - Cold water: **20±2 °C**

P [bar]	Q l/min
0,10	
0,20	
0,50	10,50
1,00	15,00
1,50	18,40
2,00	21,30
2,50	23,80
3,00	26,10
3,50	28,20
4,00	30,40
4,50	32,20
5,00	33,90

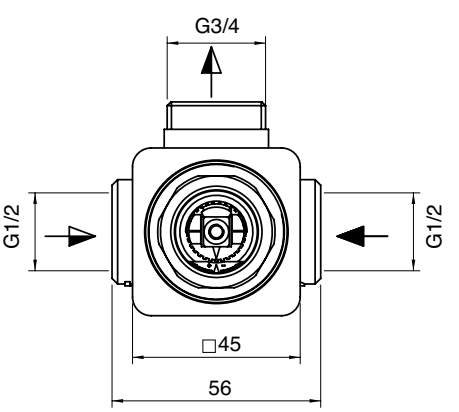

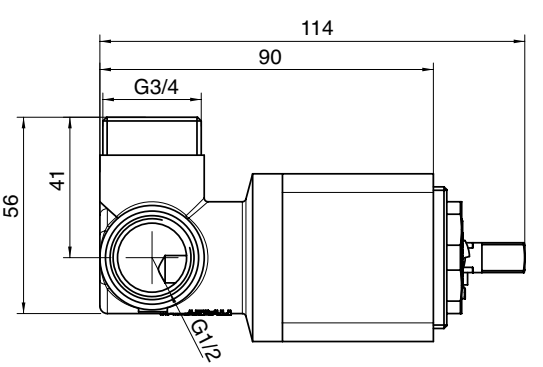

4100 0414 A00

*Set doccia completo di presa acqua a muro

Shower set
Duschgarnitur
Garnitur de douche
Juego de ducha

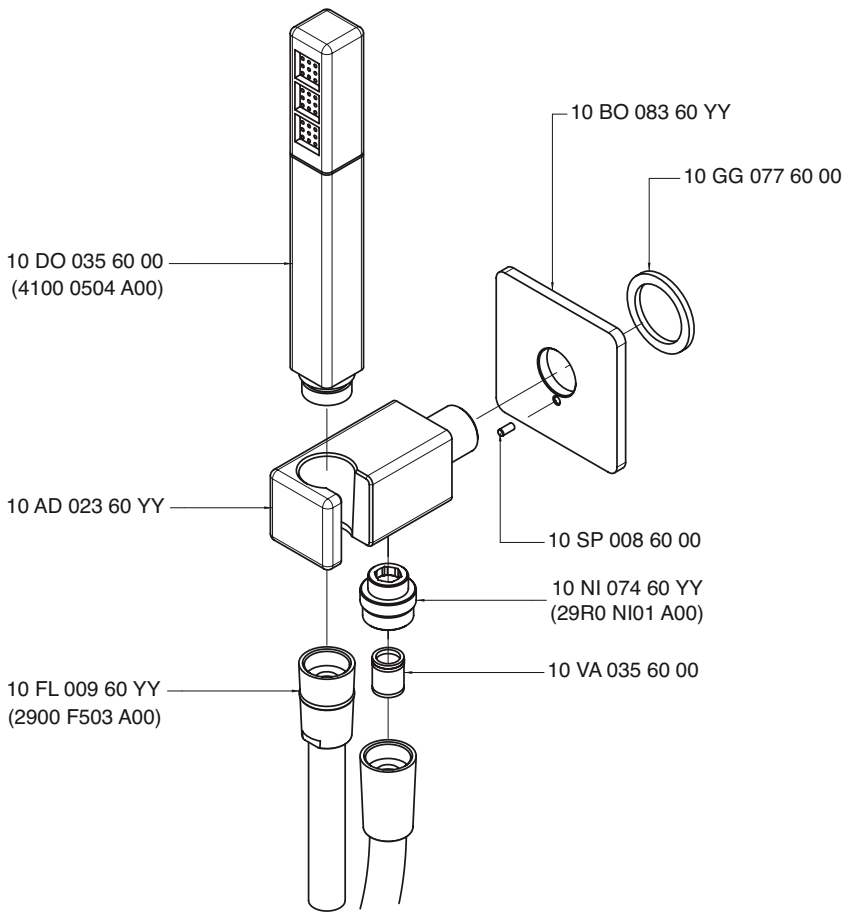

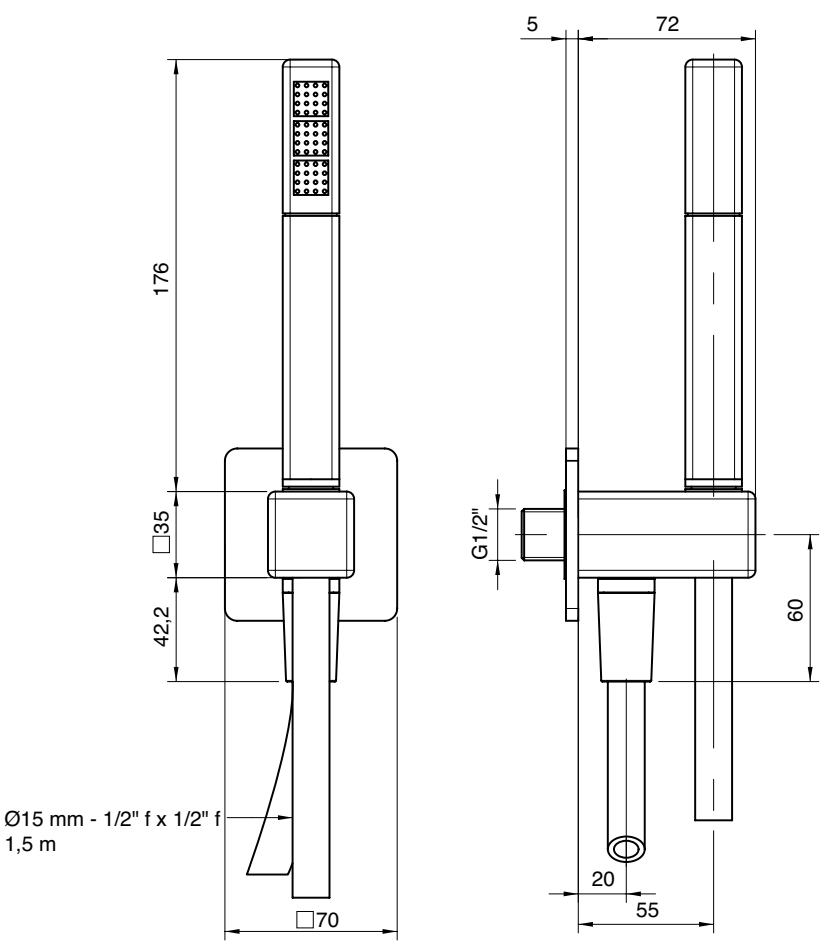

4100 D403 A00

Getto vasca con deviatore

Wall mtd. Bathtub spout
Wanneneinlauf Wandmontage
Caño mural para bañera
Bec bain mural

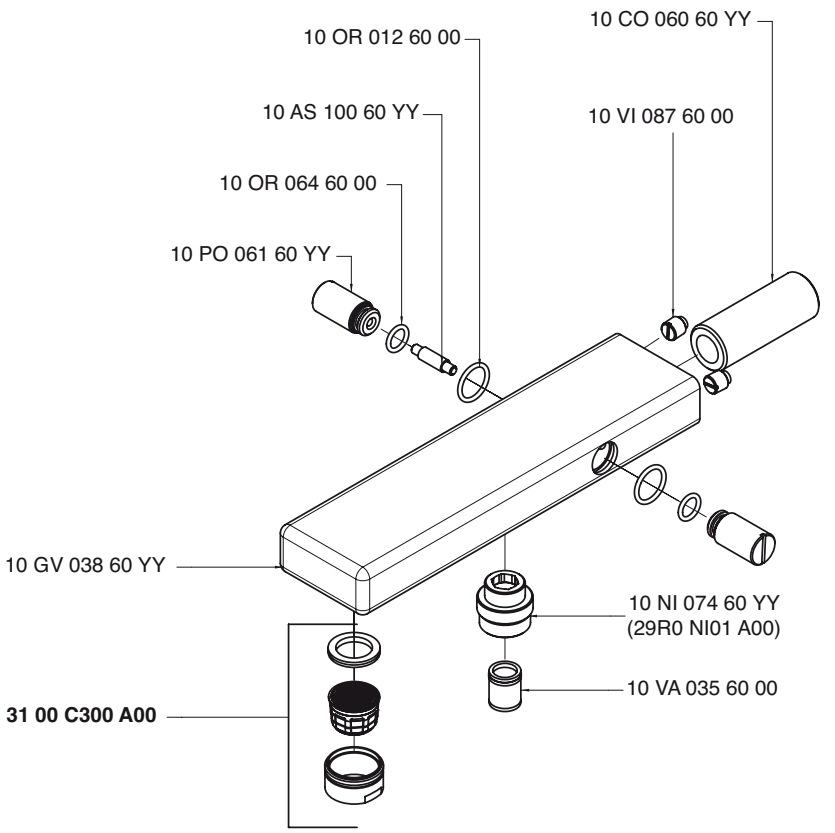

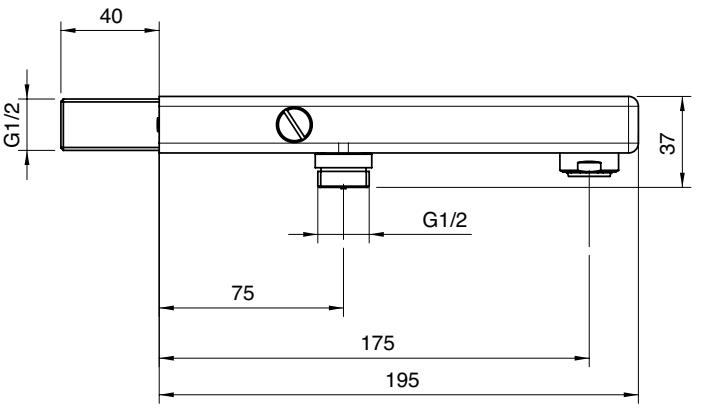

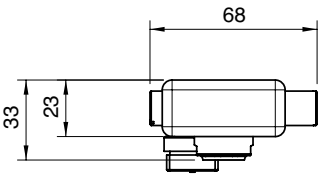

4100 PL02 A00

Kit di prolunga per miscelatore ad incasso con deviatore

Extension kit for built-in mixer with diverter
Verlängerungsset für UP-Mischer mit Umsteller
Kit alargue para mezclador de empotrar con desviador
Kit prolonge pour mélangeur à encastrer avec déviateur

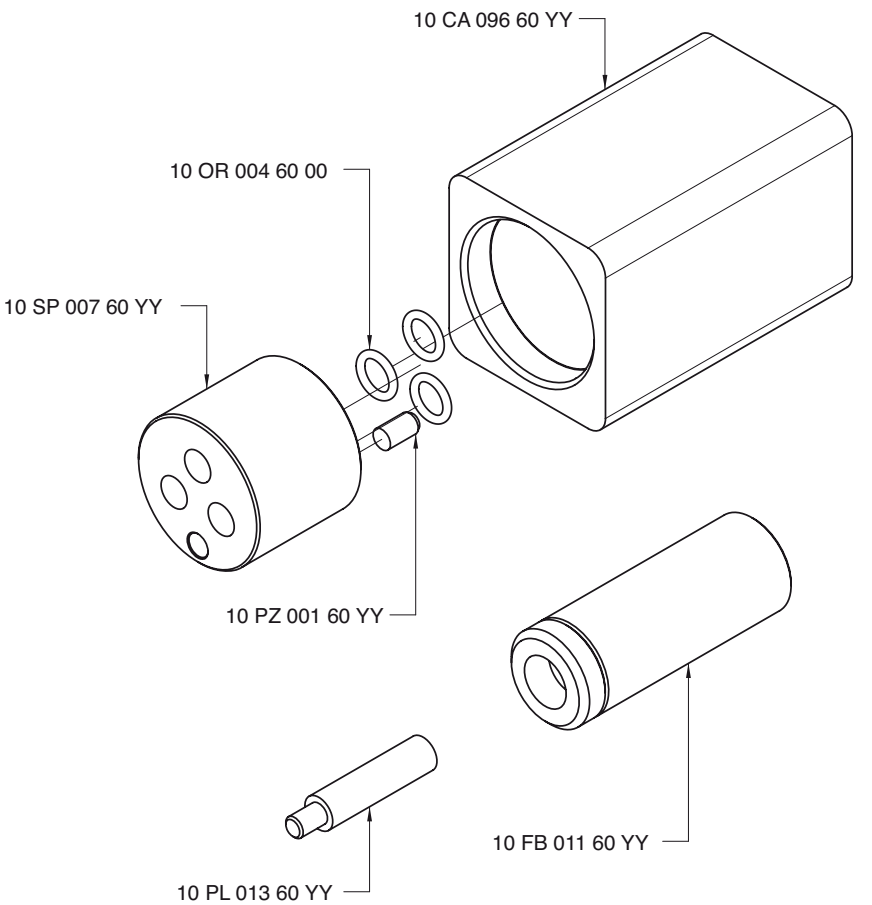

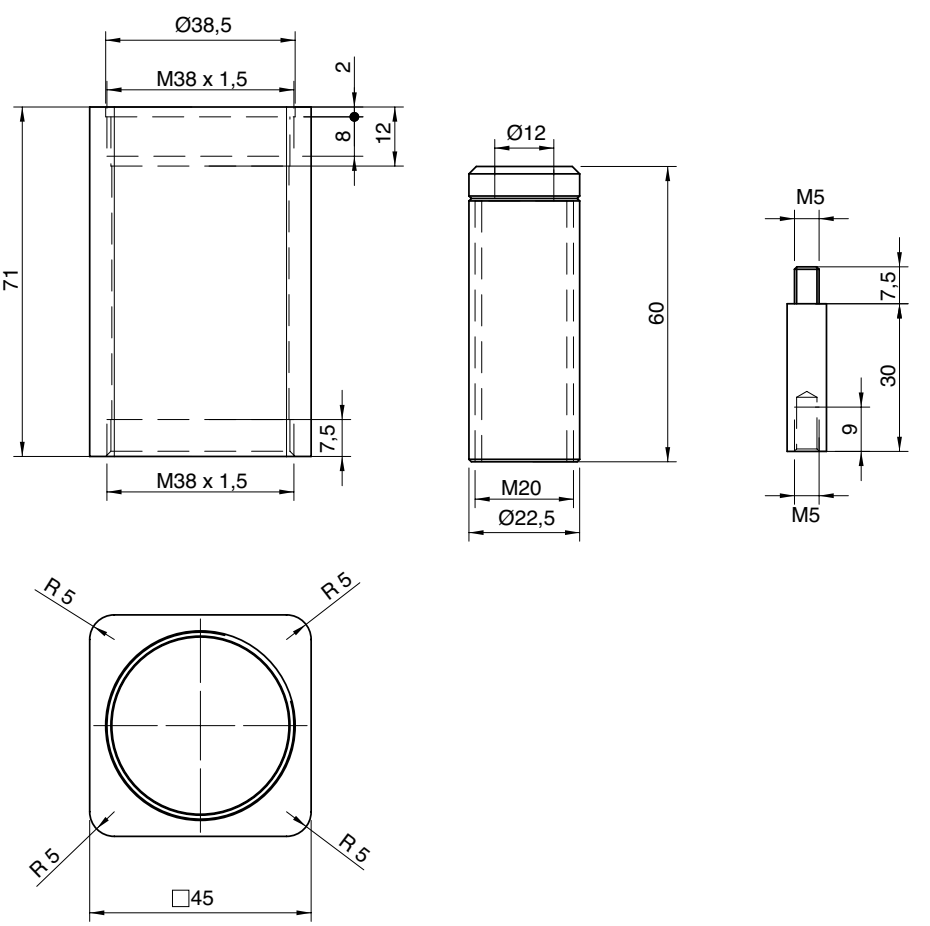

4100 PL01 A00

Kit di prolunga per miscelatore ad incasso

Extension kit for built-in mixer
Velangerung Kit fur Einhandbatterie UP-Mont
Prolongacion kit para monomando emportado
Kit de rallonge pour mitigeur à encaster

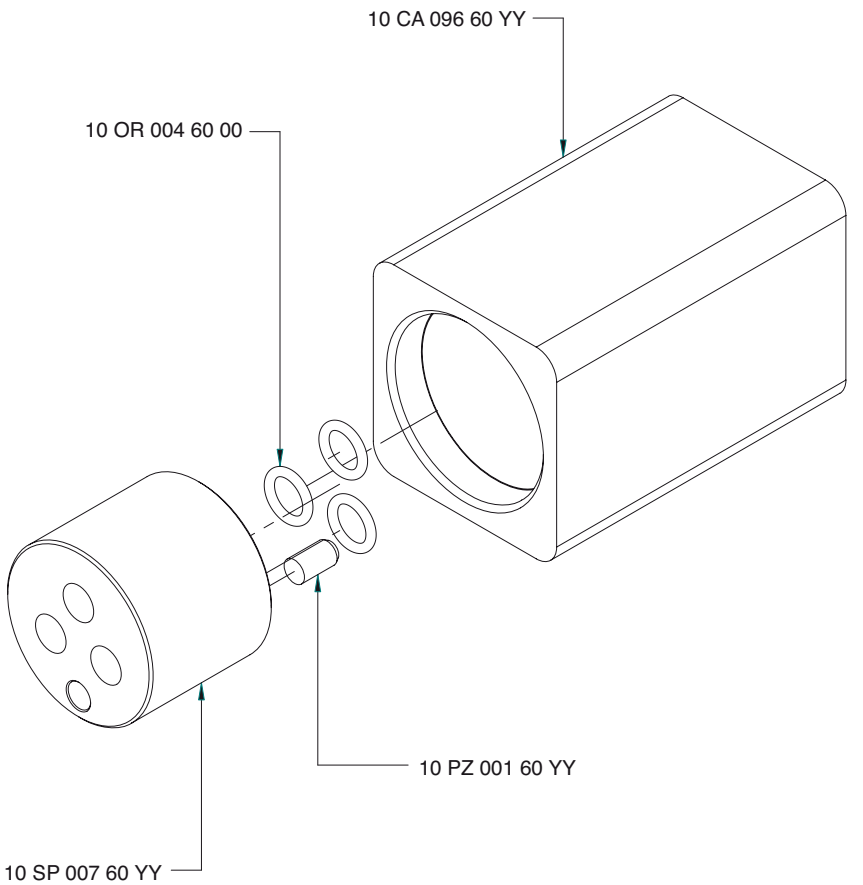

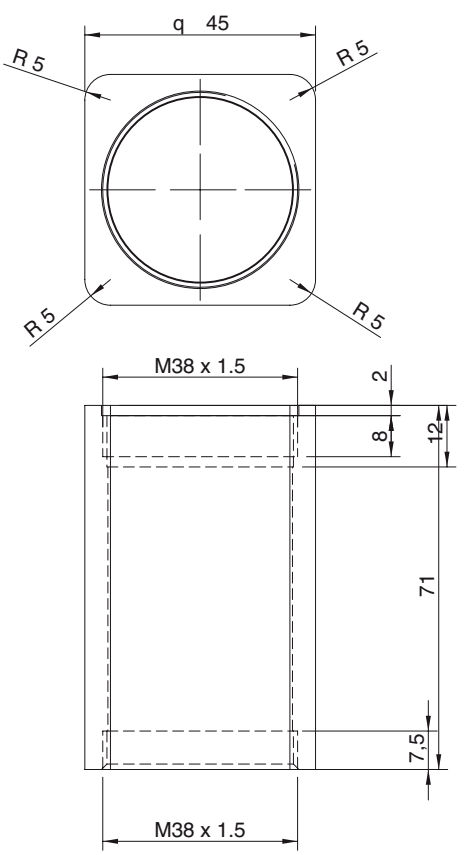

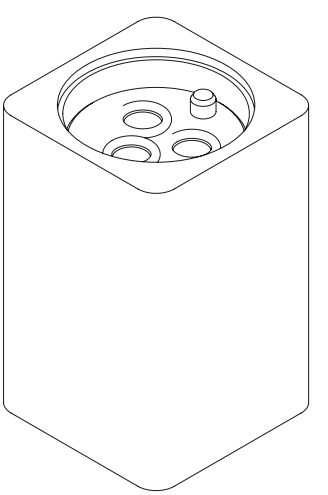

4100 A099 - 00

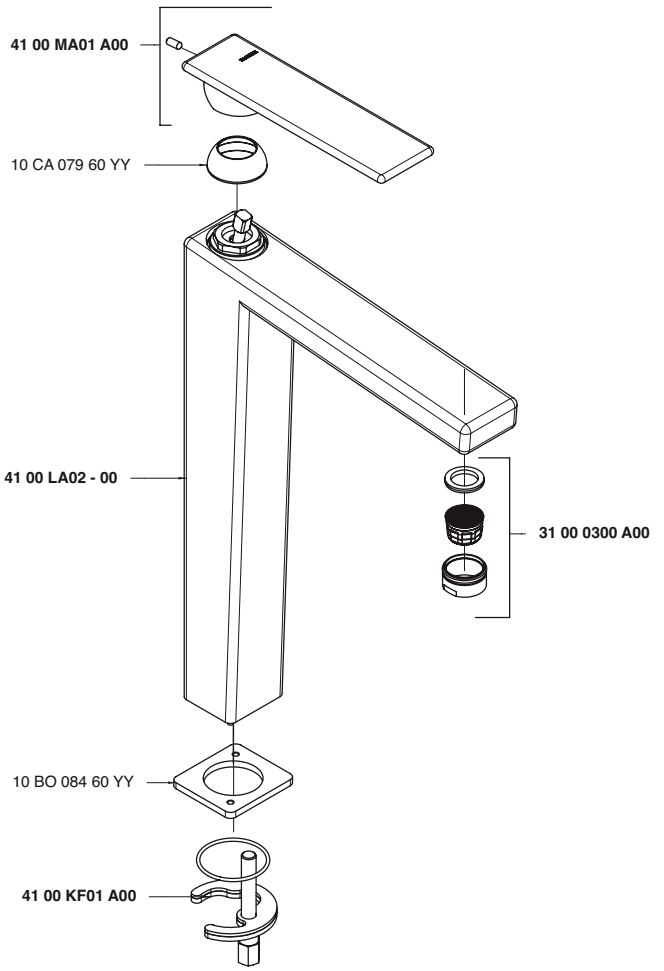

4100 A100 - 00

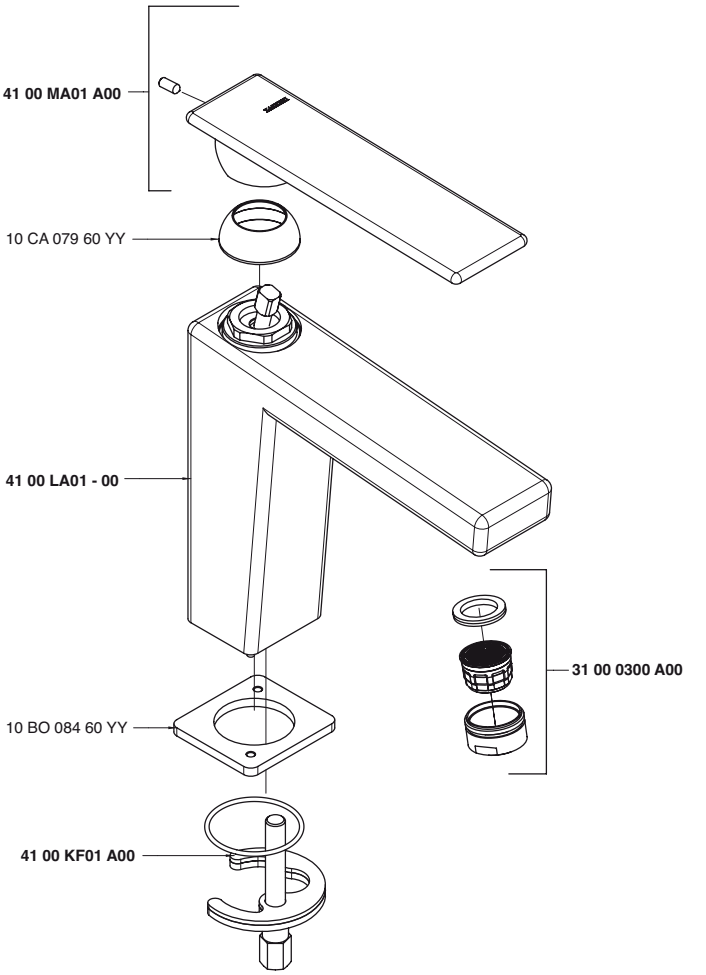

4100 A201 - 00

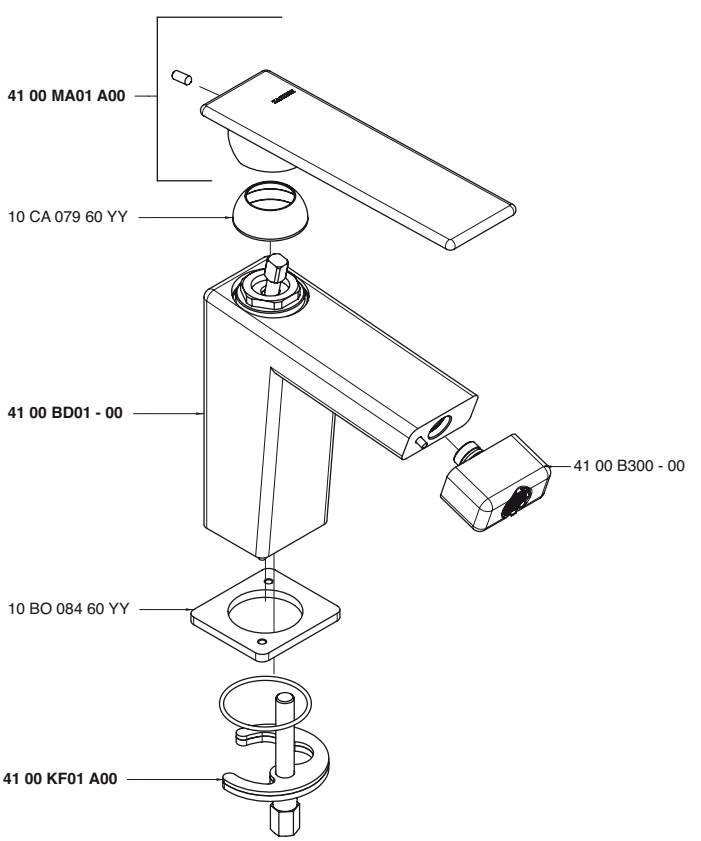

4100 A701 - 00

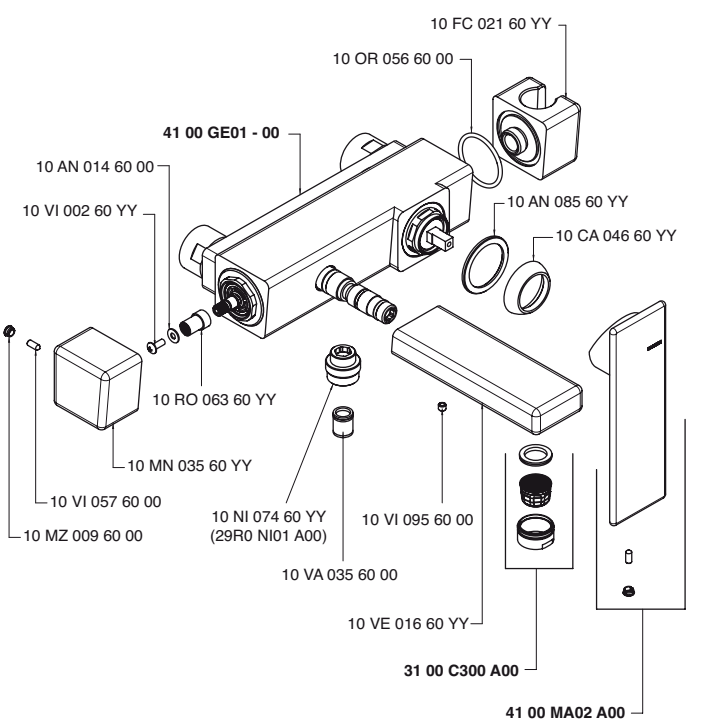

4100 B300 - 00

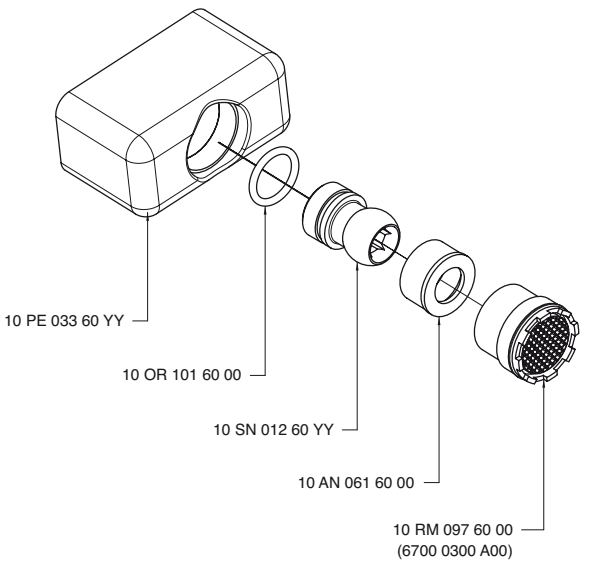

4100 BA01 A00

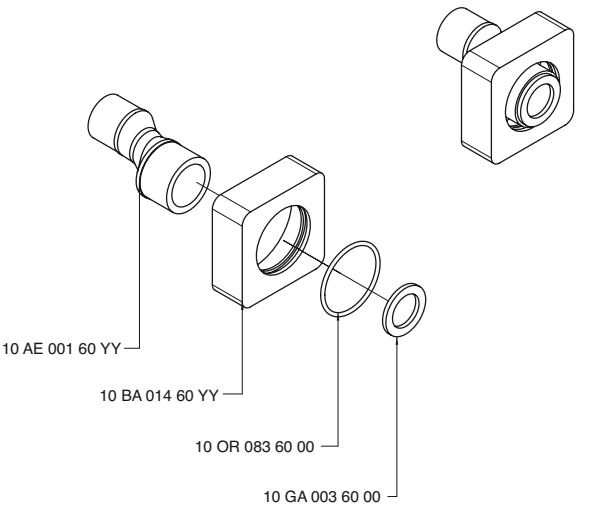

4100 E417 A00

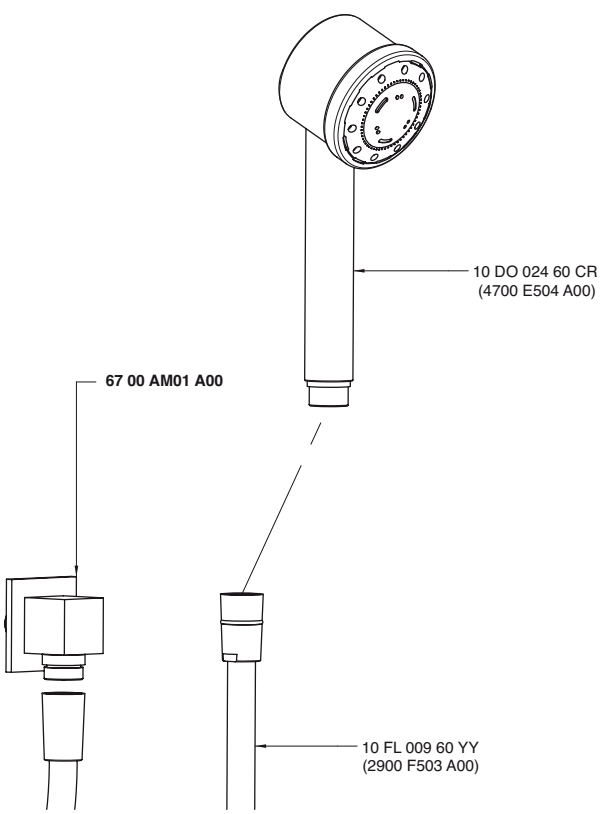

4100 GE01 - 00

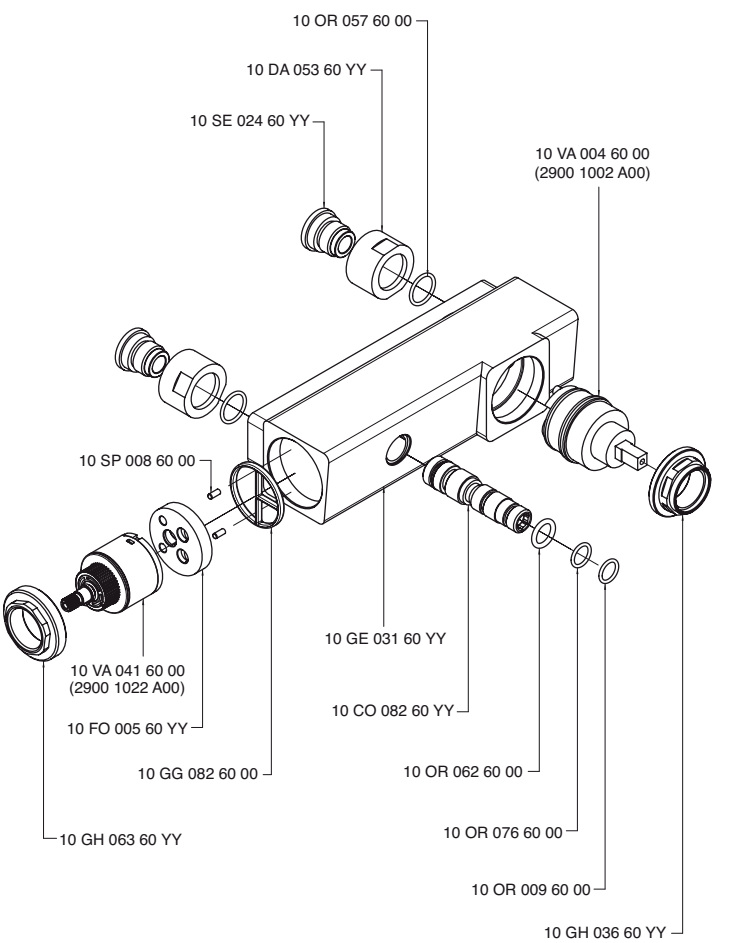

4100 KF01 A00

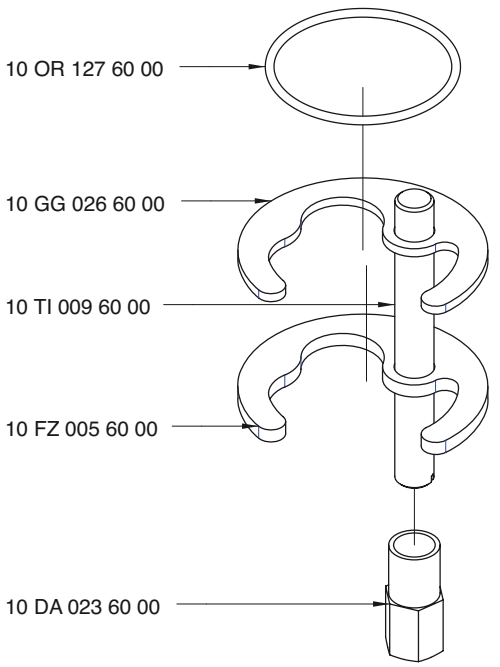

4100 LA01 - 00

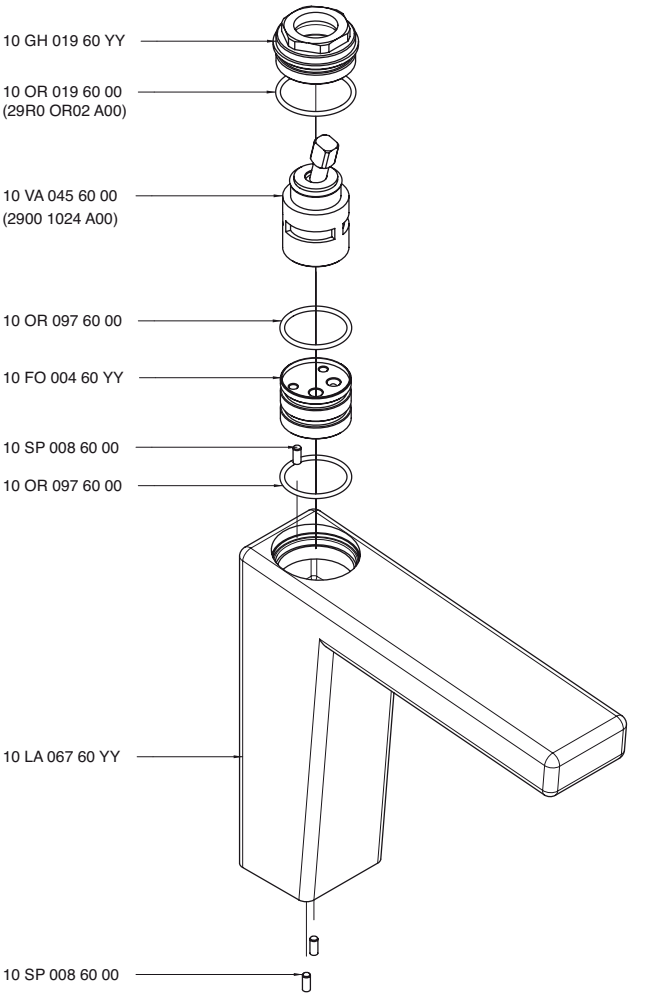

4100 LA02 - 00

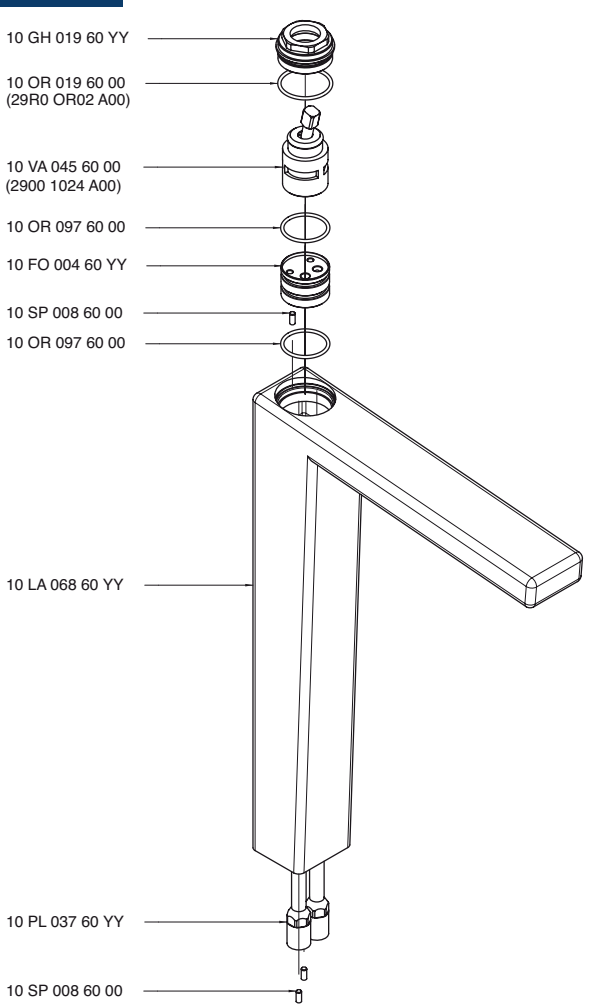

4100 MA01 A00

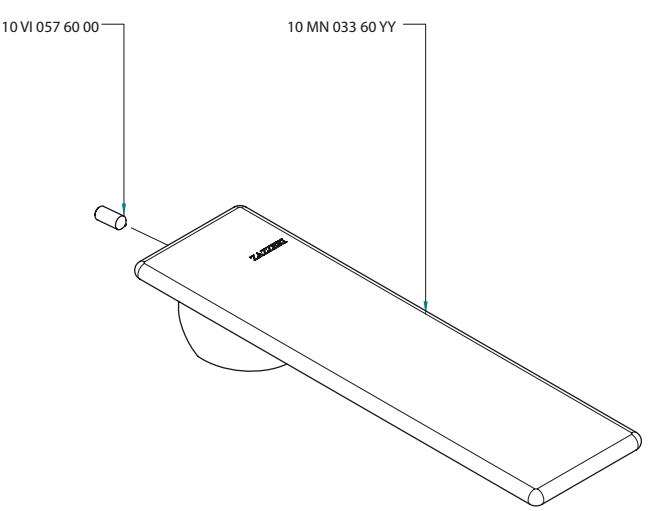

4100 MA02 A00

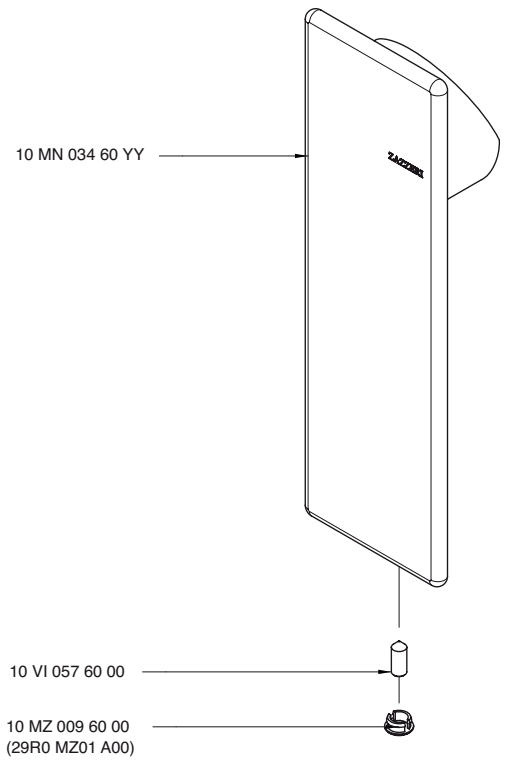

4100 Q417 A00

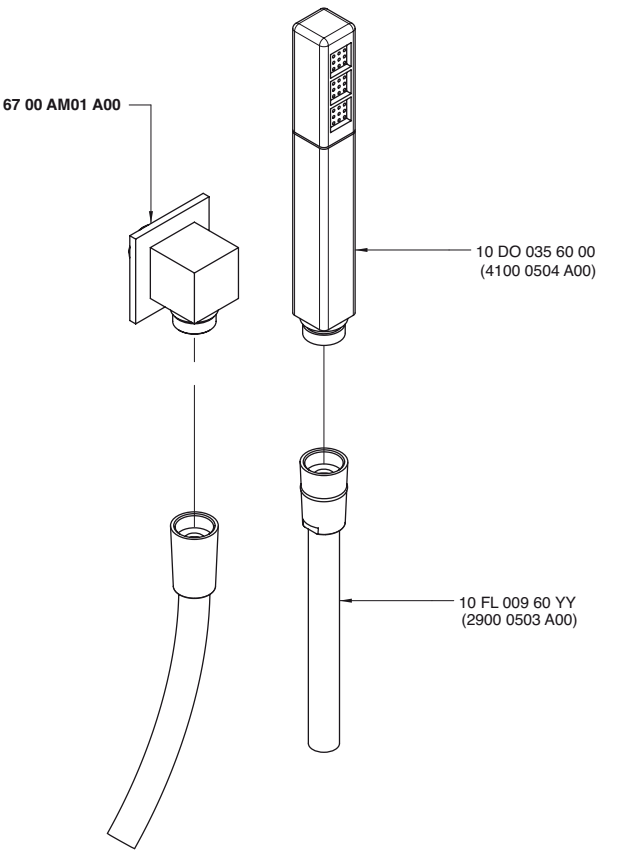

4100 S501 - 00

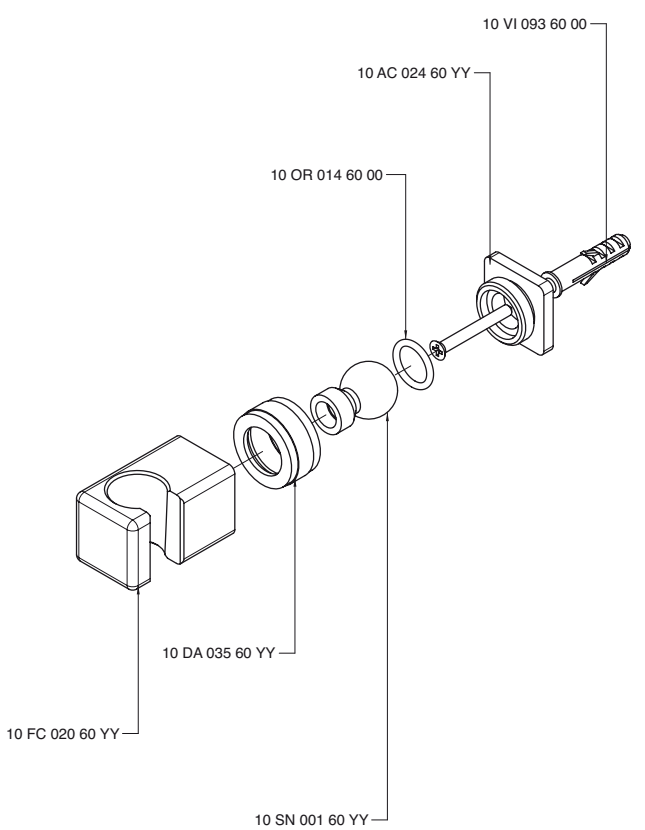

4100 BD01 - 00

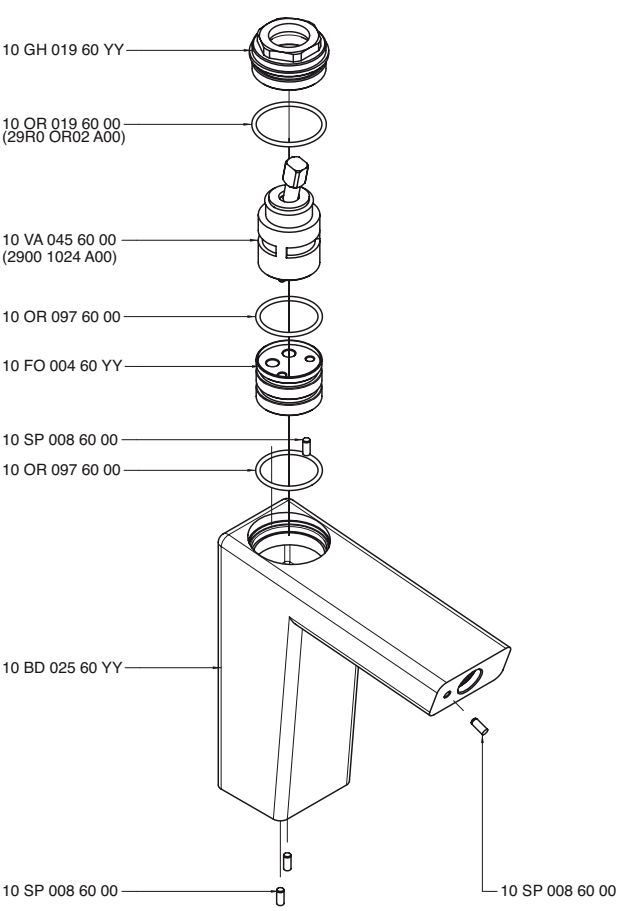

INDEX - 31

Cod.

3100 0300 A00
3100 0403 A00
3100 0413 A00
3100 0414 A00
3100 0414 A01
3100 0502 A00
3100 0502 A01
3100 0701 A00
3100 1098 A00
3100 1100 A00
3100 1106 A00
3100 1201 A00
3100 1400 A00
3100 A098 - 00
3100 A100 - 00
3100 A104 - 00
3100 1104 A00
3100 A106 - 00
3100 A113 A00
3100 A113 A00
3500 B113 A00
3100 A133 A00
3100 A133 A00
3500 B133 A00
3100 A201 - 00
3100 A401 A00
3100 A402 A00
3100 A701 - 00
3100 BA01 A00
3100 BD01 - 00
3100 BR01 A00
2900 S007 A01
3100 BR01 A00
3100 C300 A00
3100 D403 A00
3100 GE01 - 00
3100 i401 AA0
3100 KF02 A00
3100 LA01 - 00
3100 LA02 - 00
3100 LA03 - 00
3100 LA04 - 00
3100 MA01 A00
3100 MA02 A00
3100 PL01 A00
3100 PL02 A00
3500 B401 A00
3100 A401 A00
3500 B402 A00
3100 A402 A00

Trend - 31

3100 1100 A00

Miscelatore lavabo

Single lever washbasin mixer
Waschtisch-Einhandbatterie
Monomando lavabo
Mitigeur lavabo

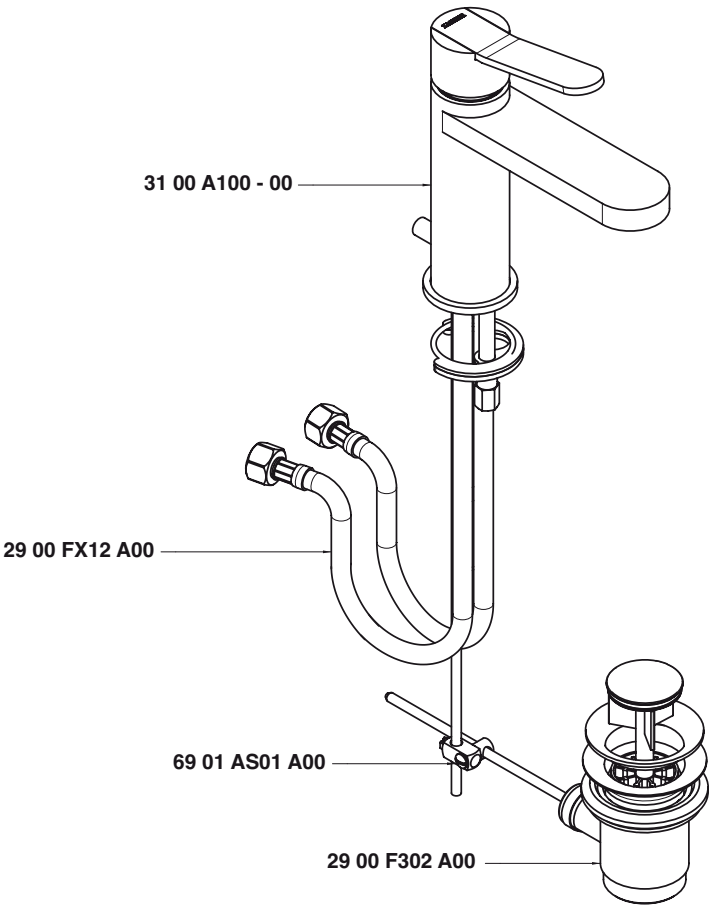

Condizioni di prova - Test conditions

Acqua calda - Hot water: **60±2 °C**
Acqua fredda - Cold water: **20±2 °C**

P [bar]	Q l/min
0,1	
0,2	
0,5	4,5
1,0	6,6
1,5	8,4
2,0	9,8
2,5	10,9
3,0	11,8
3,5	12,9
4,0	13,5
4,5	14,8
5,0	15,6

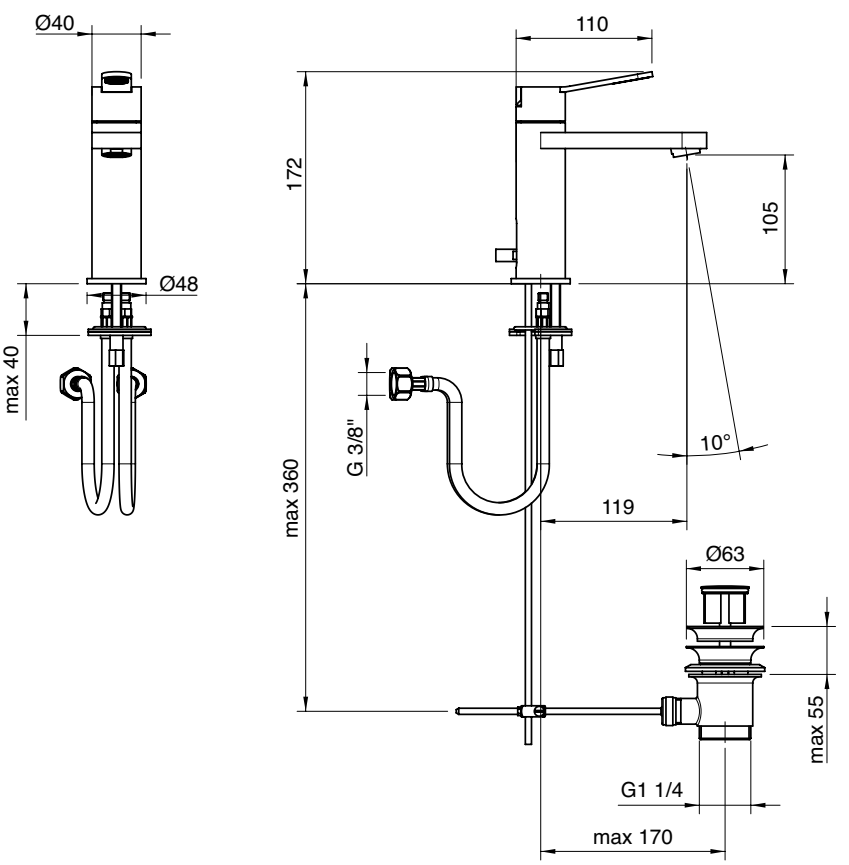

3100 1106 A00

Miscelatore lavabo senza scarico

Single lever washbasin mixer without plug
Waschtisch-Einhandbatterie ohne Ablauf
Monomando lavabo sin desagüe
Mitigeur lavabo sans bonde vidange

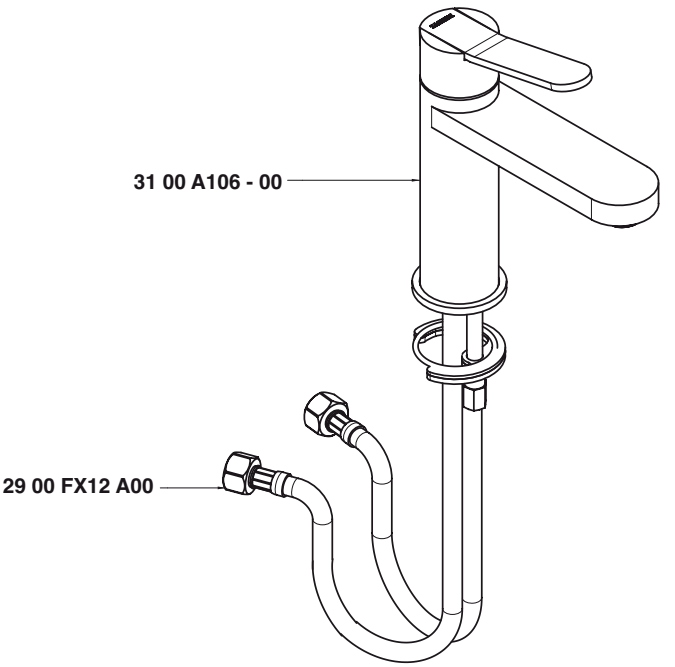

Condizioni di prova - Test conditions

Acqua calda - Hot water: **60±2 °C**
Acqua fredda - Cold water: **20±2 °C**

P [bar]	Q l/min
0,1	
0,2	
0,5	4,5
1,0	6,6
1,5	8,4
2,0	9,8
2,5	10,9
3,0	11,8
3,5	12,9
4,0	13,5
4,5	14,8
5,0	15,6

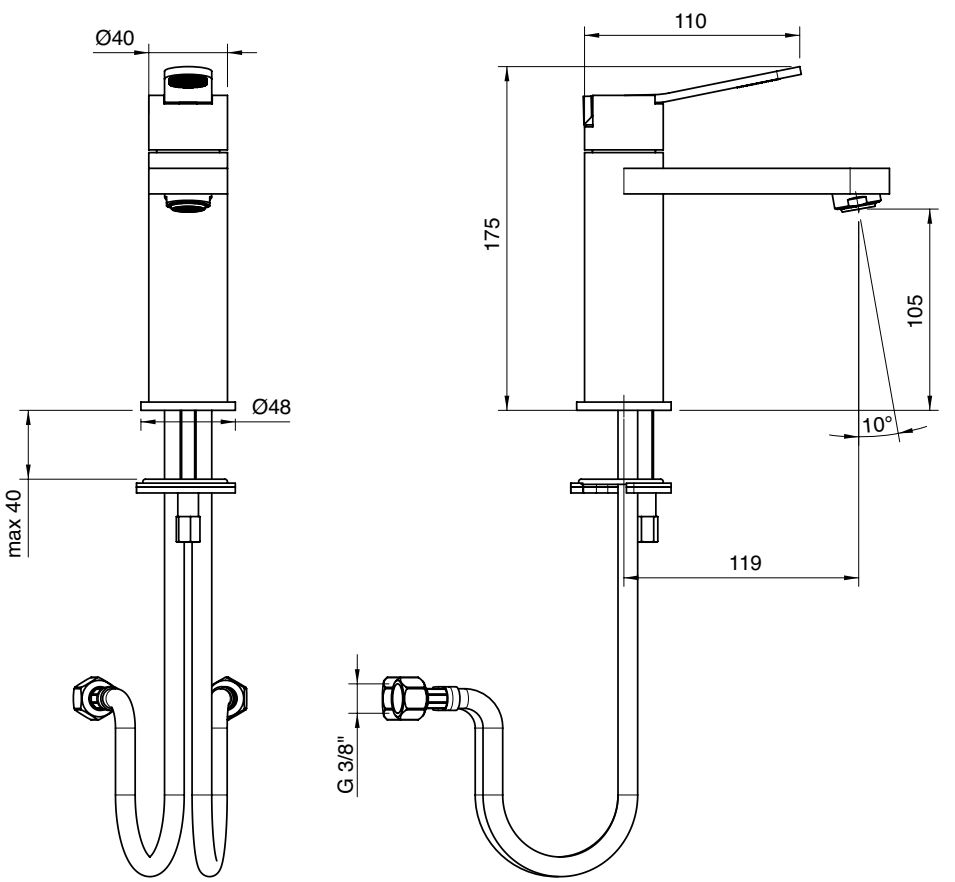

3100 1098 A00

Miscelatore lavabo prolungato 150 mm

Single lever washbasin mixer • Waschtisch-Einhandbatterie
Monomando lavabo • Mitigeur lavabo

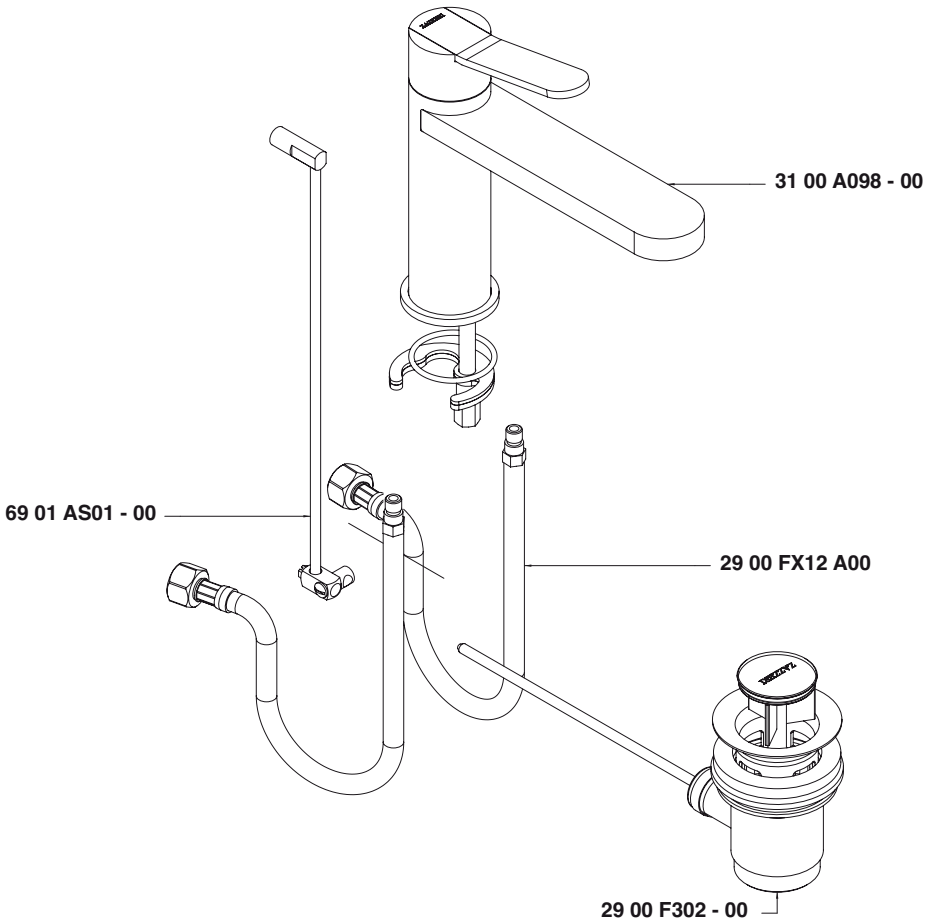

Condizioni di prova - Test conditions

Acqua calda - Hot water: **60±2 °C**
Acqua fredda - Cold water: **20±2 °C**

P [bar]	Q l/min
0,1	
0,2	
0,5	4,5
1,0	6,6
1,5	8,4
2,0	9,8
2,5	10,9
3,0	11,8
3,5	12,9
4,0	13,5
4,5	14,8
5,0	15,6

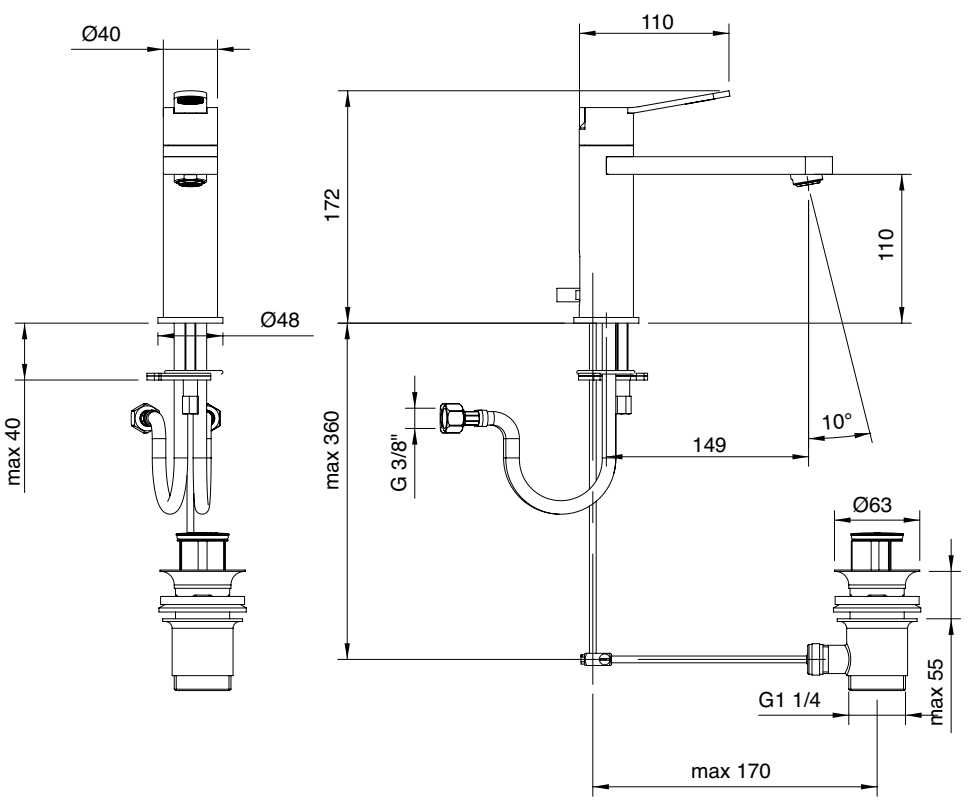

3100 1104 A00

Miscelatore lavabo prolungato senza scarico 150 mm

Single lever washbasin mixer without plug • Waschtisch-Einhandbatterie ohne Ablauf
Monomando lavabo sin desagüe • Mitigeur lavabo sans bonde vidange

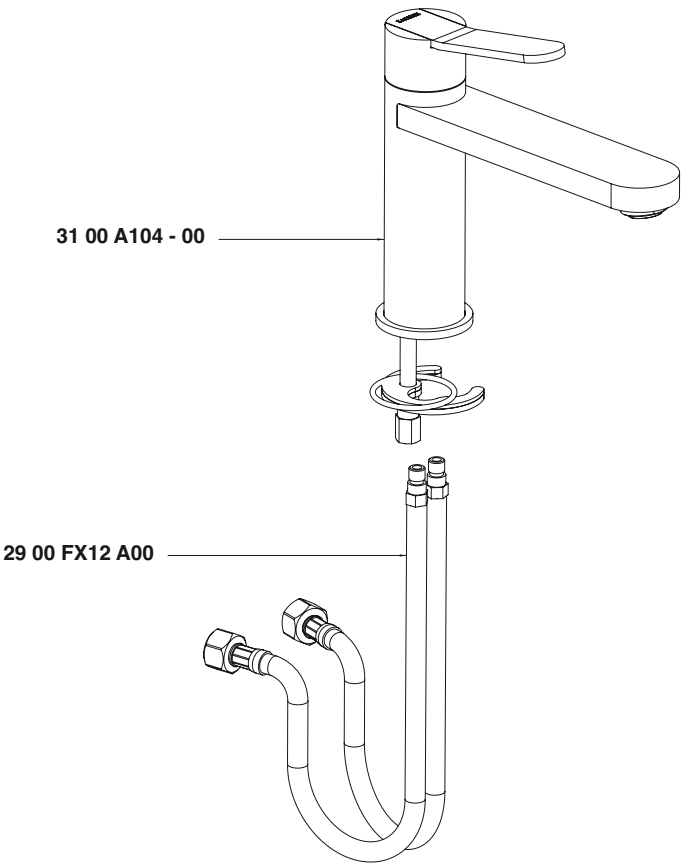

Condizioni di prova - Test conditions

Acqua calda - Hot water: **60±2 °C**
Acqua fredda - Cold water: **20±2 °C**

P [bar]	Q l/min
0,1	
0,2	
0,5	4,5
1,0	6,6
1,5	8,4
2,0	9,8
2,5	10,9
3,0	11,8
3,5	12,9
4,0	13,5
4,5	14,8
5,0	15,6

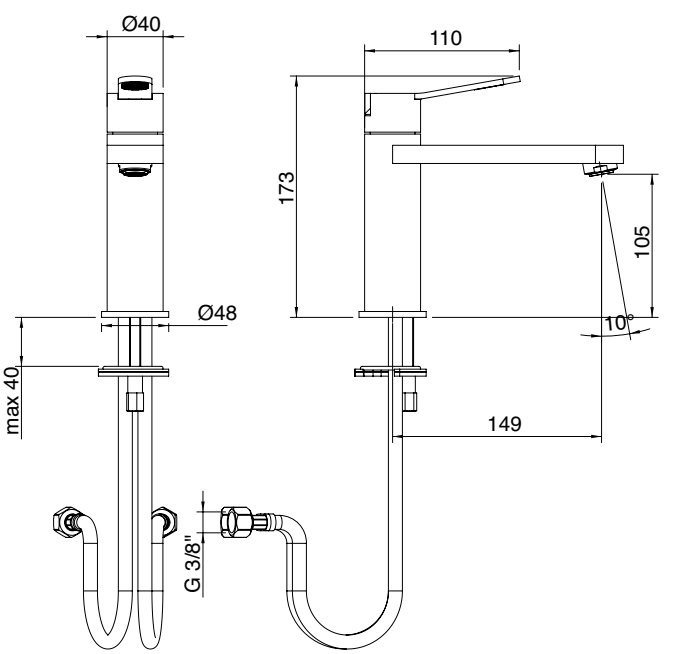

3100 PL01 A00

Prolunga per miscelatore lavabo da 70 mm

Extensions for single lever washbasin mixer
Verlängerungen für Einhandbatterie Waschtisch
Prolongaciones para monomando de lavabo
Prolonges pour mitigeur lavabo

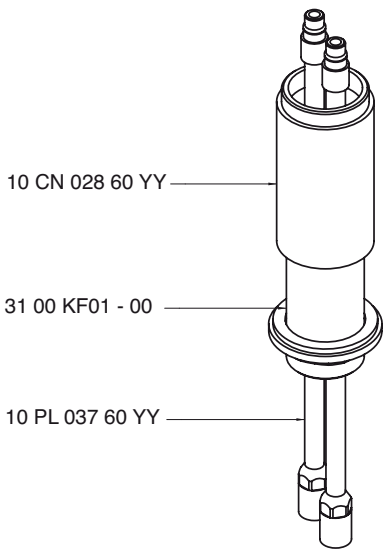

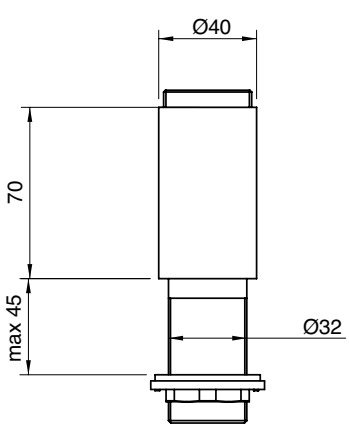

3100 PL02 A00

Prolunga per miscelatore lavabo da 160 mm

Extensions for single lever washbasin mixer
Verlängerungen für Einhandbatterie Waschtisch
Prolongaciones para monomando de lavabo
Prolonges pour mitigeur lavabo

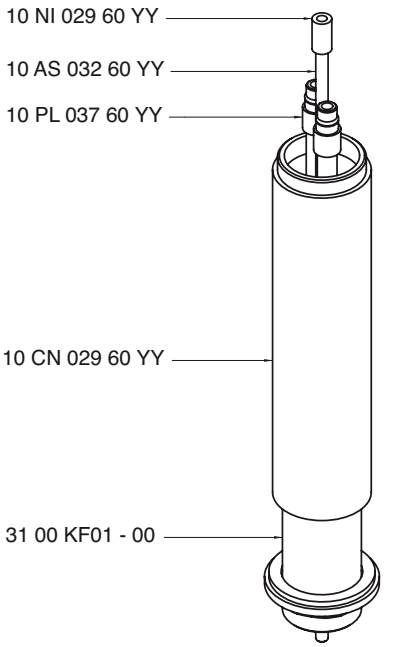

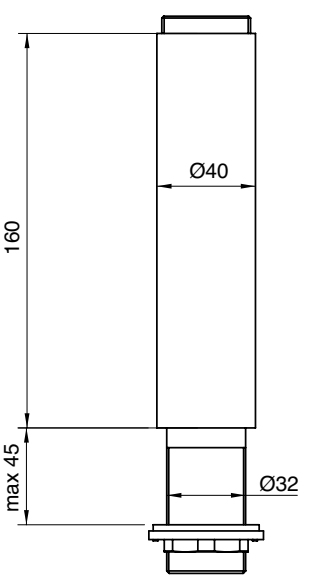

A 3500 B113 A00

+

B 3100 A113 A00

Miscelatore lavabo ad incasso senza piastra - completo

Built-in washbasin set without plate
UP-montiert Wand-Waschtischbatterie ohne Platte
Bateria lavabo de empotrar sin placa
Mitigeur lavabo à encastrer sans plaque

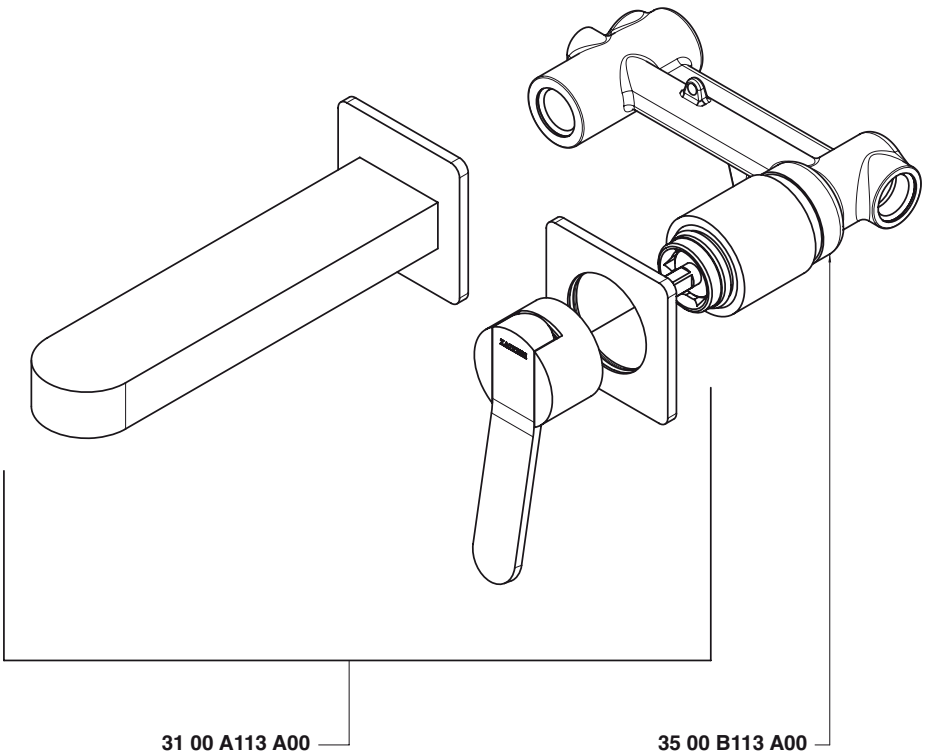

Condizioni di prova - Test conditions

Acqua calda - Hot water: **60±2 °C**
Acqua fredda - Cold water: **20±2 °C**

P [bar]	Q l/min
0,1	
0,2	
0,5	6,0
1,0	8,7
1,5	10,7
2,0	12,5
2,5	14,0
3,0	15,3
3,5	16,6
4,0	17,7
4,5	18,7
5,0	19,8

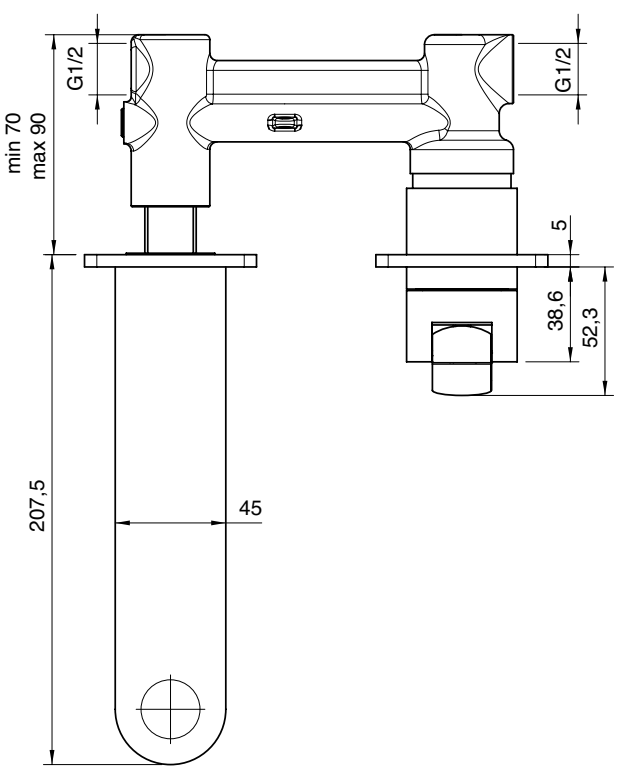

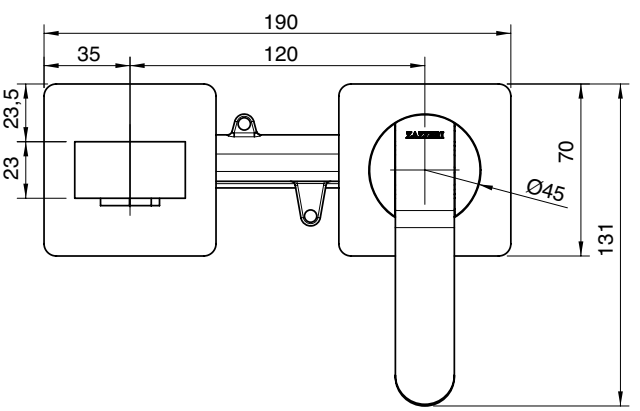

3100 A113 A00

Miscelatore lavabo ad incasso - parti esterne

Built-in washbasin set - external part
UP-montiert Wand-Waschtischbatterie - Sichtbare Teile
Bateria lavabo de empotrar - parte externa
Mitigeur lavabo à encastrer - habillage

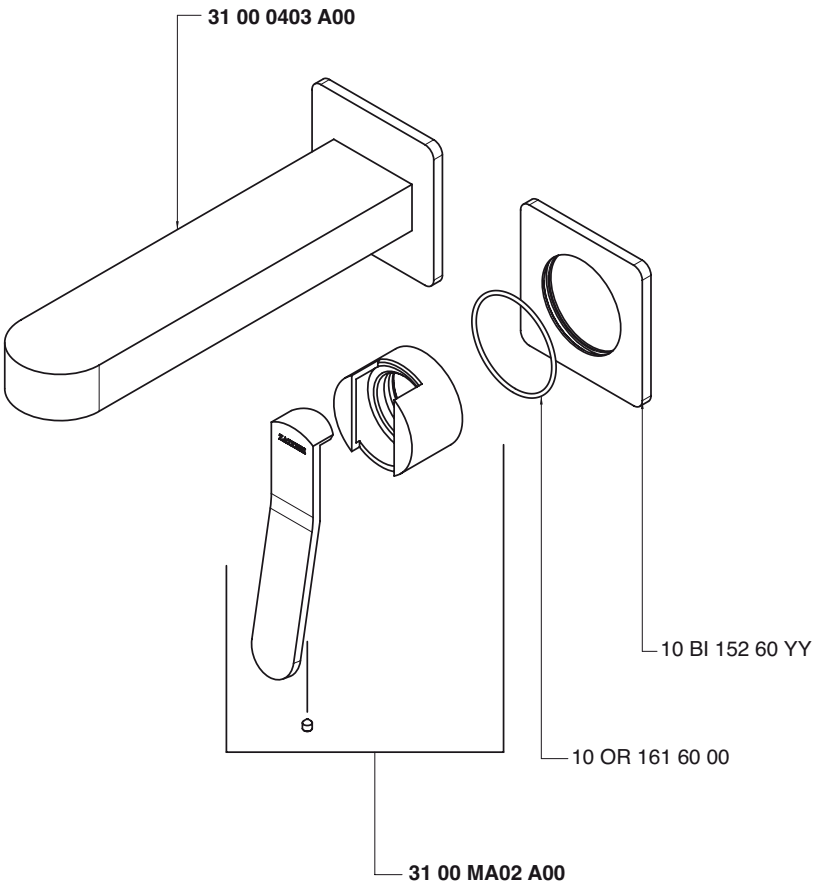

Condizioni di prova - Test conditions

Acqua calda - Hot water: **60±2 °C**
Acqua fredda - Cold water: **20±2 °C**

P [bar]	Q l/min
0,1	
0,2	
0,5	6,0
1,0	8,7
1,5	10,7
2,0	12,5
2,5	14,0
3,0	15,3
3,5	16,6
4,0	17,7
4,5	18,7
5,0	19,8

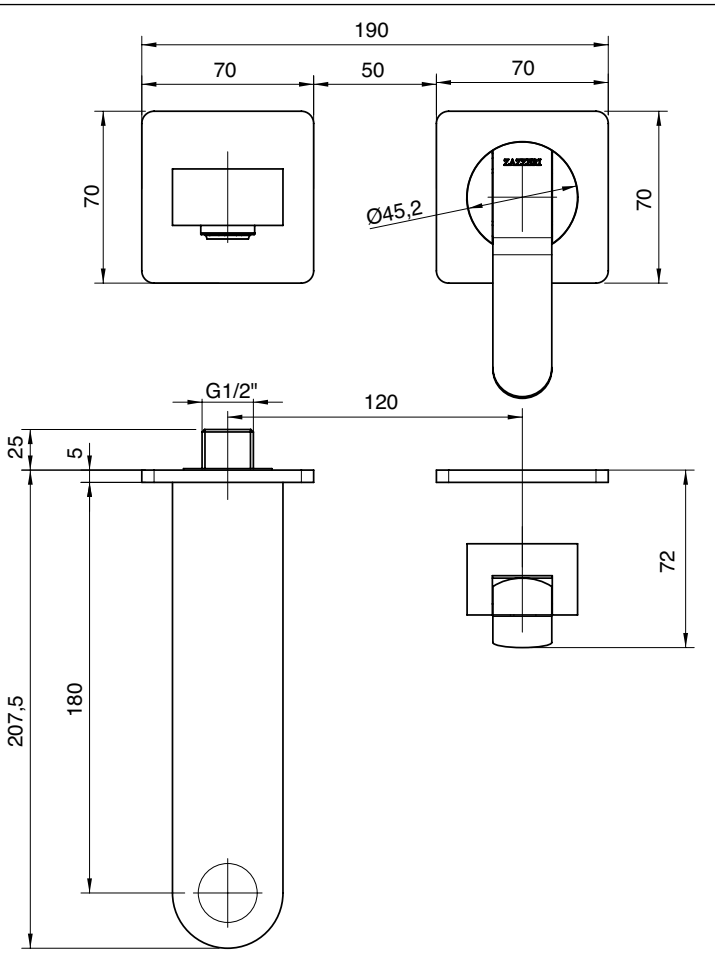

A 3500 B133 A00

+

B 3100 A133 A00

Miscelatore lavabo ad incasso verticale senza piastra - completo

Built-in washbasin set without plate
UP-montiert Wand-Waschtischbatterie ohne Platte
Bateria lavabo de empotrar sin placa
Mitigeur lavabo à encastrer sans plaque

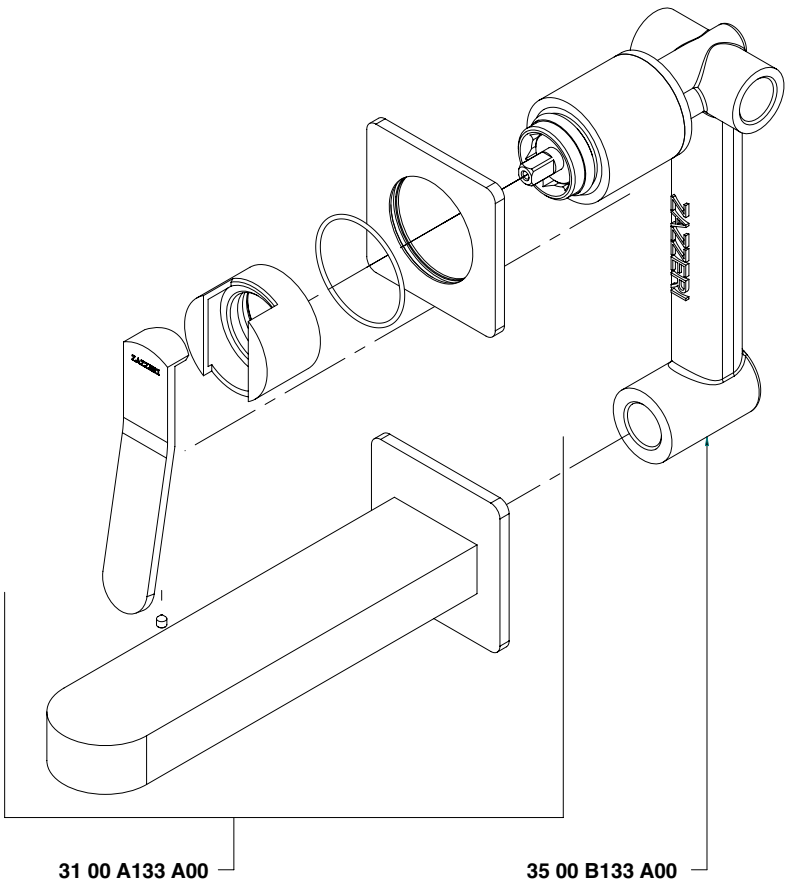

Condizioni di prova - Test conditions

Acqua calda - Hot water: **60±2 °C**
Acqua fredda - Cold water: **20±2 °C**

P [bar]	Q l/min
0,1	
0,2	
0,5	6,0
1,0	8,7
1,5	10,7
2,0	12,5
2,5	14,0
3,0	15,3
3,5	16,6
4,0	17,7
4,5	18,7
5,0	19,8

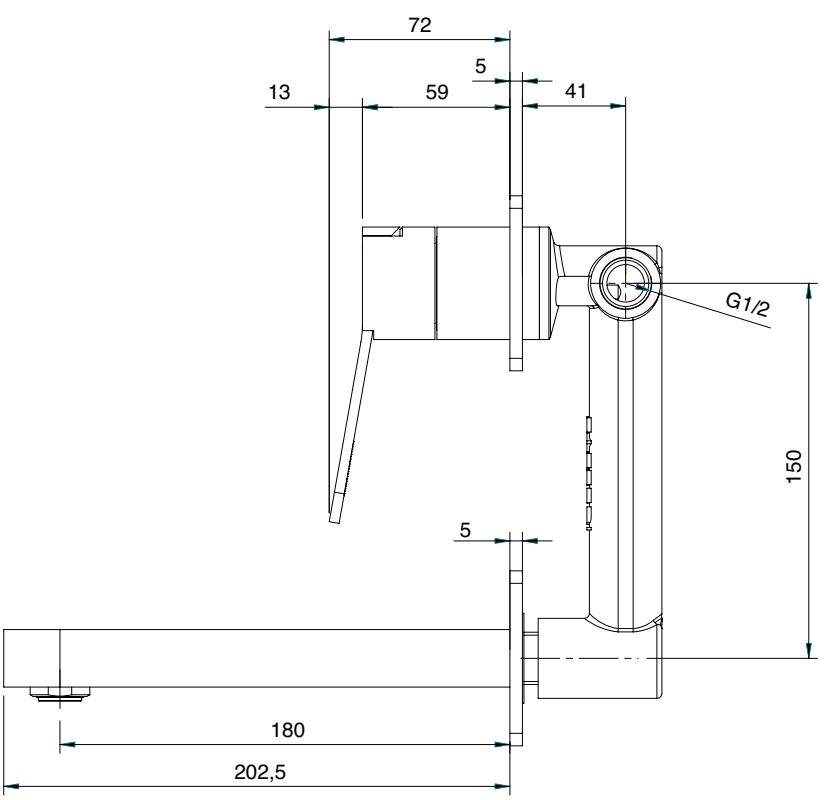

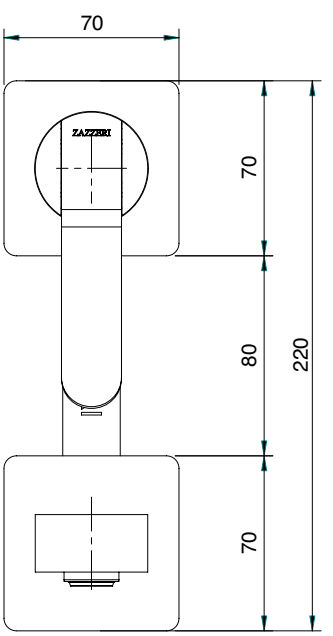

3100 A133 A00

Miscelatore lavabo ad incasso verticale senza piastra - parti esterne

Built-in washbasin set without plate- external part
UP-montiert Wand-Waschtischbatterie ohne Platte - Sichtbare Teile
Bateria lavabo de empotrar sin placa - parte externa
Mitigeur lavabo à encastrer sans plaque - habillage

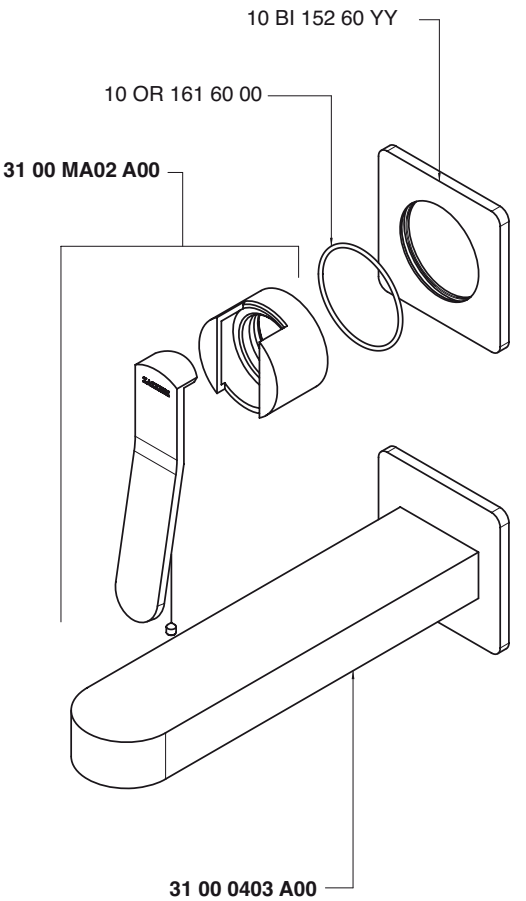

Condizioni di prova - Test conditions

Acqua calda - Hot water: **60±2 °C**
Acqua fredda - Cold water: **20±2 °C**

P [bar]	Q l/min
0,1	
0,2	
0,5	6,0
1,0	8,7
1,5	10,7
2,0	12,5
2,5	14,0
3,0	15,3
3,5	16,6
4,0	17,7
4,5	18,7
5,0	19,8

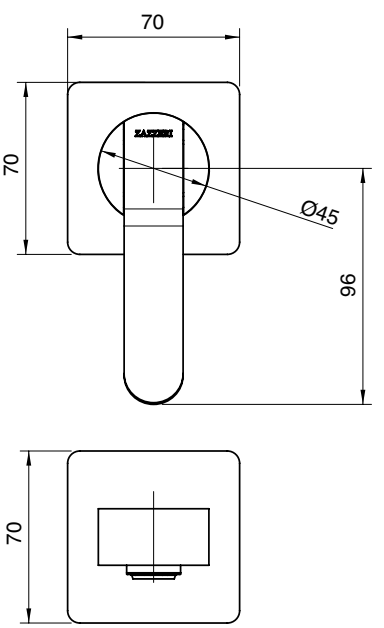

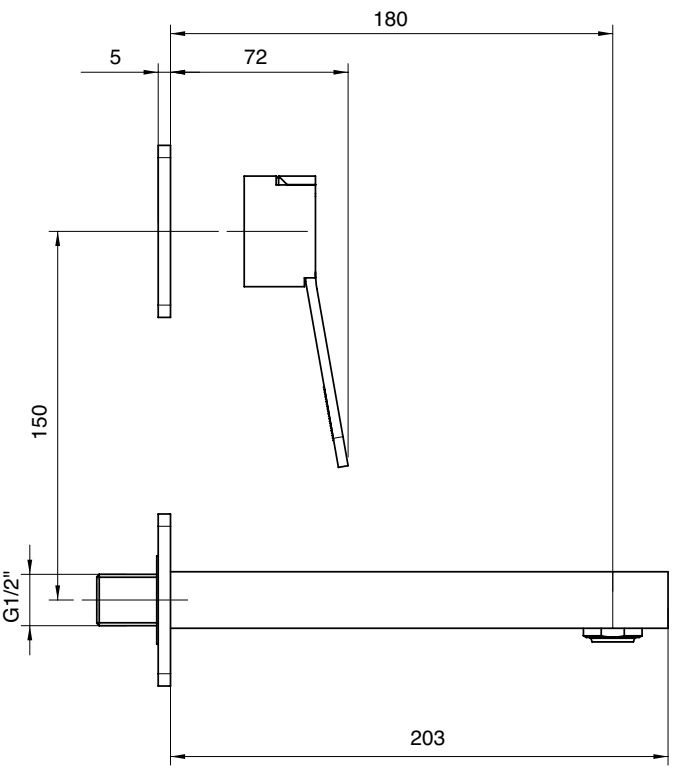

3100 1201 A00

Miscelatore bidet

Single lever bidet mixer
Bidet-Einhandbatterie
Monomando bidet
Mitigeur bidet

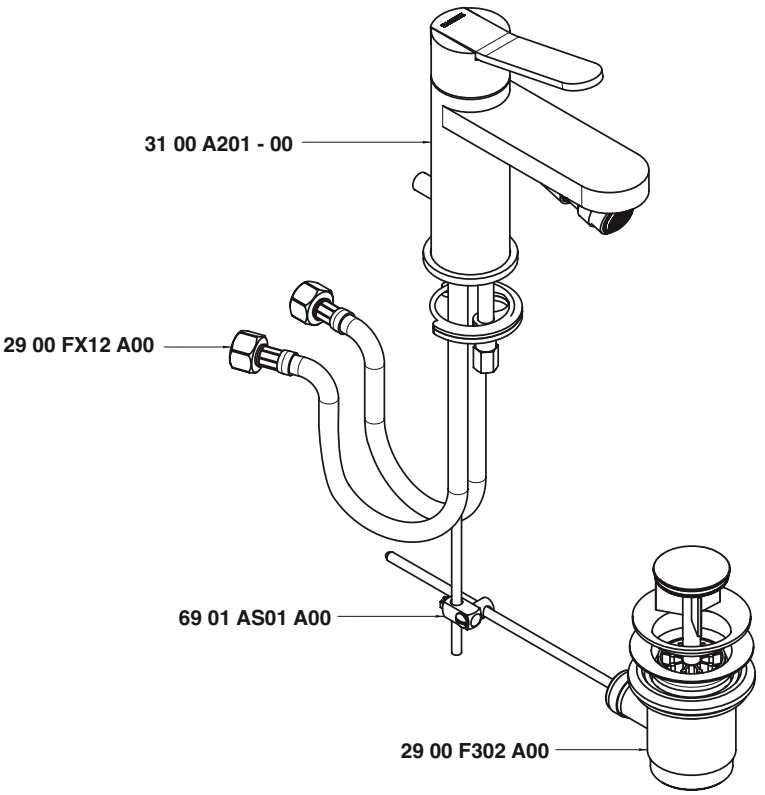

Condizioni di prova - Test conditions

Acqua calda - Hot water: **60±2 °C**
Acqua fredda - Cold water: **20±2 °C**

P [bar]	Q l/min
0,1	
0,2	
0,5	4,7
1,0	6,7
1,5	8,2
2,0	9,5
2,5	10,7
3,0	11,7
3,5	12,8
4,0	13,7
4,5	14,5
5,0	15,3

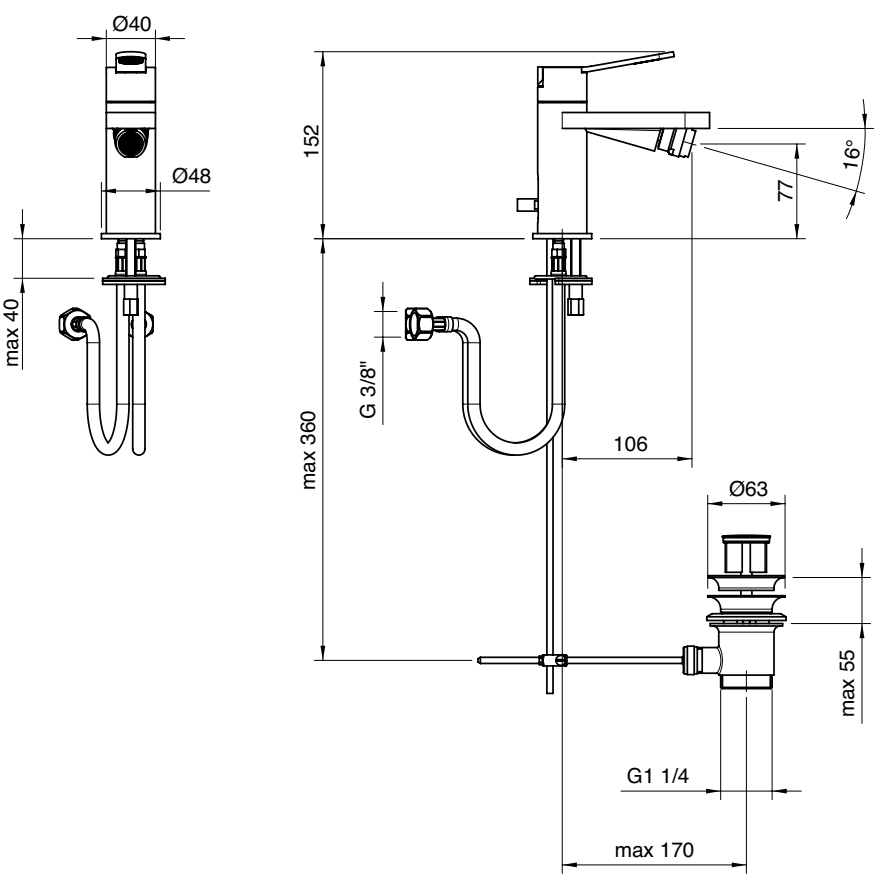

3100 1400 A00

Miscelatore vasca esterno duplex 1/2"

Single lever bathtub mixer
Wannen-Einhandbatterie
Monomando bañera
Mitigeur bain/douche

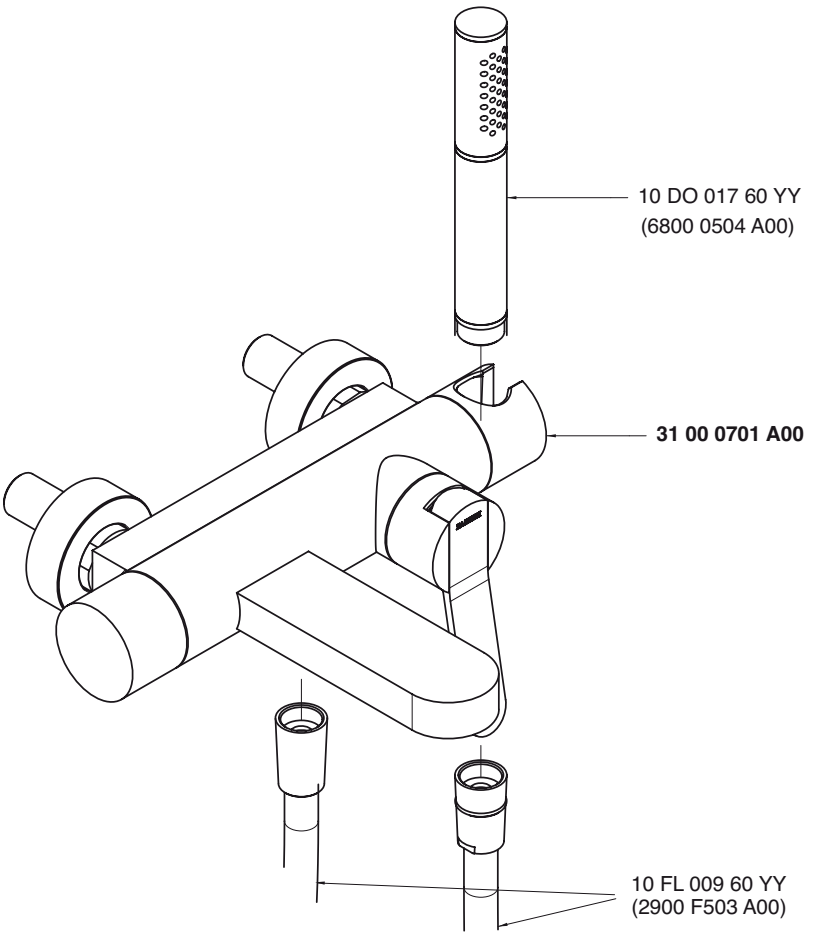

Monocomando vasca - Bathtub mixer
Condizioni di prova - Test conditions

Acqua calda - Hot water: **60±2 °C**
Acqua fredda - Cold water: **20±2 °C**
Classe areatore - Aerator class: **D**

P [bar]	Q l/min
0,1	
0,2	
0,5	4,6
1,0	7,4
1,5	9,6
2,0	11,4
2,5	12,9
3,0	14,2
3,5	15,5
4,0	16,6
4,5	17,7
5,0	18,7

Doccetta - Hand shower
Condizioni di prova - Test conditions

Acqua calda - Hot water: **60±2 °C**
Acqua fredda - Cold water: **20±2 °C**

P [bar]	Q l/min
0,1	
0,2	
0,5	4,0
1,0	6,8
1,5	9,0
2,0	10,7
2,5	12,0
3,0	13,5
3,5	14,6
4,0	15,6
4,5	16,7
5,0	17,7

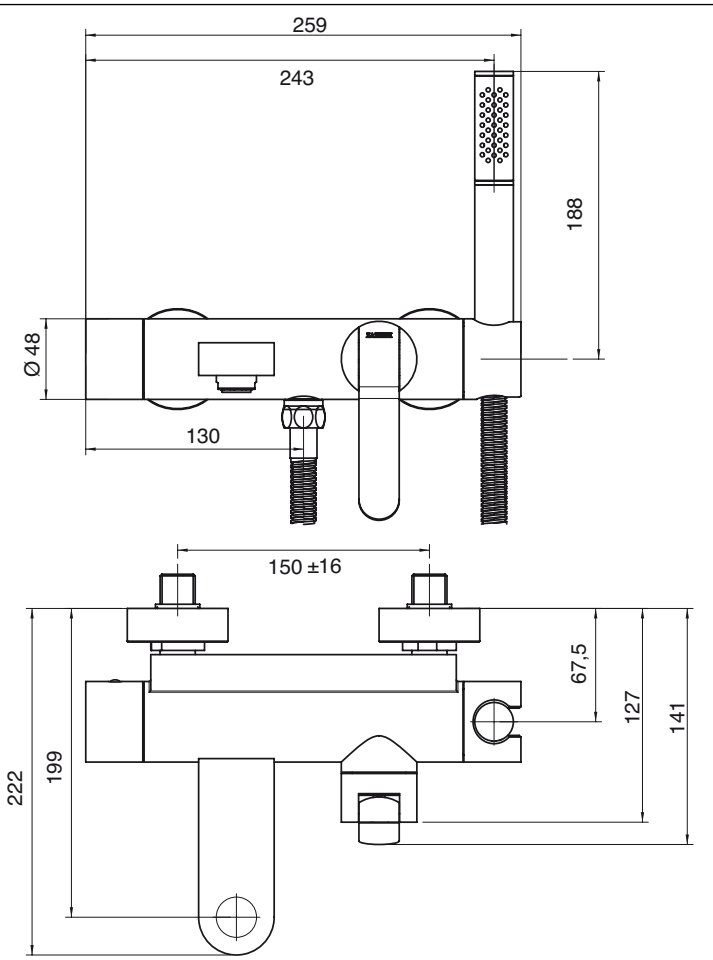

A 3500 B401 A00

+

B 3100 A401 A00

Miscelatore ad incasso con deviatore - completo

Concealed shower mixer with diverter • UP-Duschmischer mit Umsteller
Mezclador de ducha empotrado con inversor • Mitigeur douche encastré avec inverseur

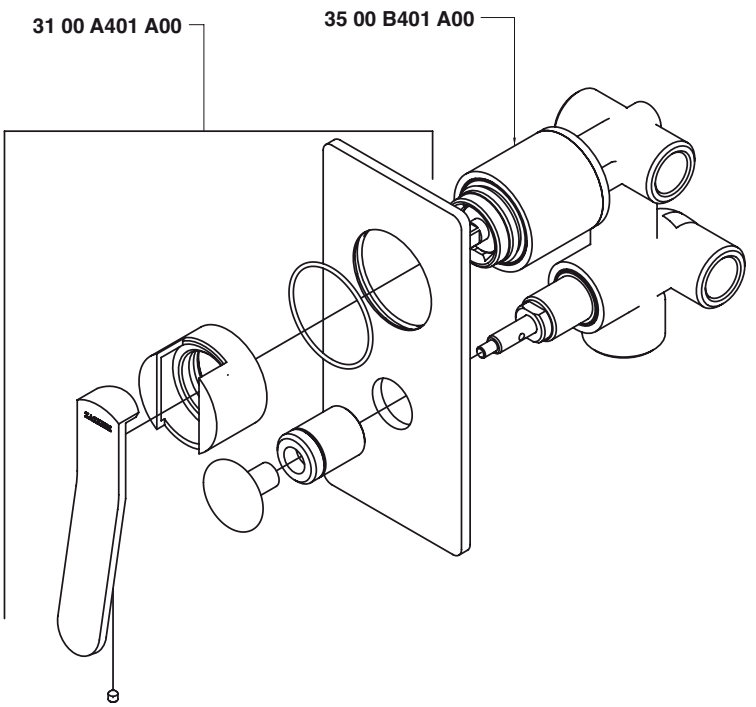

Uscita G 1/2" - Exit G 1/2"
Condizioni di prova - Test conditions
Acqua calda - Hot water: **60±2 °C**
Acqua fredda - Cold water: **20±2 °C**

P [bar]	Q l/min
0,1	
0,2	
0,5	11,3
1,0	15,9
1,5	19,4
2,0	22,4
2,5	25,0
3,0	27,5
3,5	29,7
4,0	31,8
4,5	33,8
5,0	35,5

Uscita G 3/4" - Exit G 3/4"
Condizioni di prova - Test conditions
Acqua calda - Hot water: **60±2 °C**
Acqua fredda - Cold water: **20±2 °C**

P [bar]	Q l/min
0,1	
0,2	
0,5	11,0
1,0	15,3
1,5	18,7
2,0	21,6
2,5	24,0
3,0	26,3
3,5	28,3
4,0	30,3
4,5	32,1
5,0	33,9

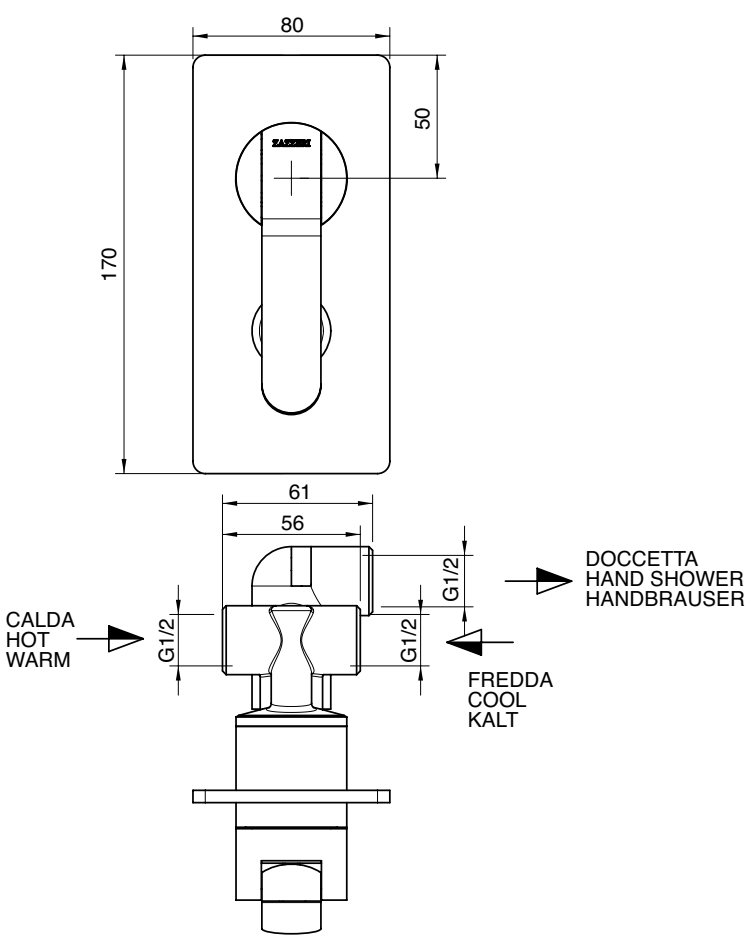

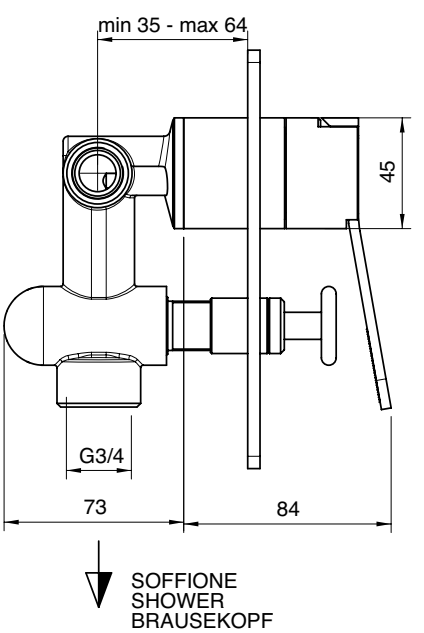

3100 i401 AA0

Miscelatore vasca ad incasso

Built-in bathtub set
Wannenbatterie UP-Mont.
Batería bañera empotrar
Mitigeur bain/douche à encastrer

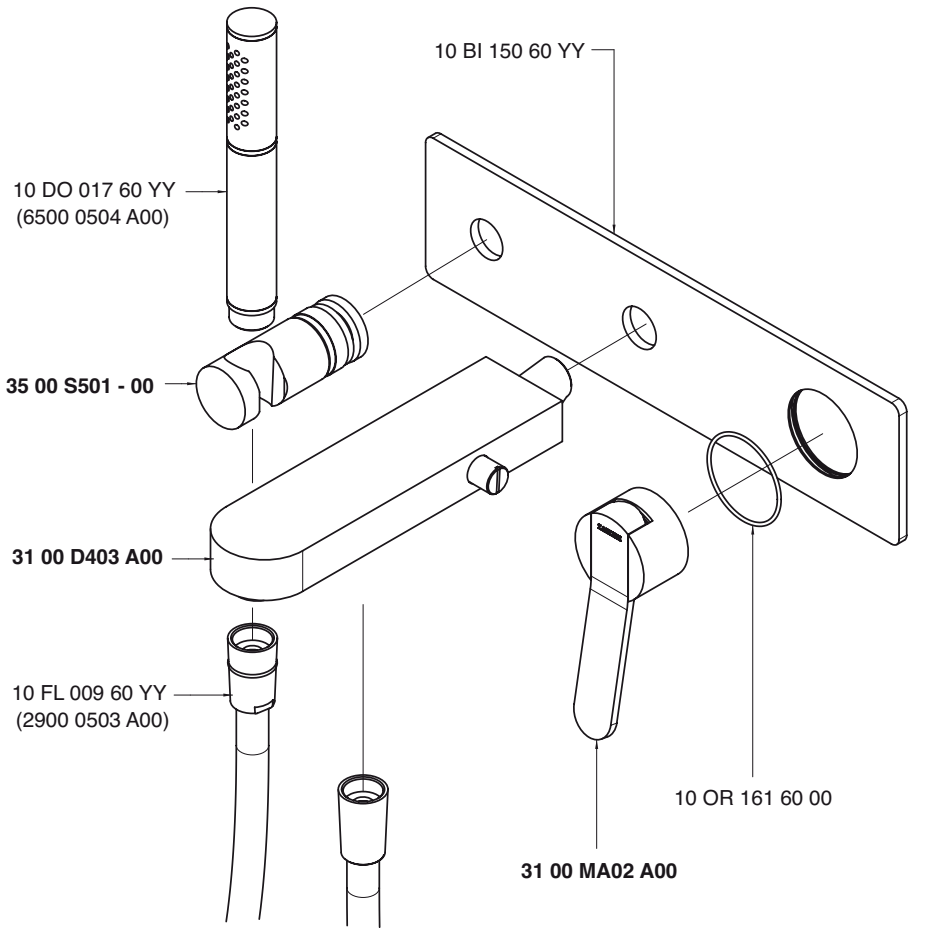

Monocomando vasca - Bathtub mixer
Condizioni di prova - Test conditions

Acqua calda - Hot water: **60±2 °C**
Acqua fredda - Cold water: **20±2 °C**
Classe areatore - Aerator class: **D**

P [bar]	Q l/min
0,1	
0,2	
0,5	8,5
1,0	12,0
1,5	14,6
2,0	16,9
2,5	18,9
3,0	20,7
3,5	22,3
4,0	23,9
4,5	25,3
5,0	26,5

Doccetta - Hand shower
Condizioni di prova - Test conditions

Acqua calda - Hot water: **60±2 °C**
Acqua fredda - Cold water: **20±2 °C**

P [bar]	Q l/min
0,1	
0,2	
0,5	3,6
1,0	5,5
1,5	6,5
2,0	7,5
2,5	8,5
3,0	9,3
3,5	10,2
4,0	10,7
4,5	11,3
5,0	12,1

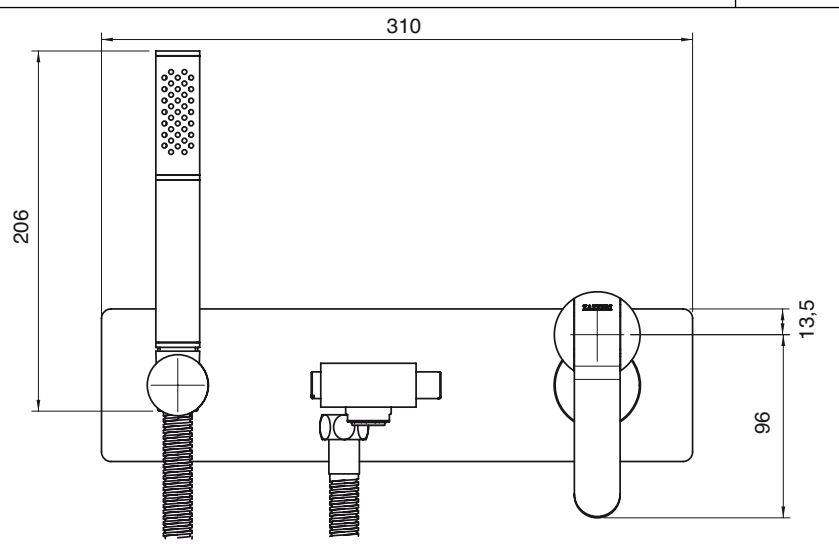

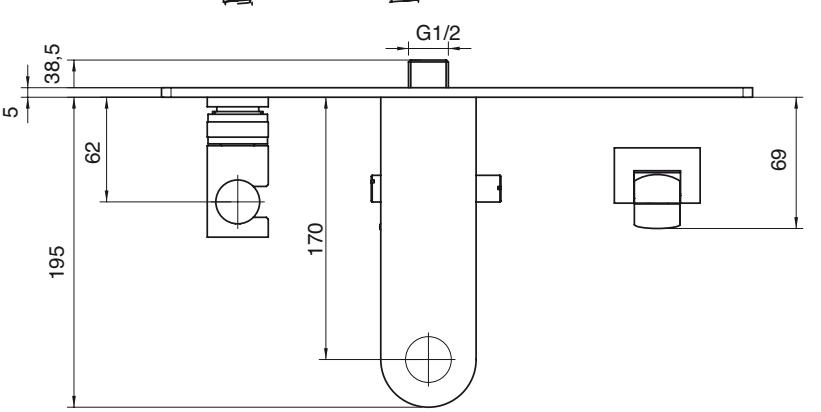

3100 0403 A00

Getto vasca a parete
Wall mtd bathtub spout
Wanneneinlauf Wandmont.
Caño mural bañera
Bec bain mural

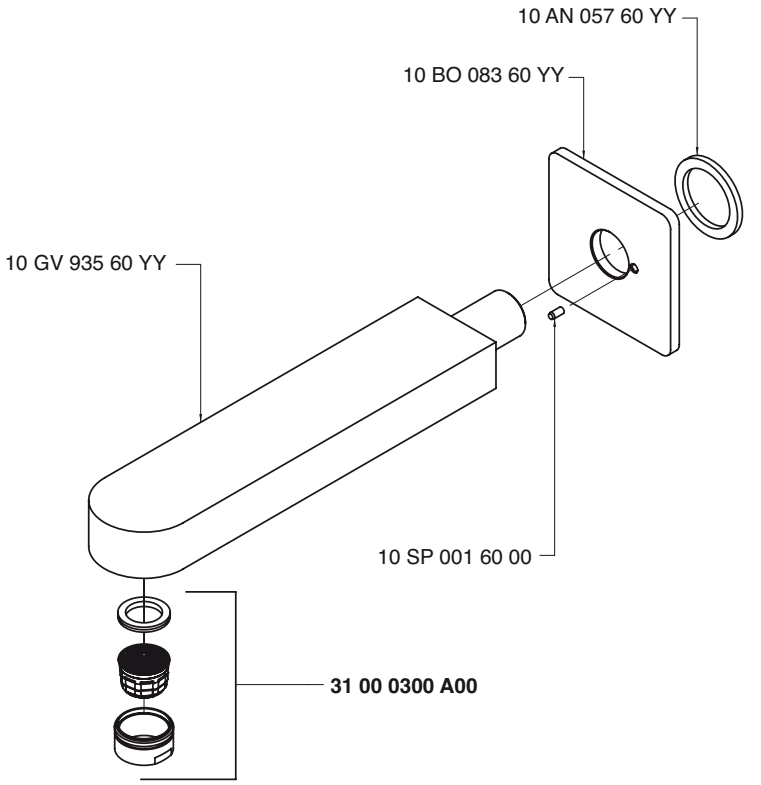

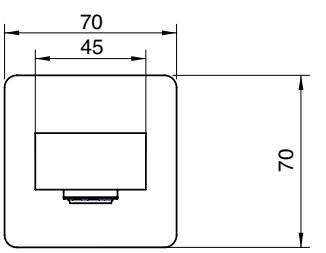

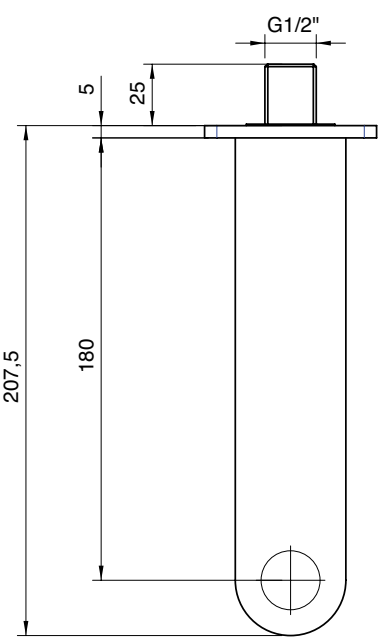

A 3500 B402 A00

+

B 3100 A402 A00

Miscelatore ad incasso completo

Concealed shower mixer
UP-Duschmischer
Mezclador de ducha empotrado
Mitigeur douche encastré

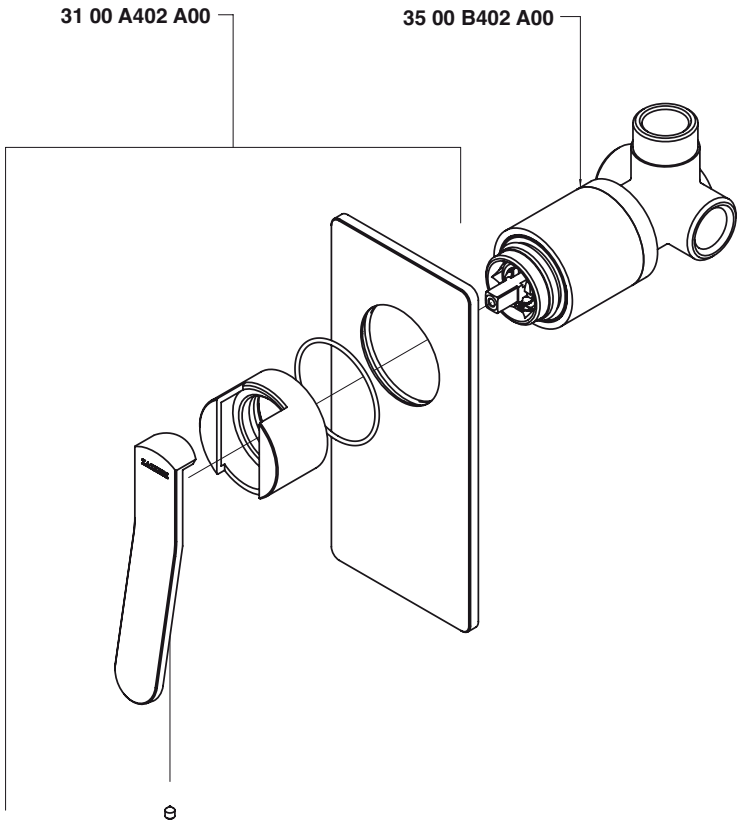

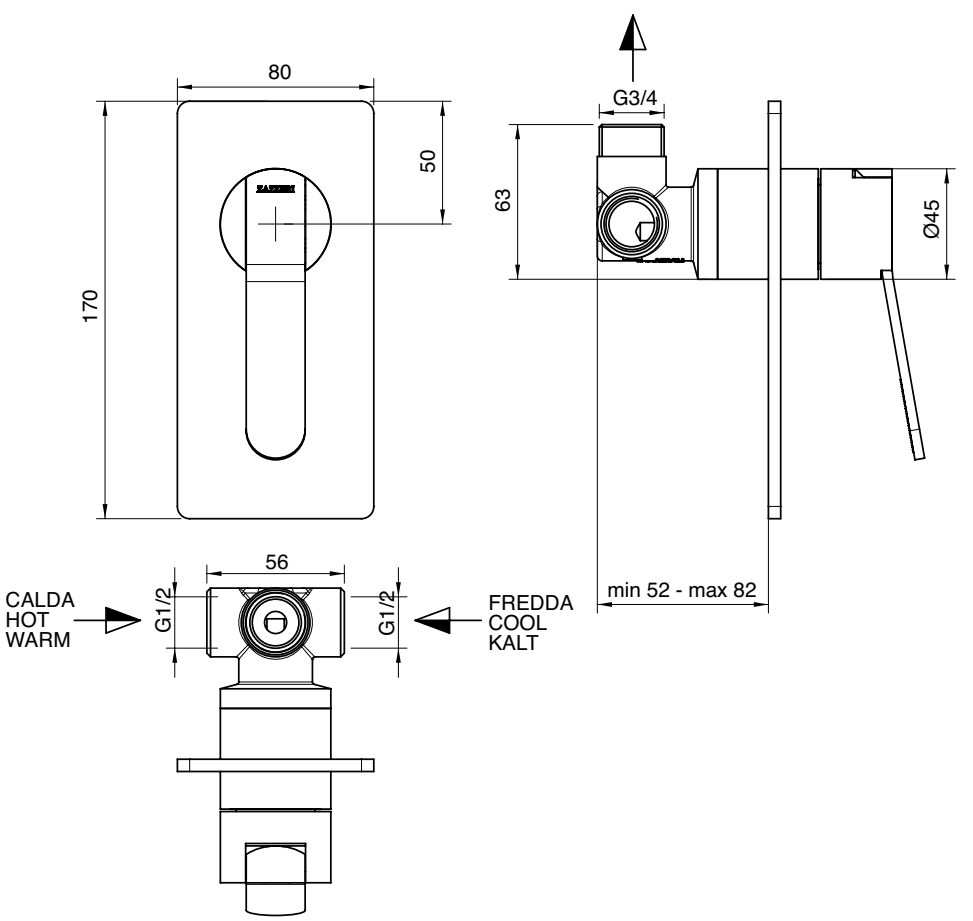

3100 0414 A00

Set doccia completo di presa acqua a muro

Shower set
Duschgarnitur
Juego de ducha
Garnitur de douche

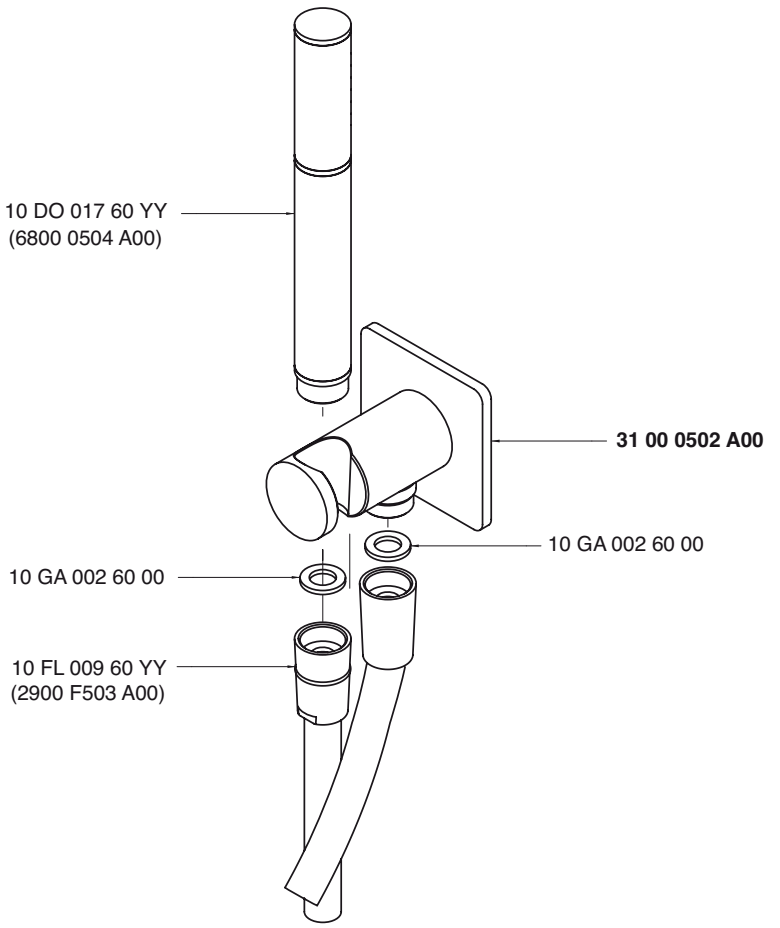

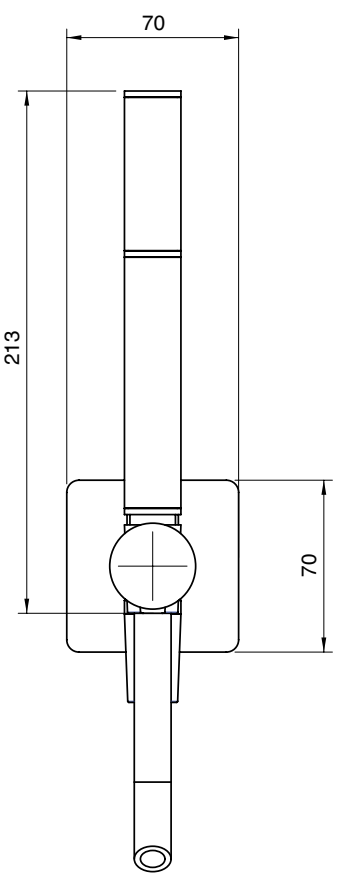

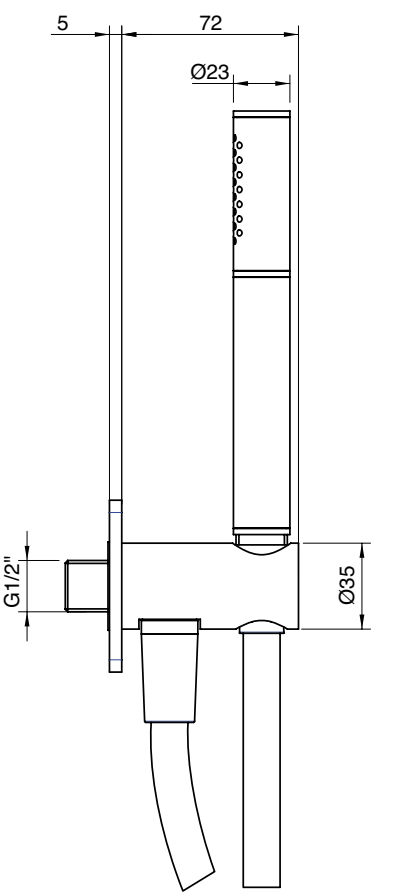

3100 0413 A00

Set doccetta con presa acqua e borchia tonda

Handshower set with water outlet and round plate
Duschgarnitur mit Wandanschluss und runde Platte
Juego de ducha con toma de agua y placa redonda
Ensemble douchette à main complet avec prise d'eau et rosace ronde

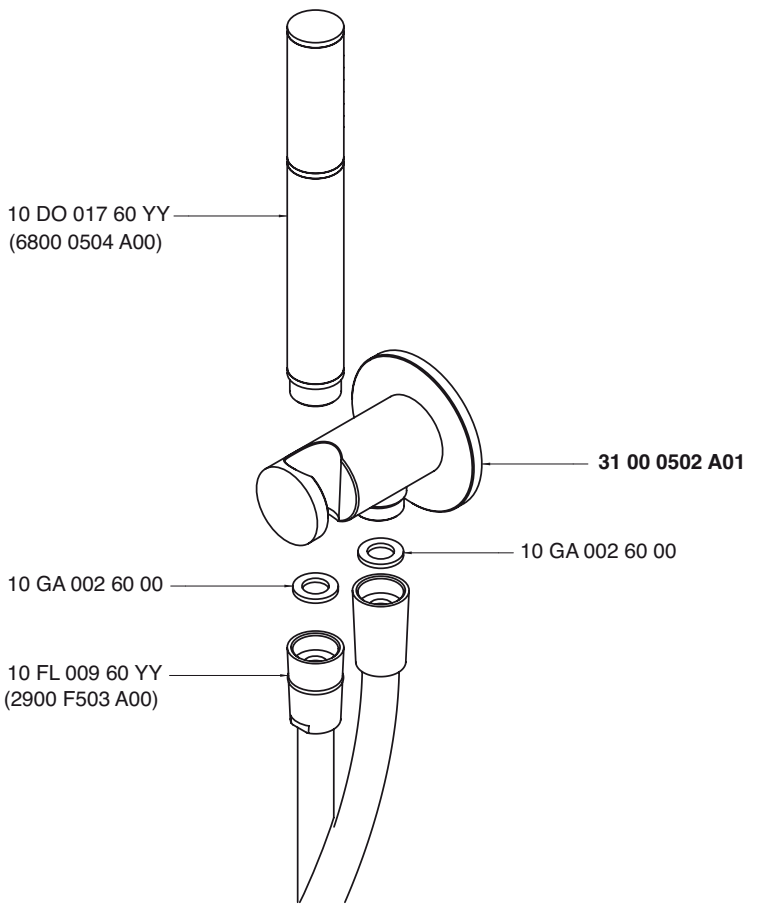

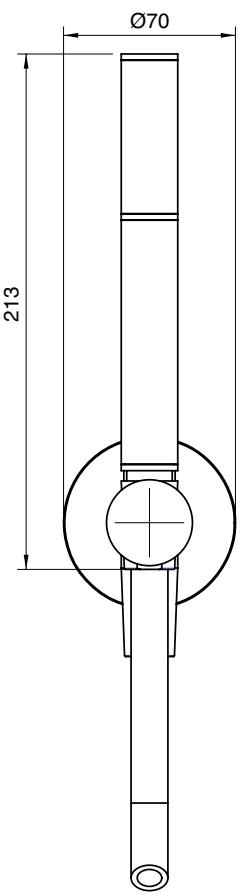

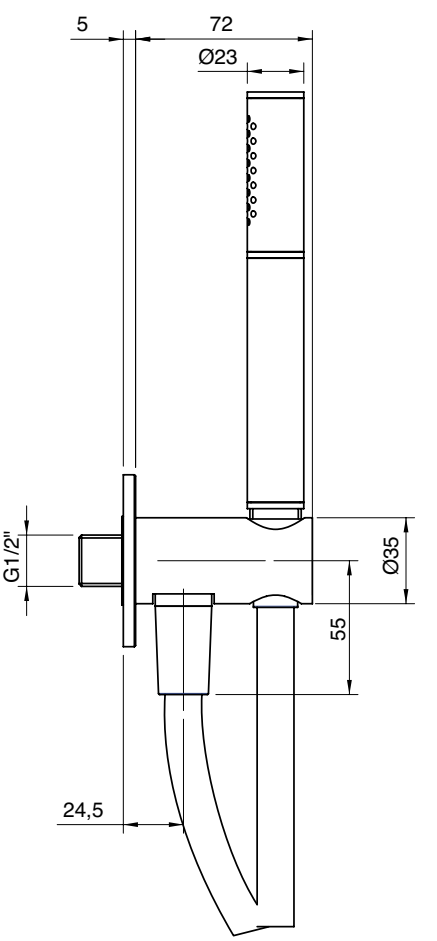

3100 0414 A01

Set doccia 2 funzioni completo di presa acqua a muro

Shower set
Duschgarnitur
Juego de ducha
Garnitur de douche

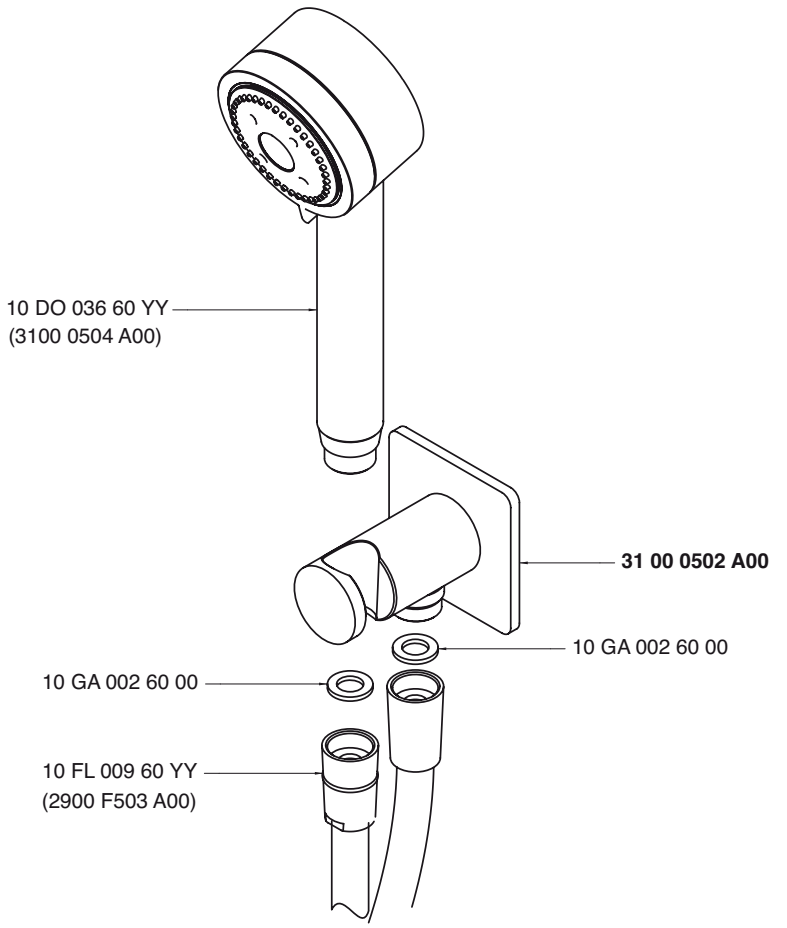

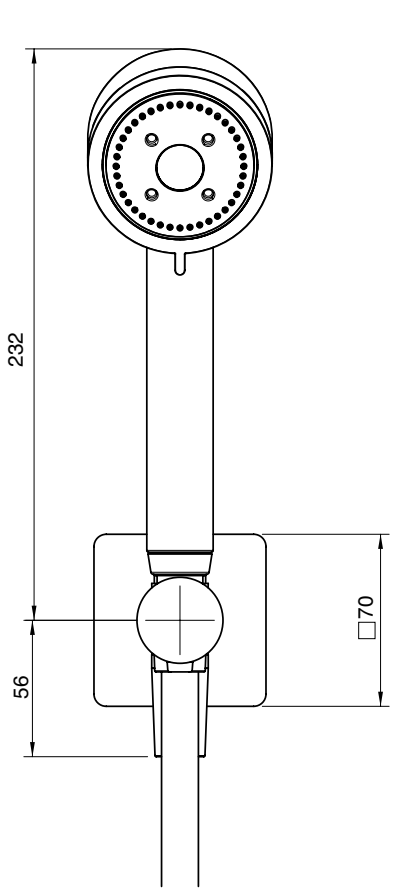

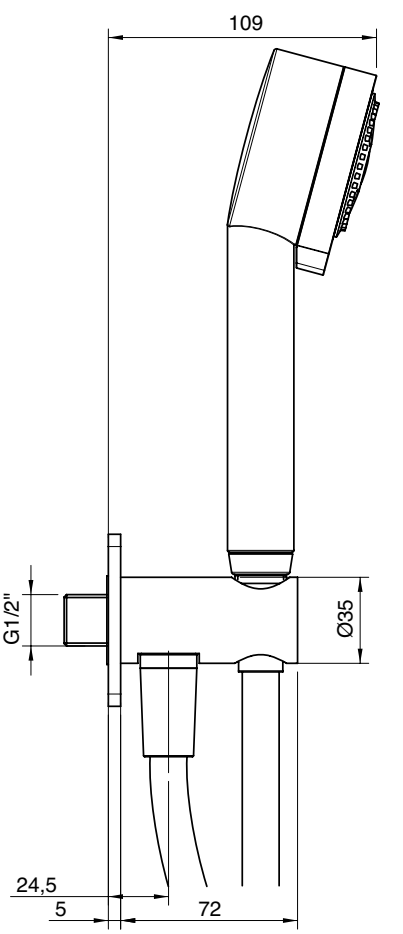

A 3100 BR01 A00
+
B 2900 SO07 A01

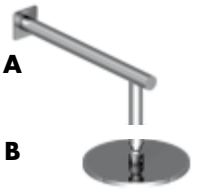

Braccio doccia con soffione anticalcare Ø 220

Shower head, complete, w/anti-limescale outlet
Brausearm komplett mit Antikalkbrausekopf
Brazo ducha completo con plato antical
Douche de tête complète avec pomme anti-calcaire

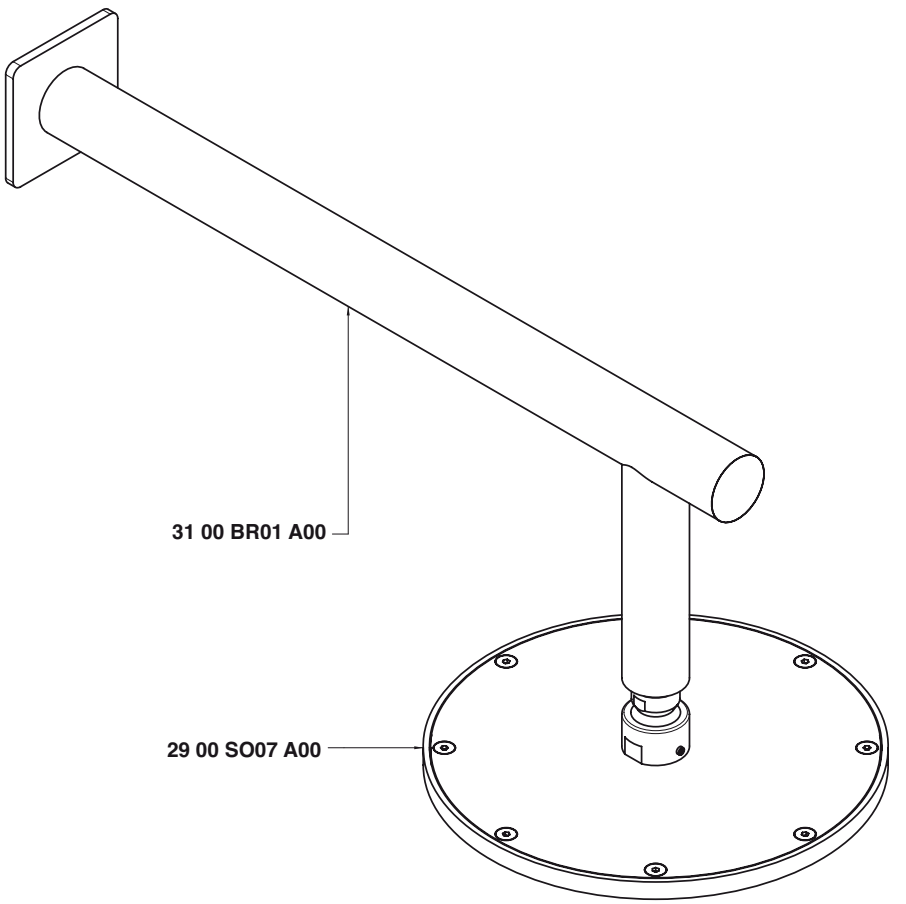

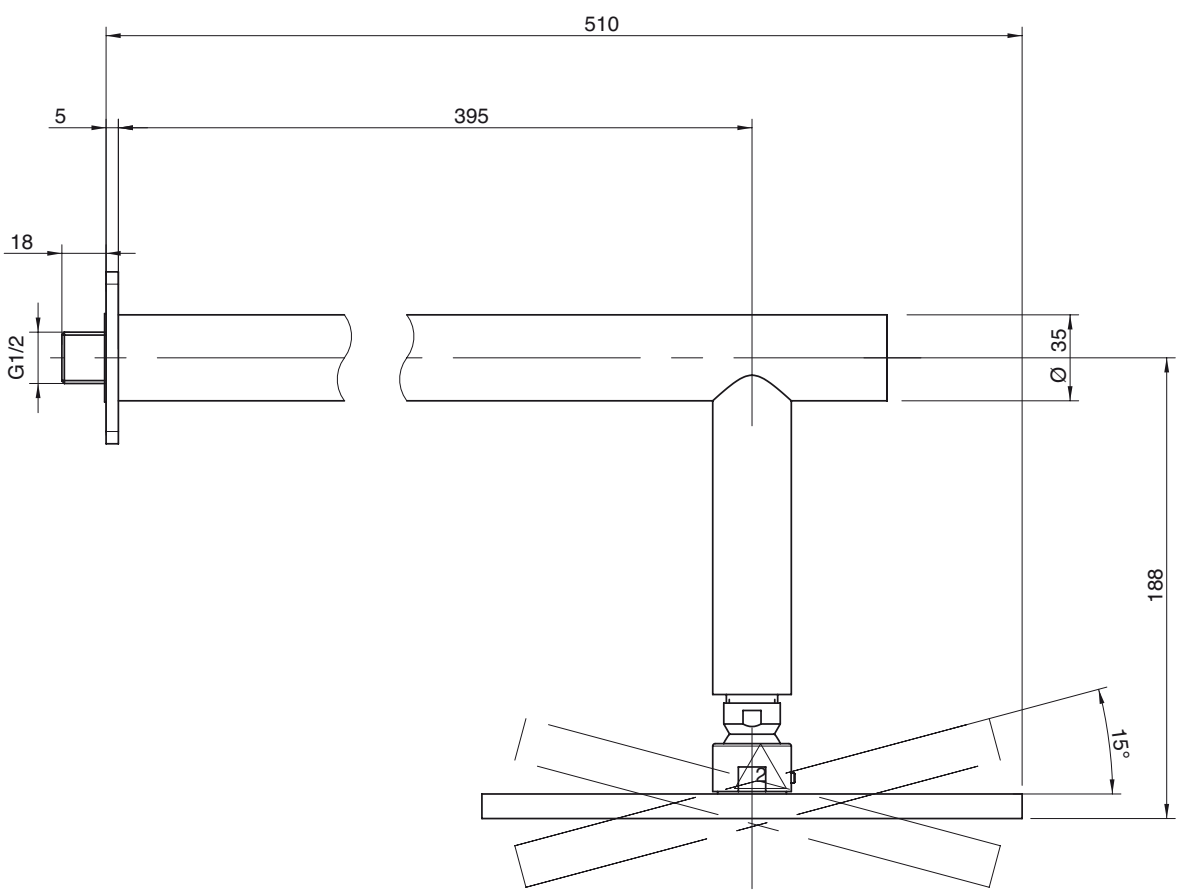

3100 0300 A00

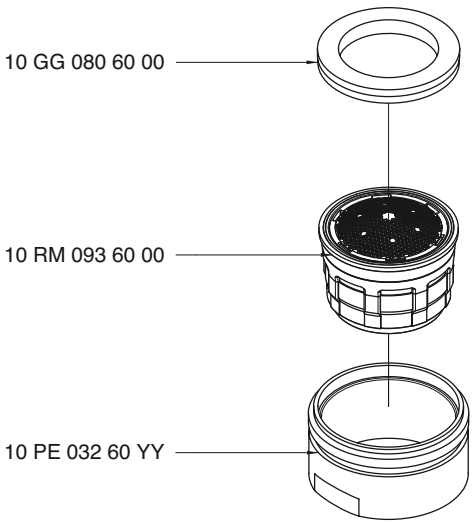

3100 0502 A00

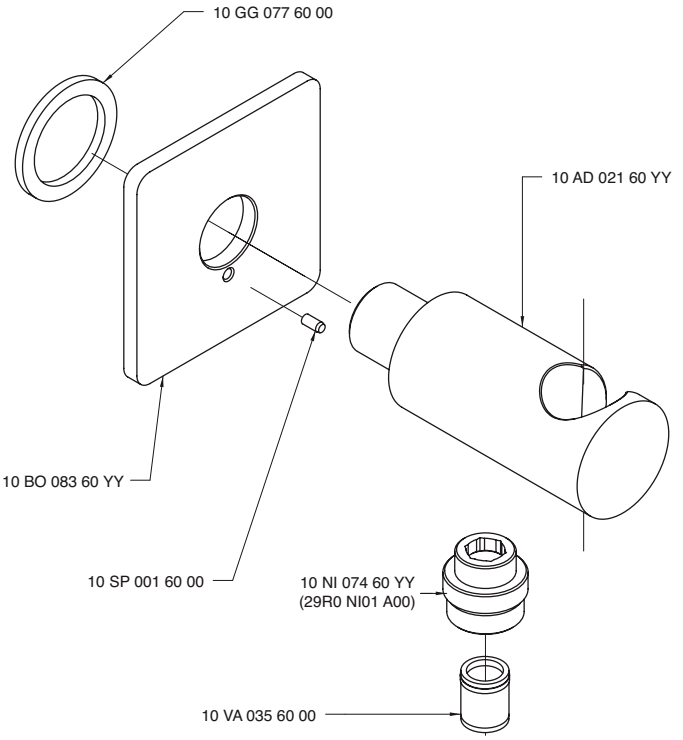

3100 0502 A01

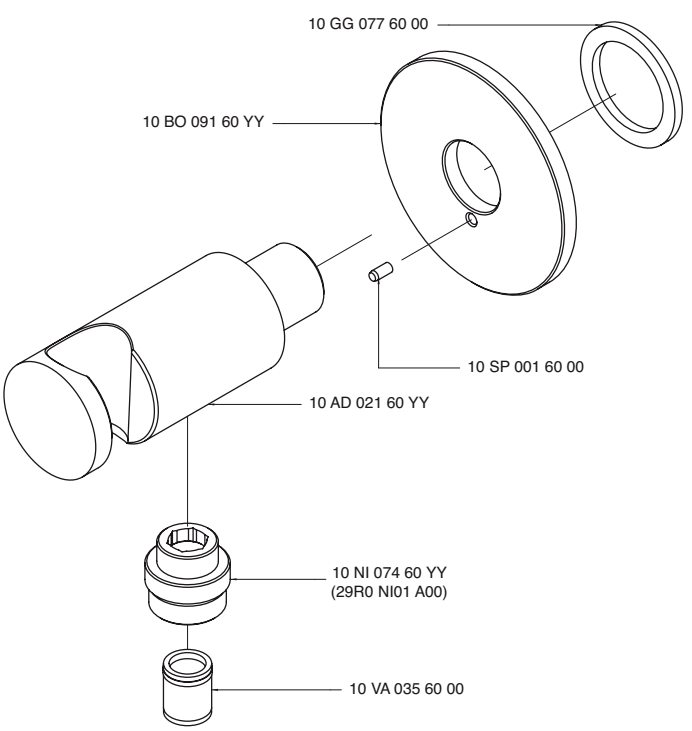

3100 0701 A00

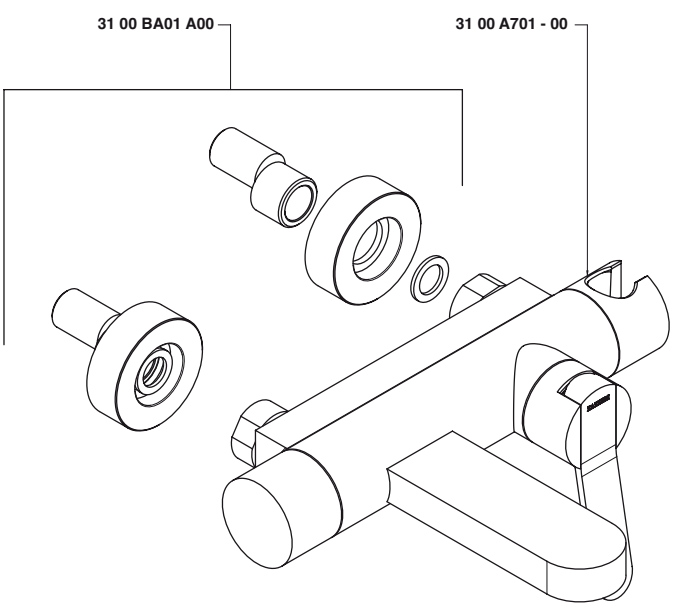

3100 C300 A00

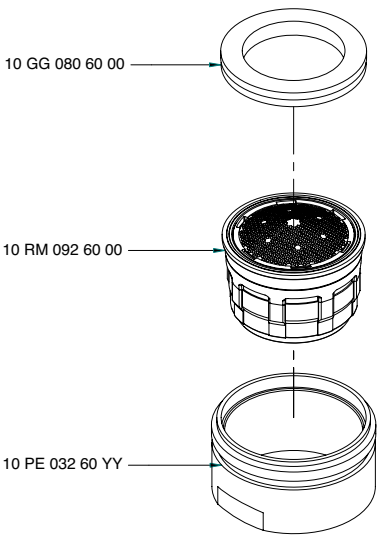

3100 A100 - 00

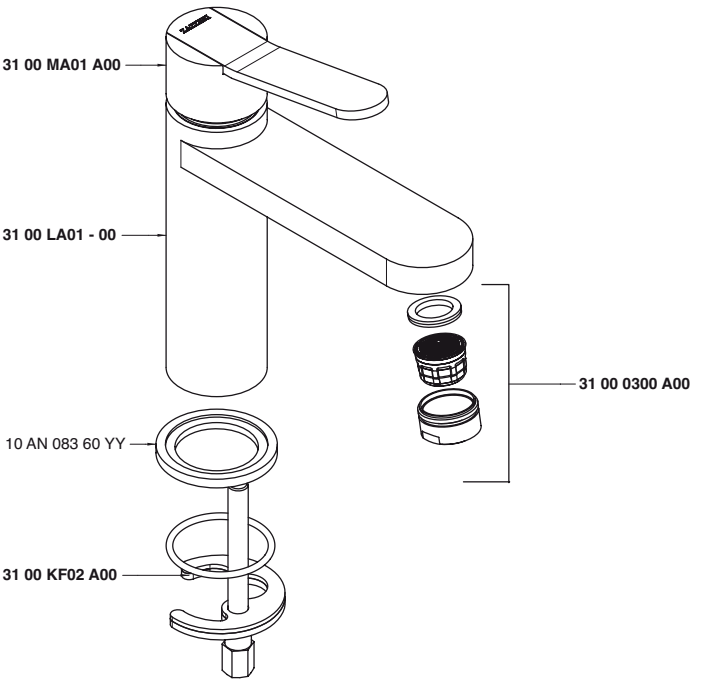

3100 A401 A00

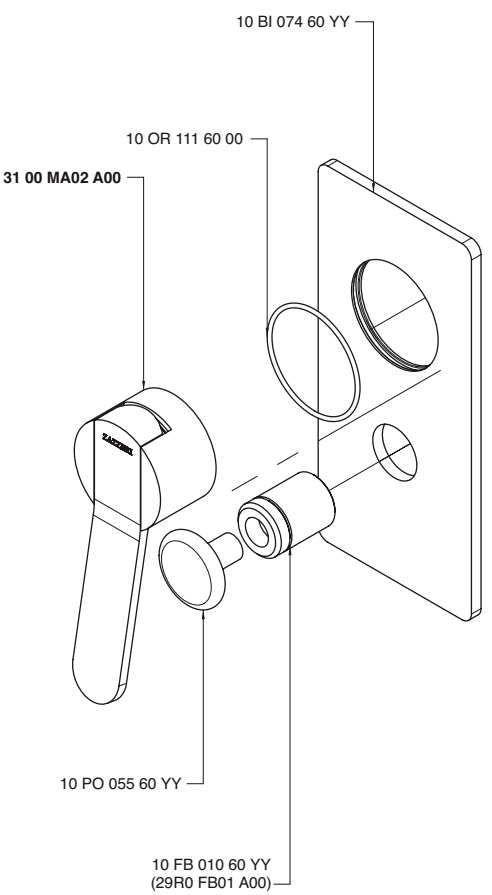

3100 A402 A00

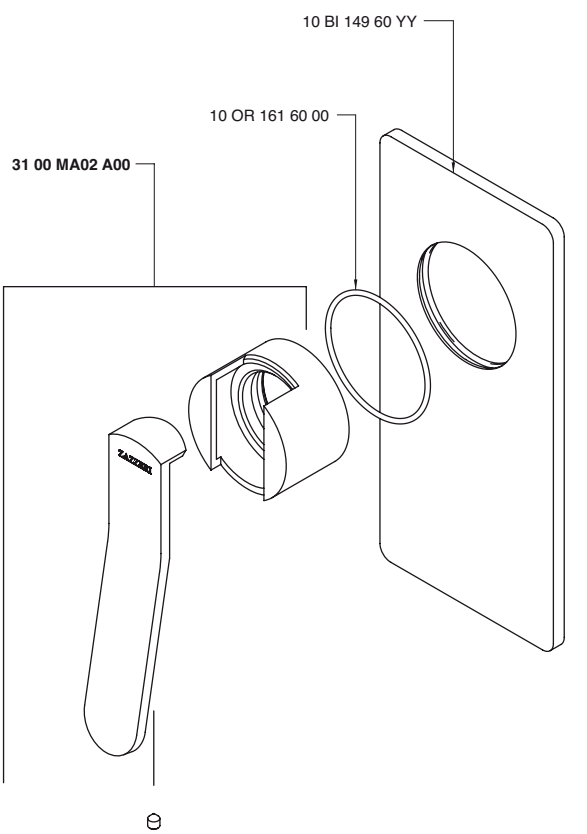

3100 A701 - 00

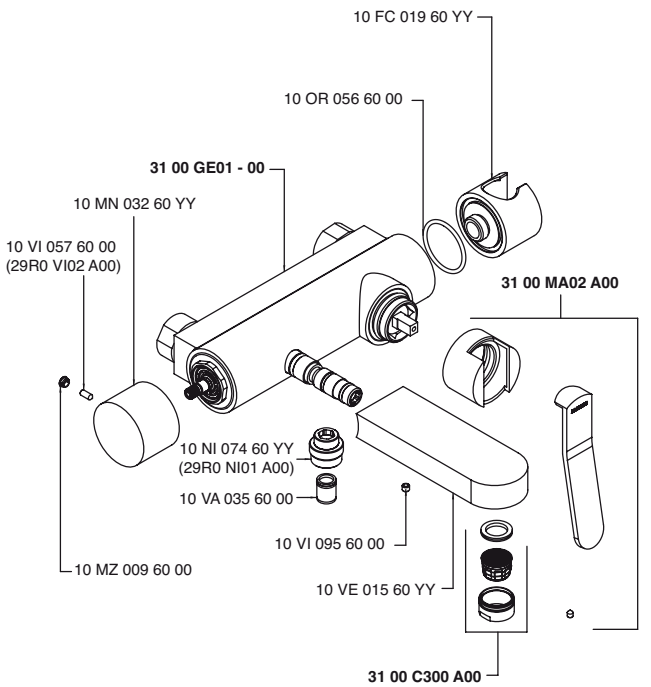

3100 BA01 A00

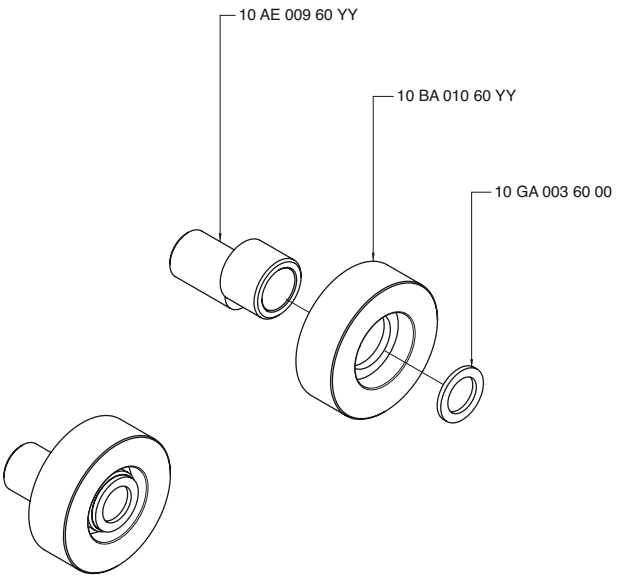

3100 BD01 - 00

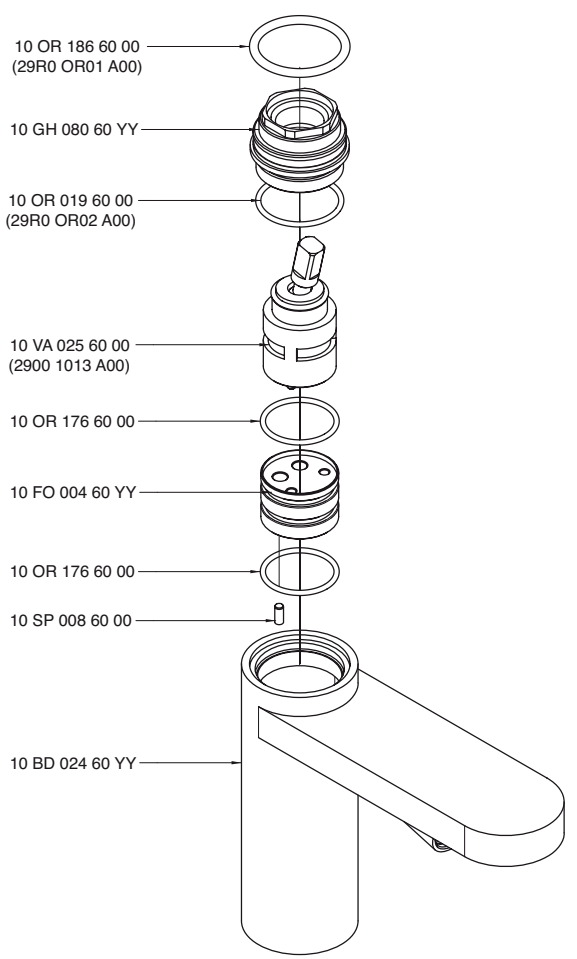

3100 BR01 A00

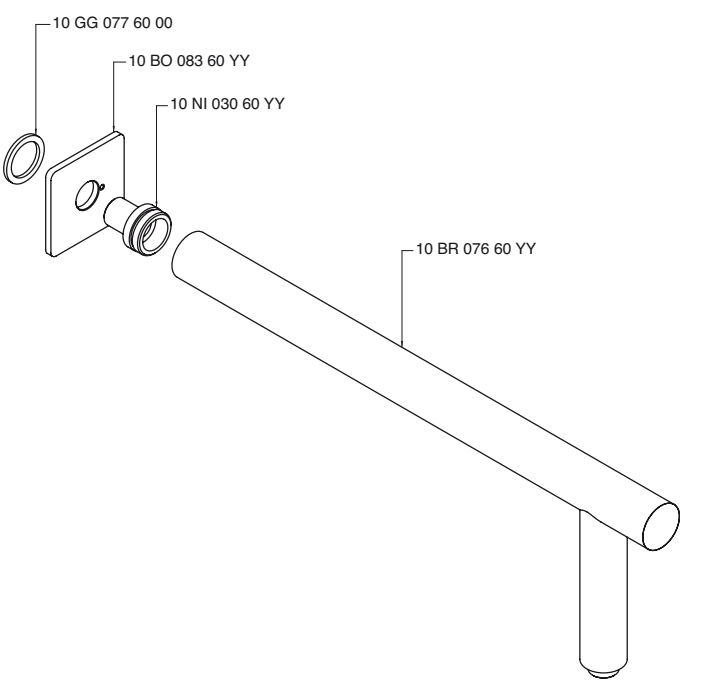

3100 GE01 - 00

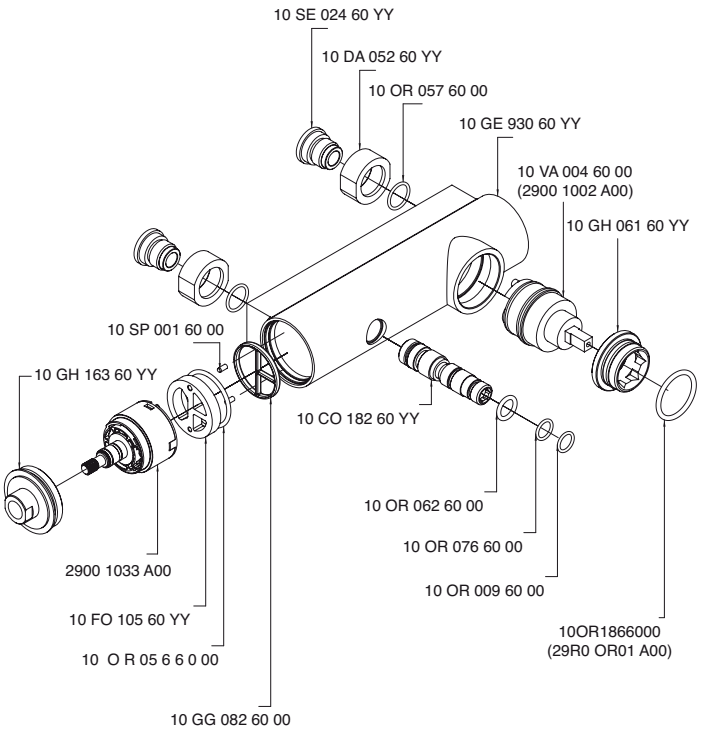

3100 KF02 A00

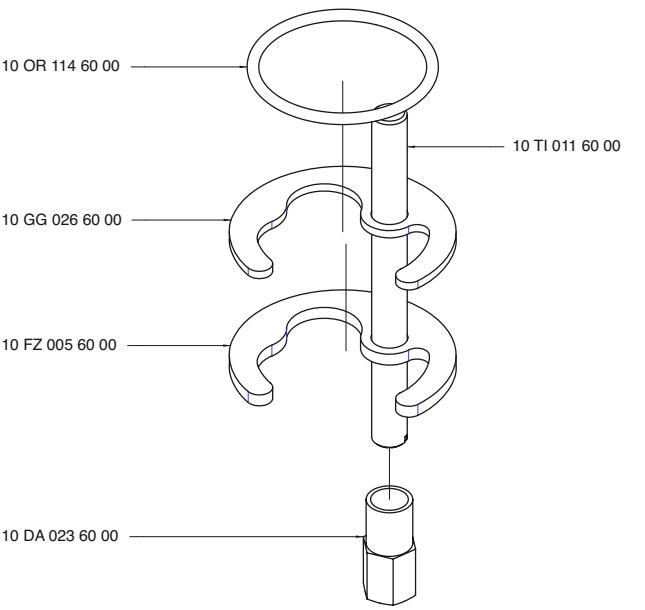

3100 LA01 - 00

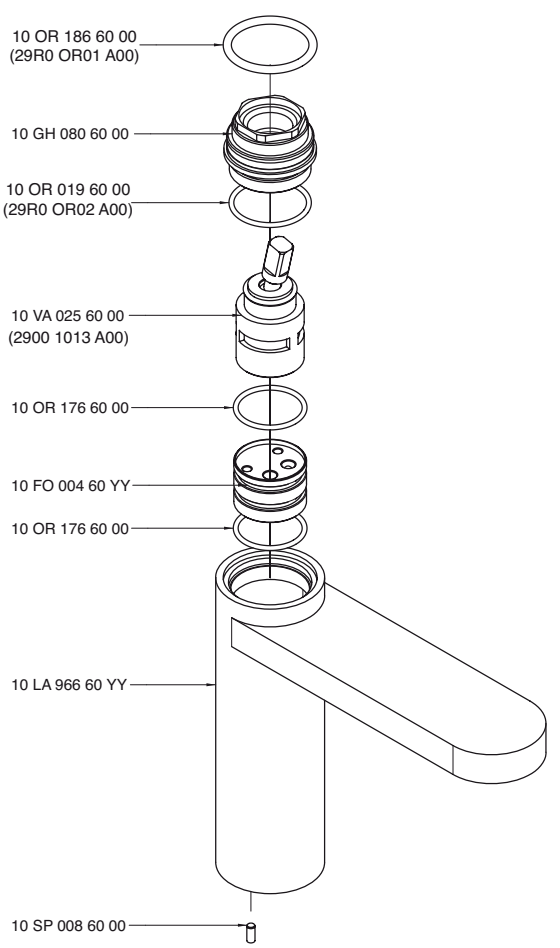

3100 LA02 - 00

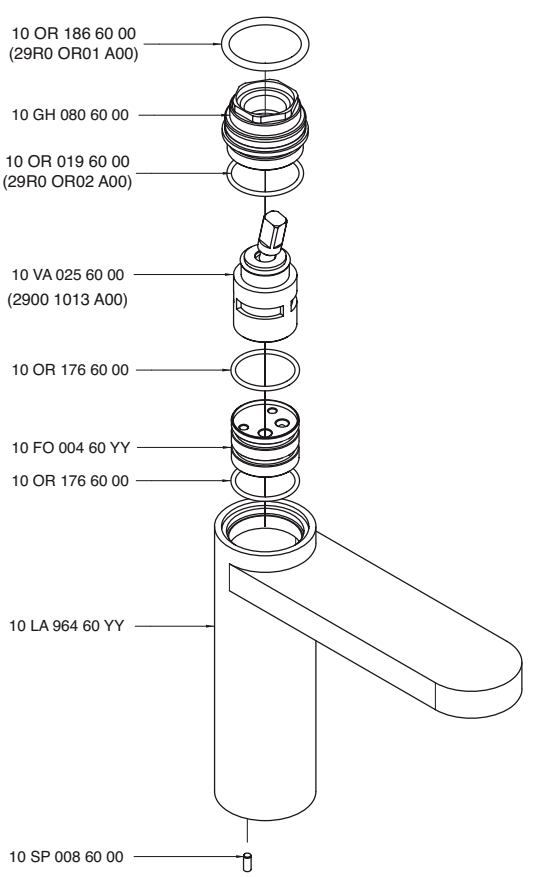

3100 MA01 A00

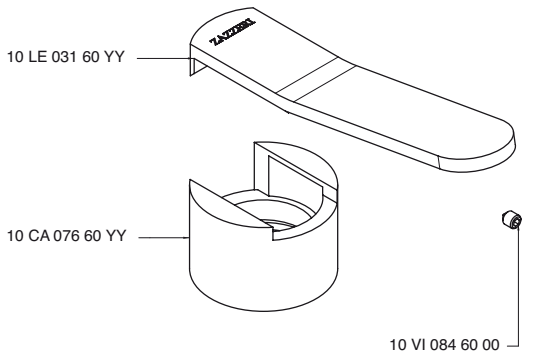

3100 MA02 A00

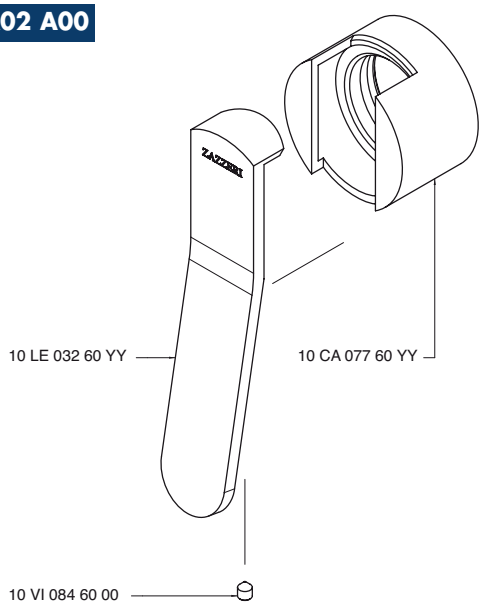

3100 A106 - 00

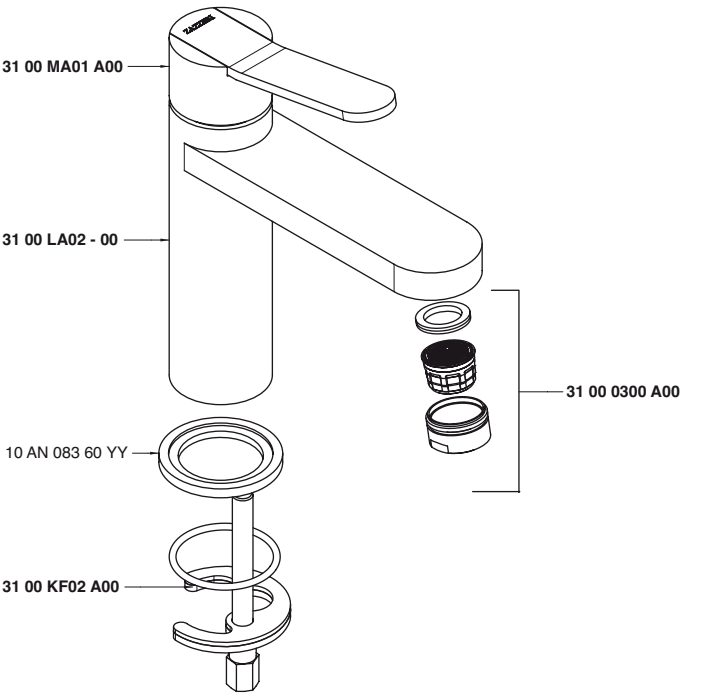

3100 D403 A00

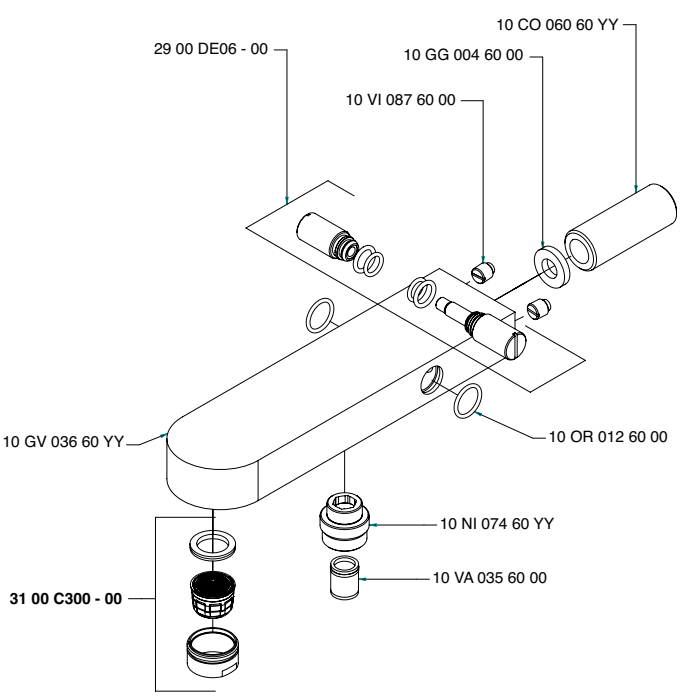

3100 A201 - 00

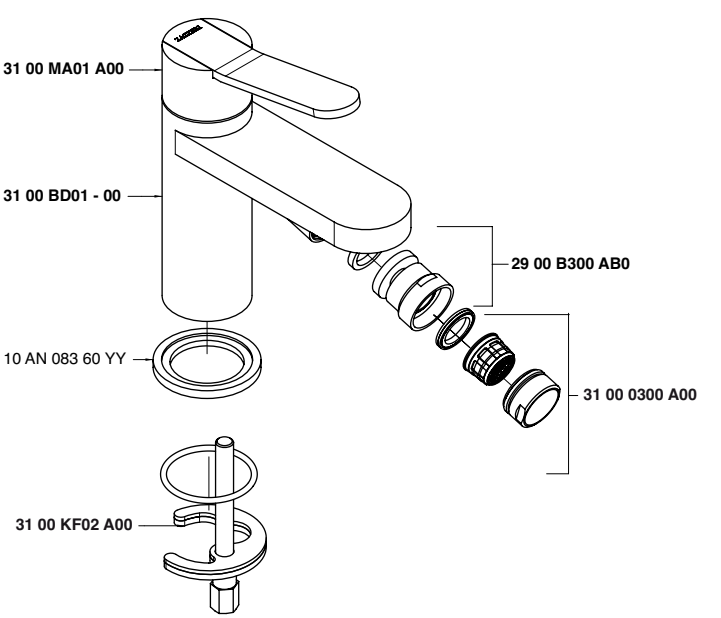

3100 A098 - 00

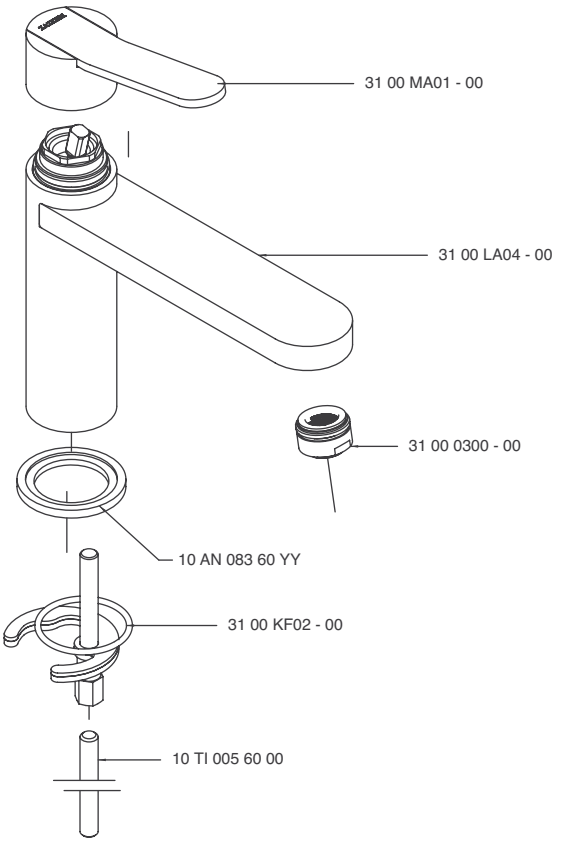

3100 A104 - 00

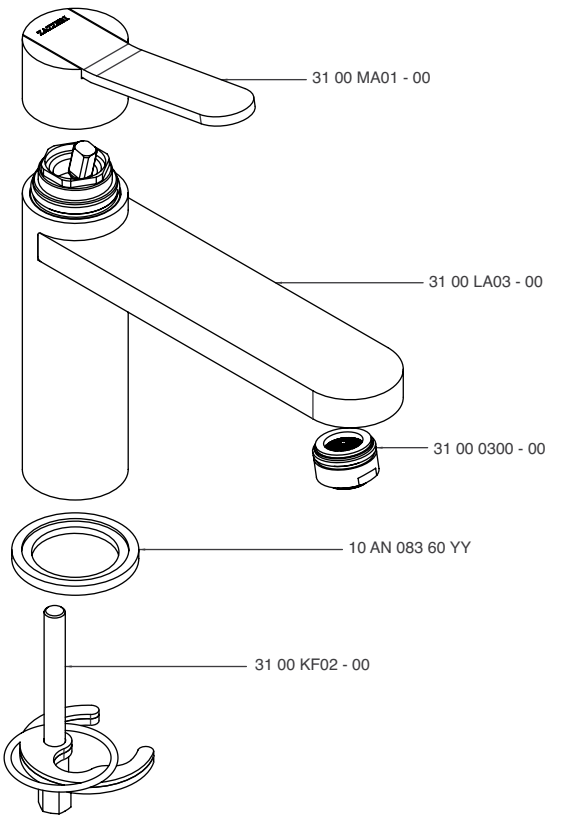

3100 LA04 - 00

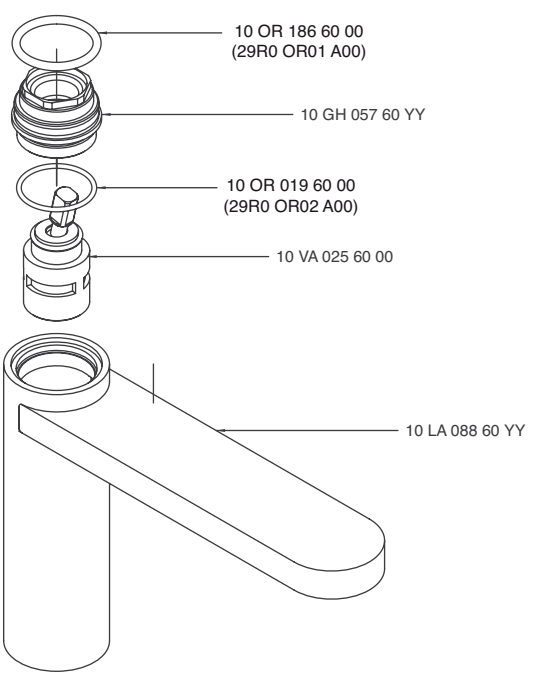

3100 LA03 - 00

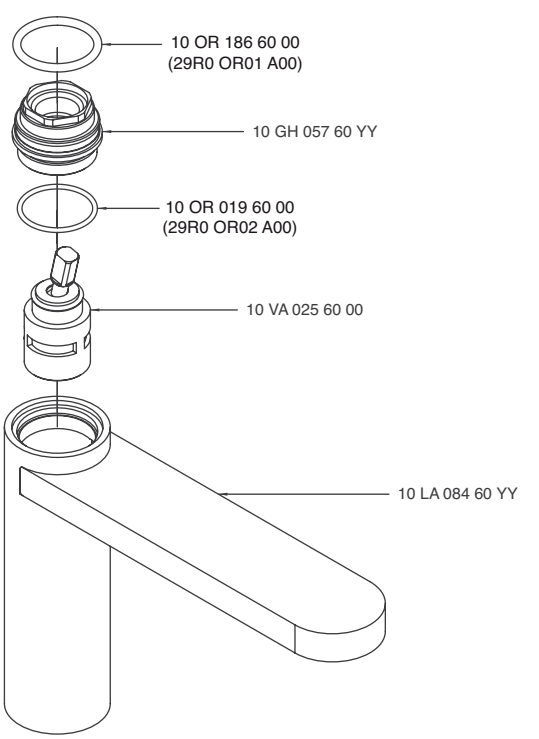

INDEX - 35

Cod.

3500 0403 A00
3500 0403 A01
3500 0403 AL0
3500 0403 AL1
3500 0414 A00
3500 0701 A00
3500 1097 A00
3500 1097 A01
3500 1098 A00
3500 1099 A00
3500 1099 A01
3500 1100 A00
3500 1100 A01
3500 1110 A00
3500 1110 A01
3500 1201 A00
3500 1400 A00
3500 1401 A00
3500 1402 A00
3500 1403 A00
3500 A097 - 00
3500 A097 - 01
3500 A098 - 00
3500 A099 - 00
3500 A099 - 01
3500 A100 - 00
3500 A100 - 01
3500 A110 - 00
3500 A110 - 01
3500 A113 A00
3500 A113 A01
3500 A113 AA0
3500 A113 AA1
3500 A113 AAL
3500 A113 AL0
3500 A114 A01
3500 A114 AA1
3500 A133 A00
3500 A133 A01
3500 A133 AA0
3500 A133 AA1
3500 A133 AAL
3500 A133 AL0
3500 A134 A01
3500 A134 AA1
3500 A201 - 00
3500 A401 A00
3500 A402 A00
3500 A414 A00
3500 Q417 A00
3500 A414 A00
3500 A608 - 00
3500 A701 - 00
3500 AE01 A00
3500 B113 A00
3500 A113 A00

Cod.

3500 B113 A00
3500 A113 A01
3500 B113 A01
3500 A113 AL0
3500 B113 A00
3500 A114 A01
3500 B113 A00
3500 A113 AA0
3500 B113 A00
3500 A113 AA1
3500 B113 A00
3500 A113 AAL
3500 B113 A00
3500 A114 AA1
3500 B113 A00
3500 i401 AA0
3500 B113 A00
3500 B133 A00
3500 A133 A00
3500 B133 A00
3500 A133 A01
3500 B133 A00
3500 A133 AA0
3500 B133 A00
3500 A133 AA1
3500 B133 A00
3500 A133 AL0
3500 B133 A00
3500 A134 A01
3500 B133 A00
3500 A133 AAL
3500 B133 A00
3500 A134 AA1
3500 B133 A00
3500 B300 A00
3500 B401 A00
3500 A401 A00
3500 B401 A00
3500 B402 A00
3500 A402 A00
3500 B402 A00
3500 B608 - 00
3500 BD01 - 00
3500 BR01 A00
3500 BR01 AL0
3500 D403 A00
3500 GE01 - 00
3500 i401 AA0
3500 K300 A00
3500 LA01 - 00
3500 LA01 - 01
3500 LA02 - 00
3500 LA02 - 01
3500 LA03 - 00
3500 LA04 - 00
3500 LA04 - 01

3500 LA05 - 00
3500 LA05 - 01
3500 M405 A00
3500 MA01 A00
3500 MA02 A00
3500 N498 A00
3500 P403 A00
3500 Q414 A00
3500 S501 - 00
3500 SC01 A00
3500 SO01 A00
3500 T401 AA0
3500 T402 AA0
3500 T608 AB0
3500 SO01 A00

Rem - 35

2 getti M 18 x 1

3500 1100 A00

1 getto M 24 x 1

3500 1100 A01

Miscelatore lavabo senza scarico 180 x 200 mm

Single lever washbasin mixer without plug
Waschtisch-Einhandbatterie ohne Ablauf
Monomando lavabo sin desagüe
Mitigeur lavabo sans bonde vidange

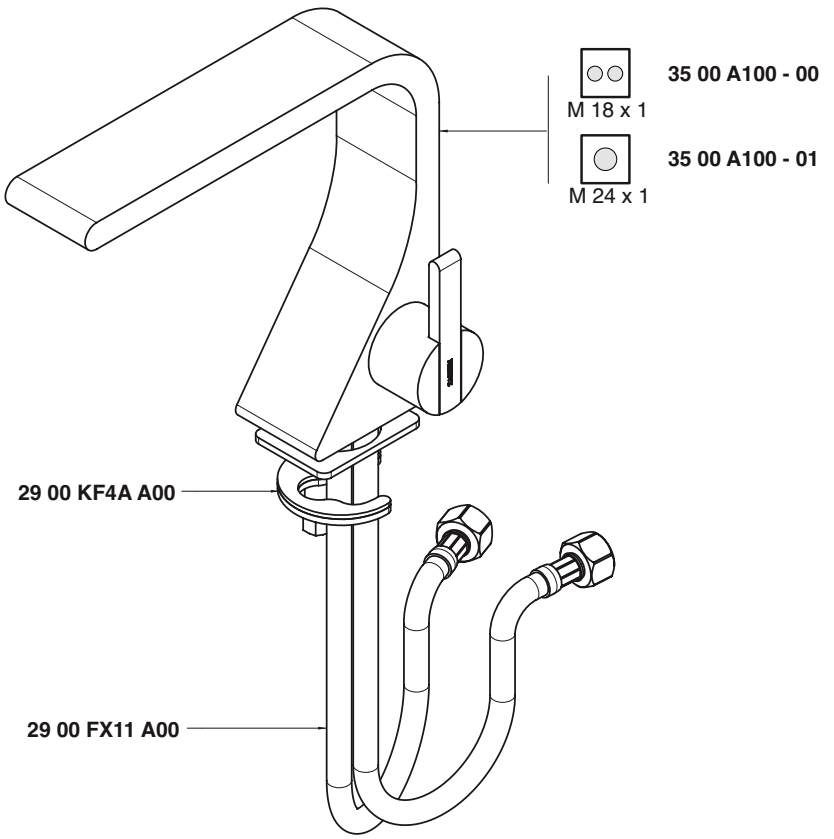

Condizioni di prova - Test conditions

Acqua calda - Hot water: **60±2 °C**
Acqua fredda - Cold water: **20±2 °C**
Classe areatore - Aerator class: **V**

P [bar]	Q l/min
0,1	
0,2	
0,5	4,3
1,0	6,4
1,5	7,9
2,0	9,3
2,5	10,4
3,0	11,4
3,5	12,4
4,0	13,3
4,5	14,1
5,0	14,9

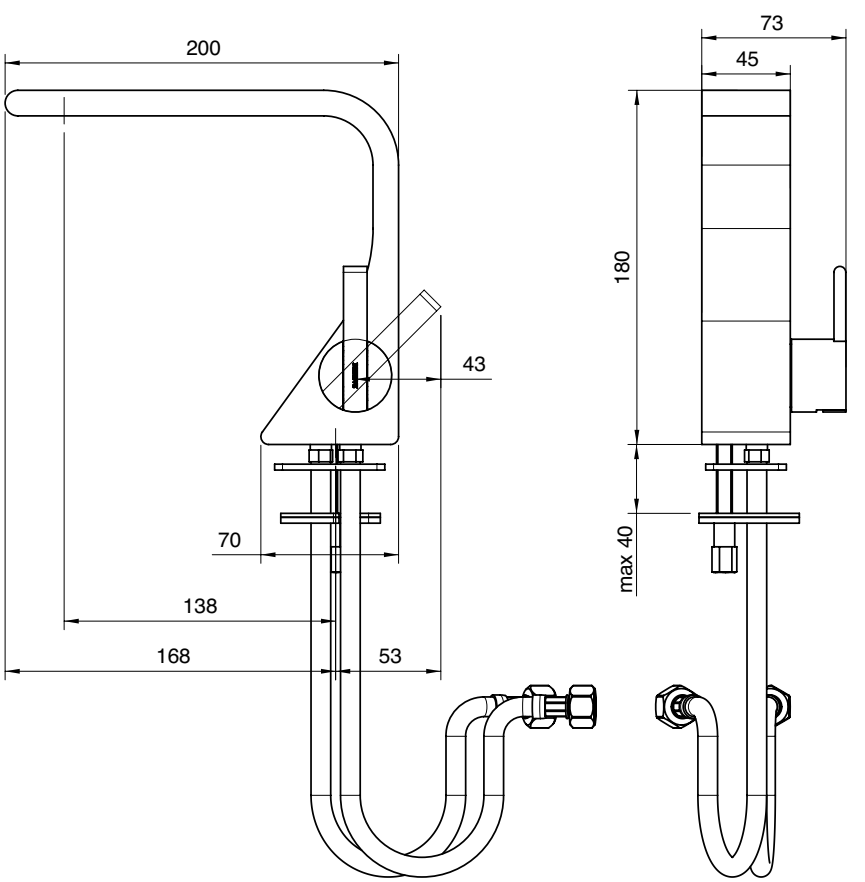

2 getti M 18 x 1

3500 1099 A00

1getto M 24 x 1

3500 1099 A01

Miscelatore lavabo alto senza scarico 330 x 260 mm

Single lever washbasin mixer without plug
Waschtisch-Einhandbatterie ohne Ablauf
Monomando lavabo sin desagüe
Mitigeur lavabo sans bonde vidange

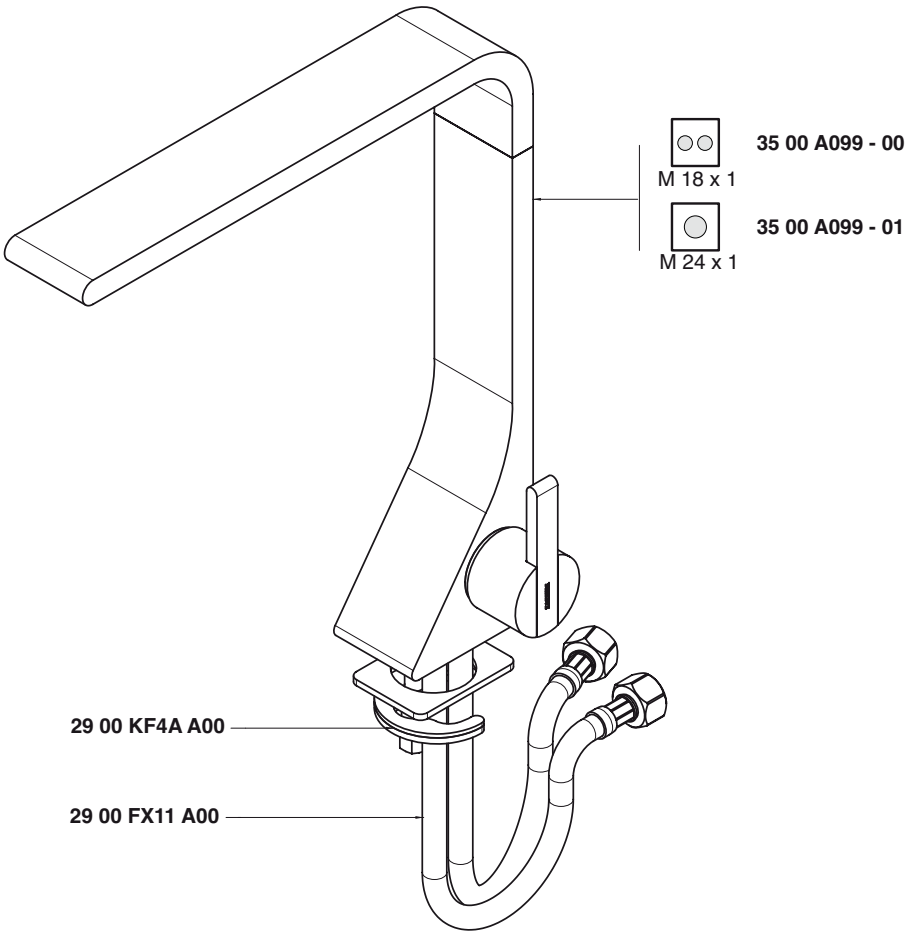

Condizioni di prova - Test conditions

Acqua calda - Hot water:	**60±2 °C**
Acqua fredda - Cold water:	**20±2 °C**
Classe areatore - Aerator class:	**V**

P [bar]	Q l/min
0,1	
0,2	
0,5	4,3
1,0	6,4
1,5	7,9
2,0	9,3
2,5	10,4
3,0	11,4
3,5	12,4
4,0	13,3
4,5	14,1
5,0	14,9

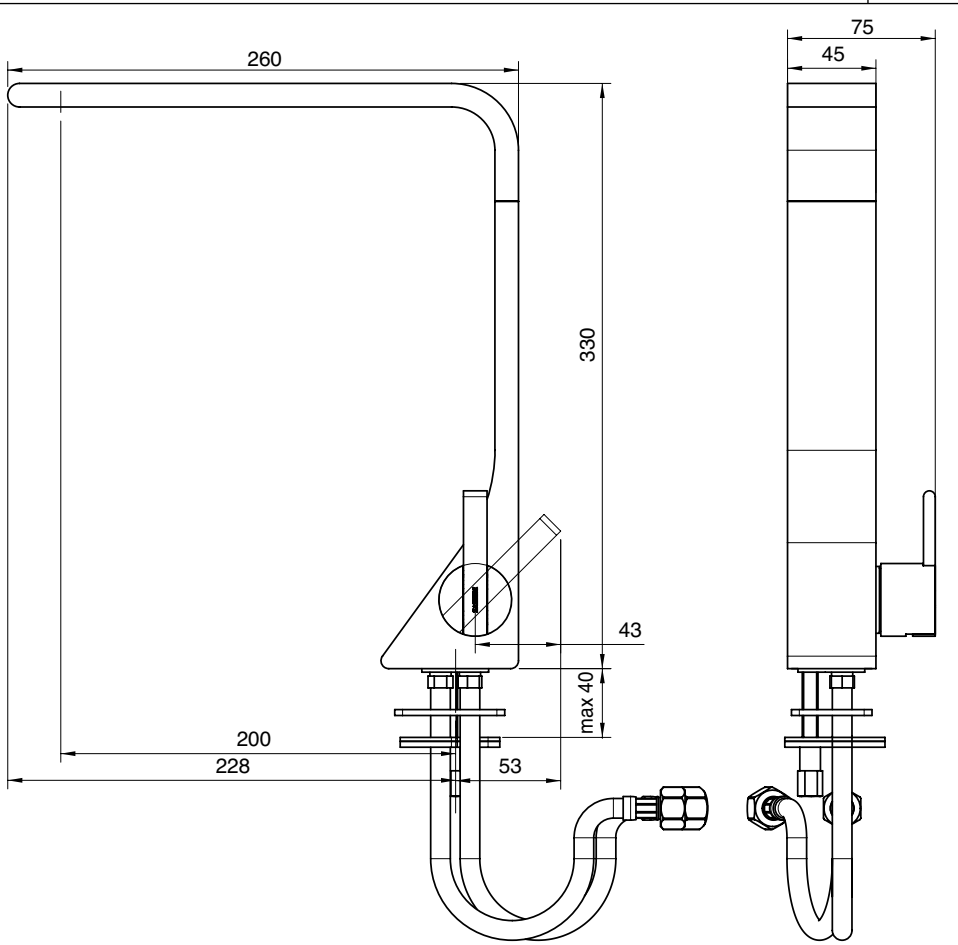

2 getti M 18 x 1

3500 1098 A00

Miscelatore lavabo senza scarico 200 x 220 mm

Single lever washbasin mixer without plug
Waschtisch-Einhandbatterie ohne Ablauf
Monomando lavabo sin desagüe
Mitigeur lavabo sans bonde vidange

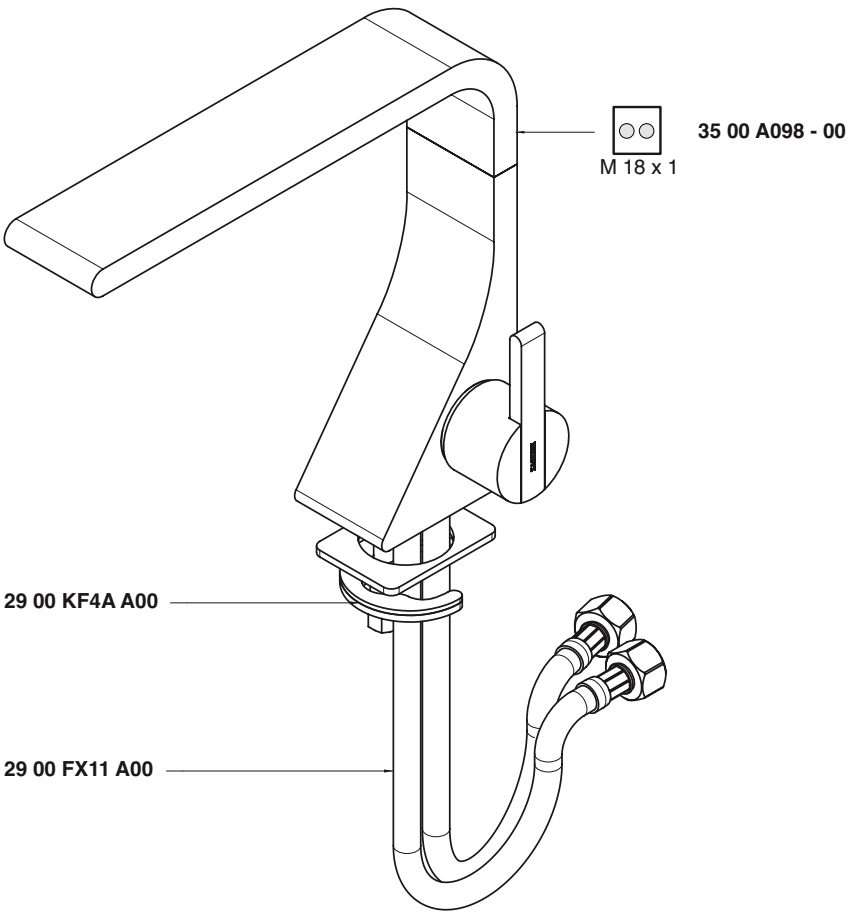

Condizioni di prova - Test conditions

Acqua calda - Hot water:	**60±2 °C**
Acqua fredda - Cold water:	**20±2 °C**
Classe areatore - Aerator class:	**V**

P [bar]	Q l/min
0,1	
0,2	
0,5	4,3
1,0	6,4
1,5	7,9
2,0	9,3
2,5	10,4
3,0	11,4
3,5	12,4
4,0	13,3
4,5	14,1
5,0	14,9

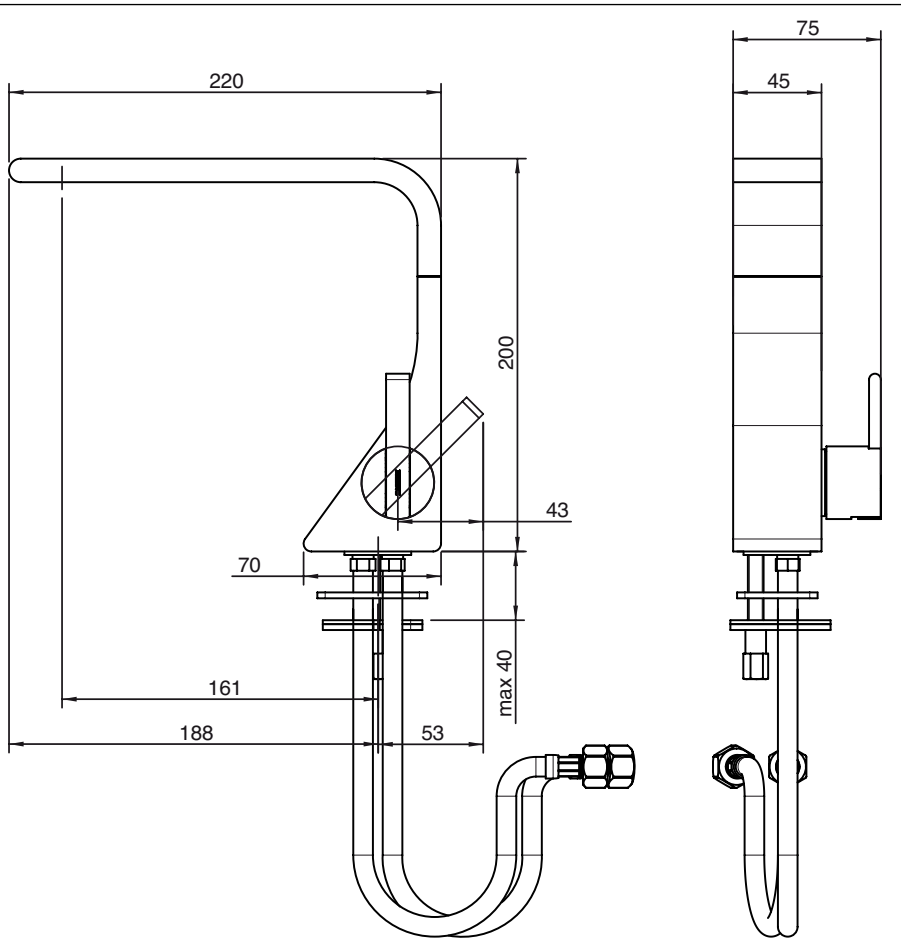

2 getti M 18 x 1

3500 1097 A00

1getto M 24 x 1

3500 1097 A01

Miscelatore lavabo senza scarico 200 x 180 mm

Single lever washbasin mixer without plug
Waschtisch-Einhandbatterie ohne Ablauf
Monomando lavabo sin desagüe
Mitigeur lavabo sans bonde vidange

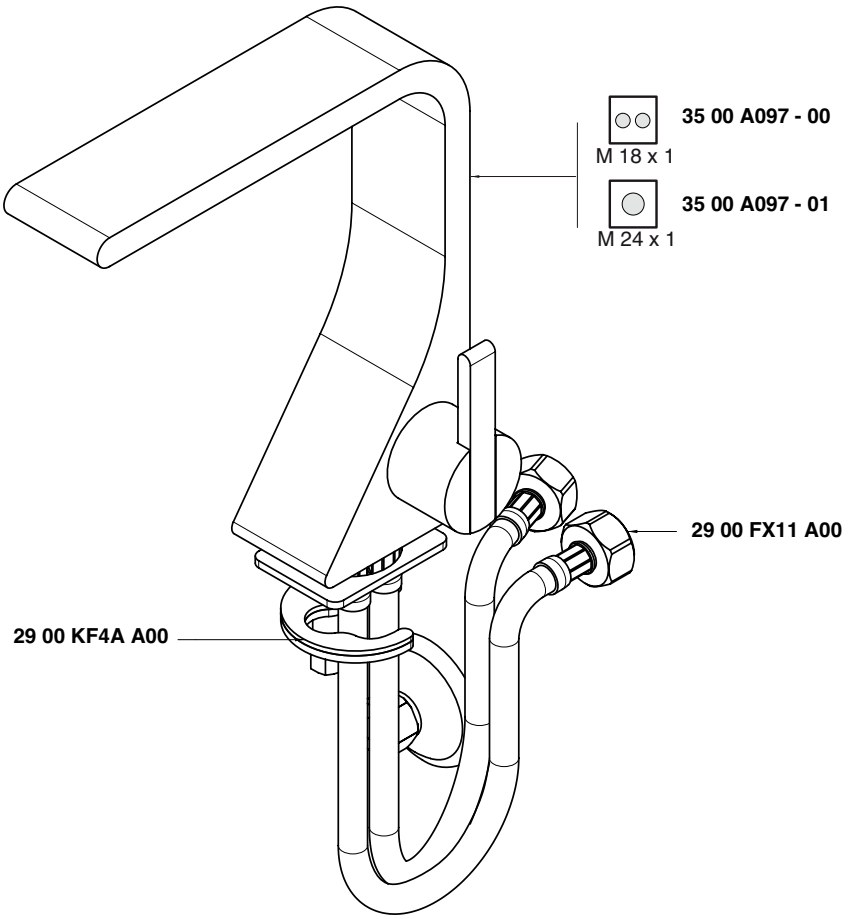

Condizioni di prova - Test conditions

Acqua calda - Hot water:	**60±2 °C**
Acqua fredda - Cold water:	**20±2 °C**
Classe areatore - Aerator class:	**V**

P [bar]	Q l/min
0,1	
0,2	
0,5	4,3
1,0	6,4
1,5	7,9
2,0	9,3
2,5	10,4
3,0	11,4
3,5	12,4
4,0	13,3
4,5	14,1
5,0	14,9

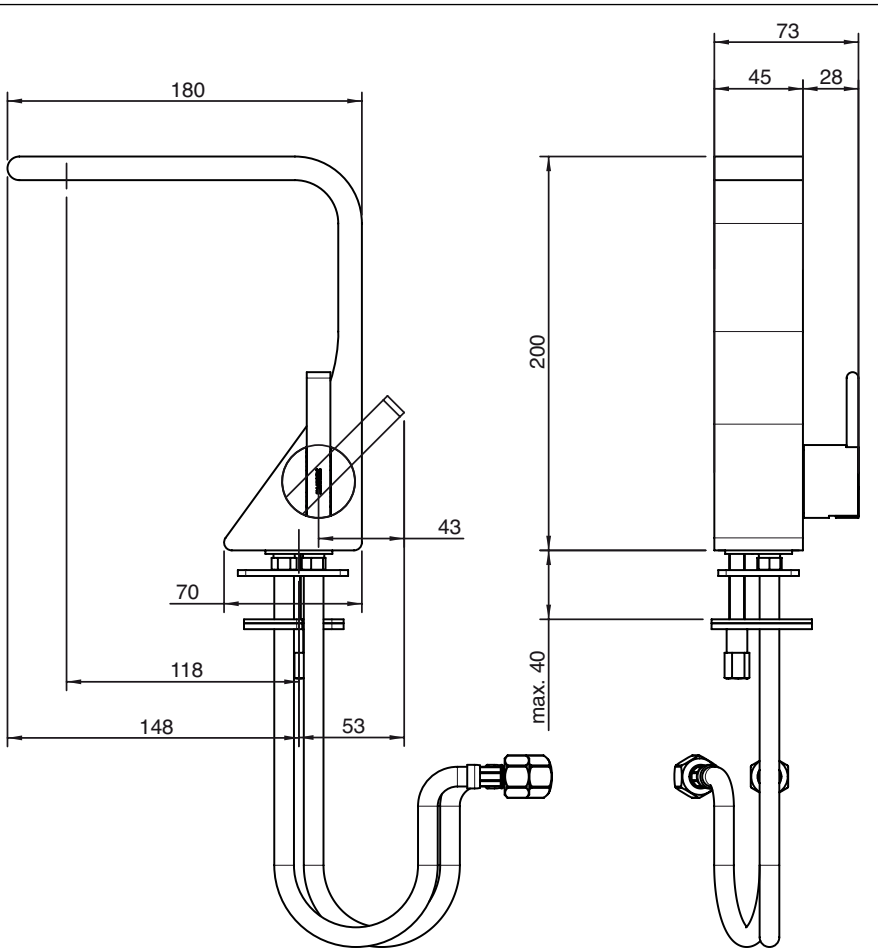

2 getti M 18 x 1

3500 1110 A00

1 getto M 24 x 1

3500 1110 A01

Miscelatore lavabo basso senza scarico 150 x 180 mm

Single lever washbasin mixer without plug
Waschtisch-Einhandbatterie ohne Ablauf
Monomando lavabo sin desagüe
Mitigeur lavabo sans bonde vidange

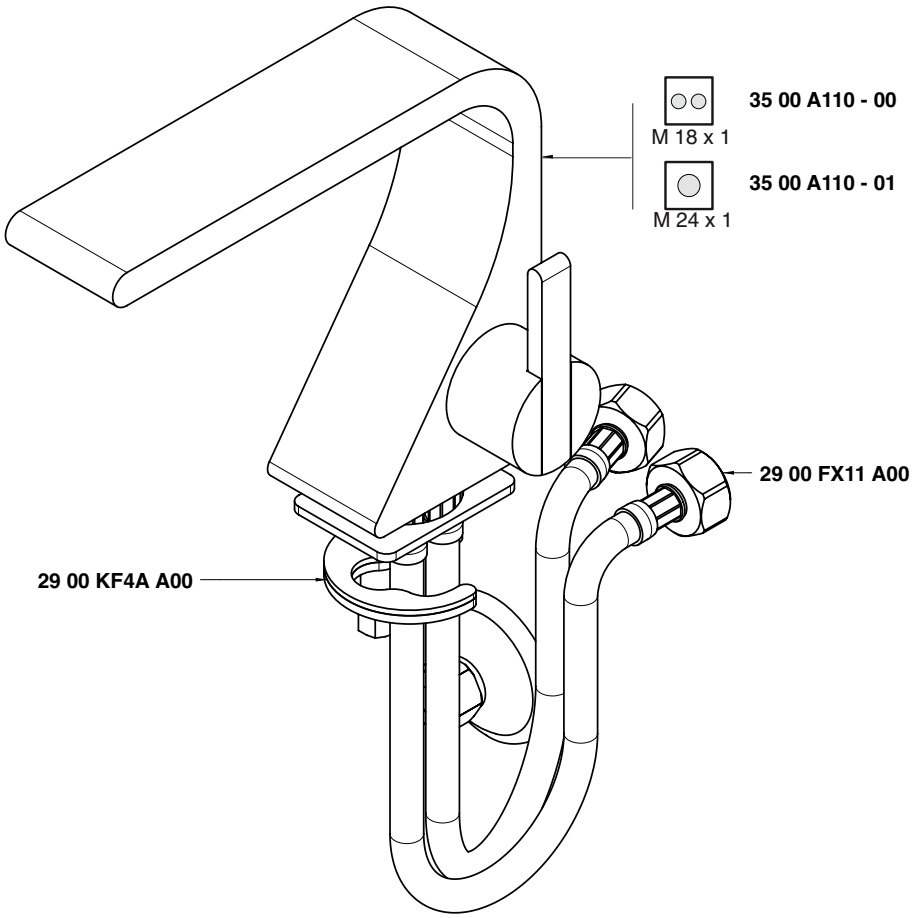

Condizioni di prova - Test conditions

Acqua calda - Hot water: **60±2 °C**
Acqua fredda - Cold water: **20±2 °C**
Classe areatore - Aerator class: **V**

P [bar]	Q l/min
0,1	
0,2	
0,5	4,3
1,0	6,4
1,5	7,9
2,0	9,3
2,5	10,4
3,0	11,4
3,5	12,4
4,0	13,3
4,5	14,1
5,0	14,9

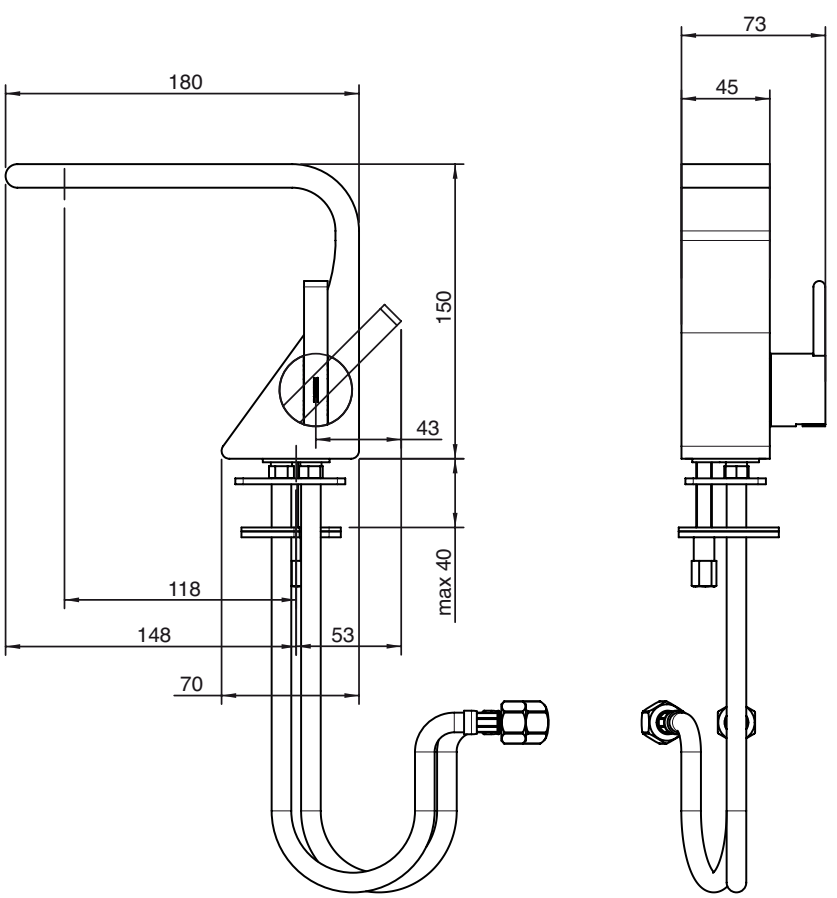

A 3500 B113 A00
+
2 getti M 18 x 1
B 3500 A113 A00
1 getto M 24 x 1
B 3500 A113 A01

Batteria lavabo da incasso con piastra - completa

Built-in washbasin set with plate - complete
UP-montiert Wand-Waschtischbatterie mit Platte - komplett
Bateria lavabo de empotrar con placa - completo
Mitigeur lavabo à encastrer avec plaque - complet

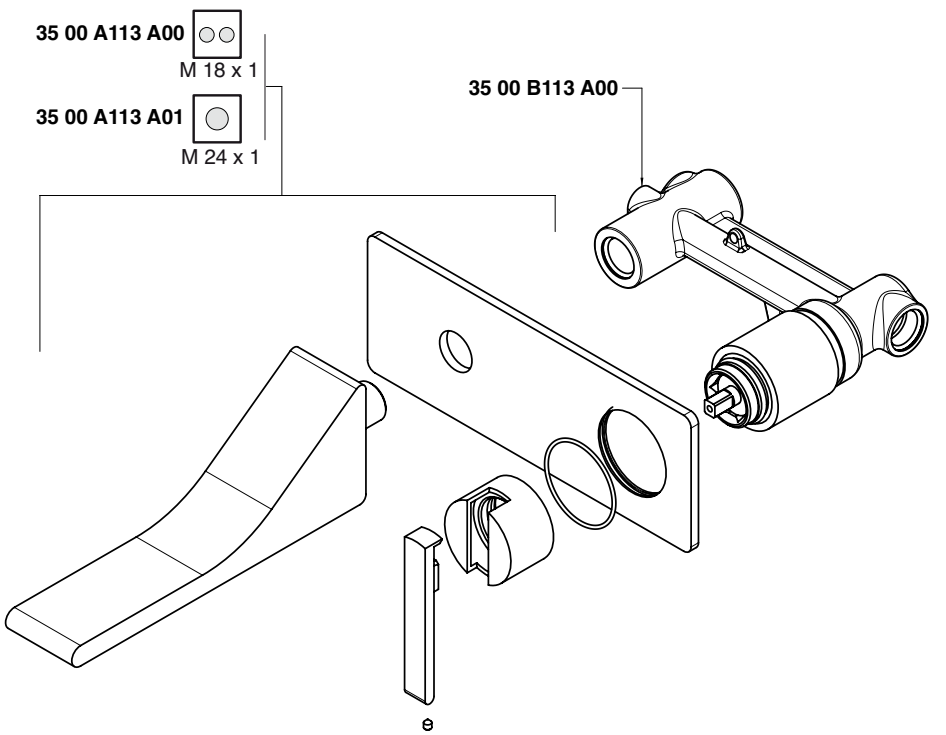

Condizioni di prova - Test conditions

Acqua calda - Hot water:	**60±2 °C**
Acqua fredda - Cold water:	**20±2 °C**
Classe areatore - Aerator class:	**V**

P [bar]	Q l/min
0,1	
0,2	
0,5	8,5
1,0	12,0
1,5	14,6
2,0	16,9
2,5	18,9
3,0	20,7
3,5	22,3
4,0	23,9
4,5	25,3
5,0	26,7

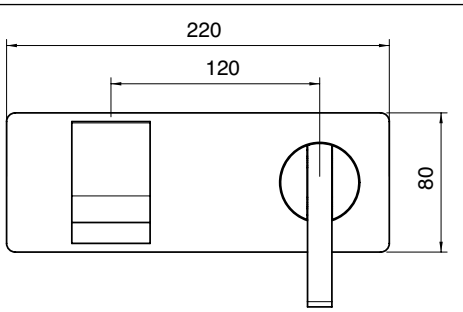

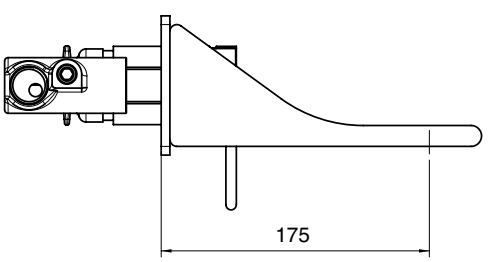

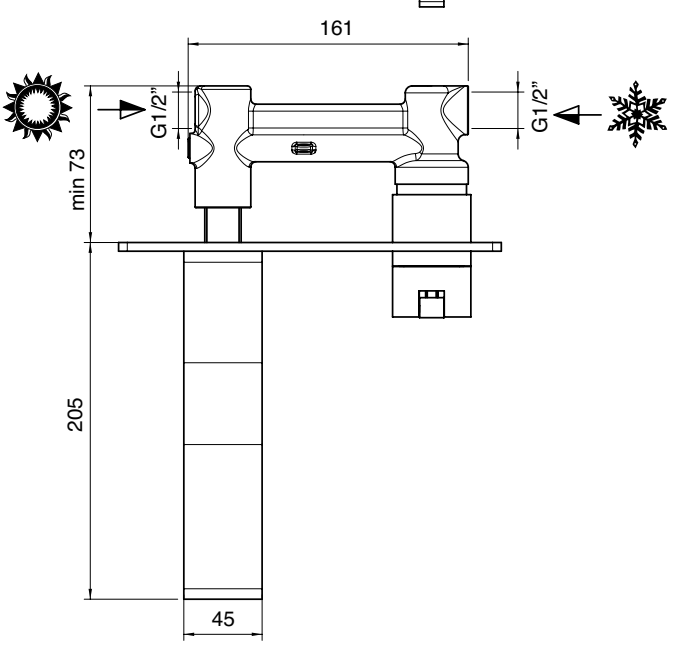

A 3500 B113 A00
+
2 getti M 18 x 1
B 3500 A113 AL0
1 getto M 24 x 1
B 3500 A114 A01

Batteria lavabo da incasso prolungato con piastra, getto 250 mm - completa

Built-in washbasin set with plate - complete
UP-montiert Wand-Waschtischbatterie mit Platte - komplett
Bateria lavabo de empotrar con placa - completo
Mitigeur lavabo à encastrer avec plaque - complet

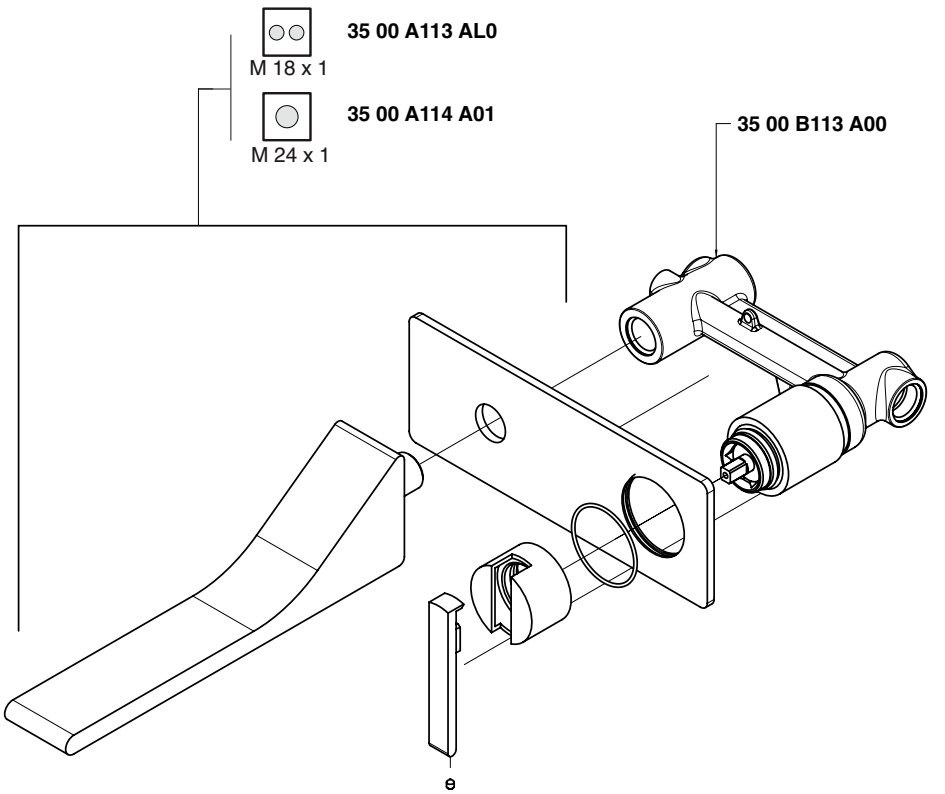

Condizioni di prova - Test conditions

Acqua calda - Hot water:	**60±2 °C**
Acqua fredda - Cold water:	**20±2 °C**
Classe areatore - Aerator class:	**V**

P [bar]	Q l/min
0,1	
0,2	
0,5	8,4
1,0	11,9
1,5	14,5
2,0	16,8
2,5	18,8
3,0	20,6
3,5	22,2
4,0	23,8
4,5	25,2
5,0	26,6

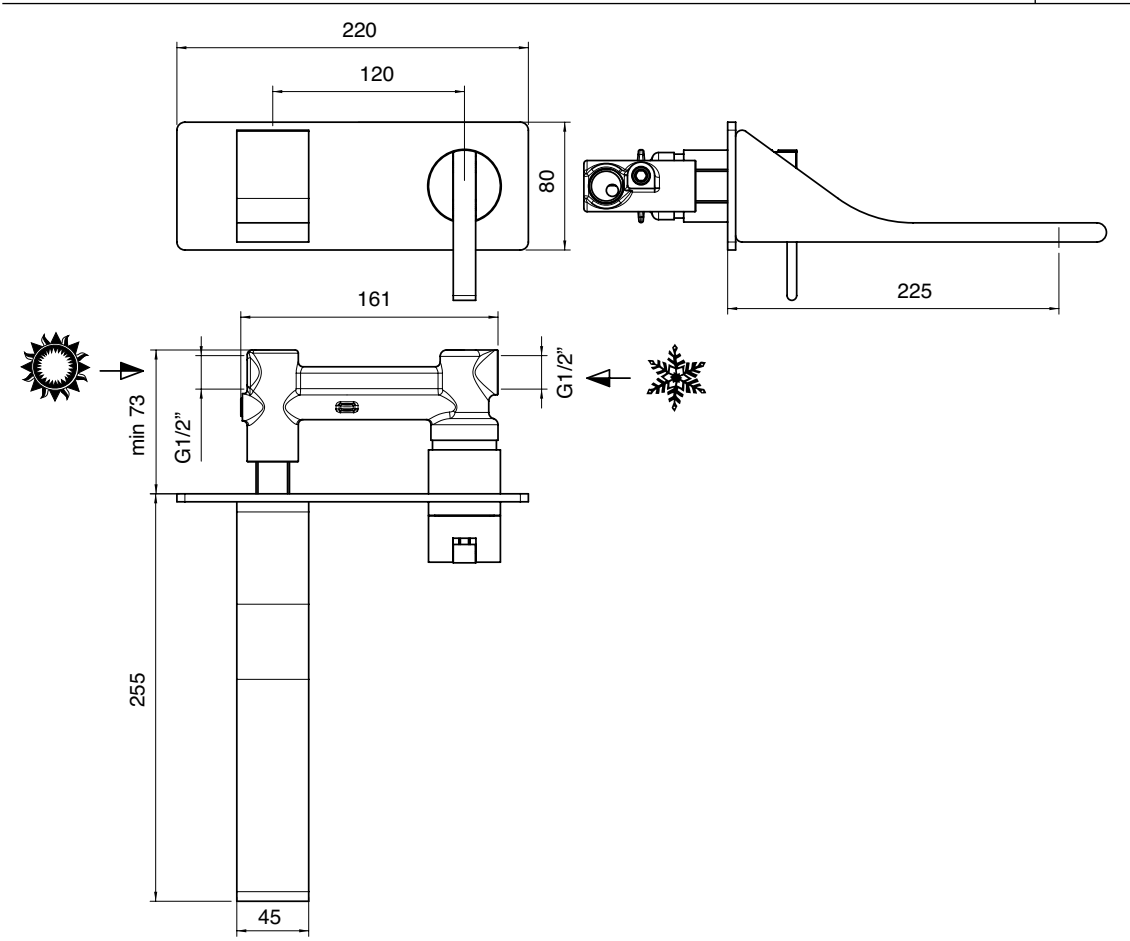

A 3500 B113 A00
+
2 getti M 18 x 1
B 3500 A113 AA0
1 getto M 24 x 1
B 3500 A113 AA1

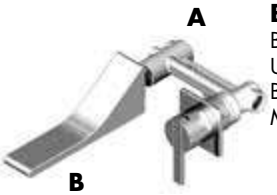

Batteria lavabo da incasso senza piastra getto 200 mm - completa

Built-in washbasin set without plate
UP-montiert Wand-Waschtischbatterie ohne Platte
Bateria lavabo de empotrar sin placa
Mitigeur lavabo à encastrer sans plaque

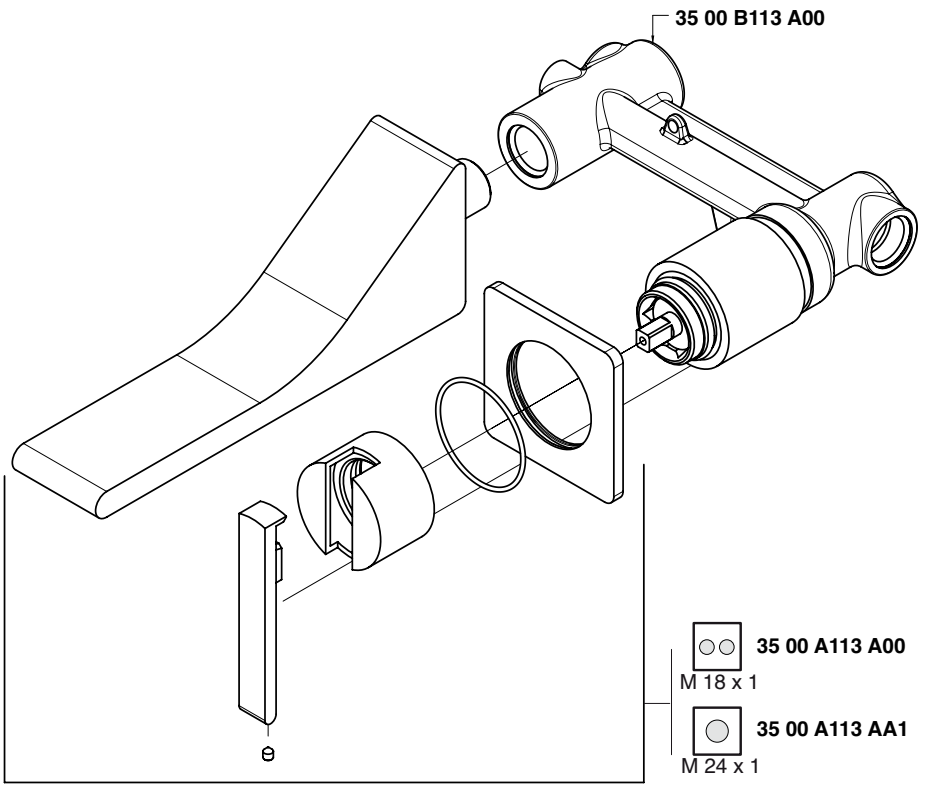

Condizioni di prova - Test conditions

Acqua calda - Hot water:	**60±2 °C**
Acqua fredda - Cold water:	**20±2 °C**
Classe areatore - Aerator class:	**V**

P [bar]	Q l/min
0,1	
0,2	
0,5	8,5
1,0	12,0
1,5	14,6
2,0	16,9
2,5	18,9
3,0	20,7
3,5	22,3
4,0	23,9
4,5	25,3
5,0	26,7

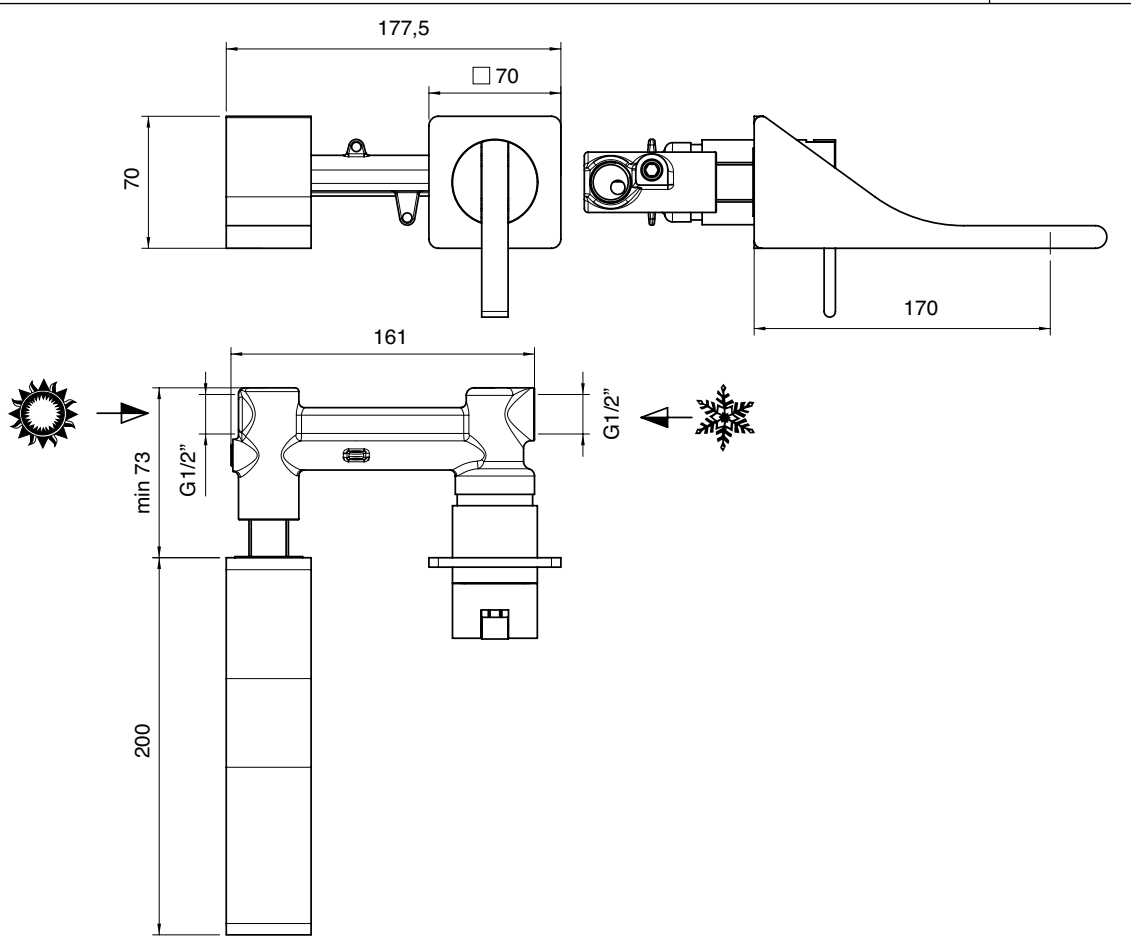

A 3500 B113 A00

+

2 getti M 18 x 1

B 3500 A113 AAL

1 getto M 24 x 1

B 3500 A114 AA1

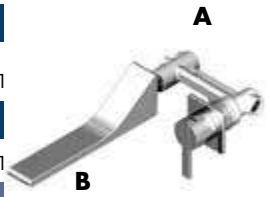

Batteria lavabo da incasso prolungato senza piastra, getto 250 mm - completa

Built-in washbasin set without plate
UP-montiert Wand-Waschtischbatterie ohne Platte
Bateria lavabo de empotrar sin placa
Mitigeur lavabo à encastrer sans plaque

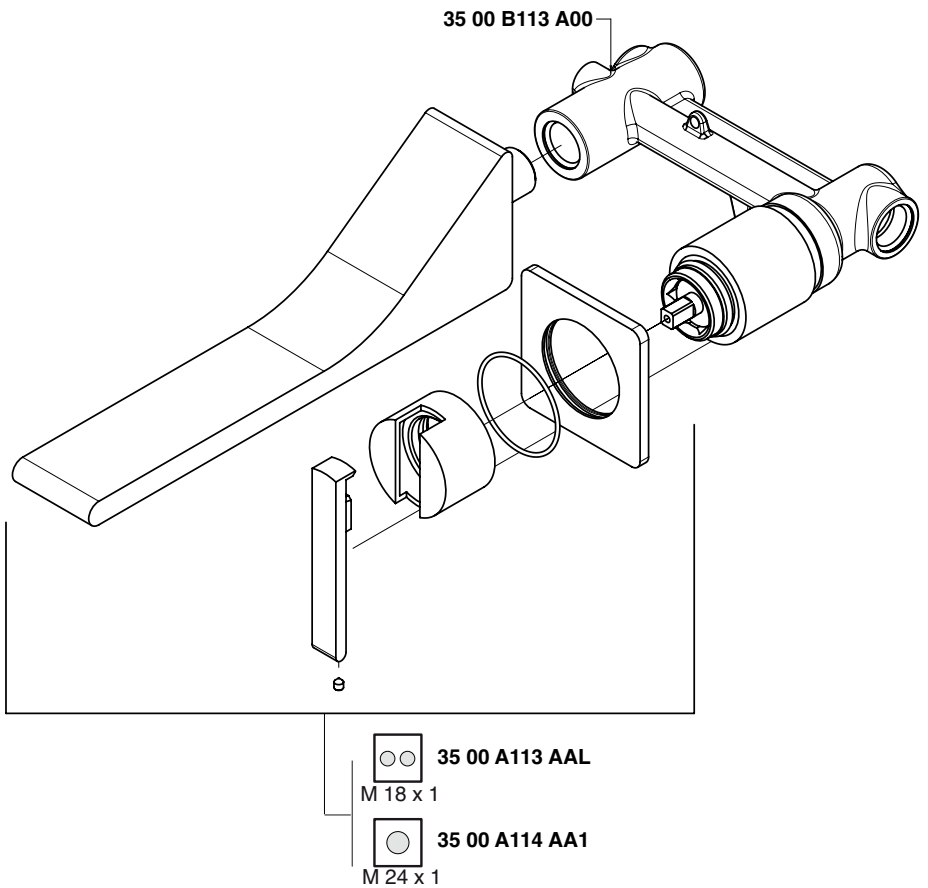

Condizioni di prova - Test conditions

Acqua calda - Hot water: **60±2 °C**
Acqua fredda - Cold water: **20±2 °C**
Classe areatore - Aerator class: **V**

P [bar]	Q l/min
0,1	
0,2	
0,5	8,5
1,0	12,0
1,5	14,6
2,0	16,9
2,5	18,9
3,0	20,7
3,5	22,3
4,0	23,9
4,5	25,3
5,0	26,7

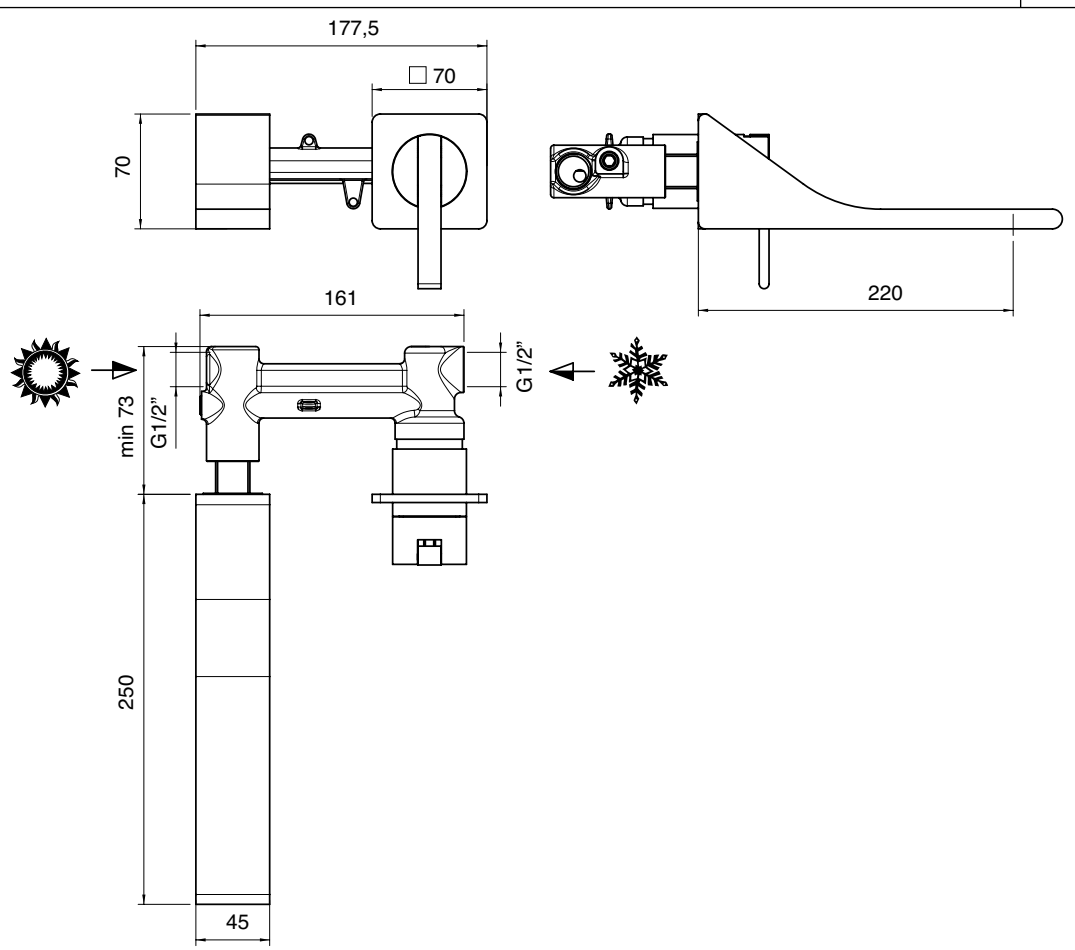

A 3500 B133 A00
+
2 getti M 18 x 1
B 3500 A133 A00
1 getto M 24 x 1
B 3500 A133 A01

A

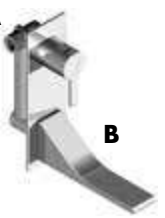

B

Batteria lavabo da incasso verticale con piastra getto 200 mm - completa

Built-in washbasin set with plate - complete
UP-montiert Wand-Waschtischbatterie mit Platte - komplett
Bateria lavabo de empotrar con placa - completo
Mitigeur lavabo à encastrer avec plaque - complet

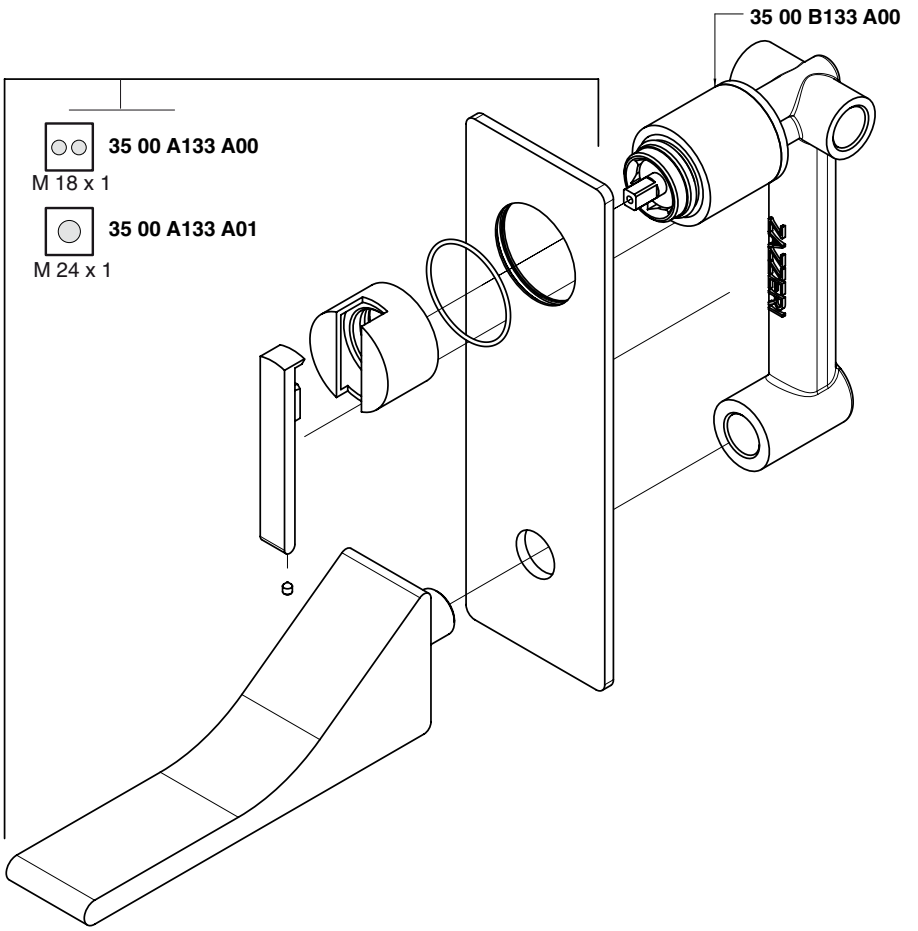

Condizioni di prova - Test conditions

Acqua calda - Hot water:	**60±2 °C**
Acqua fredda - Cold water:	**20±2 °C**
Classe areatore - Aerator class:	**V**

P [bar]	Q l/min
0,1	
0,2	
0,5	8,4
1,0	11,9
1,5	14,5
2,0	16,8
2,5	18,8
3,0	20,6
3,5	22,2
4,0	23,8
4,5	25,2
5,0	26,6

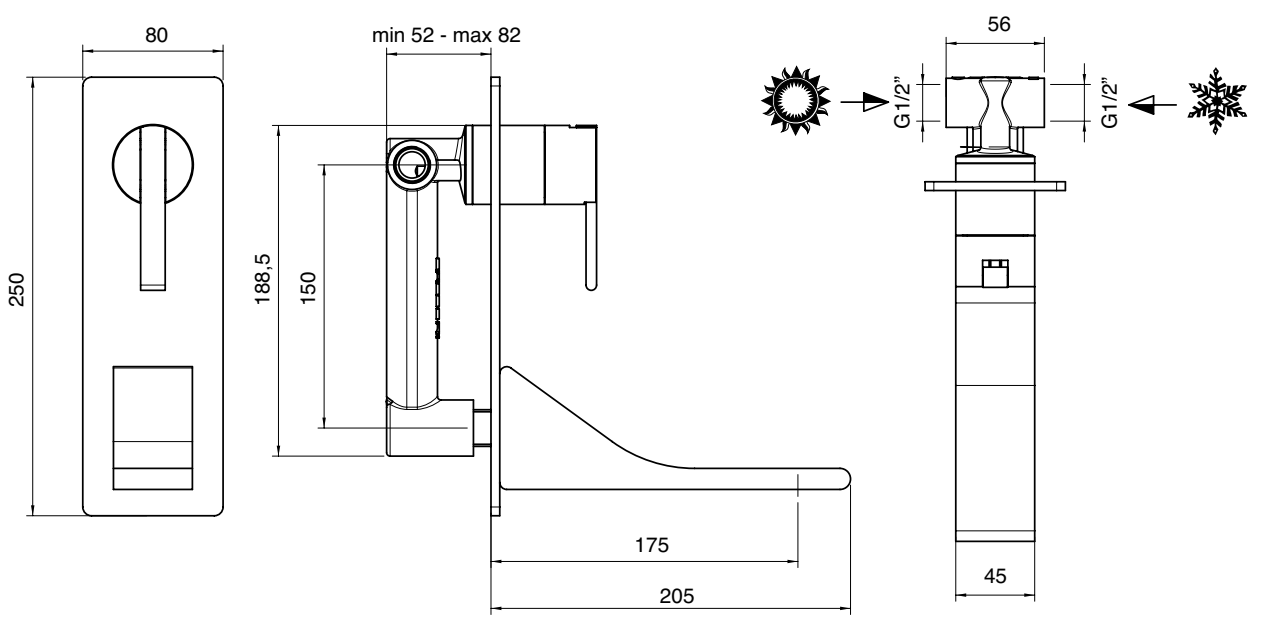

A **3500 B133 A00**

+

2 getti M 18 x 1

B **3500 A133 AA0**

1 getto M 24 x 1

B **3500 A133 AA1**

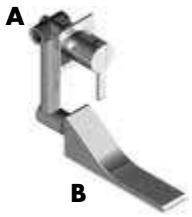

Batteria lavabo da incasso verticale senza piastra, getto 200 mm - completa

Built-in washbasin set without plate
UP-montiert Wand-Waschtischbatterie ohne Platte
Bateria lavabo de empotrar sin placa
Mitigeur lavabo à encastrer sans plaque

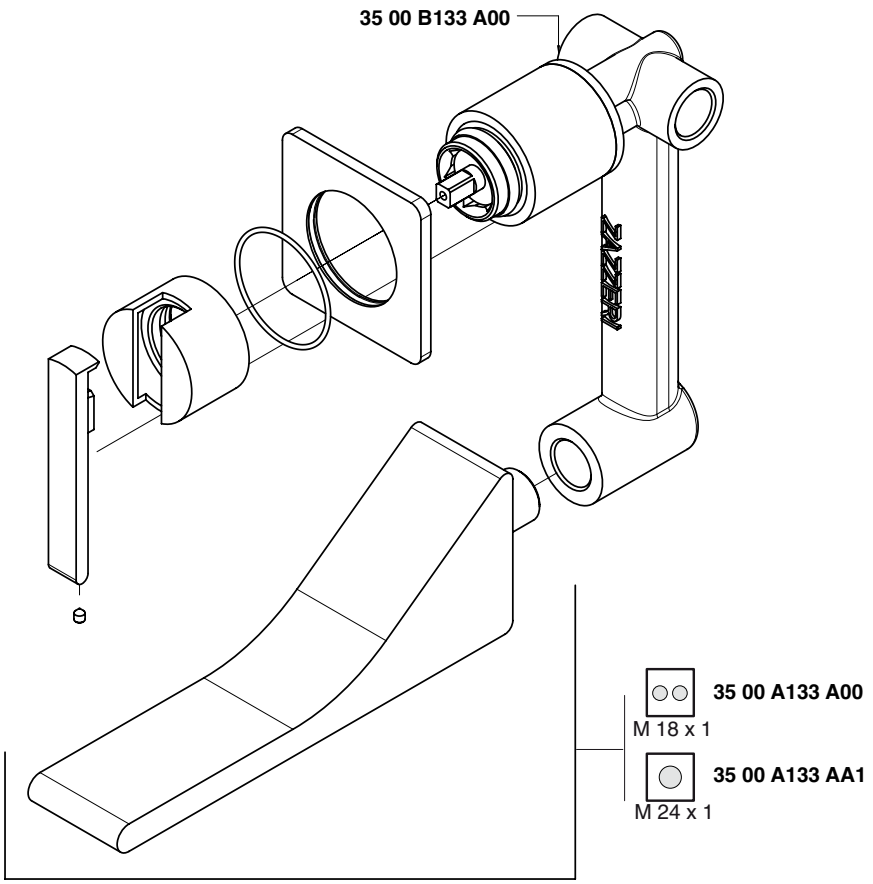

Condizioni di prova - Test conditions

Acqua calda - Hot water:	**60±2 °C**
Acqua fredda - Cold water:	**20±2 °C**
Classe areatore - Aerator class:	**V**

P [bar]	Q l/min
0,1	
0,2	
0,5	8,5
1,0	12,0
1,5	14,6
2,0	16,9
2,5	18,9
3,0	20,7
3,5	22,3
4,0	23,9
4,5	25,3
5,0	26,7

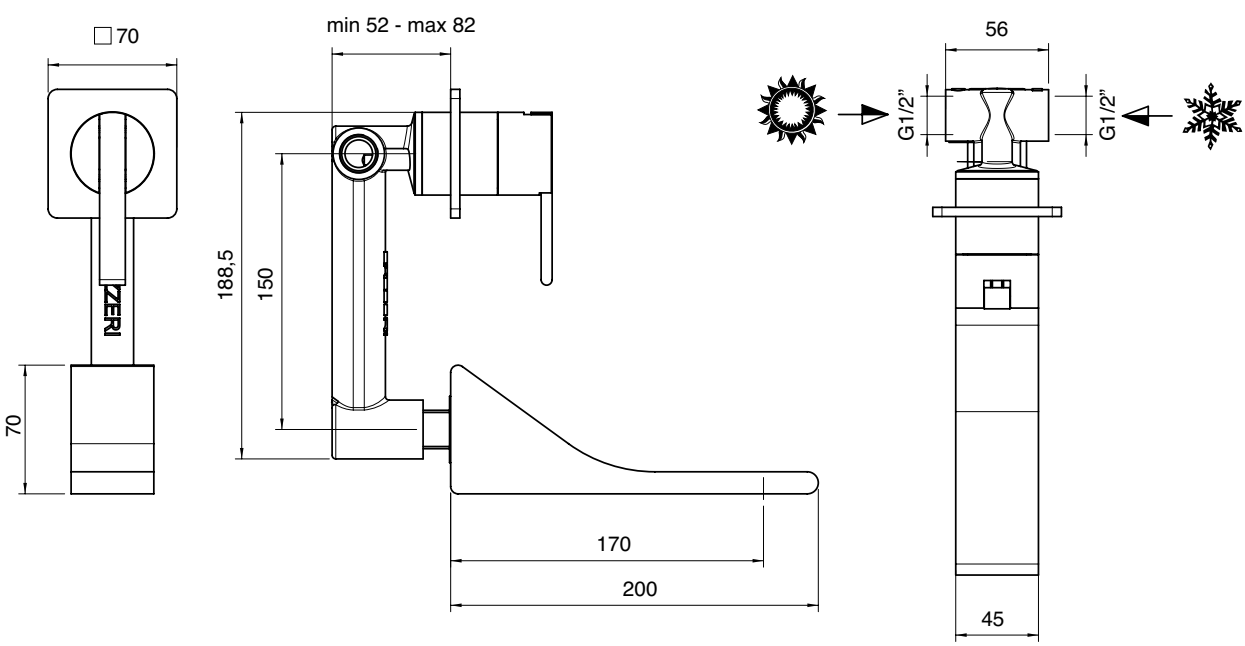

A **3500 B133 A00**

+

2 getti M 18 x 1

B **3500 A133 AL0**

1 getto M 24 x 1

B **3500 A134 A01**

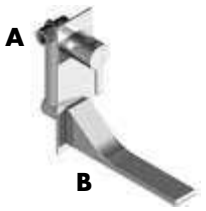

Batteria lavabo da incasso prolungato verticale con piastra, getto 250 mm - completa

Built-in washbasin set with plate - complete
UP-montiert Wand-Waschtischbatterie mit Platte - komplett
Bateria lavabo de empotrar con placa - completo
Mitigeur lavabo à encastrer avec plaque - complet

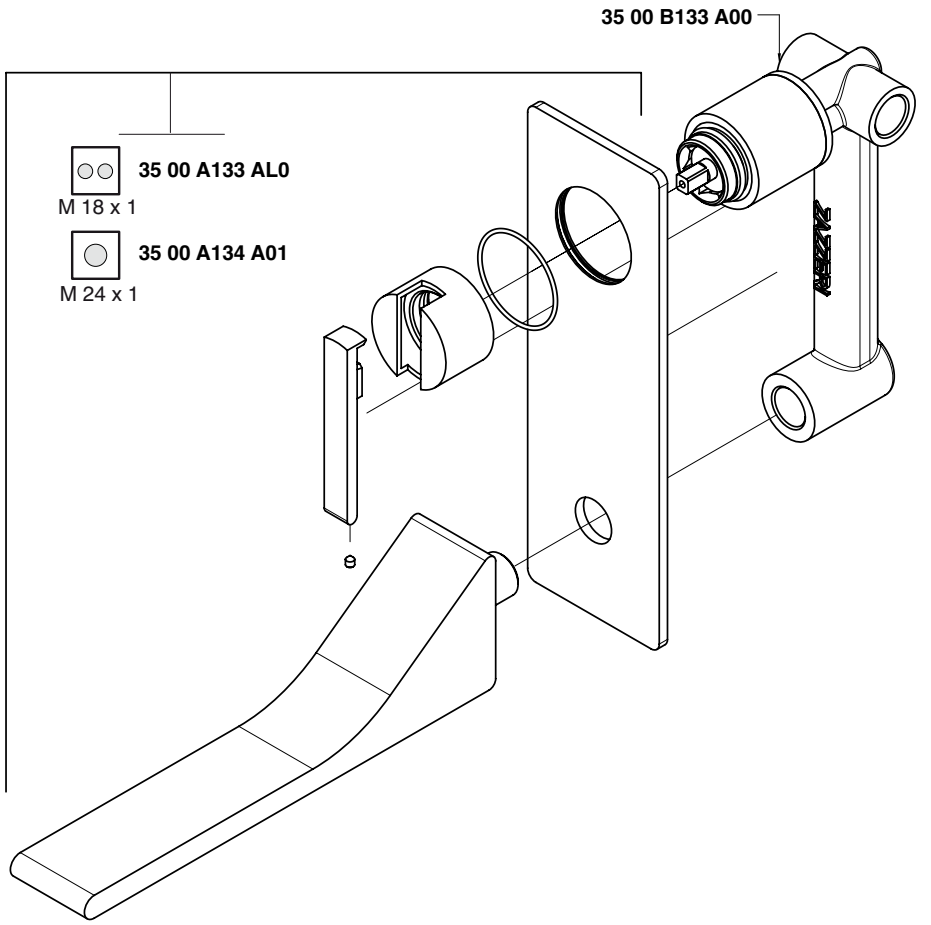

Condizioni di prova - Test conditions

Acqua calda - Hot water: **60±2 °C**
Acqua fredda - Cold water: **20±2 °C**
Classe areatore - Aerator class: **V**

P [bar]	Q l/min
0,1	
0,2	
0,5	8,4
1,0	11,9
1,5	14,5
2,0	16,8
2,5	18,8
3,0	20,6
3,5	22,2
4,0	23,8
4,5	25,2
5,0	26,6

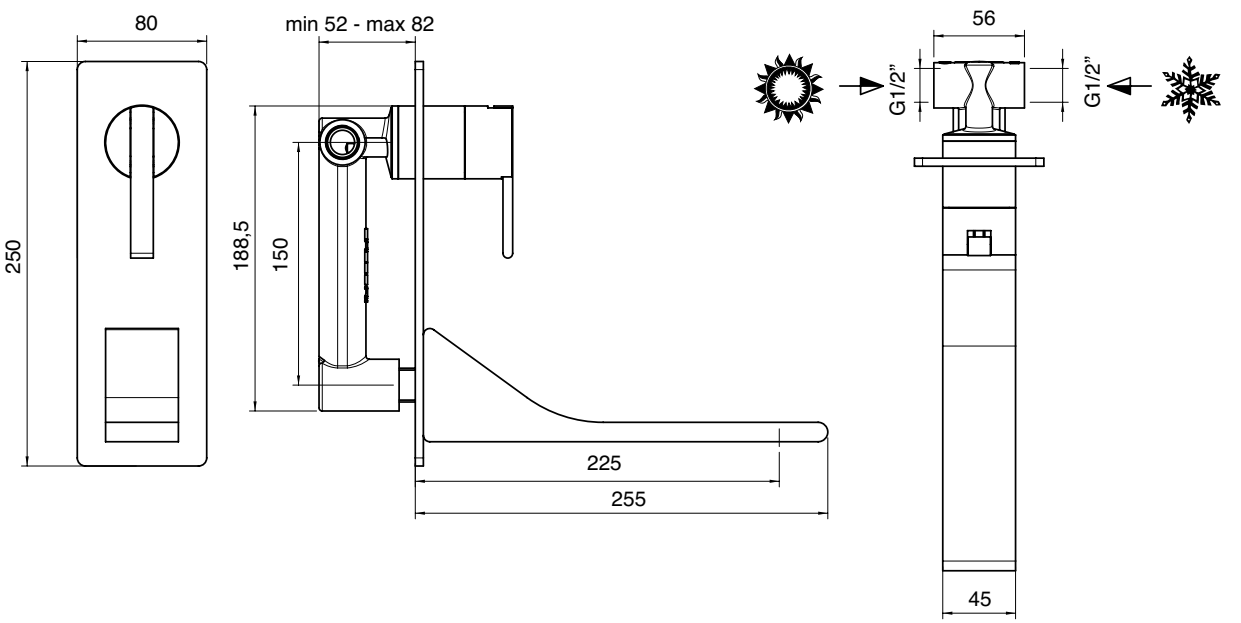

A 3500 B133 A00

+

2 getti M 18 x 1

B 3500 A133 AAL

1 getto M 24 x 1

B 3500 A134 AA1

Batteria lavabo da incasso prolungato verticale senza piastra, getto 250 mm - completa

Built-in washbasin set without plate
UP-montiert Wand-Waschtischbatterie ohne Platte
Bateria lavabo de empotrar sin placa
Mitigeur lavabo à encastrer sans plaque

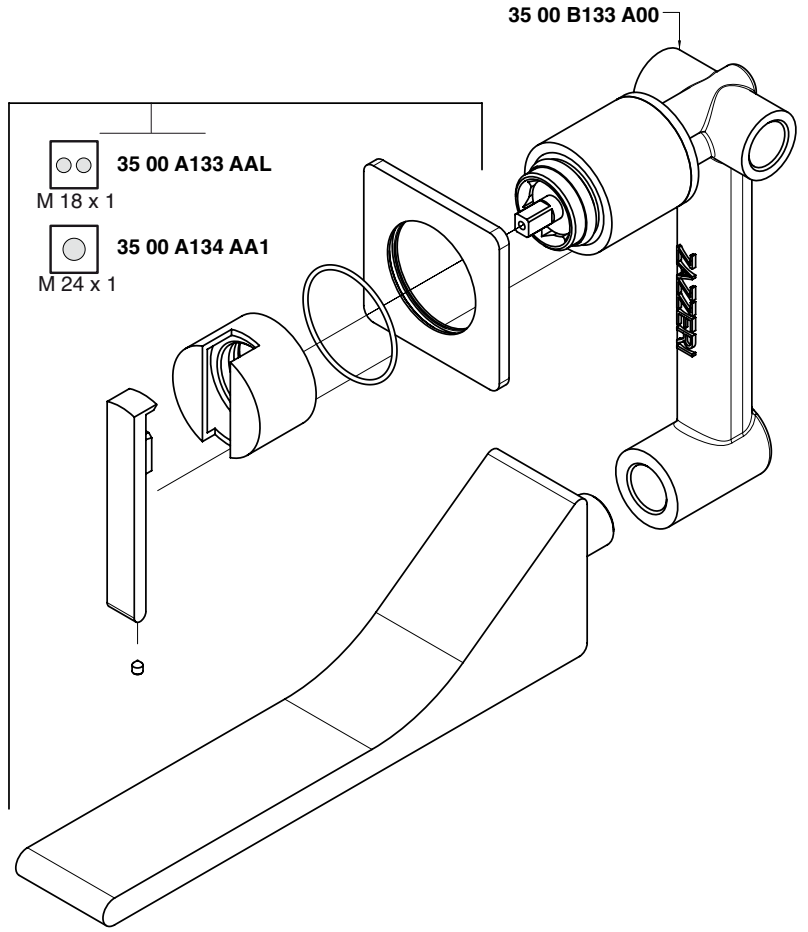

Condizioni di prova - Test conditions

Acqua calda - Hot water:	**60±2 °C**
Acqua fredda - Cold water:	**20±2 °C**
Classe areatore - Aerator class:	**V**

P [bar]	Q l/min
0,1	
0,2	
0,5	8,5
1,0	12,0
1,5	14,6
2,0	16,9
2,5	18,9
3,0	20,7
3,5	22,3
4,0	23,9
4,5	25,3
5,0	26,7

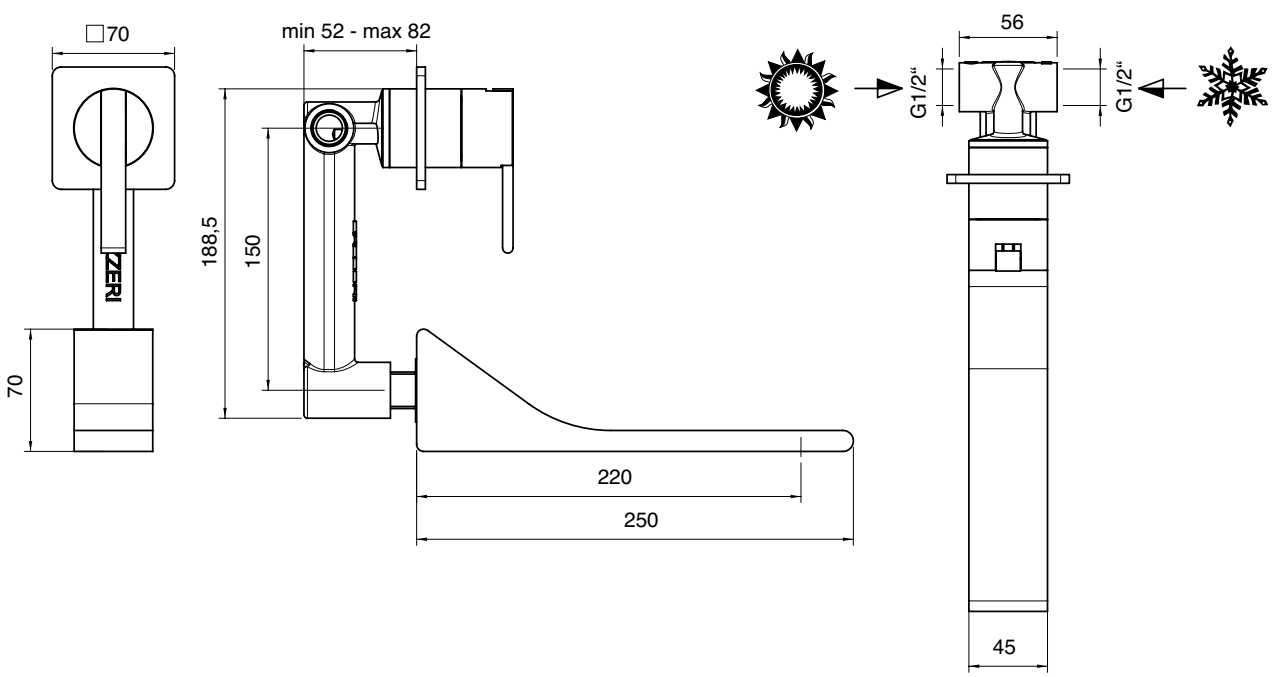

3500 1201 A00

Miscelatore bidet senza scarico

Single lever bidet mixer without plug
Bidet-Einhandbatterie ohne Ablauf
Monomando bidet sin desagüe
Mitigeur bidet sans bonde vidange

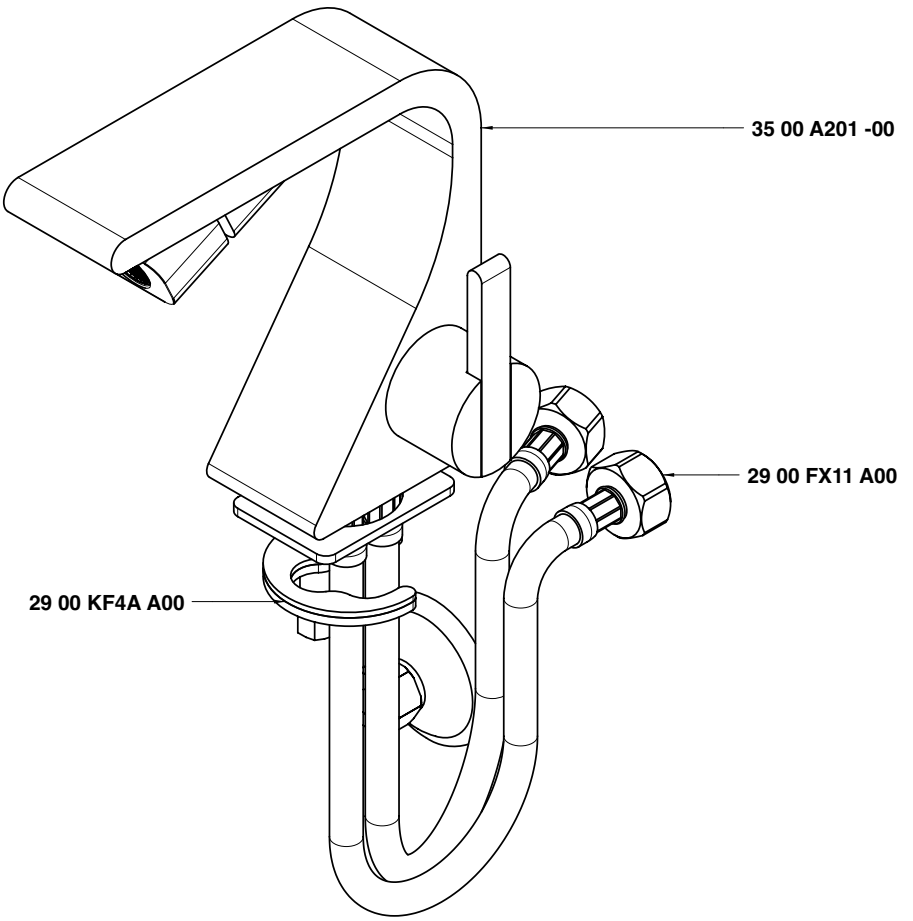

Condizioni di prova - Test conditions

Acqua calda - Hot water:	**60±2 °C**
Acqua fredda - Cold water:	**20±2 °C**
Classe areatore - Aerator class:	**V**

P [bar]	Q l/min
0,1	
0,2	
0,5	4,6
1,0	6,8
1,5	8,4
2,0	9,9
2,5	11,0
3,0	12,1
3,5	13,1
4,0	14,0
4,5	15,0
5,0	15,9

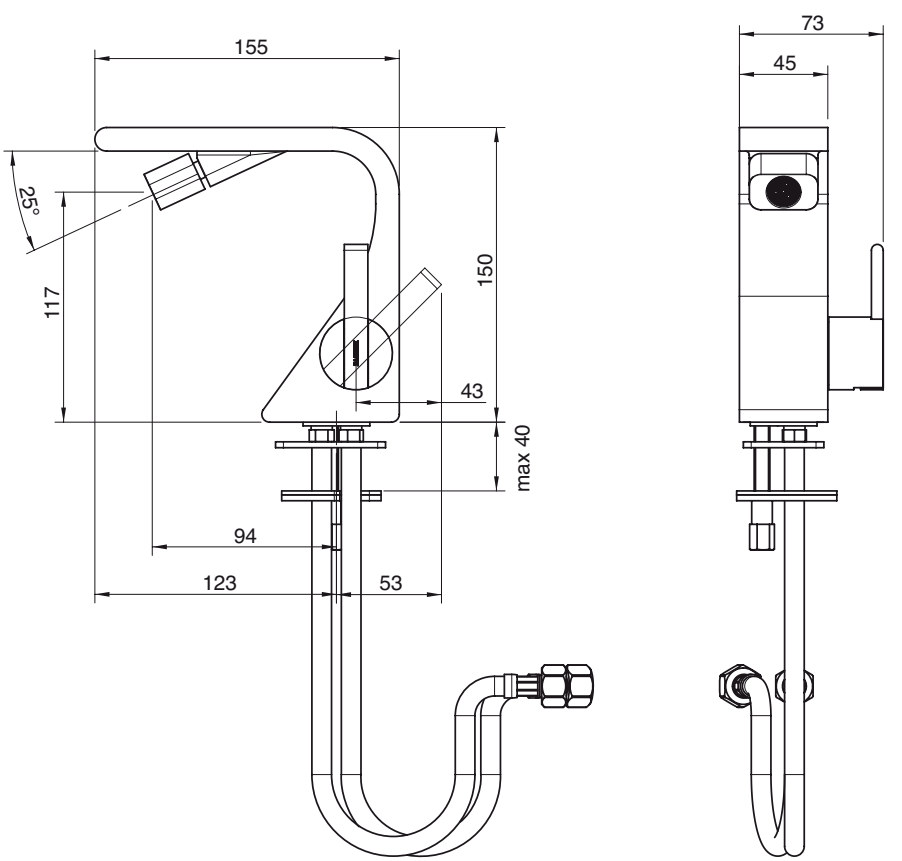

3500 1400 A00

Gruppo vasca esterno duplex 1/2"

Single lever bathtub mixer
Wannen-Einhandbatterie
Monomando bañera
Mitigeur bain/douche

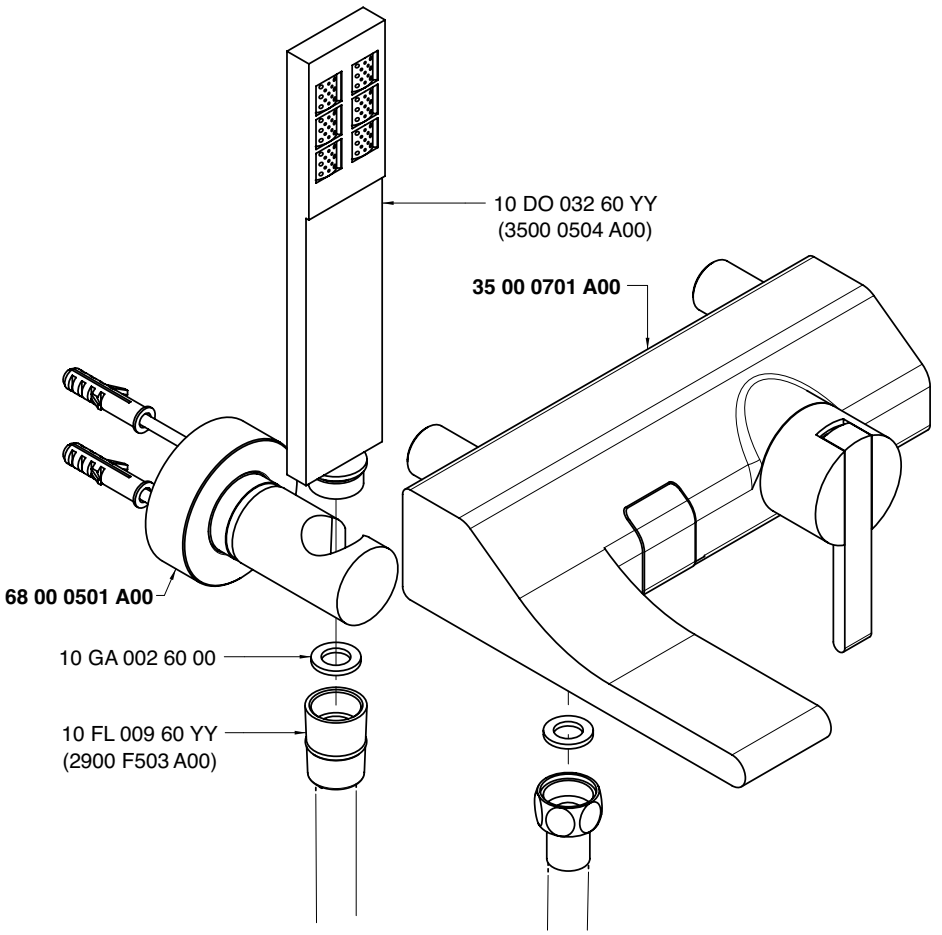

Monocomando vasca - Bathtub mixer
Condizioni di prova - Test conditions

Acqua calda - Hot water: **60±2 °C**
Acqua fredda - Cold water: **20±2 °C**
Classe areatore - Aerator class: **D**

P [bar]	Q l/min
0,10	
0,20	
0,50	6,79
1,00	9,75
1,50	12,00
2,00	13,93
2,50	15,63
3,00	17,10
3,50	18,54
4,00	19,85
4,50	21,06
5,00	22,15

Doccetta - Hand shower
Condizioni di prova - Test conditions

Acqua calda - Hot water: **60±2 °C**
Acqua fredda - Cold water: **20±2 °C**

P [bar]	Q l/min
0,10	
0,20	
0,50	5,30
1,00	7,70
1,50	9,62
2,00	11,20
2,50	12,54
3,00	13,81
3,50	15,13
4,00	16,23
4,50	17,26
5,00	18,31

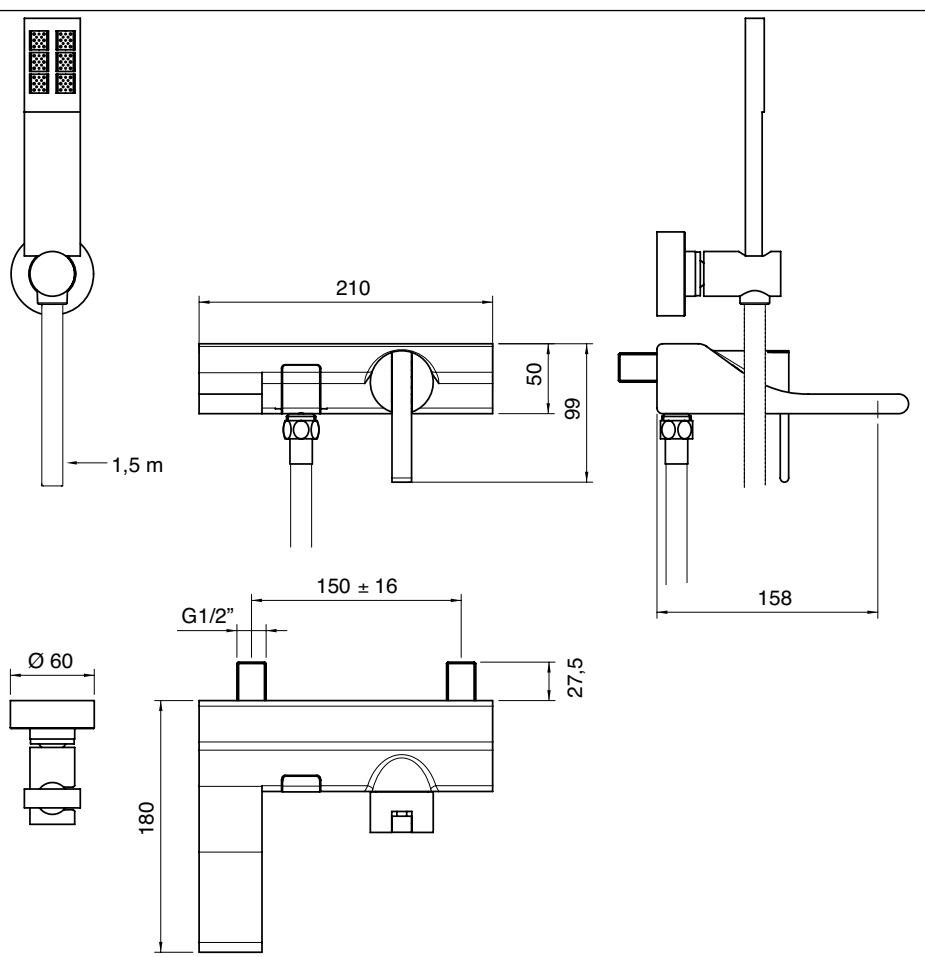

A 3500 B401 A00
+
B 3500 A401 A00

Miscelatore ad incasso con deviatore - completo

Built-in single lever bathtub mixer with diverter
Wannen-Einhandbatterie UP-Mont. mit Umsteller
Monomando bañera empotrado con inversor
Mitigeur bain/douche à encastrer avec inverseur

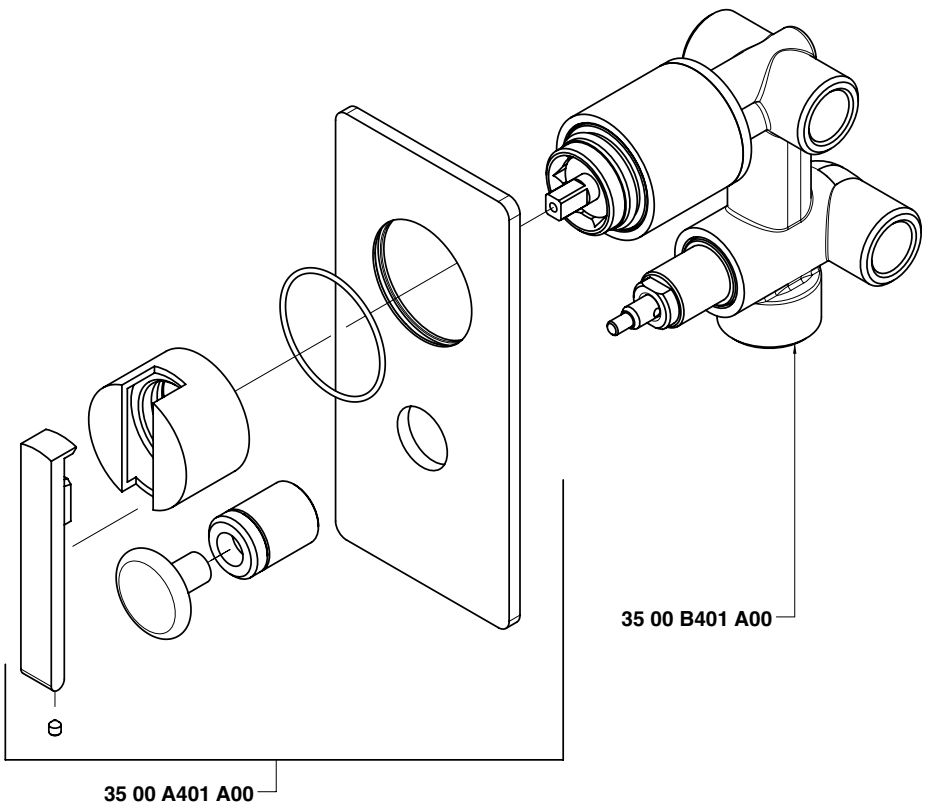

Uscita G 1/2" - Exit G 1/2"
Condizioni di prova - Test conditions
Acqua calda - Hot water: **60±2 °C**
Acqua fredda - Cold water: **20±2 °C**

P [bar]	Q l/min
0,1	
0,2	
0,5	11,3
1,0	15,9
1,5	19,4
2,0	22,4
2,5	25,0
3,0	27,5
3,5	29,7
4,0	31,8
4,5	33,8
5,0	35,5

Uscita G 3/4" - Exit G 3/4"
Condizioni di prova - Test conditions
Acqua calda - Hot water: **60±2 °C**
Acqua fredda - Cold water: **20±2 °C**

P [bar]	Q l/min
0,1	
0,2	
0,5	11,0
1,0	15,3
1,5	18,7
2,0	21,6
2,5	24,0
3,0	26,3
3,5	28,3
4,0	30,3
4,5	32,1
5,0	33,9

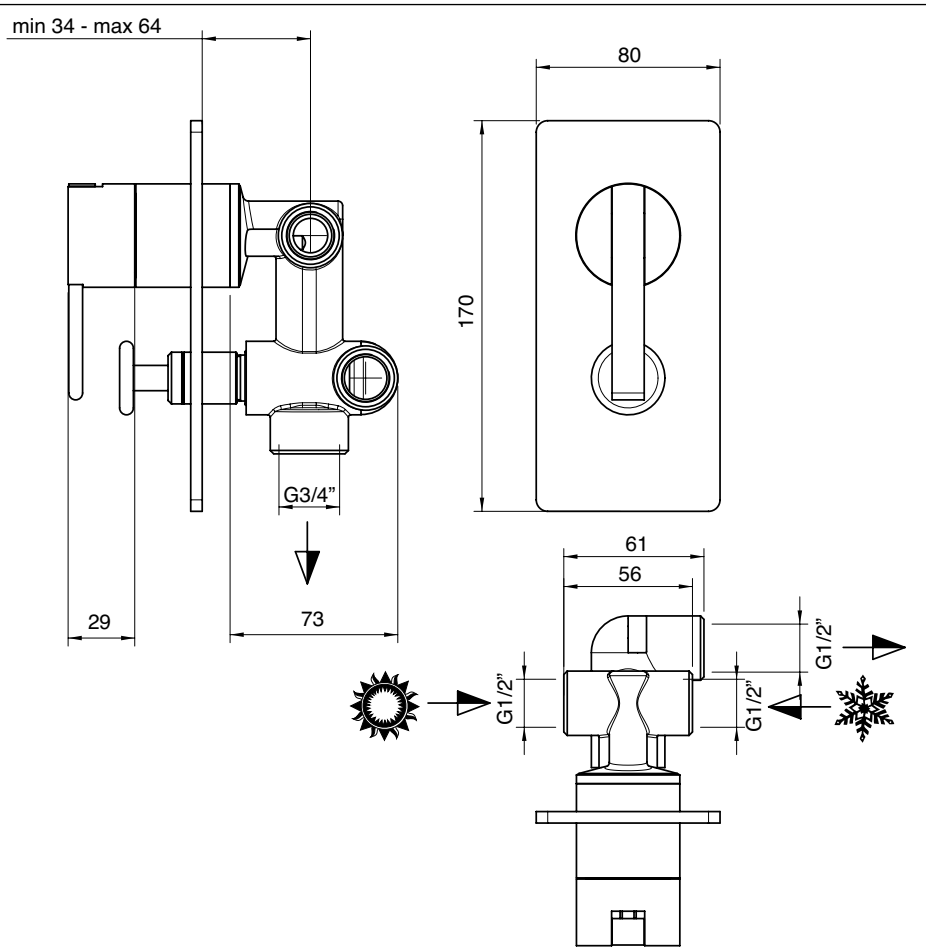

A **3500 B113 A00**

+

2 getti M 18 x 1

B **3500 i401 AA0**

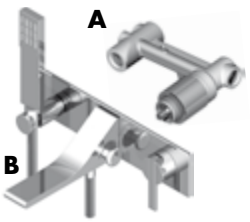

Batteria vasca da incasso - completo

Built-in bathtub set
Wannenbatterie Up-Montiert
Bateria bañera empotrar
Mitigeur bain/douche à encastrer

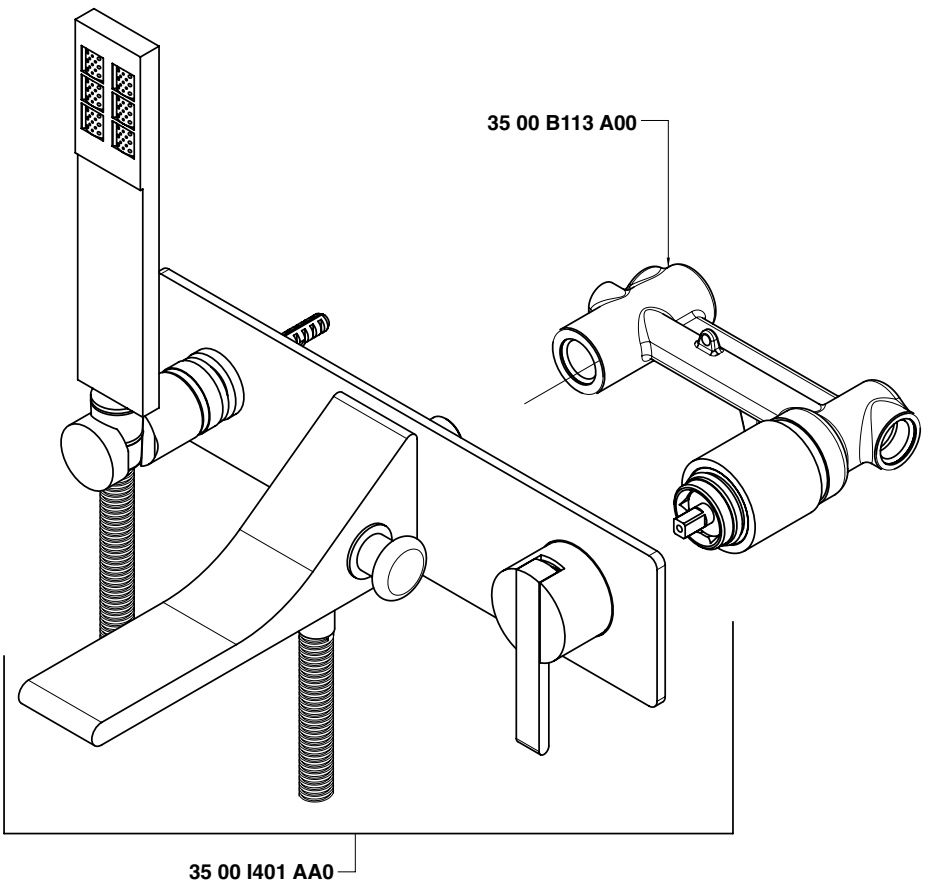

Monocomando vasca - Bathtub mixer
Condizioni di prova - Test conditions

Acqua calda - Hot water: **60±2 °C**
Acqua fredda - Cold water: **20±2 °C**
Classe areatore - Aerator class: **D**

P [bar]	Q l/min
0,1	
0,2	
0,5	8,5
1,0	12,0
1,5	14,6
2,0	16,9
2,5	18,9
3,0	20,7
3,5	22,3
4,0	23,9
4,5	25,3
5,0	26,5

Doccetta - Hand shower
Condizioni di prova - Test conditions

Acqua calda - Hot water: **60±2 °C**
Acqua fredda - Cold water: **20±2 °C**

P [bar]	Q l/min
0,1	
0,2	
0,5	3,6
1,0	5,5
1,5	6,5
2,0	7,5
2,5	8,5
3,0	9,3
3,5	10,2
4,0	10,7
4,5	11,3
5,0	12,1

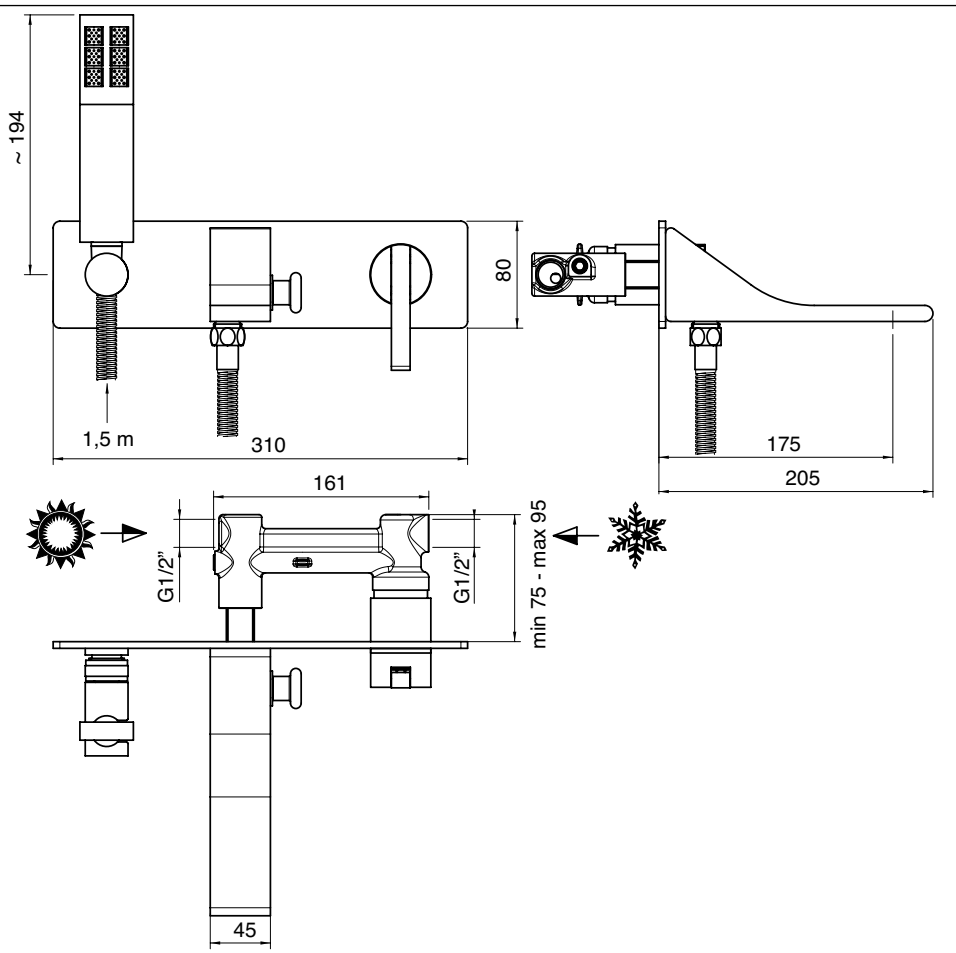

2 getti M 18 x 1

3500 0403 A00

1getto M 24 x 1

3500 0403 A01

Getto erogazione vasca a parete 200 mm

Wall mtd. Bathtub spout
Wanneneinlauf Wandmontage
Caño mural para bañera
Bec bain mural

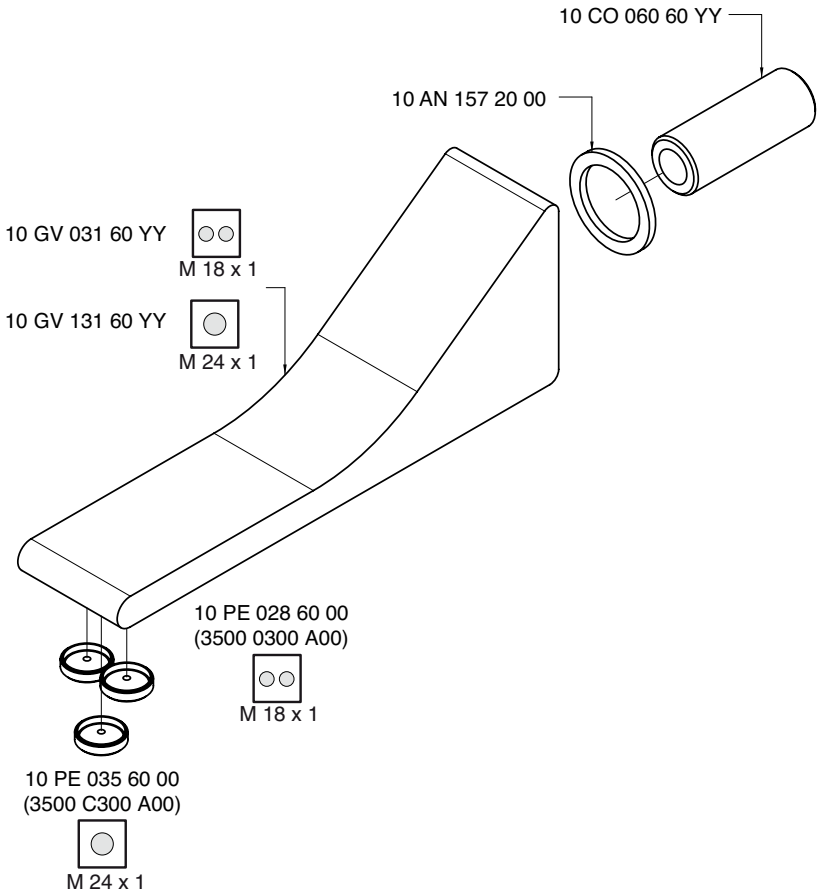

Condizioni di prova - Test conditions

Acqua calda - Hot water: **60±2 °C**
Acqua fredda - Cold water: **20±2 °C**
Classe areatore - Aerator class: **D**

P [bar]	Q l/min
0,1	
0,2	
0,5	13,3
1,0	18,8
1,5	23,0
2,0	26,7
2,5	29,7
3,0	32,4
3,5	35,0
4,0	37,5
4,5	39,8
5,0	41,7

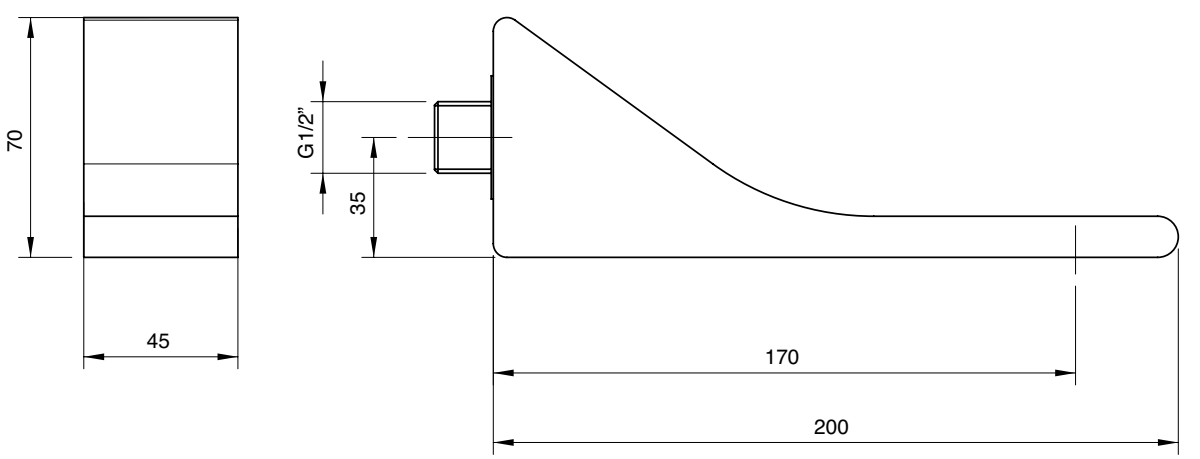

2 getti M 18 x 1

3500 0403 AL0

1 getto M 24 x 1

3500 0403 AL1

Getto erogazione vasca a parete prolungato 250 mm

Wall mtd. Bathtub spout
Wanneneinlauf Wandmontage
Caño mural para bañera
Bec bain mural

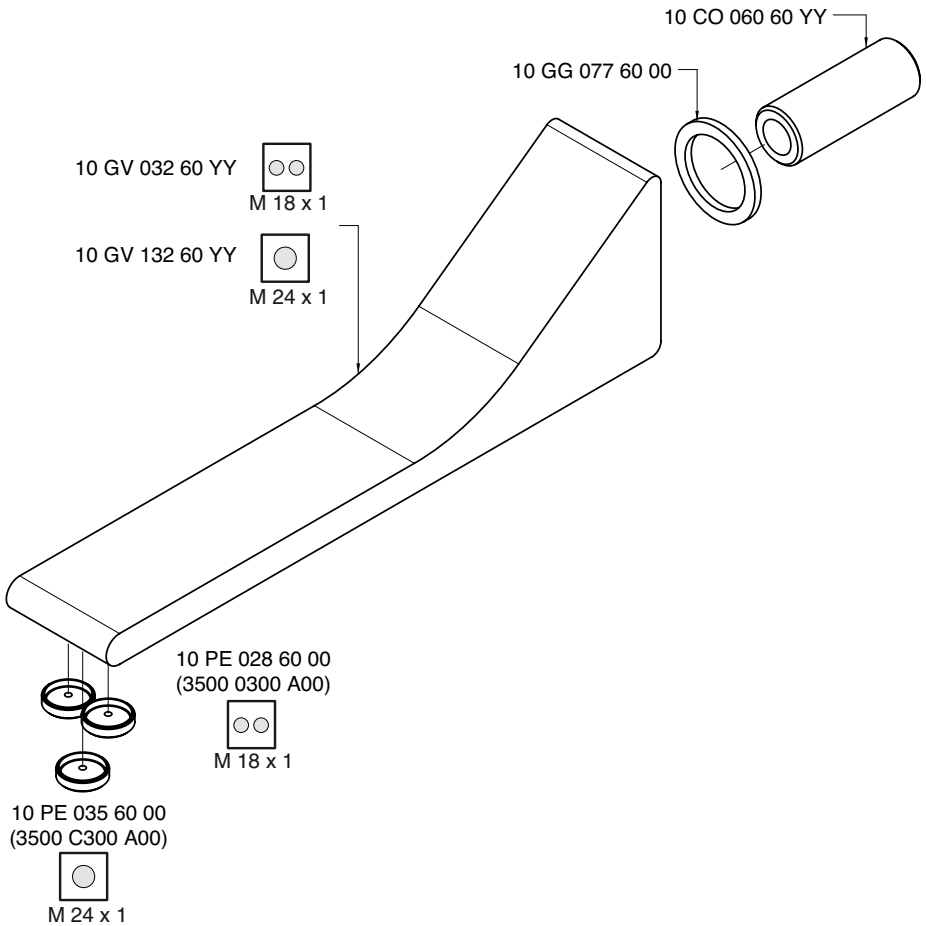

Condizioni di prova - Test conditions

Acqua calda - Hot water:	**60±2 °C**
Acqua fredda - Cold water:	**20±2 °C**
Classe areatore - Aerator class:	**D**

P [bar]	Q l/min
0,1	
0,2	
0,5	13,2
1,0	18,7
1,5	22,9
2,0	26,5
2,5	29,6
3,0	32,3
3,5	34,9
4,0	37,3
4,5	39,7
5,0	41,6

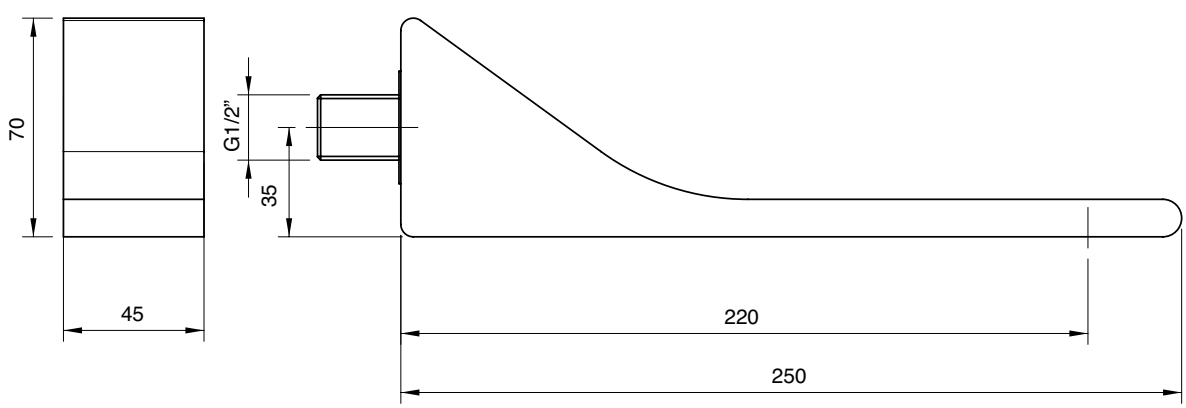

3500 N498 A00

Batteria piano vasca 4 fori

4-hole bathtub set
Wannenrand-Fünflochbatterie
Bateria borde bañera 4 orificios
Mitigeur bain/douche sur gorge à 4 trous

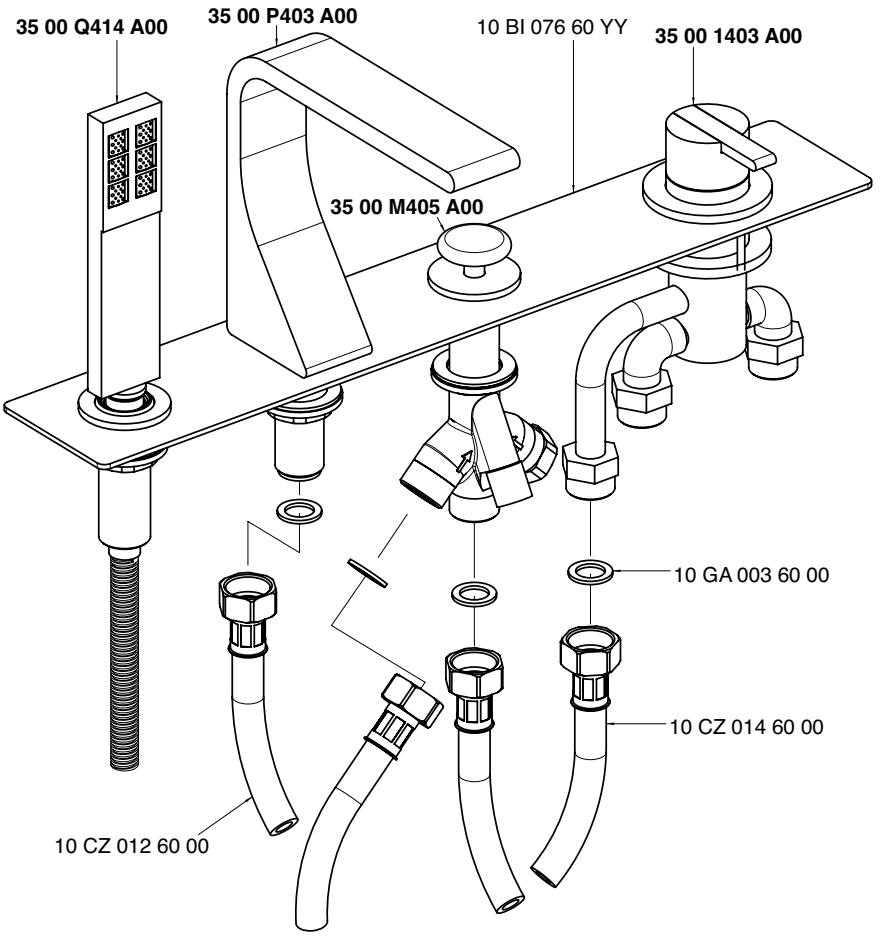

Getto piano vasca - Bathtub spout
Condizioni di prova - Test conditions
Acqua calda - Hot water: **60±2 °C**
Acqua fredda - Cold water: **20±2 °C**

P [bar]	Q l/min
0,1	
0,2	
0,5	6,5
1,0	9,4
1,5	11,6
2,0	13,4
2,5	15,1
3,0	16,6
3,5	18,0
4,0	19,3
4,5	20,5
5,0	21,6

Doccetta - Hand shower
Condizioni di prova - Test conditions
Acqua calda - Hot water: **60±2 °C**
Acqua fredda - Cold water: **20±2 °C**

P [bar]	Q l/min
0,1	
0,2	
0,5	4,3
1,0	6,0
1,5	7,3
2,0	8,5
2,5	9,6
3,0	10,5
3,5	11,4
4,0	12,2
4,5	13,0
5,0	13,7

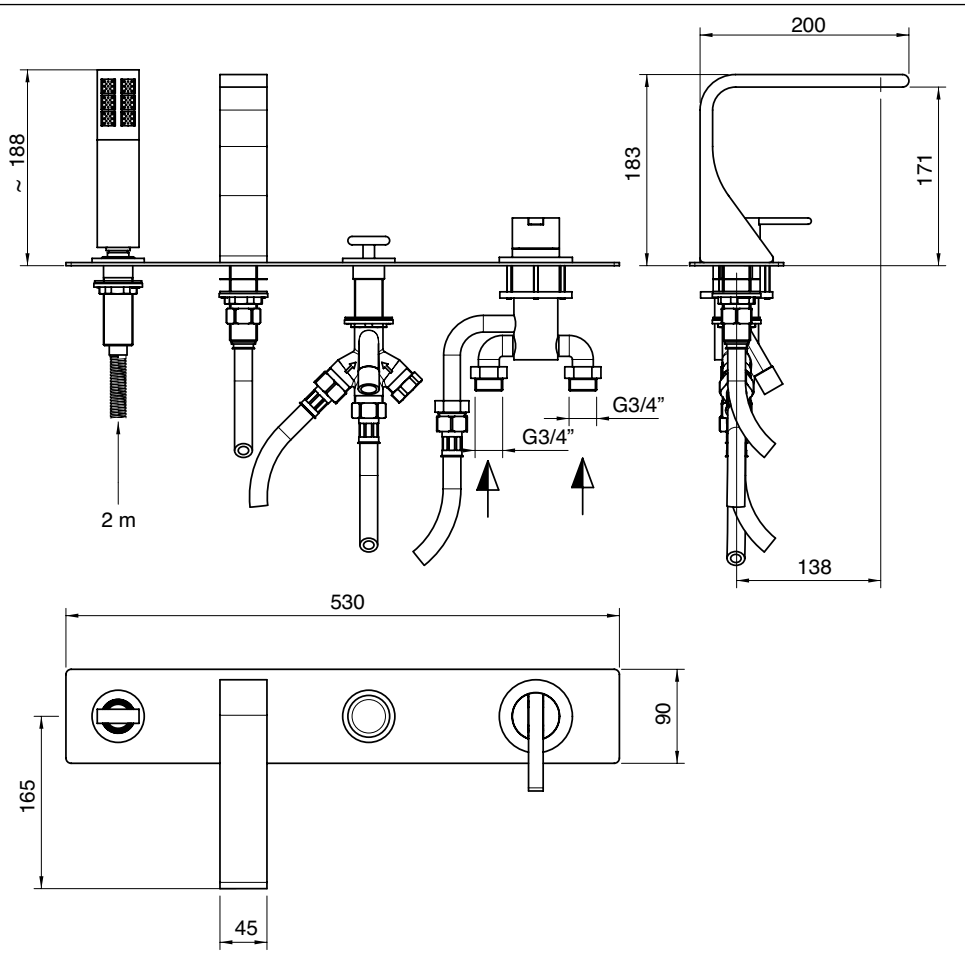

A 3500 B402 A00
+
B 3500 A402 A00

Miscelatore ad incasso completo

Built-in single lev. shower mixer
Brause-Einhandb. UP-Mont.
Monom. ducha empotrado completo
Mitigeur douche à encastrer complet

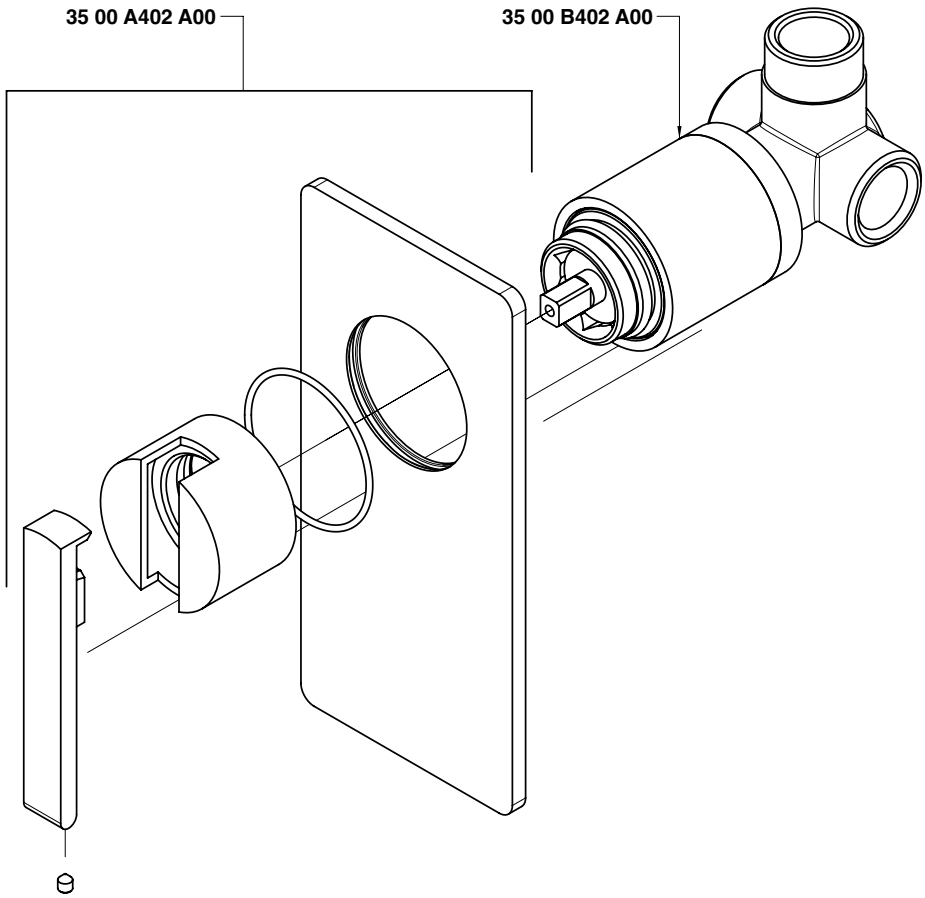

Condizioni di prova - Test conditions

Acqua calda - Hot water: **60±2 °C**
Acqua fredda - Cold water: **20±2 °C**

P [bar]	Q l/min
0,10	
0,20	
0,50	10,50
1,00	15,00
1,50	18,40
2,00	21,30
2,50	23,80
3,00	26,10
3,50	28,20
4,00	30,40
4,50	32,20
5,00	33,90

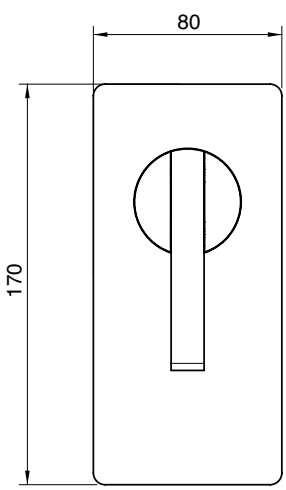

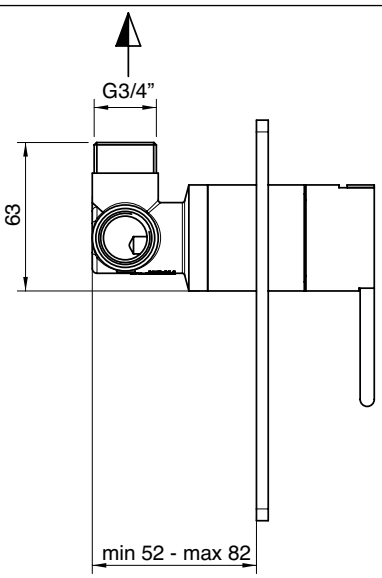

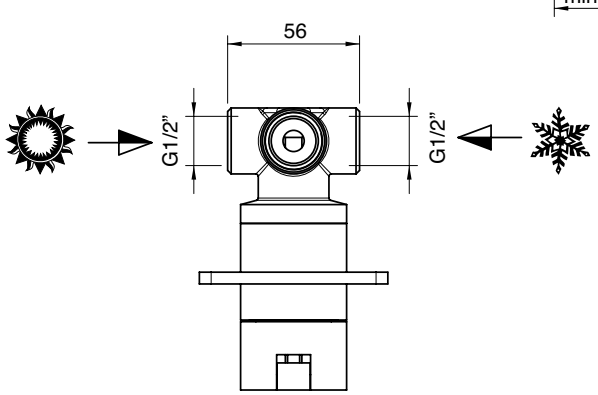

3500 0414 A00

Set doccia completo di presa acqua a muro

Shower set
Duschgarnitur
Garnitur de douche
Juego de ducha

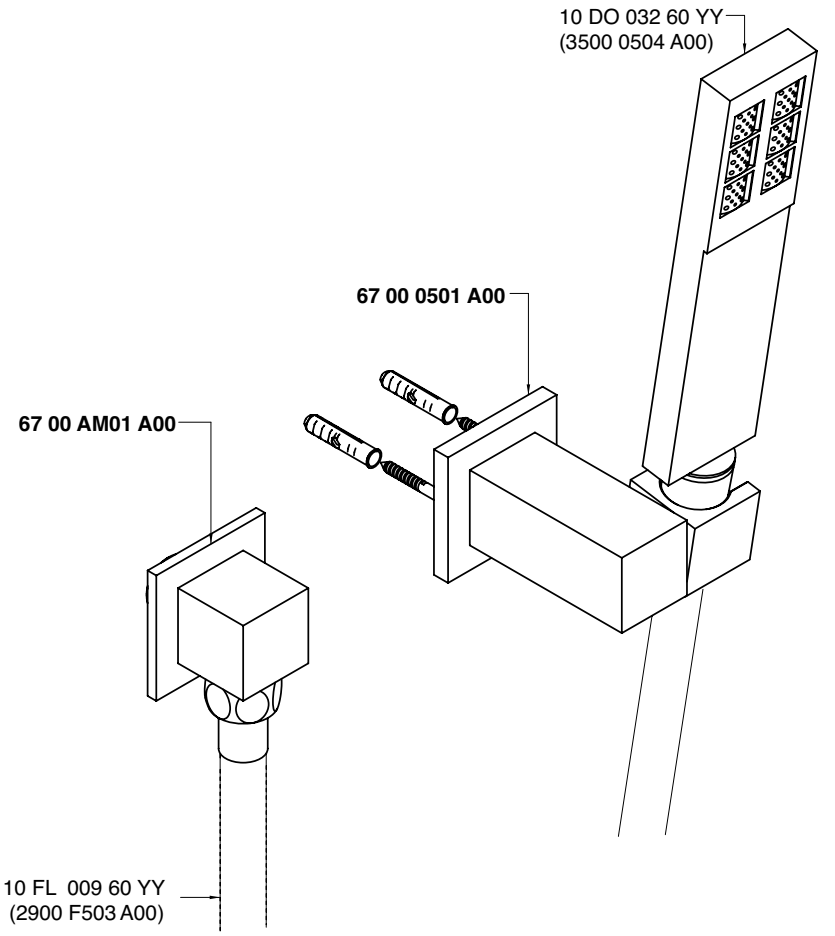

Condizioni di prova - Test conditions

Acqua calda - Hot water: **60±2 °C**
Acqua fredda - Cold water: **20±2 °C**

P [bar]	Q l/min
0,1	
0,2	
0,5	4,8
1,0	7,0
1,5	8,7
2,0	10,2
2,5	11,4
3,0	12,6
3,5	13,6
4,0	14,7
4,5	15,3
5,0	15,5

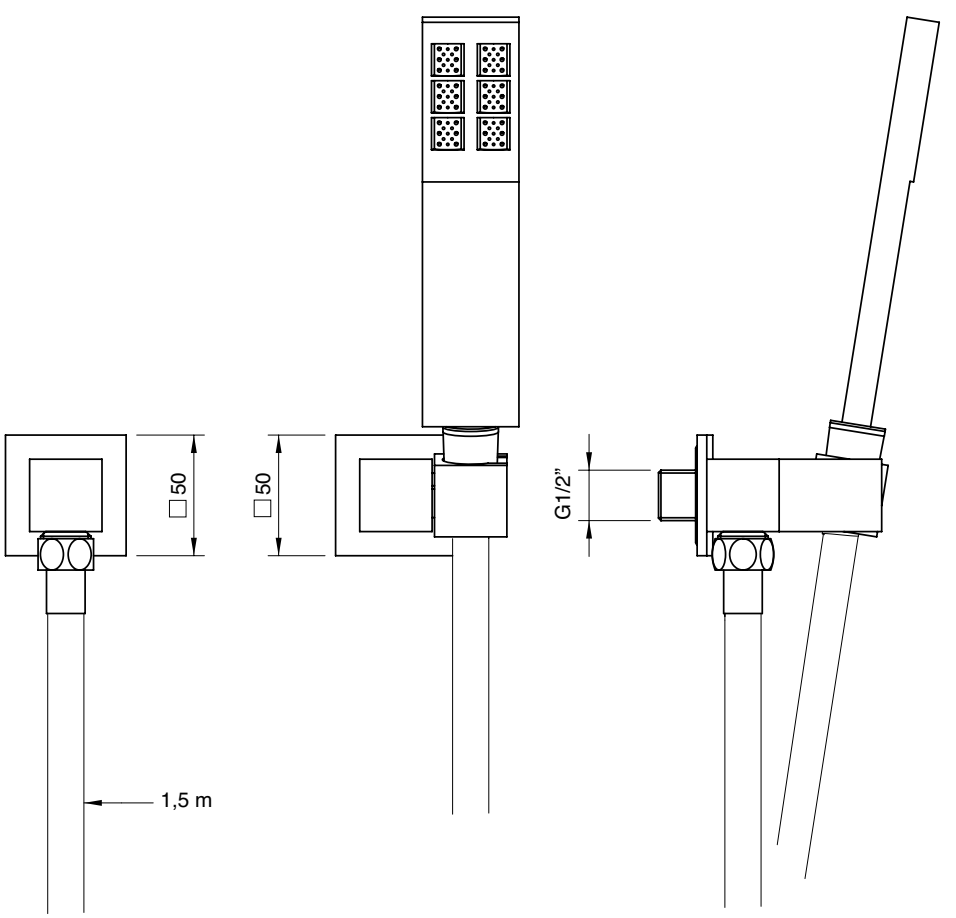

A 3500 A414 A00
+
B 3500 Q417 A00

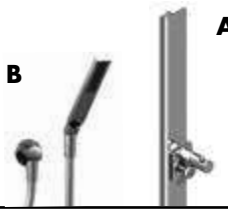

Asta saliscendi con doccetta anticalcare

Shower with sliding bar • Duschgarn. m. Gleitstange
Ducha con corredera • Garniture douche avec barre coulissante

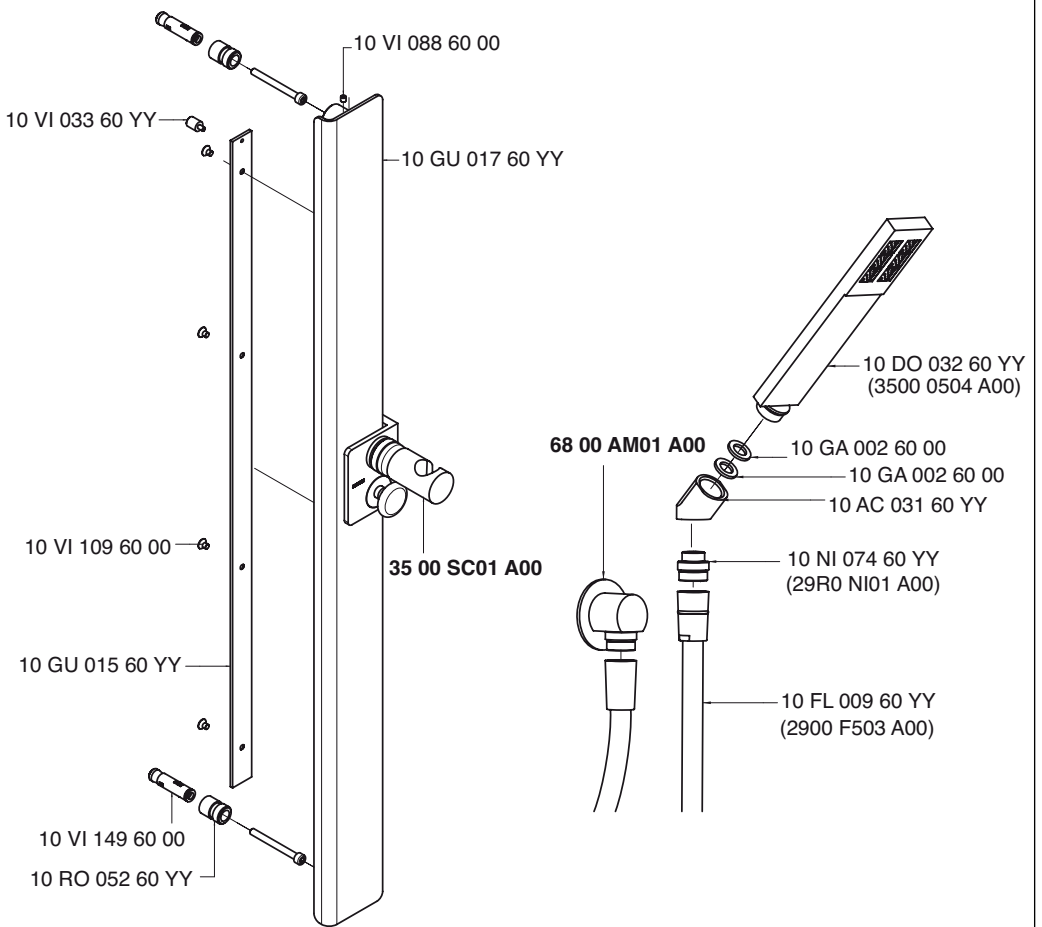

Condizioni di prova - Test conditions

Acqua calda - Hot water: **60±2 °C**
Acqua fredda - Cold water: **20±2 °C**

P [bar]	Q l/min
0,1	
0,2	
0,5	4,8
1,0	7,0
1,5	8,7
2,0	10,2
2,5	11,4
3,0	12,6
3,5	13,6
4,0	14,7
4,5	15,3
5,0	15,5

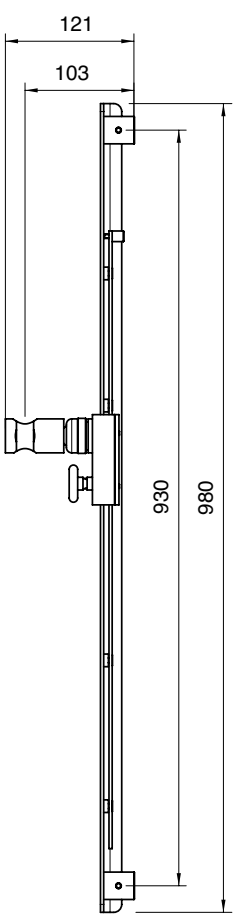

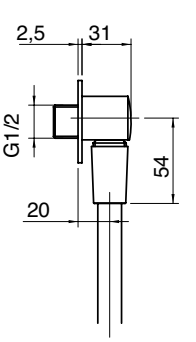

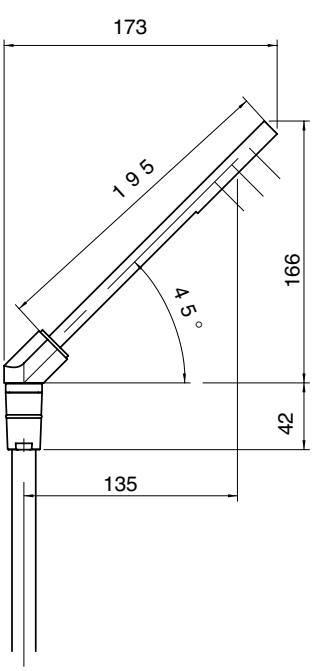

A 3500 SO01 A00
+
B 3500 T608 AB0

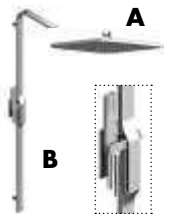

Colonna doccia termostatica con soffione quadro anticalcare 260 mm e doccetta

Thermostatic shower column with square anti-limescale showerhead and handshower
Thermostat-Duschsäule mit Quadratantikalkköpfbrause und Handbrause
Columna ducha termostatica con plato cuadrado antical y ducha de mano
Colonne douche avec mitigeur thaermostatique, pomme de douche carrè anti-calcaire et douchette

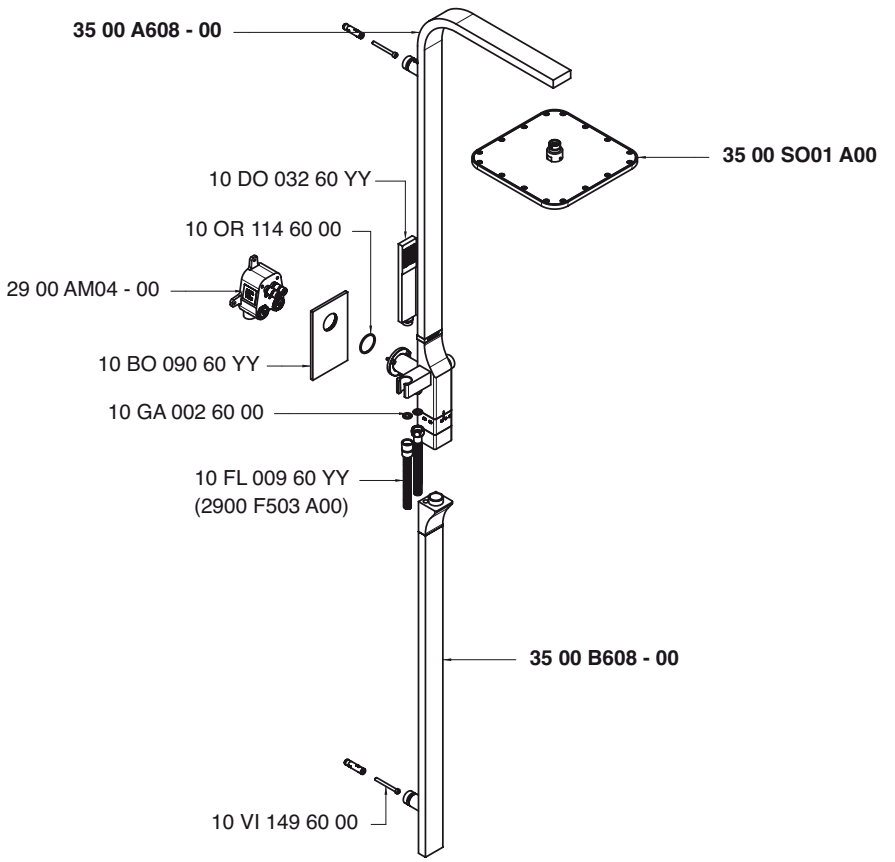

Soffione doccia - Shower head
Condizioni di prova - Test conditions
Acqua calda - Hot water: **60±2 °C**
Acqua fredda - Cold water: **20±2 °C**

P [bar]	Q l/min
0,1	
0,2	
0,5	7,0
1,0	10,5
1,5	12,7
2,0	14,9
2,5	16,8
3,0	18,5
3,5	19,5
4,0	21,0
4,5	22,5
5,0	24,5

Doccetta - Hand shower
Condizioni di prova - Test conditions
Acqua calda - Hot water: **60±2 °C**
Acqua fredda - Cold water: **20±2 °C**

P [bar]	Q l/min
0,1	
0,2	
0,5	3,6
1,0	5,5
1,5	6,5
2,0	7,5
2,5	8,5
3,0	9,3
3,5	10,2
4,0	10,7
4,5	11,5
5,0	12,3

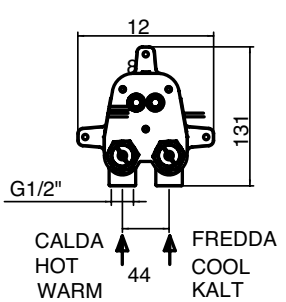

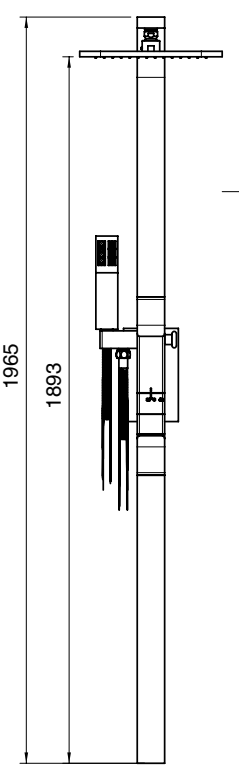

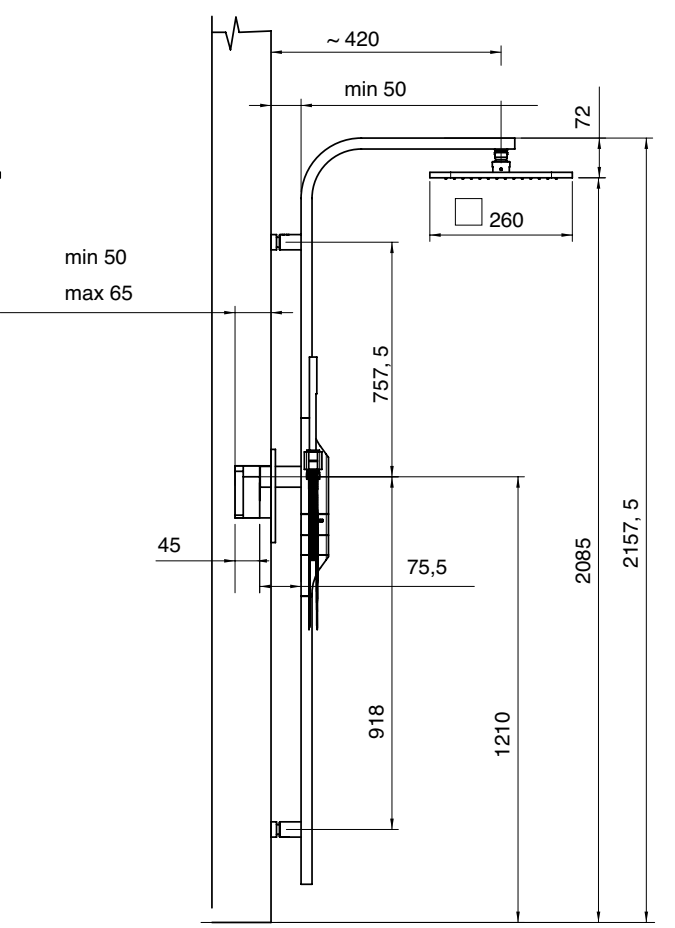

3500 BR01 A00

Braccio doccia a parete 430 mm

Showerhead-arm
Brausearm
Brazo ducha
Douche de tête

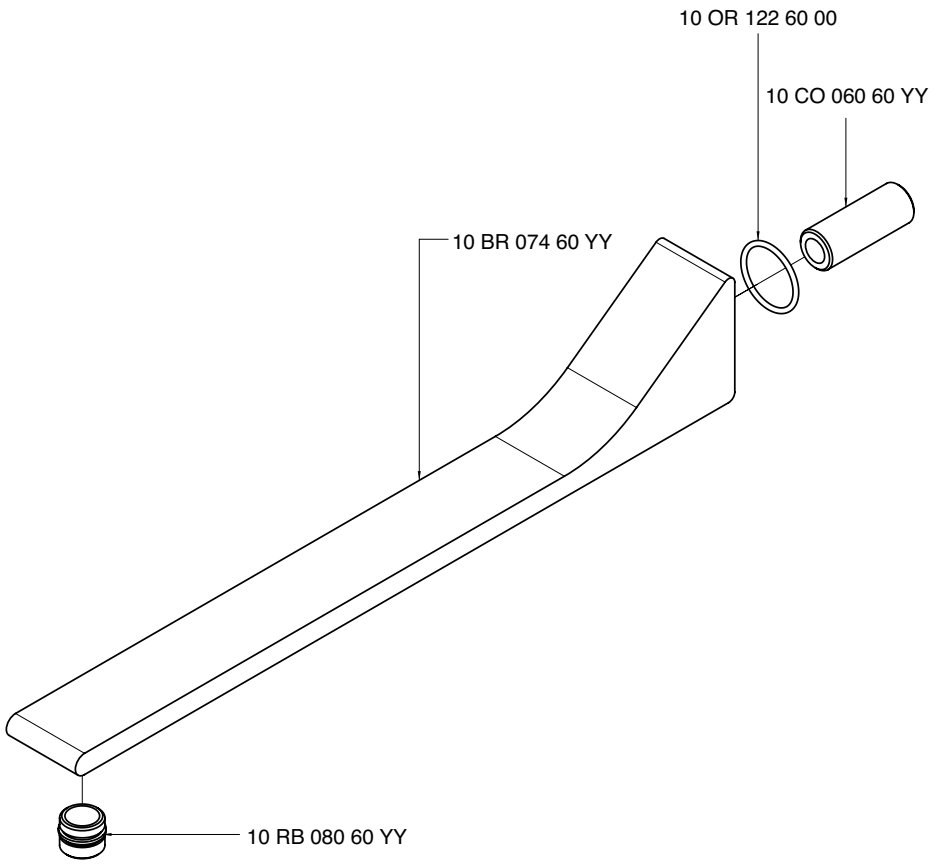

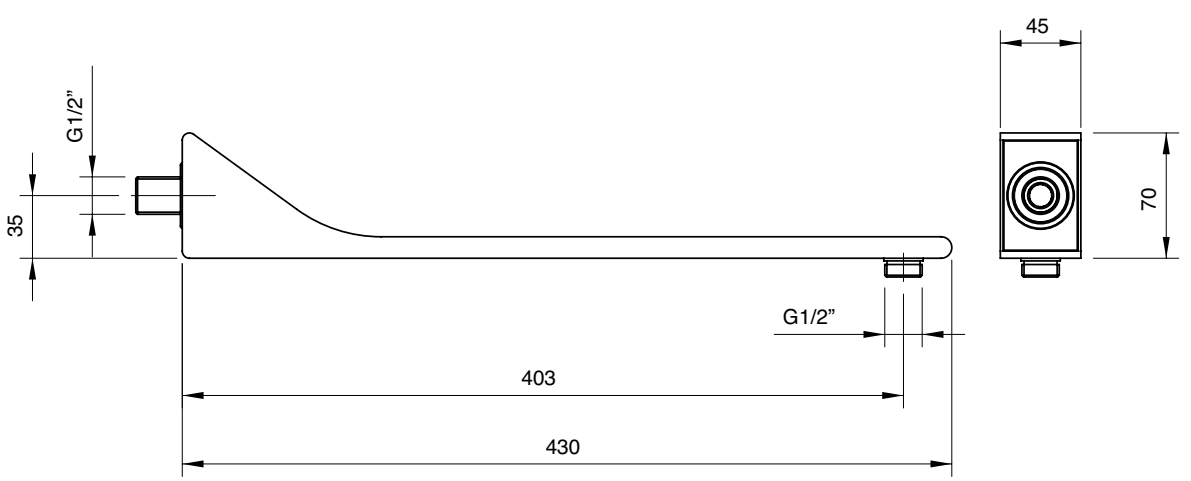

3500 BR01 AL0

Braccio doccia a parete 560 mm

Showerhead-arm
Brausearm
Brazo ducha
Douche de tête

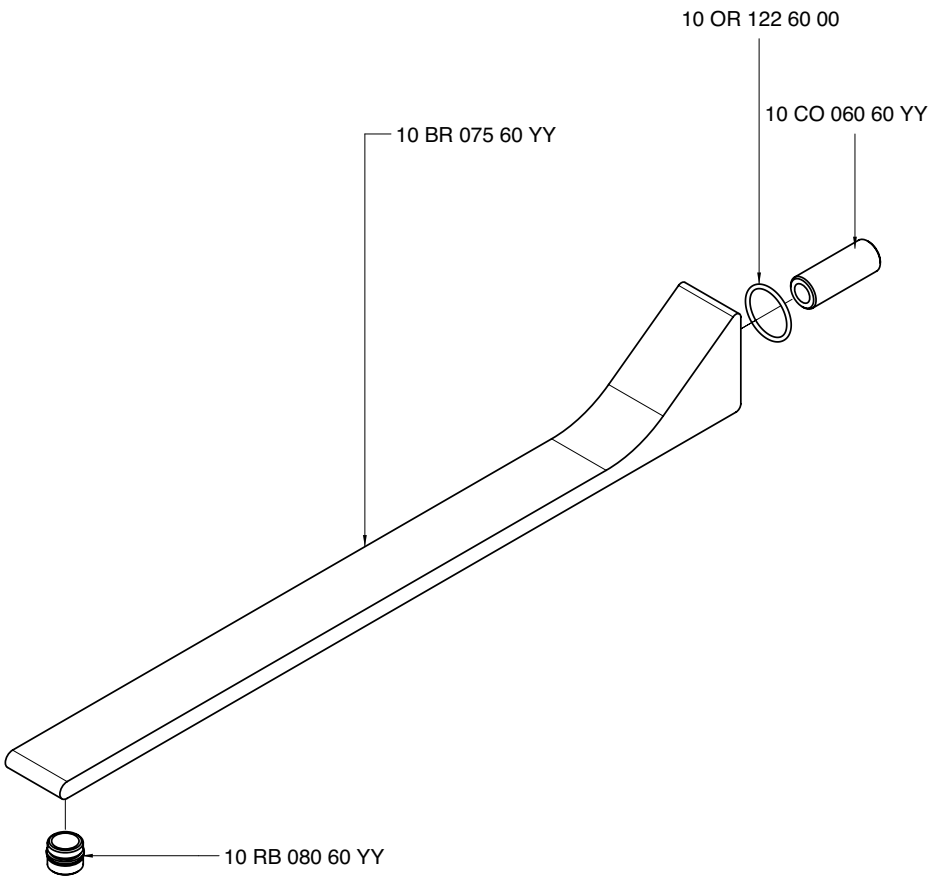

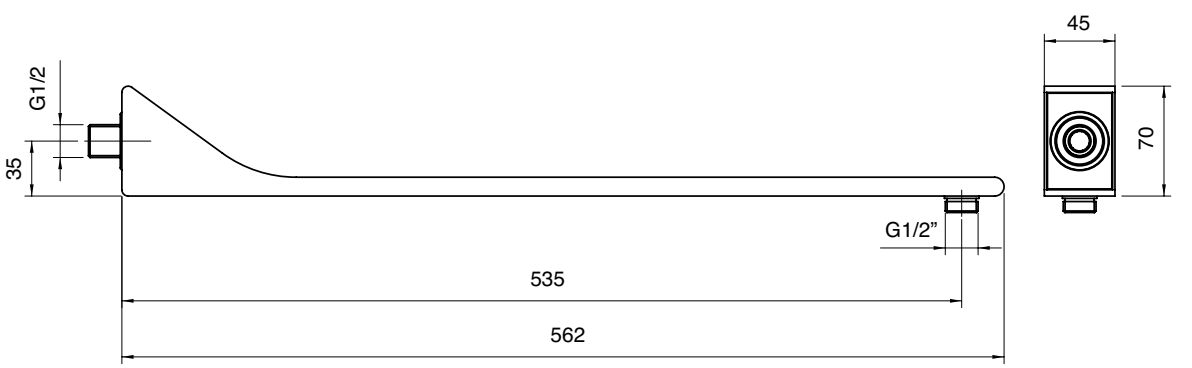

3500 SO01 A00

Soffione anticalcare quadro 260 mm

Square anti-limescale showerhead 260
Quadratantikalkkopfbrause 260
Plato cuadrado antisarro 260
Pomme de douche carré anticalcaire 260

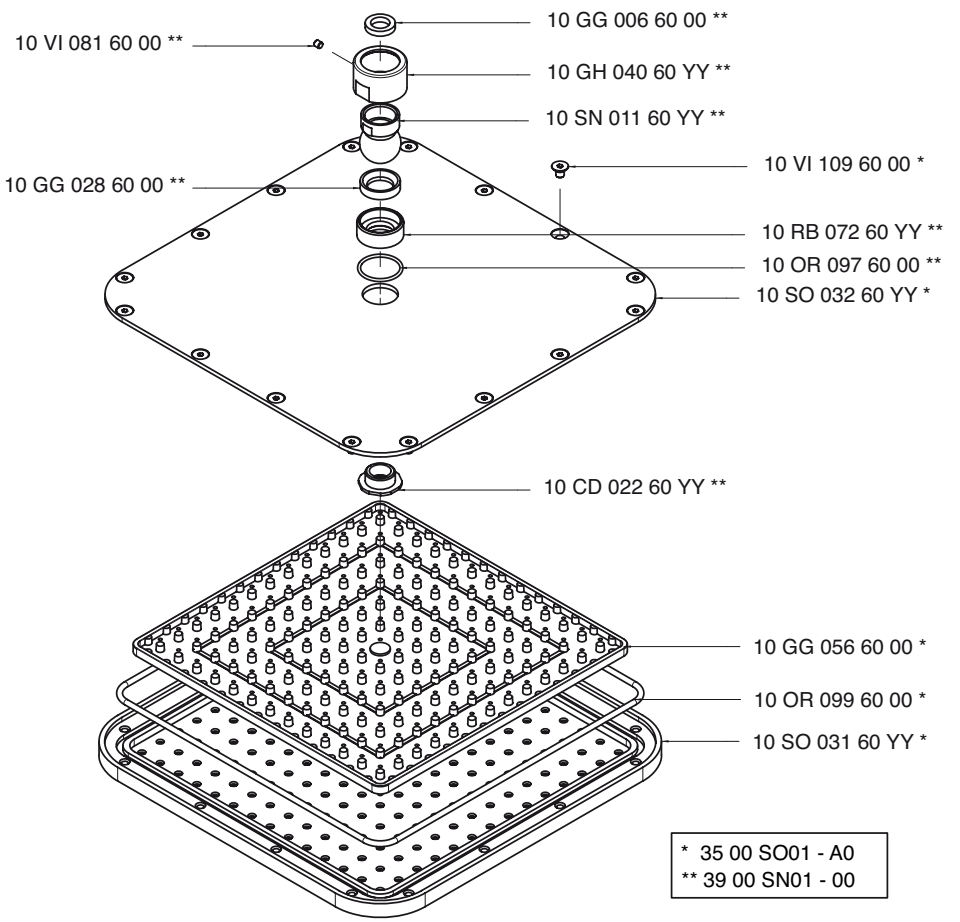

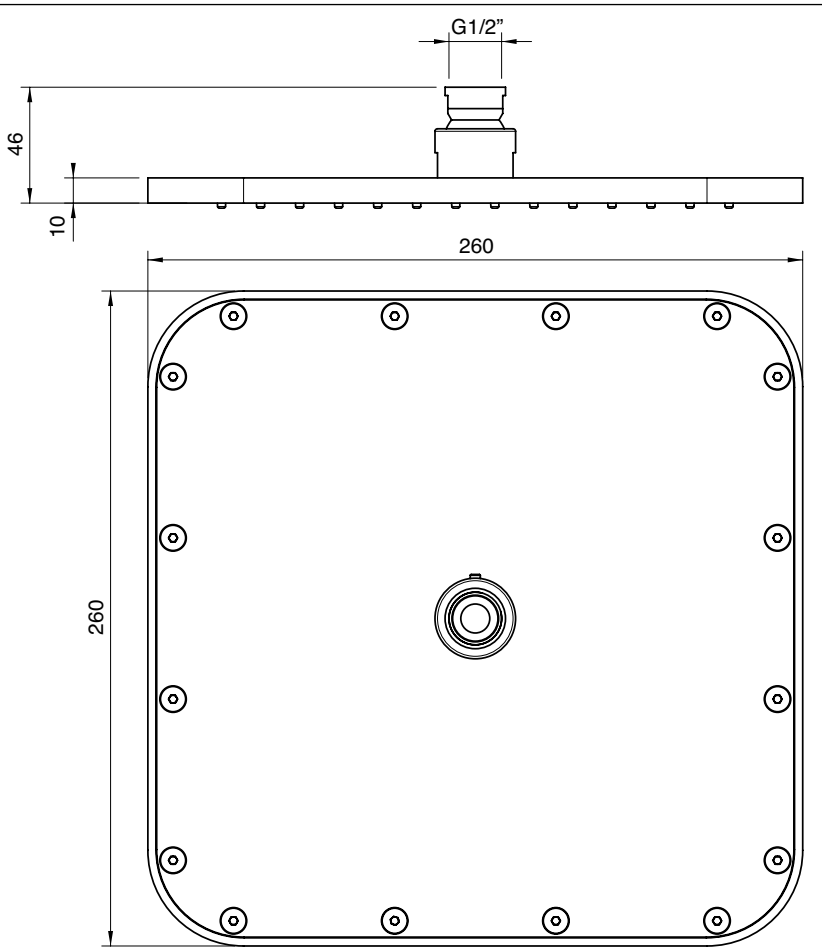

3500 0701 A00

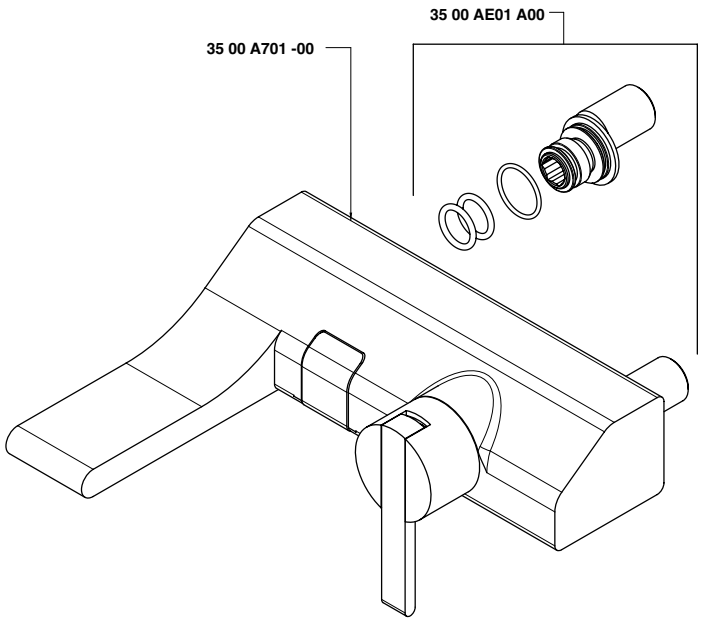

3500 1403 A00

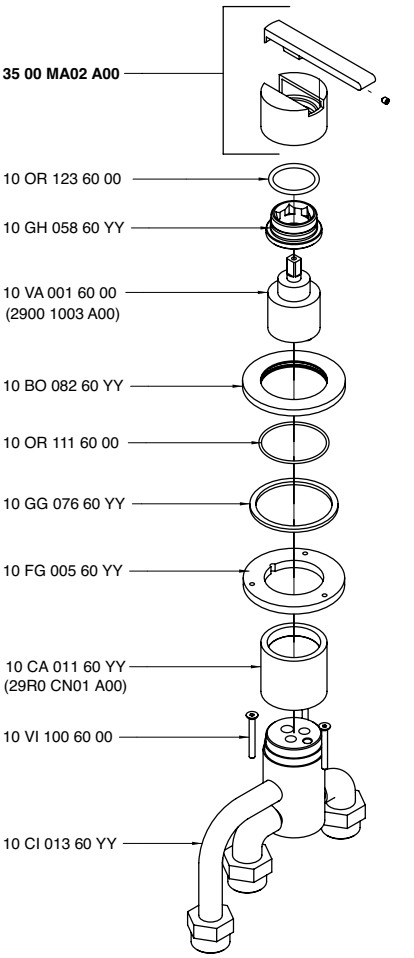

2 getti M 18 x 1

3500 A097 - 00

1 getto M 24 x 1

3500 A097 - 01

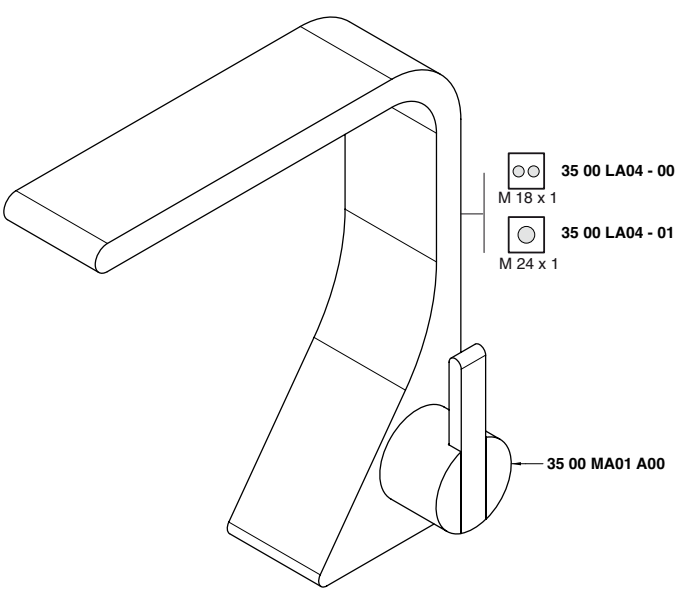

2 getti M 18 x 1

3500 A100 - 00

1 getto M 24 x 1

3500 A100 - 01

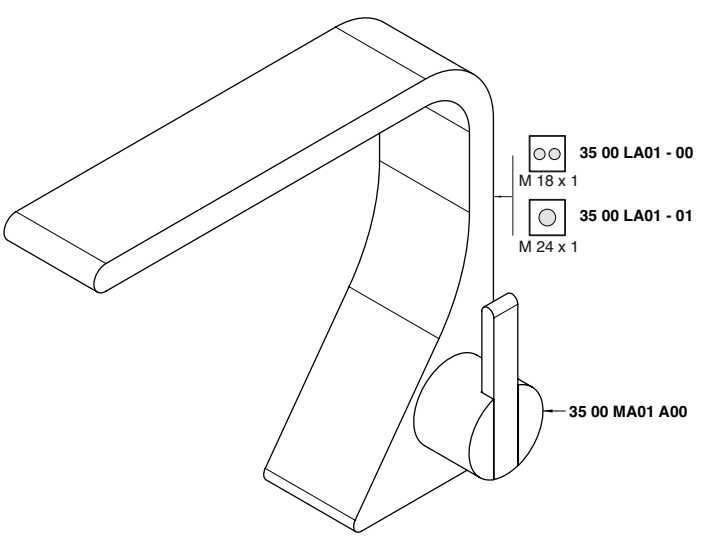

2 getti M 18 x 1

3500 A098 - 00

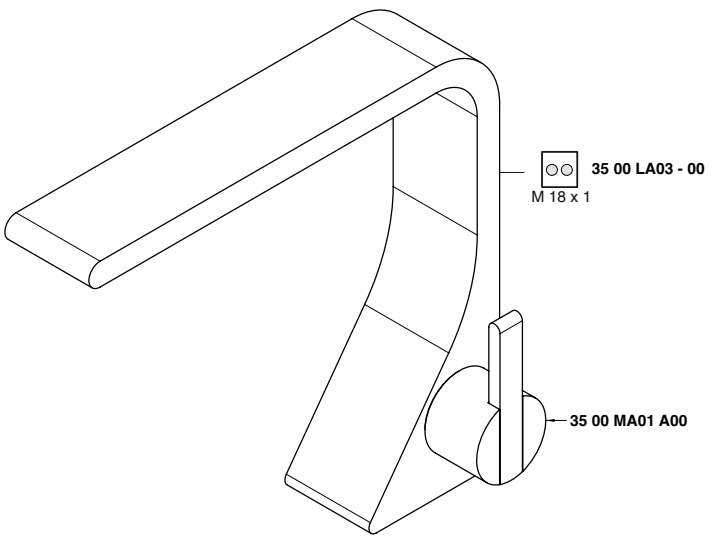

2 getti M 18 x 1

3500 A099 - 00

1getto M 24 x 1

3500 A099 - 01

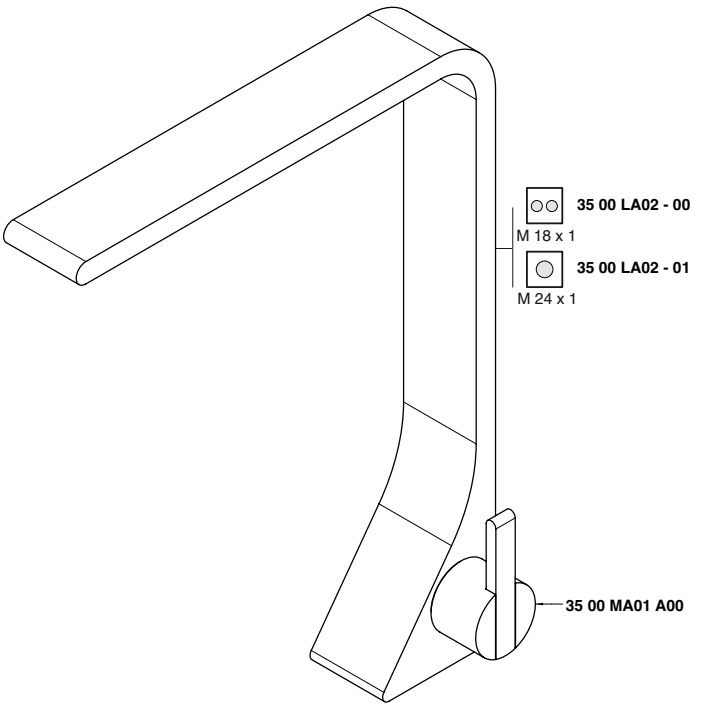

2 getti M 18 x 1

3500 A110 - 00

1getto M 24 x 1

3500 A110 - 01

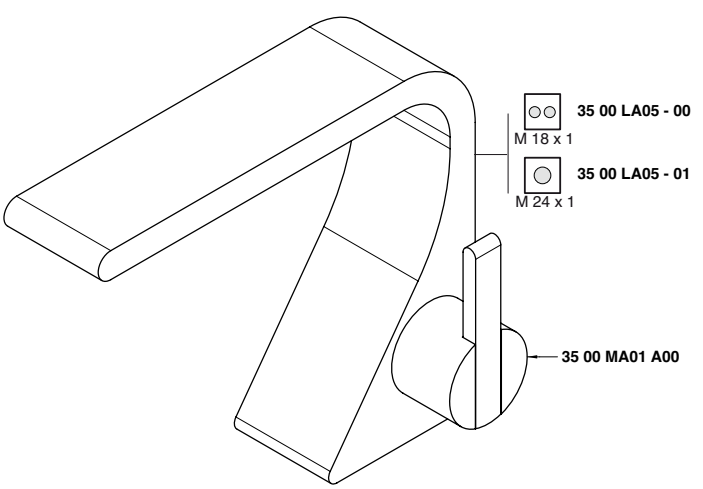

3500 A201 - 00

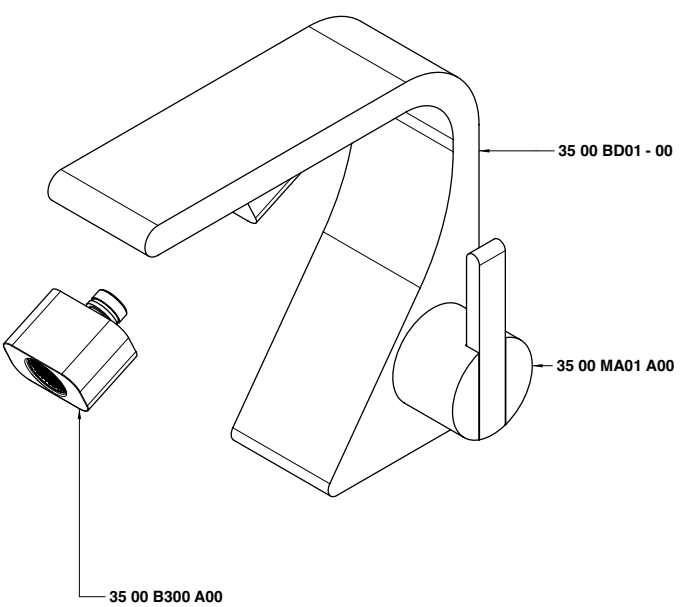

2 getti M 18 x 1

3500 A113 A00

1getto M 24 x 1

3500 A113 A01

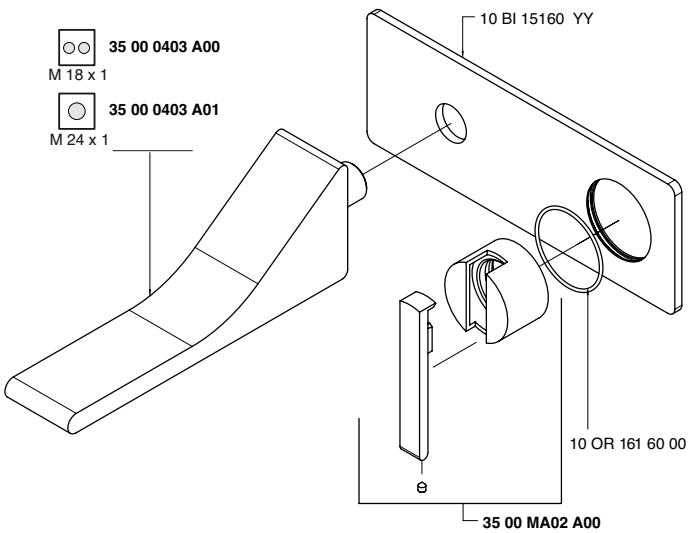

2 getti M 18 x 1

3500 A113 AA0

1getto M 24 x 1

3500 A113 AA1

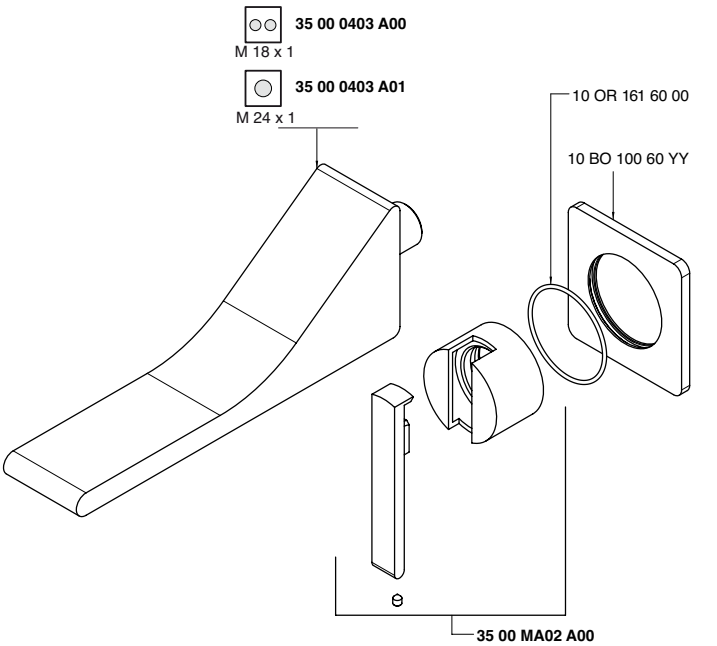

2 getti M 18 x 1

3500 A113 AAL

1getto M 24 x 1

3500 A114 AA1

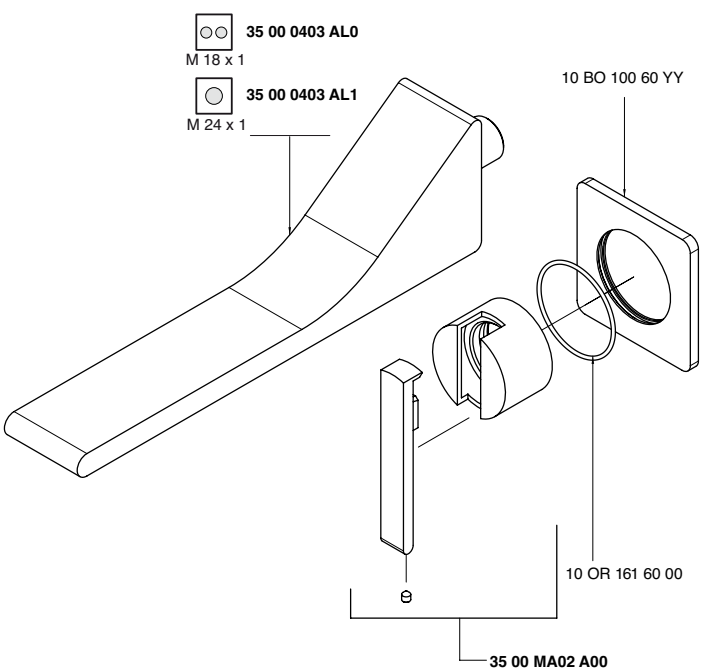

2 getti M 18 x 1

3500 A113 AL0

1getto M 24 x 1

3500 A114 A01

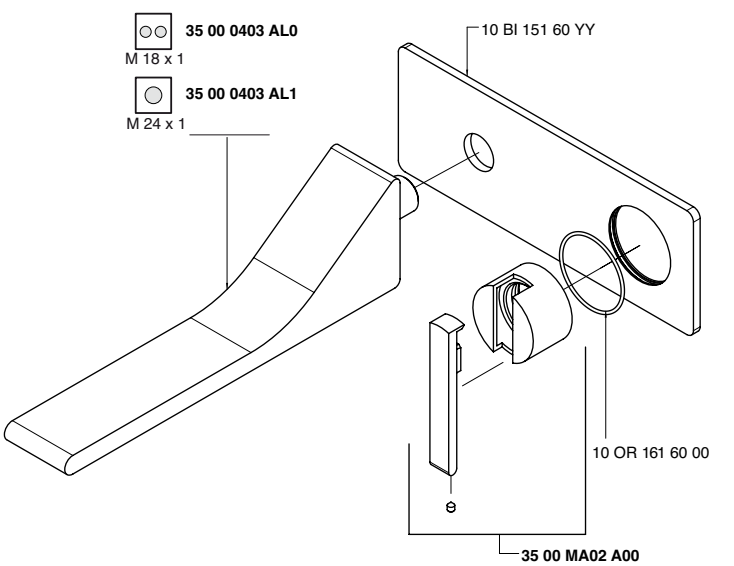

2 getti M 18 x 1

3500 A133 A00

1getto M 24 x 1

3500 A133 A01

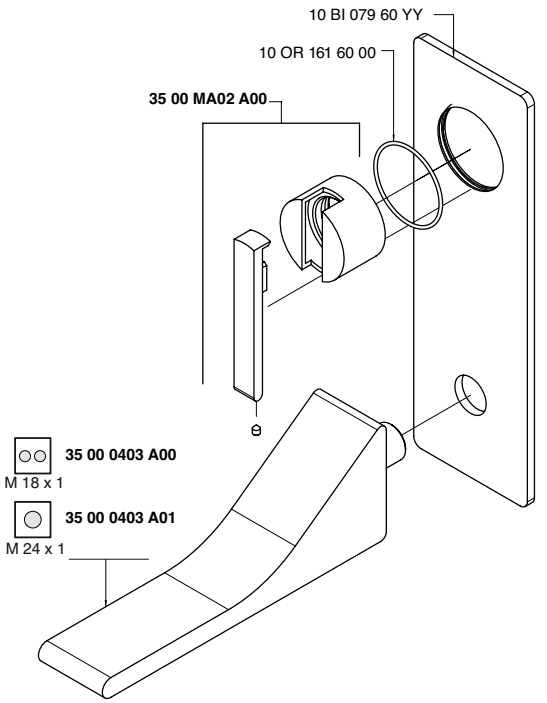

2 getti M 18 x 1

3500 A133 AA0

1getto M 24 x 1

3500 A133 AA1

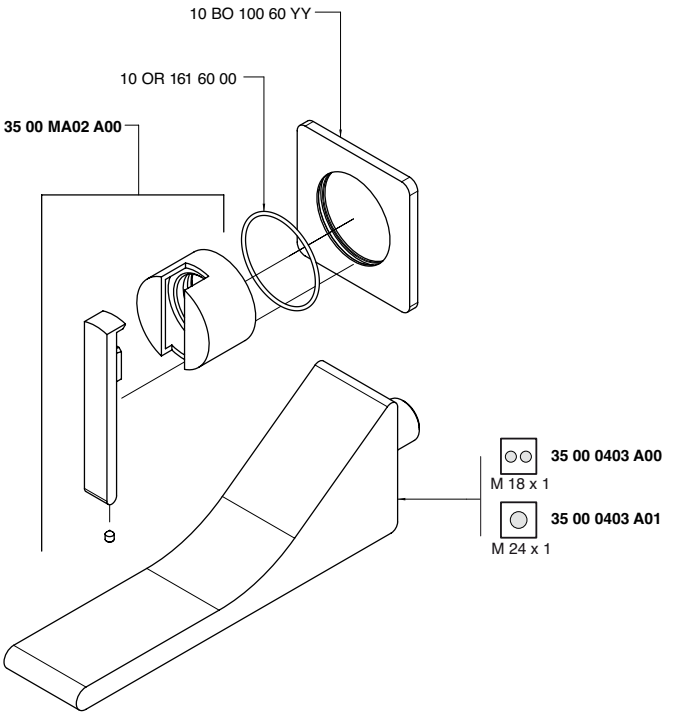

2 getti M 18 x 1

3500 A133 AAL

1getto M 24 x 1

3500 A134 AA1

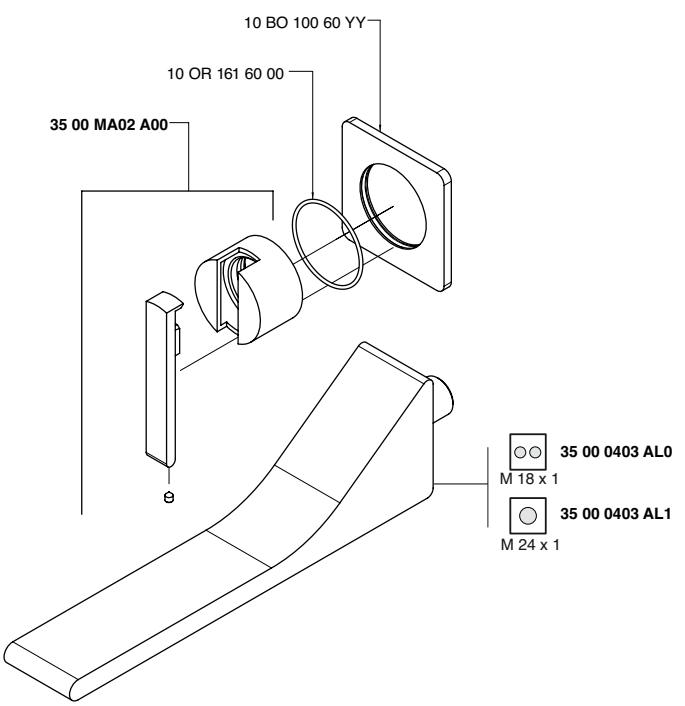

2 getti M 18 x 1

3500 A133 AL0

1getto M 24 x 1

3500 A134 A01

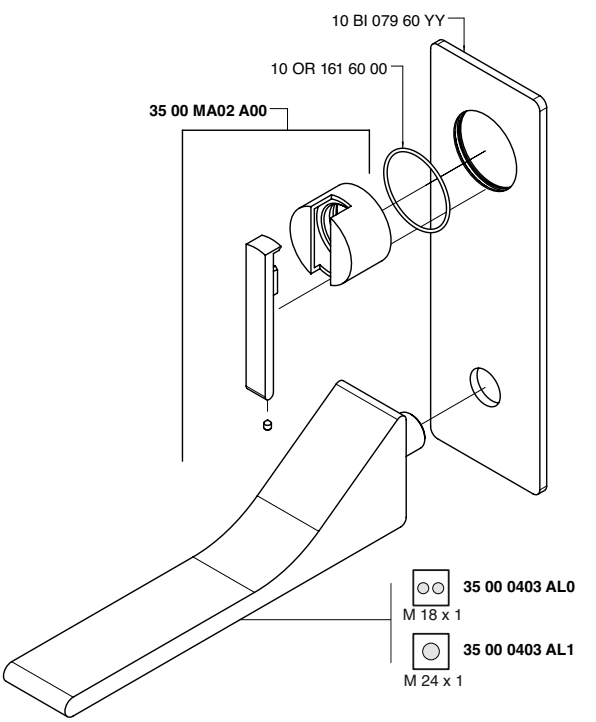

3500 MA01 A00

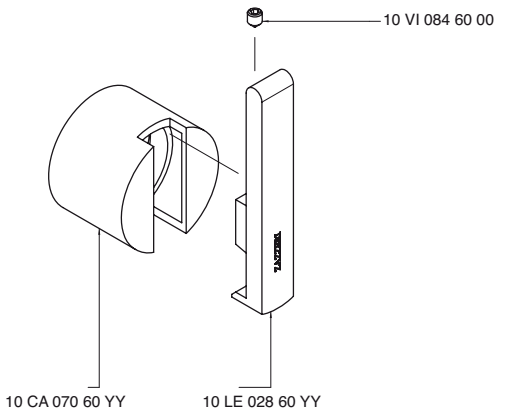

3500 MA02 A00

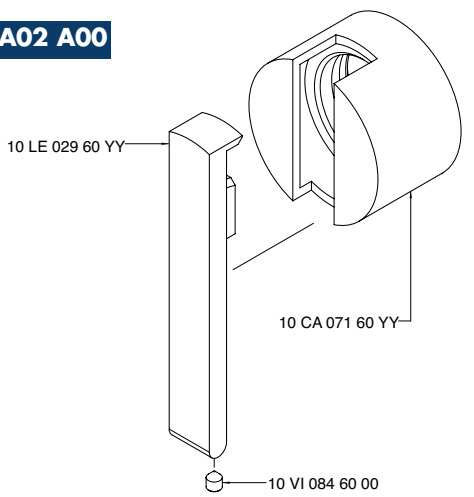

3500 A401 A00

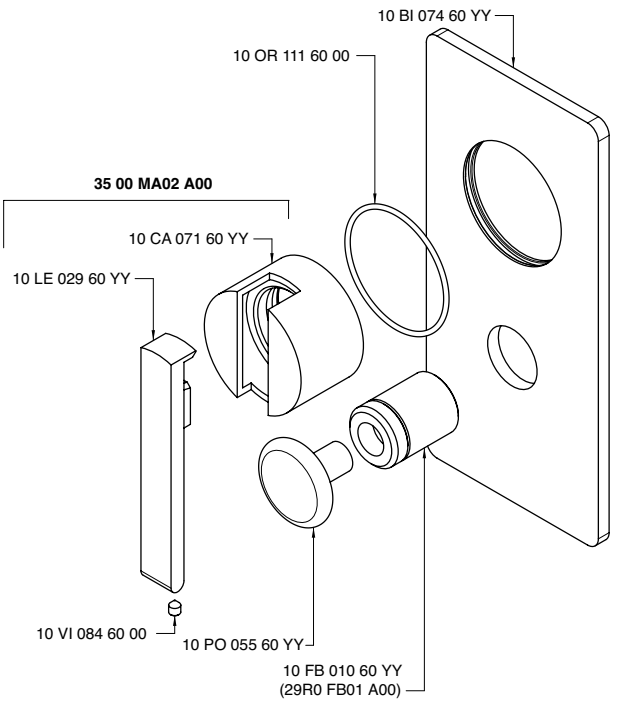

3500 A402 A00

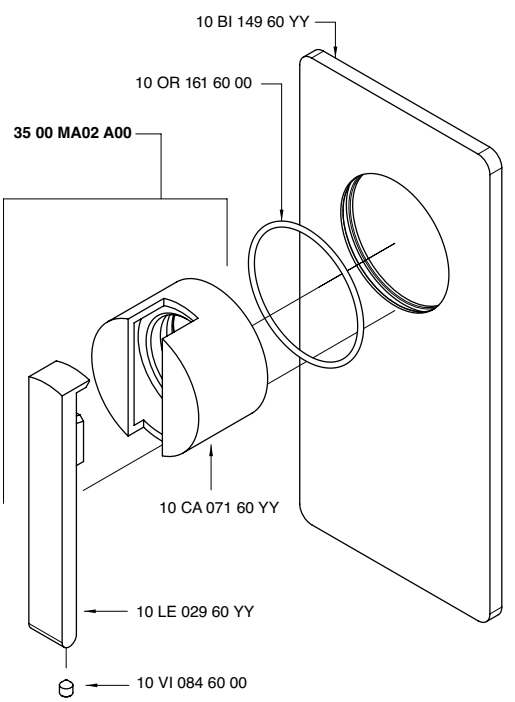

3500 A414 A00

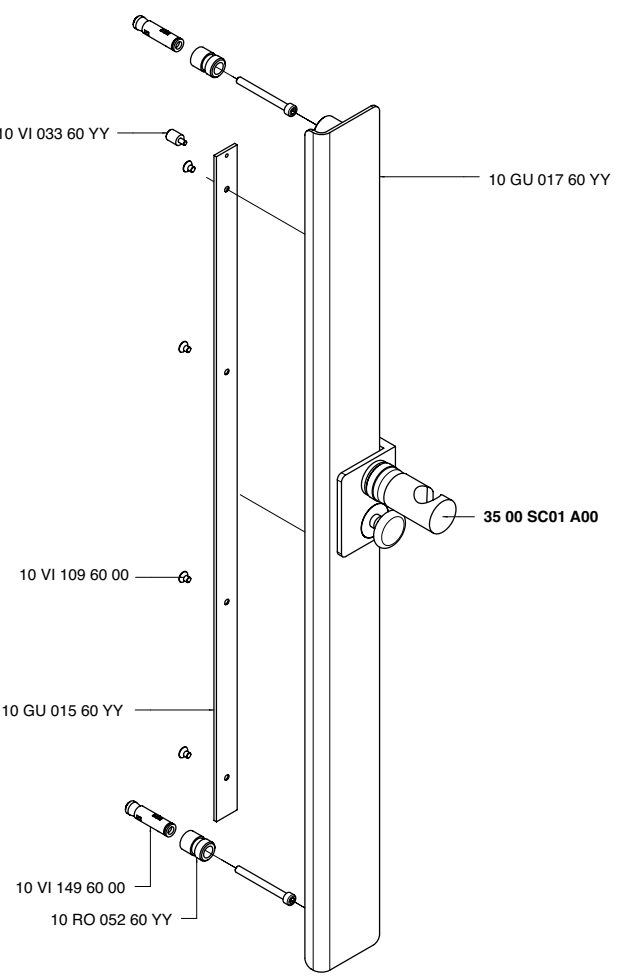

3500 A608 - 00

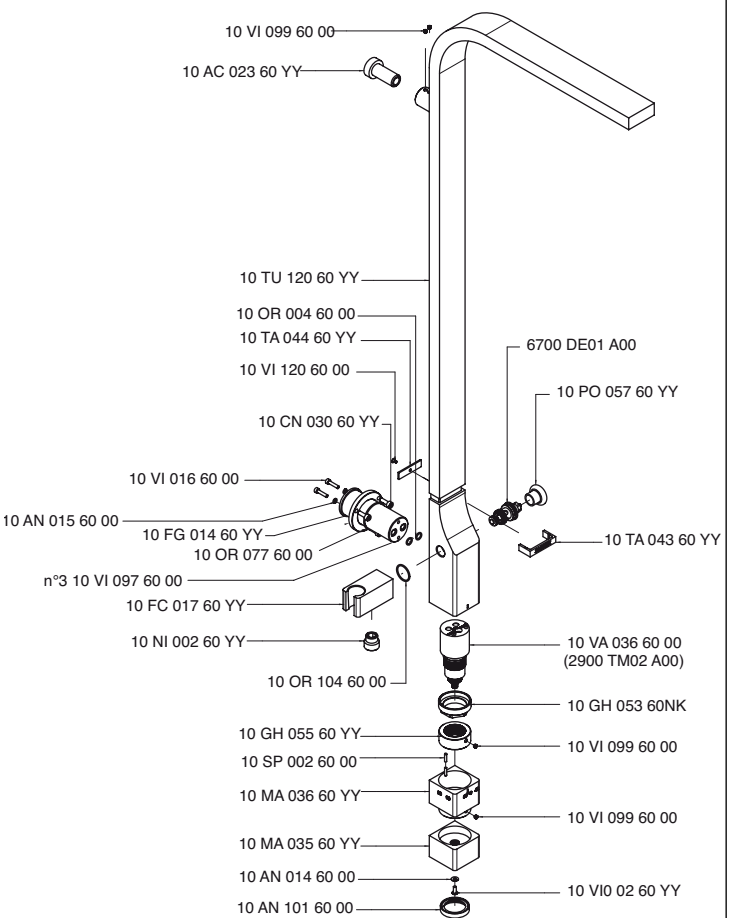

3500 AE01 A00

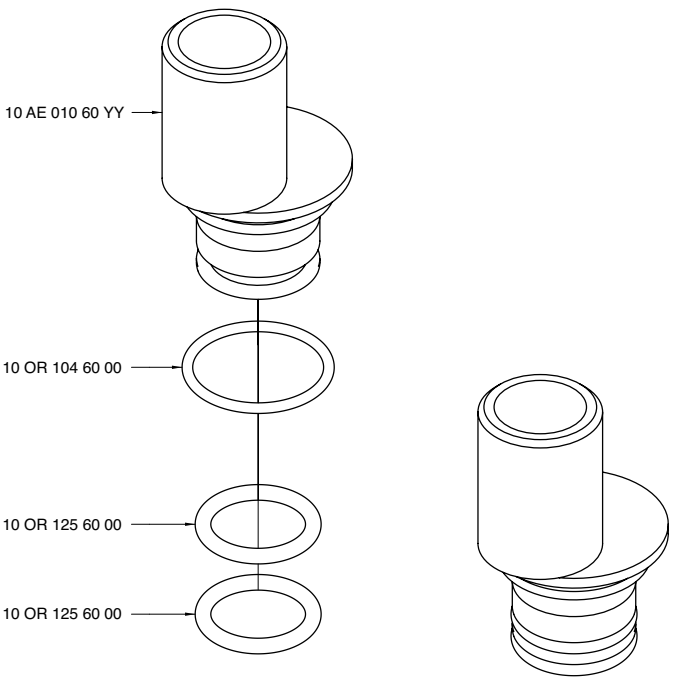

3500 A701 - 00

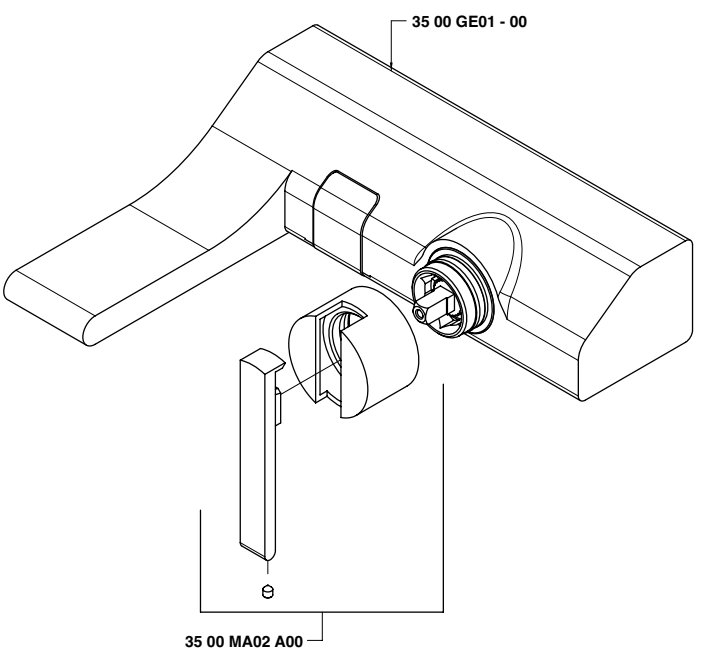

3500 B113 A00

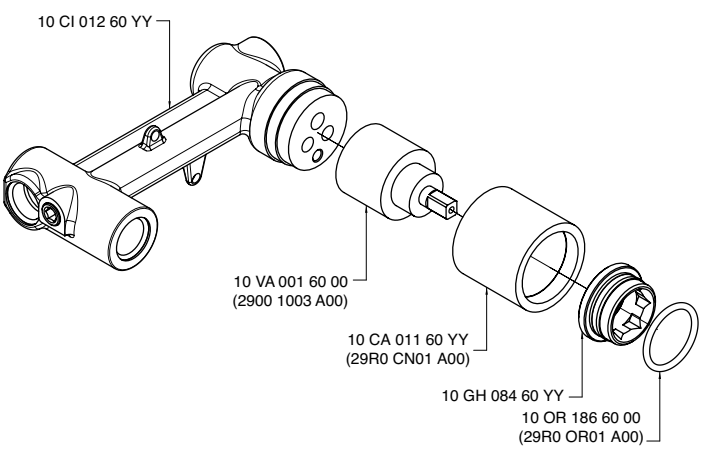

3500 B133 A00

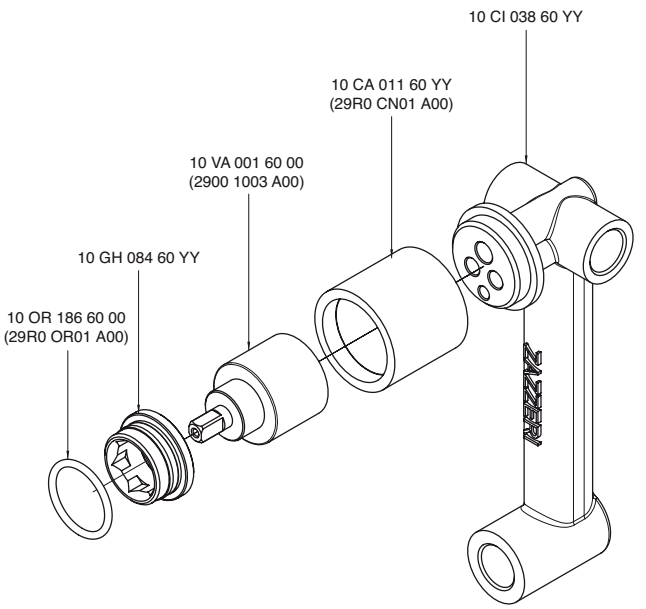

3500 B300 A00

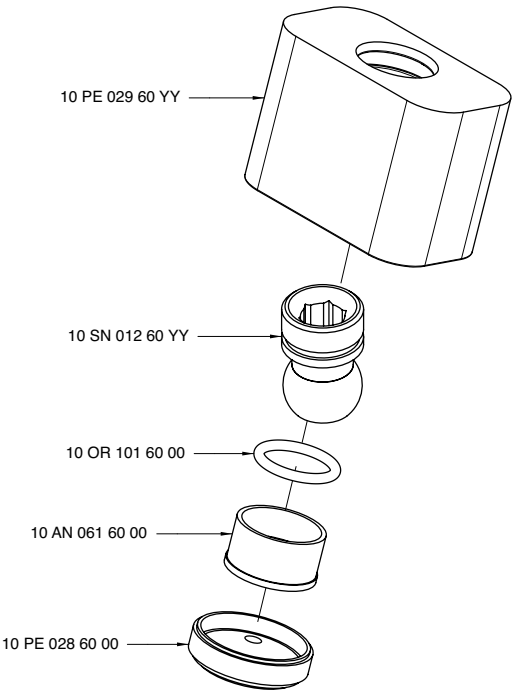

3500 B401 A00

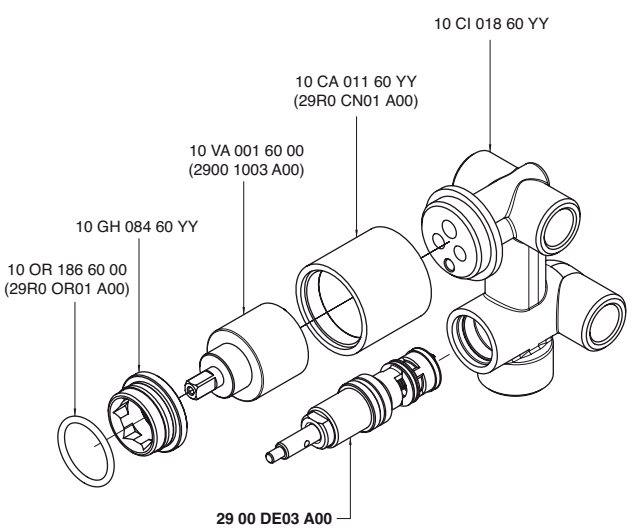

3500 B402 A00

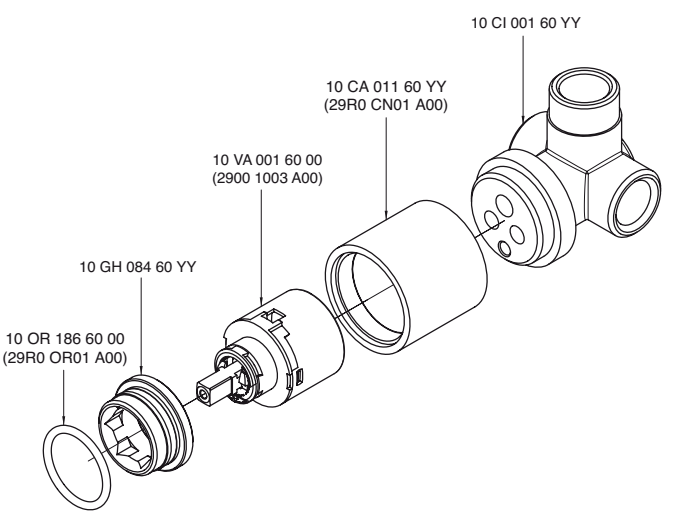

3500 B608 - 00

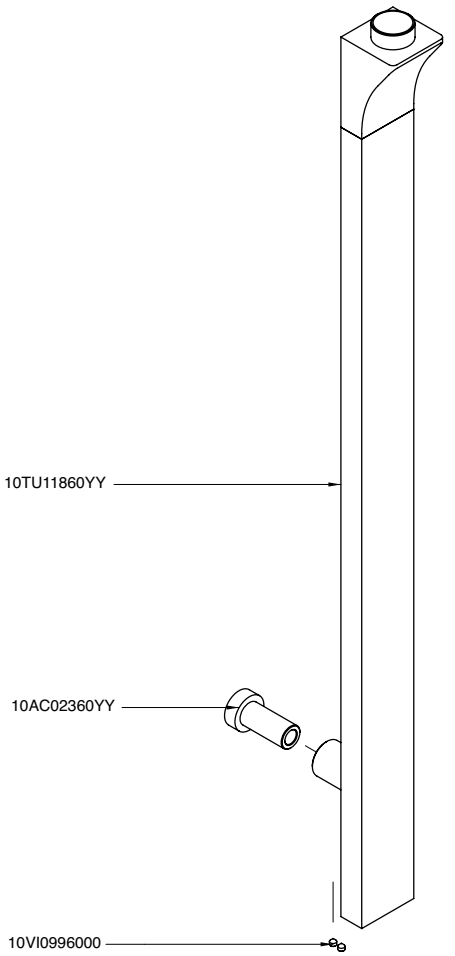

3500 BD01 - 00

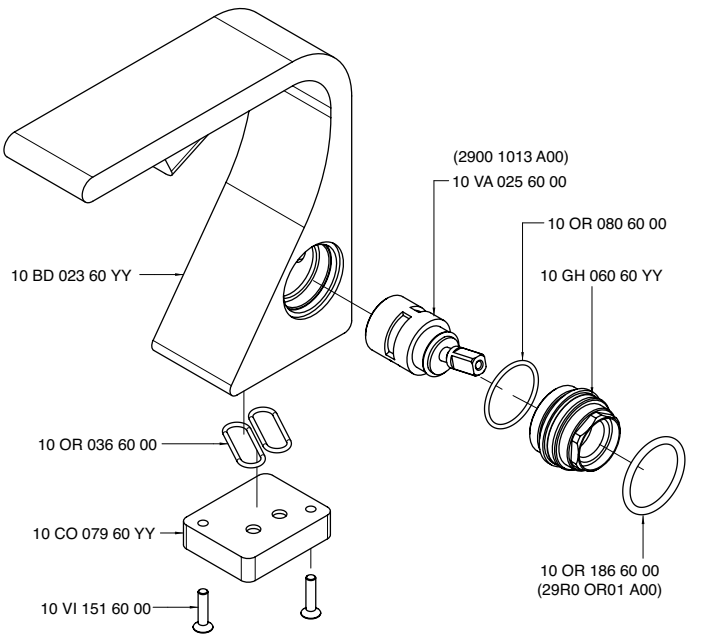

3500 D403 A00

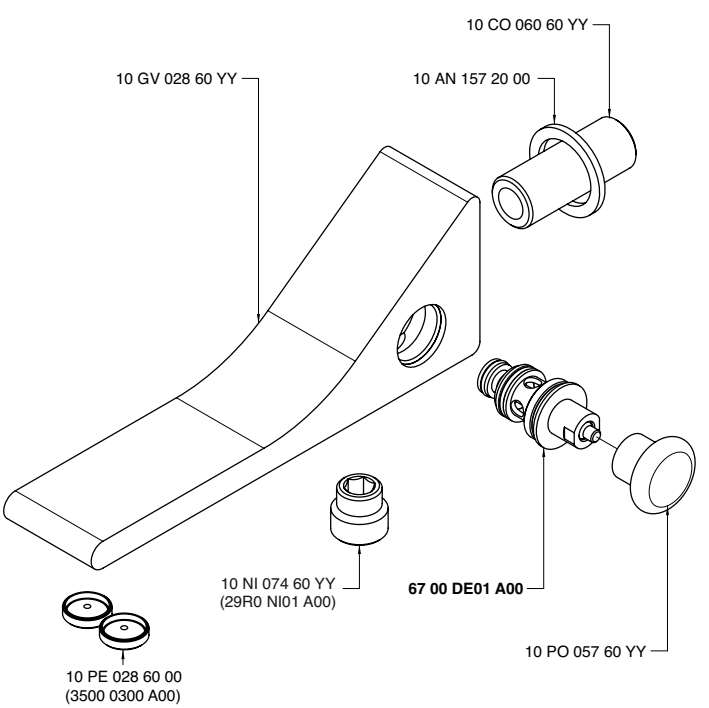

3500 GE01 - 00

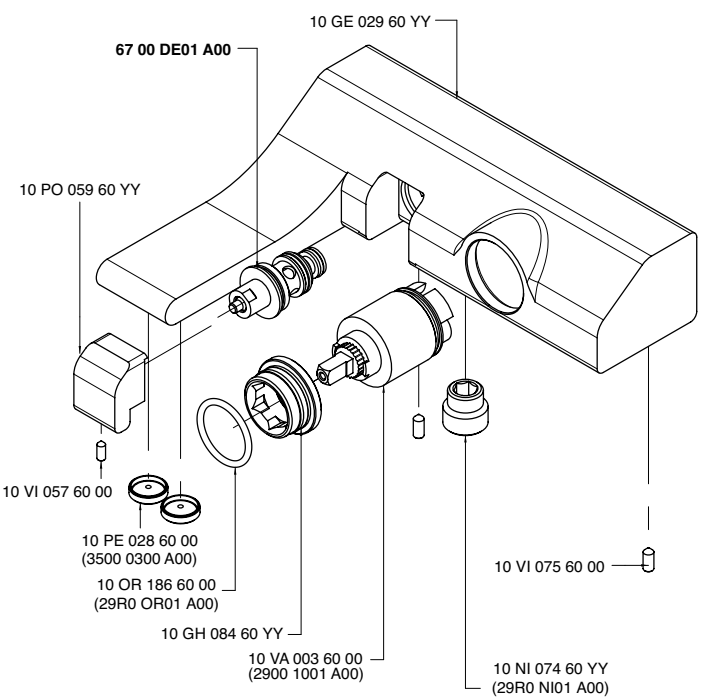

3500 i401 AA0

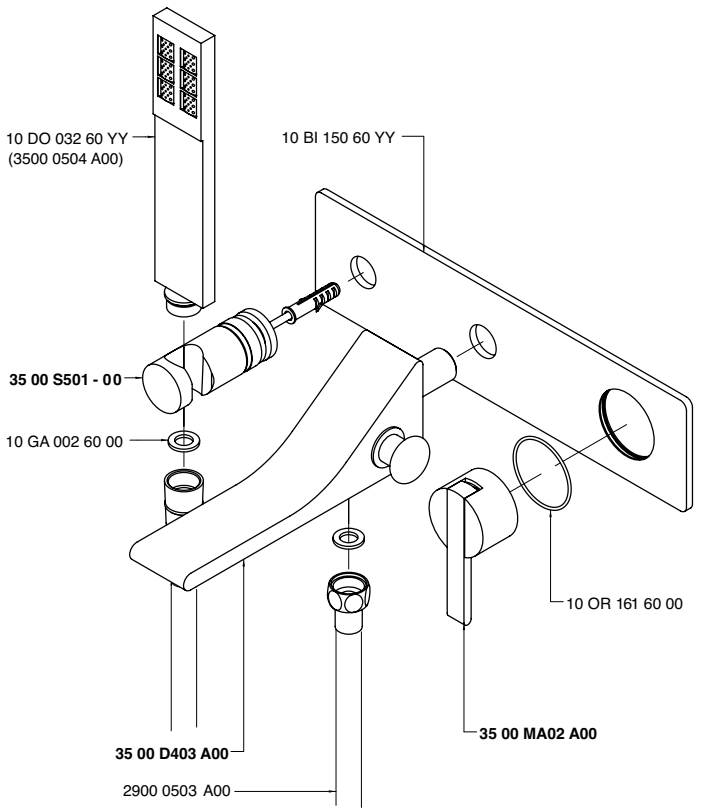

3500 K300 A00

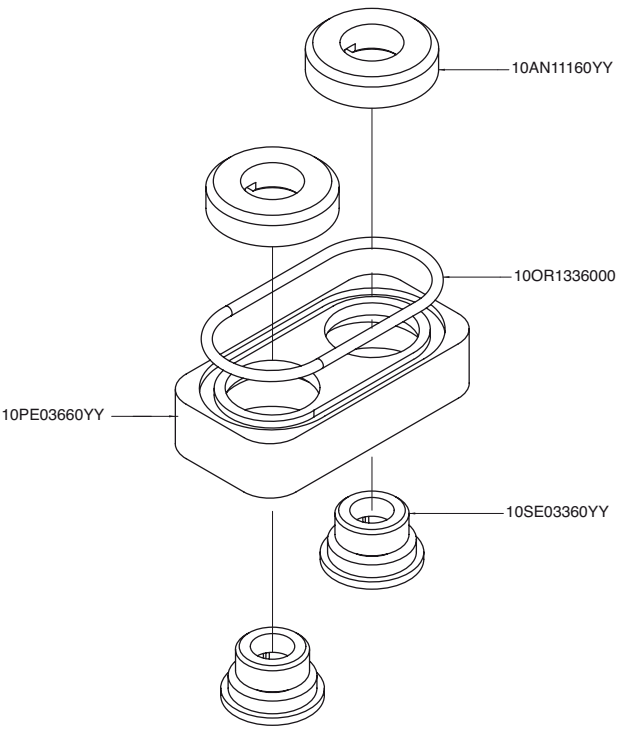

2 getti M 18 x 1

3500 LA01 - 00

1getto M 24 x 1

3500 LA01 - 01

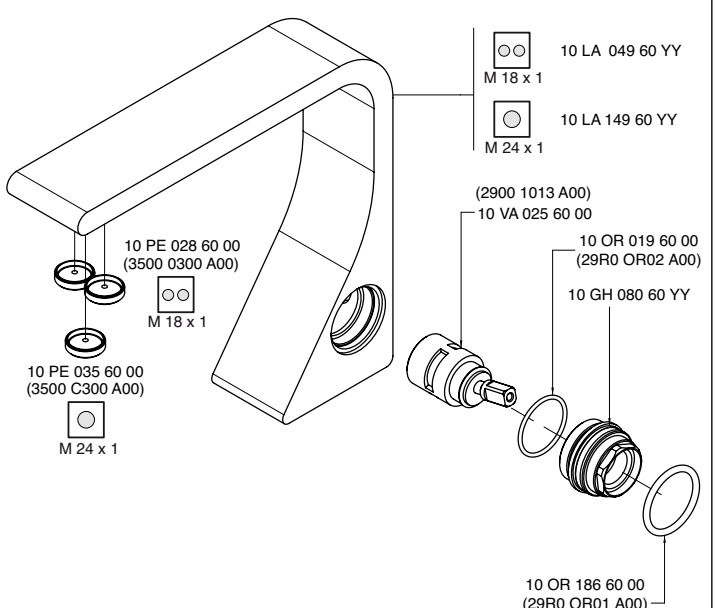

2 getti M 18 x 1

3500 LA02 - 00

1getto M 24 x 1

3500 LA02 - 01

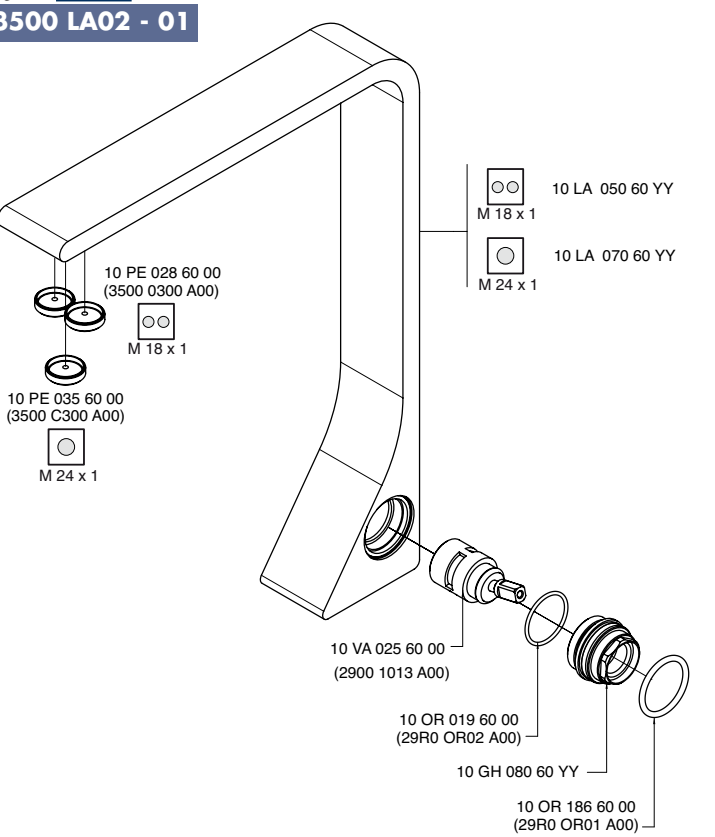

2 getti M 18 x 1

3500 LA03 - 00

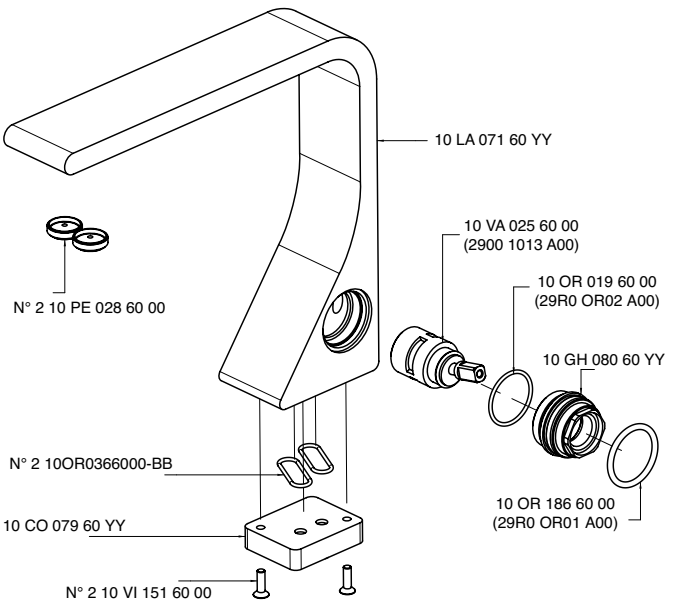

2 getti M 18 x 1

3500 LA04 - 00

1 getto M 24 x 1

3500 LA04 - 01

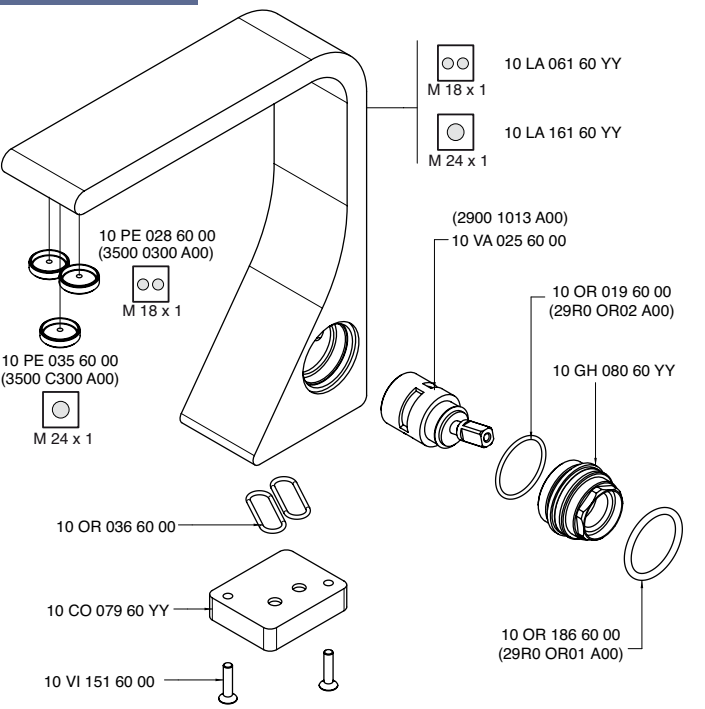

2 getti M 18 x 1

3500 LA05 - 00

1 getto M 24 x 1

3500 LA05 - 01

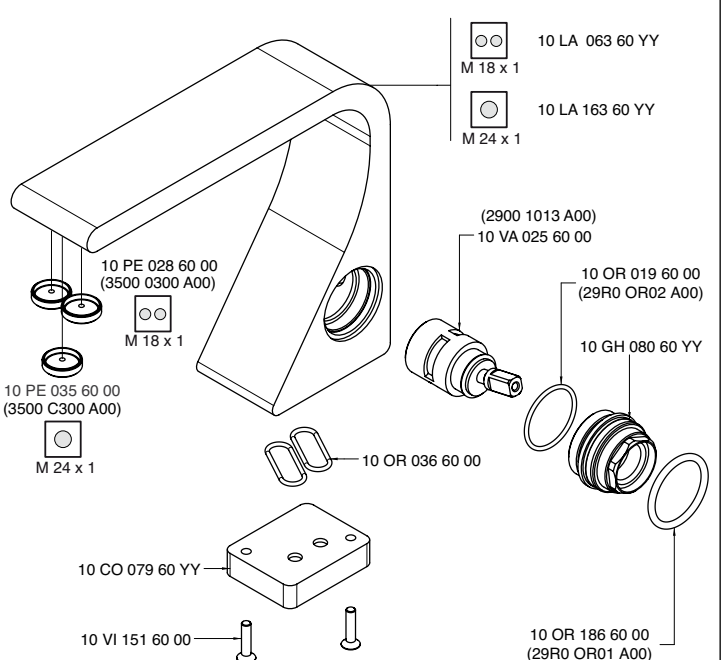

3500 M405 A00

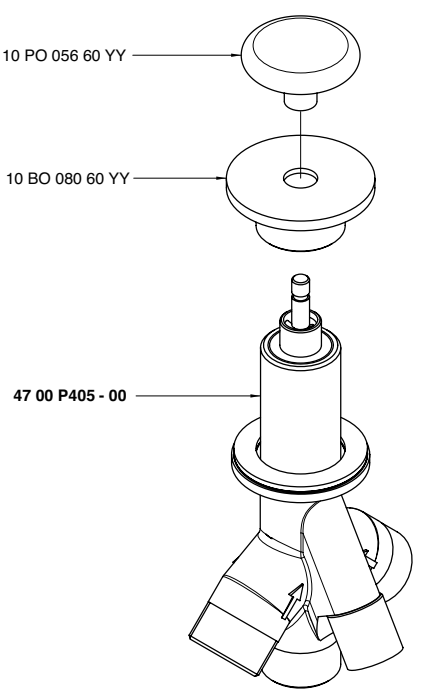

3500 SC01 A00

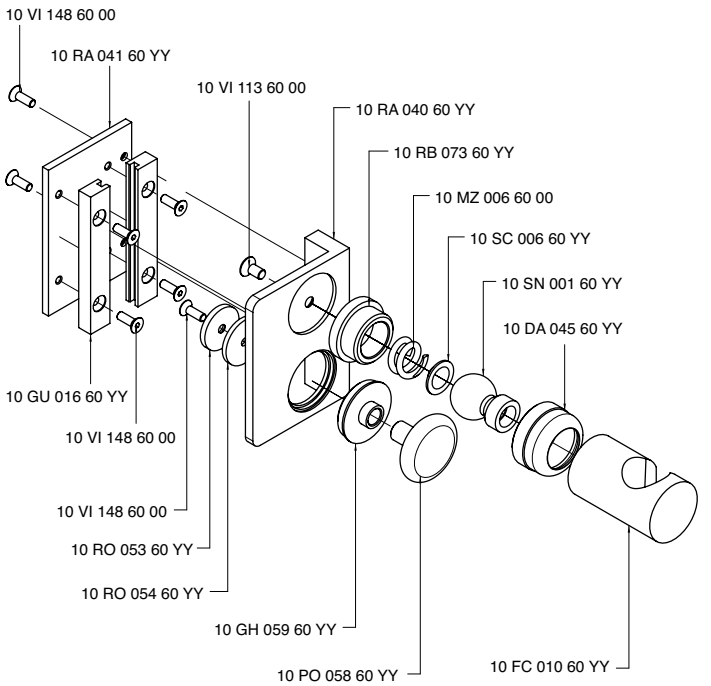

3500 P403 A00

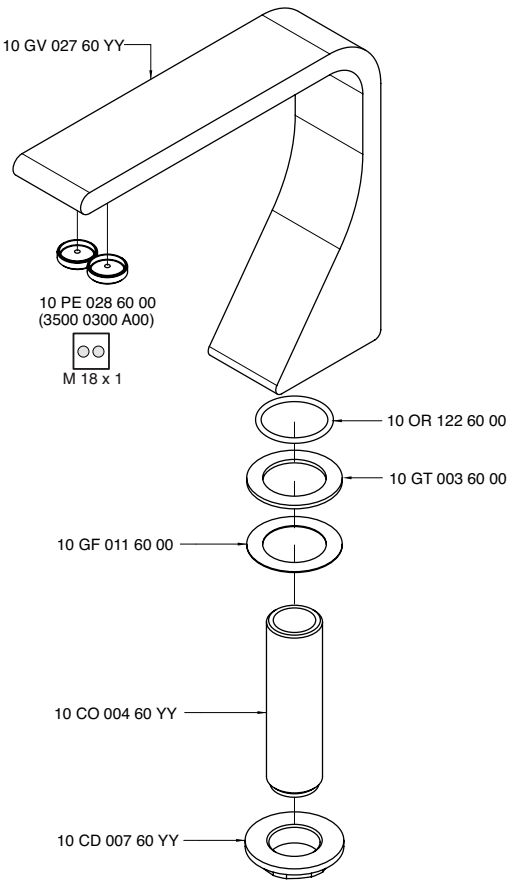

3500 Q414 A00

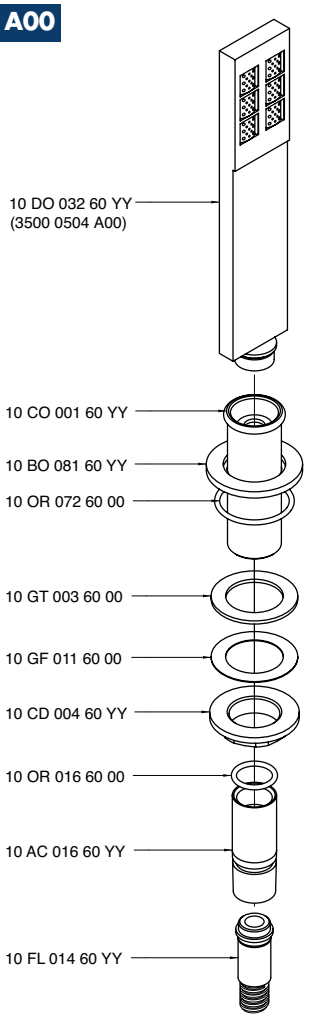

3500 S501 - 00

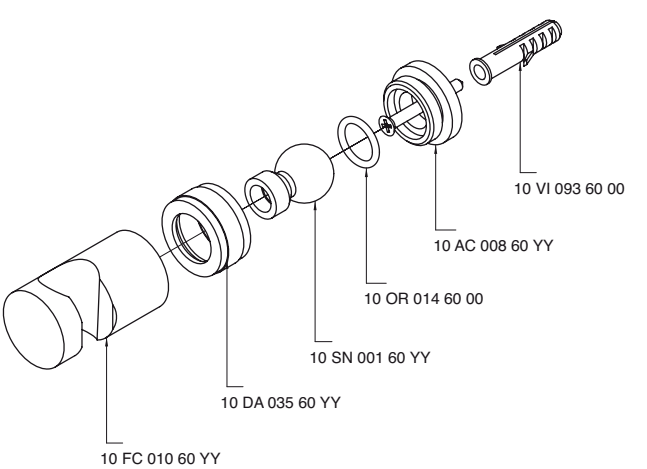

INDEX - 37

Cod.

3700 0100 A00
3700 0105 - 00
3700 0203 A00
3700 0403 A00
3700 0403 A01
3700 A100 - 00
3700 A105 A00
3700 A112 - 00
3700 A203 - 00
3700 A400 - 00
3700 A403 A00
3700 AL01 A00
3701 C401 A00
3700 AL01 A00
3700 AL02 A00
3701 C402 A00
3700 AL02 A00
3700 AL03 A00
3700 AL04 A00
3700 C112 A00
3700 0403 A00
3700 AL04 A00
3700 C112 A00
3700 0403 A01
3700 AL04 A00
3700 C112 A00
3700 AL04 A00
3700 AL05 A00
3700 i401 AC0
3700 AL05 A00
3700 AL06 A00
3701 i401 AC0
3700 AL06 A00
3700 B105 A00
3700 B112 - 00
3700 B400 - 00
3700 BR01 A00
2900 B108 A00
2900 SO05 A00
3700 BR01 A00
3700 BR02 A00
2900 B108 A00
2900 SO05 A00
3700 BR02 A00
3700 BR03 A00
2900 B108 A00
2900 SO05 A00
3700 BR03 A00
3700 BR04 A00
2900 B108 A00
2900 SO05 A00
3700 BR04 A00
3700 C100 A00
3700 C112 A00
3700 C203 A00
3700 C405 A00
3700 i401 AC0

Cod.

3700 N399 A00
3700 N399 AA0
3700 P107 - 00
3700 P403 A00
3700 PL05 - 00
3700 Q414 A00
3701 0701 - 00
3701 1400 A00
3701 A400 - 00
3701 A401 - 00
3701 A402 - 00
3701 A701 - 00
3701 B400 - 00
3701 B401 - 00
3701 B402 - 00
3701 C401 A00
3701 C402 A00
3701 CL01 A00
3701 CL02 A00
3701 CL03 A00
3701 CL04 - 00
3701 GE01 - 00
3701 i401 AC0
3701 PL01 A00
3703 1099 A00
3703 1100 A00
3703 1110 A00
3703 1201 A00
3703 A099 - 00
3703 A100 - 00
3703 A110 - 00
3703 A201 - 00
3703 A401 A00
3703 A401 A00
3703 B401 A00
3703 A402 A00
3703 A402 A00
3703 B402 A00
3703 B401 A00
3703 B402 A00
3703 LA01 - 00
3703 LA02 - 00
3703 T100 A00

Noox - 37

3700 0100 A00

Batteria lavabo 3 fori

3-hole washbasin set
3-Loecher Waschtischbatterie
Bateria para lavabo
Mélangeur lavabo 3 trous

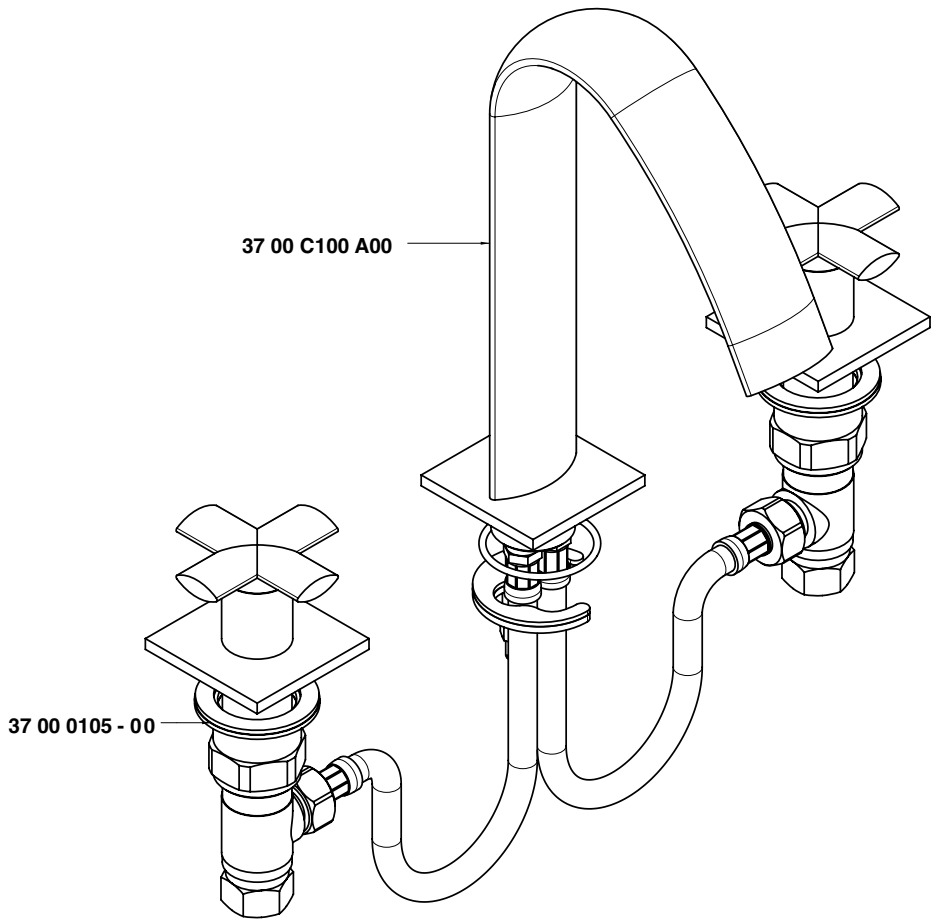

Condizioni di prova - Test conditions

Acqua calda - Hot water: **60±2 °C**
Acqua fredda - Cold water: **20±2 °C**

P [bar]	Q l/min
0,1	
0,2	
0,5	10,3
1	14,9
1,5	18,4
2	21,3
2,5	23,8
3	26,1
3,5	28,3
4	30,3
4,5	32,2
5	34,1

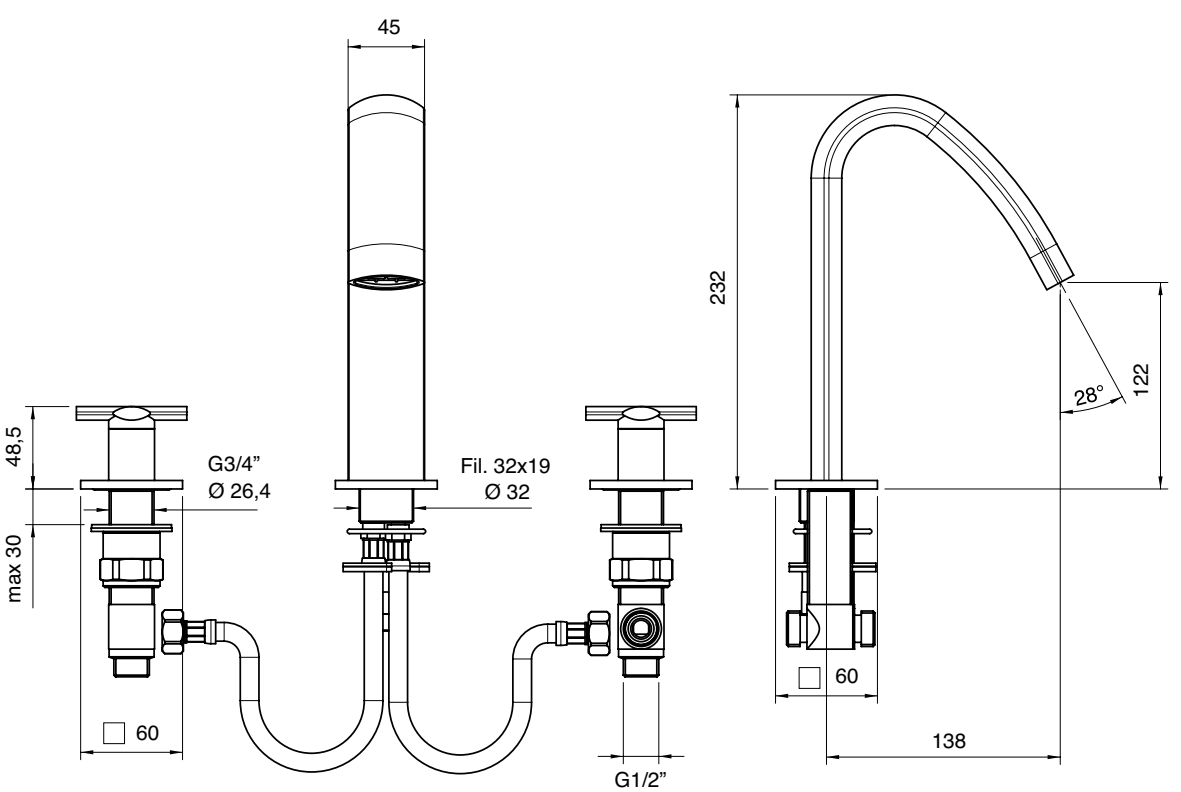

A 3700 AL04 A00
+
B 3700 C112 A00
+
C 3700 0403 A00

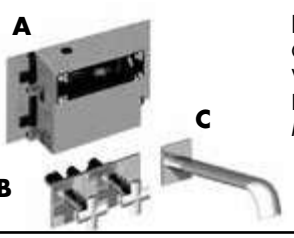

Batteria lavabo ad incasso completa - borchia 60 x 60

Complete built-in washbasin set - 60 x 60 boss
Waschtischbatterie UP-Montage - Beschlag 60 x 60
Batería de empotrar completa para lavabo - escudete 60 x 60
Mitigeur lavabo à encastrer, complet - rosace 60 x 60

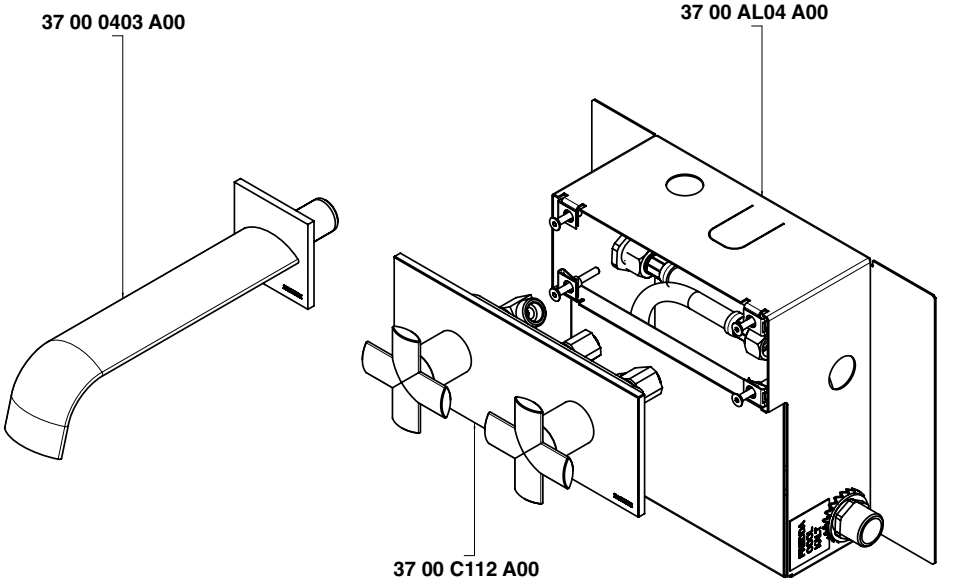

Condizioni di prova - Test conditions

Acqua calda - Hot water: **60±2 °C**
Acqua fredda - Cold water: **20±2 °C**

P [bar]	Q l/min
0,1	
0,2	
0,5	7,3
1	10,48
1,5	12,9
2	14,9
2,5	16,7
3	18,3
3,5	19,8
4	21,2
4,5	22,5
5	23,7

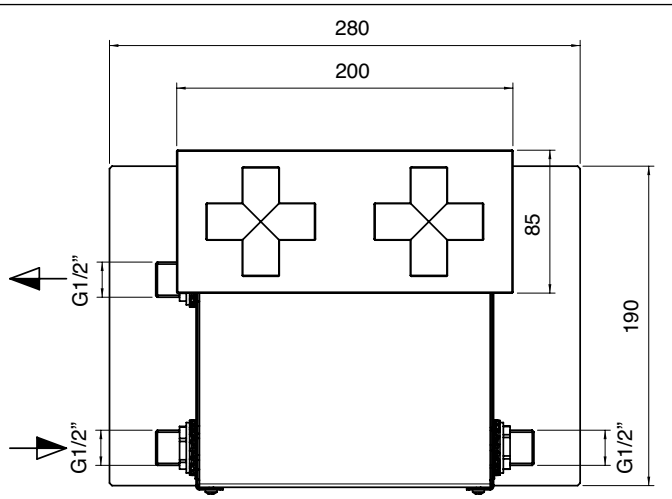

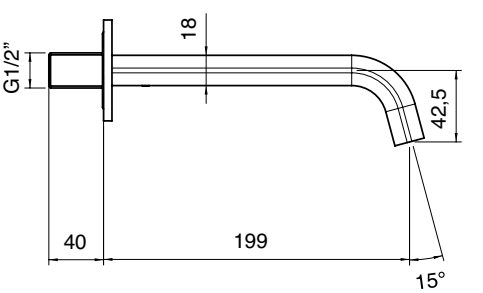

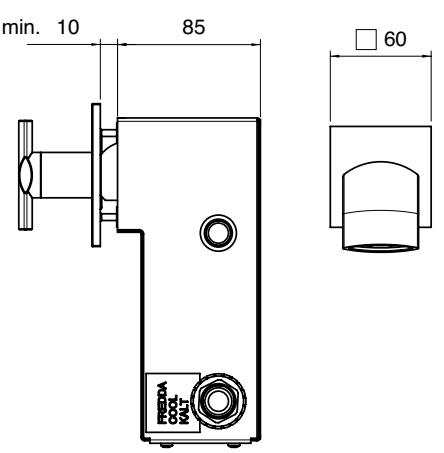

A 3700 AL04 A00
+
B 3700 C112 A00
+
C 3700 0403 A01

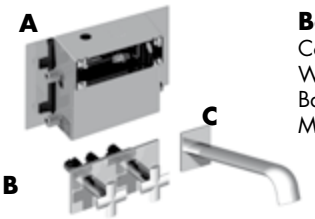

Batteria lavabo ad incasso completa - borchia 80 x 80

Complete built-in washbasin set - 80 x 80 boss
Waschtischbatterie UP-Montage - Beschlag 80 x 80
Batería de empotrar completa para lavabo - escudete 80 x 80
Mitigeur lavabo à encastrer, complet - rosace 80 x 80

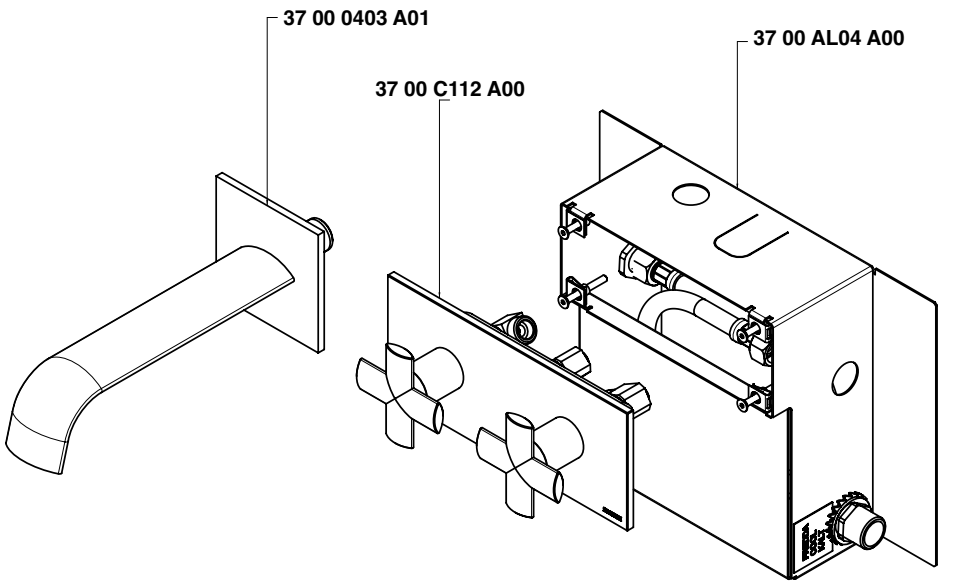

Condizioni di prova - Test conditions

Acqua calda - Hot water: **60±2 °C**
Acqua fredda - Cold water: **20±2 °C**

P [bar]	Q l/min
0,1	
0,2	
0,5	7,3
1	10,48
1,5	12,9
2	14,9
2,5	16,7
3	18,3
3,5	19,8
4	21,2
4,5	22,5
5	23,7

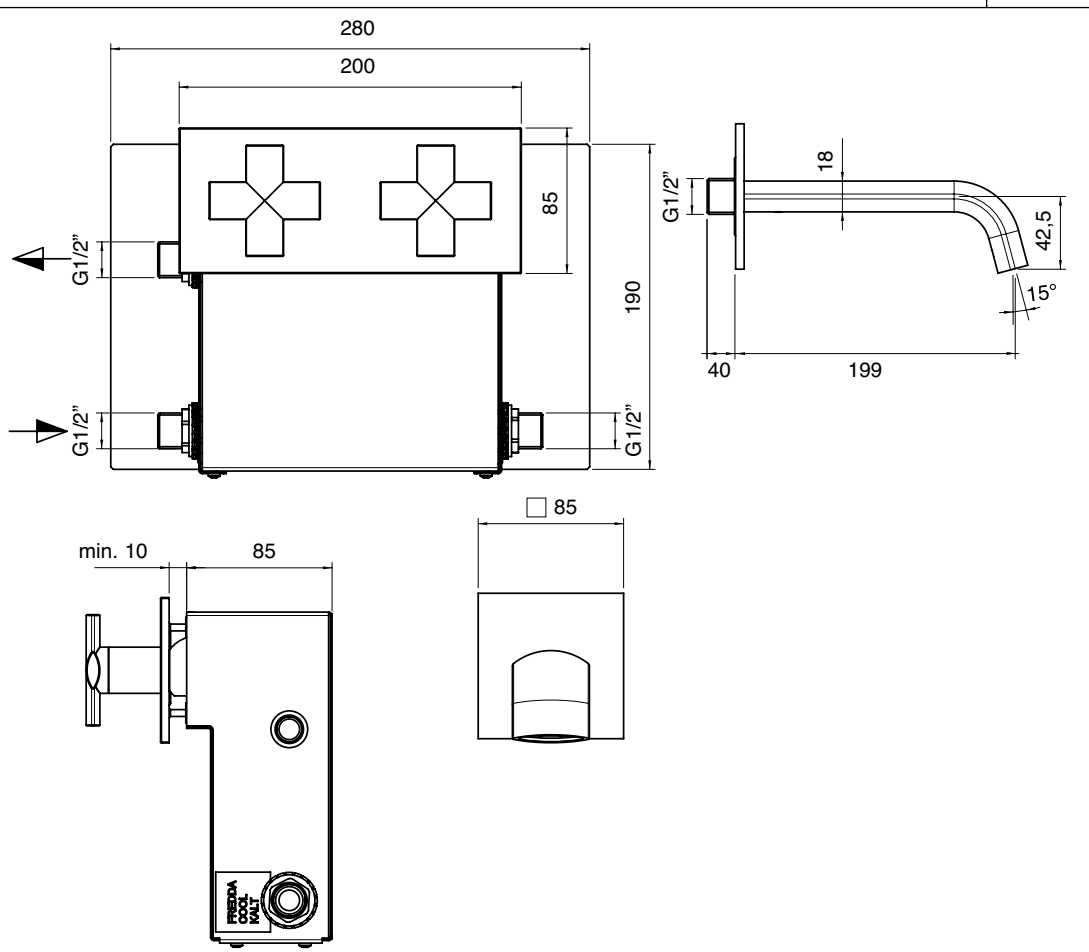

3700 0203 A00

Batteria bidet 3 fori

3-hole bidet set
3-Loecher Bidetbatterie
Bateria para bidé
Mélangeur bidet 3 trous

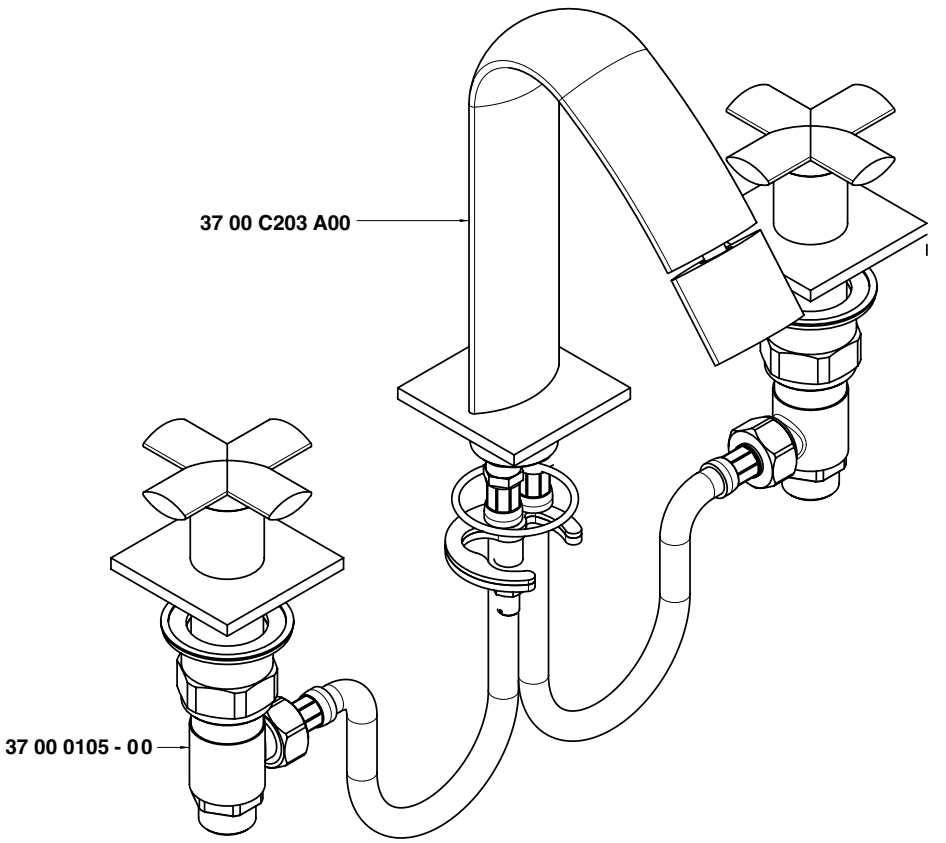

Condizioni di prova - Test conditions

Acqua calda - Hot water: **60±2 °C**
Acqua fredda - Cold water: **20±2 °C**

P [bar]	Q l/min
0,1	
0,2	
0,5	9,7
1	14,2
1,5	17,3
2	20,1
2,5	22,5
3	24,7
3,5	26,8
4	28,7
4,5	30,4
5	32,1

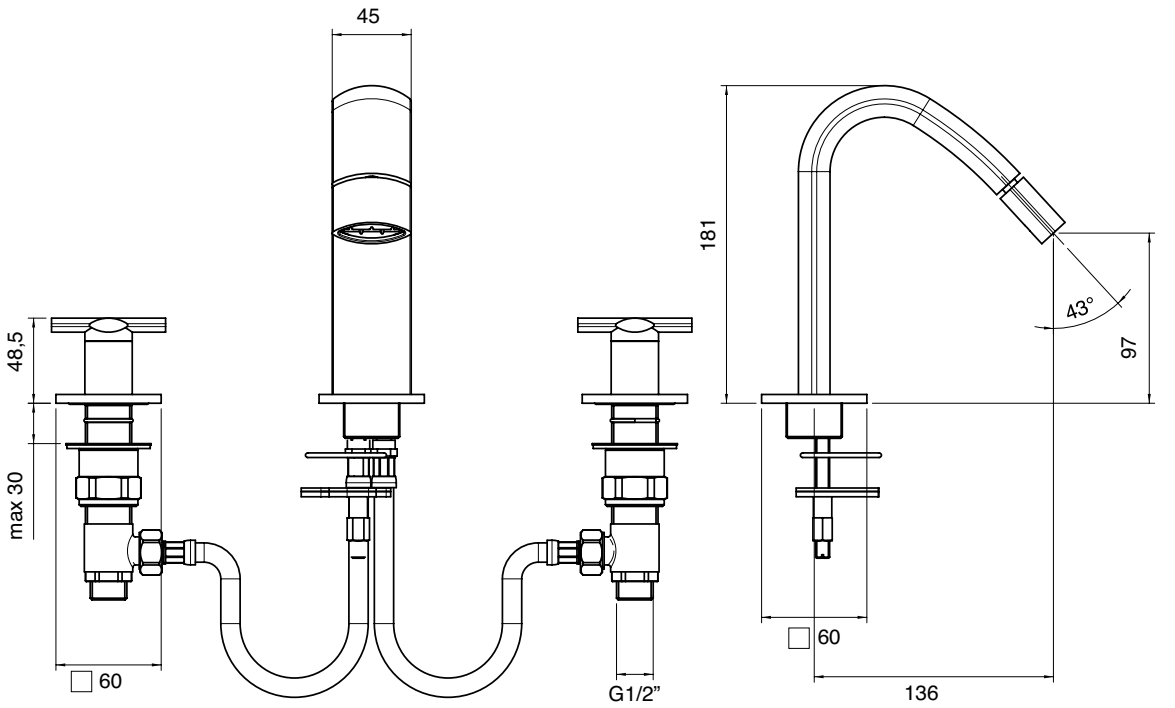

3700 N399 A00

Batteria piano vasca 5 fori con piastra

5 hole bathtub set with plate
Wannenrand-5-Loch-Batterie mit Beschlag
Batería p/plano bañera 5 orificios con placa
Mélangeur bain sur gorge à 5 trous avec plaque

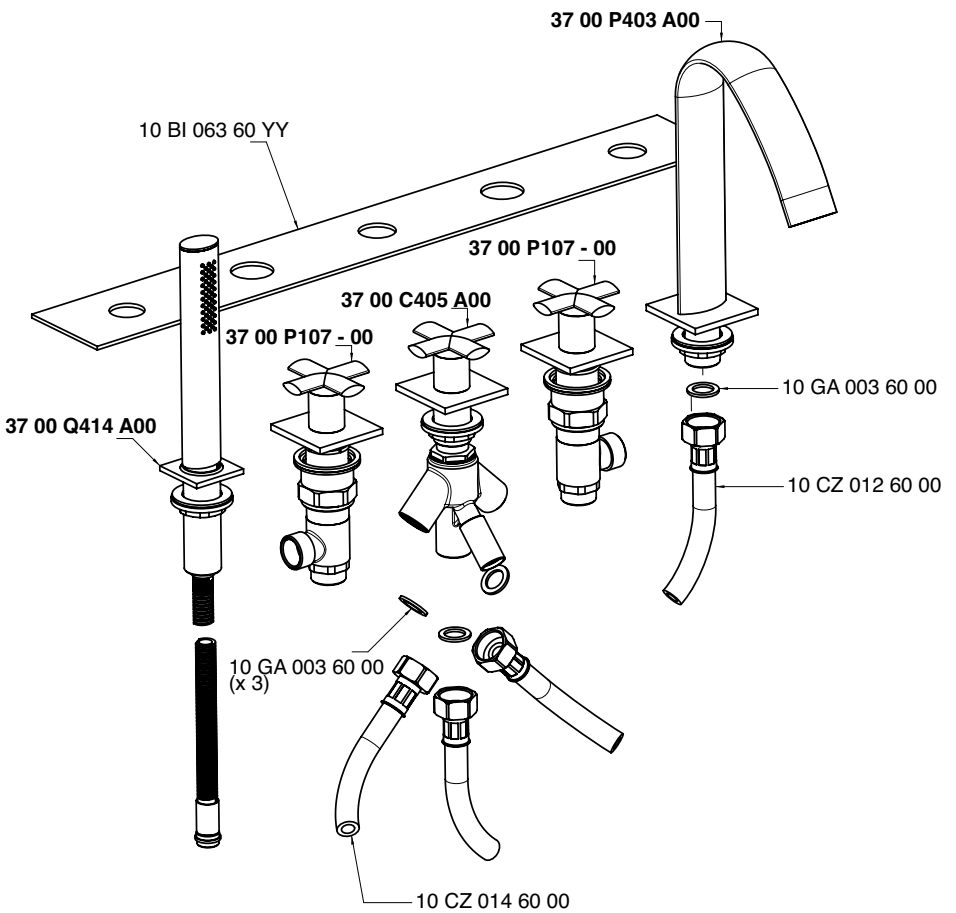

Getto piano vasca - Bathtub spout
Condizioni di prova - Test conditions
Acqua calda - Hot water: **60±2 °C**
Acqua fredda - Cold water: **20±2 °C**

P [bar]	Q l/min
0,10	
0,20	
0,50	10,59
1,00	15,20
1,50	18,74
2,00	21,75
2,50	24,45
3,00	26,85
3,50	29,19
4,00	31,18
4,50	33,20
5,00	35,00

Doccetta - Hand shower
Condizioni di prova - Test conditions
Acqua calda - Hot water: **60±2 °C**
Acqua fredda - Cold water: **20±2 °C**

P [bar]	Q l/min
0,10	
0,20	
0,50	4,50
1,00	6,11
1,50	7,54
2,00	9,15
2,50	11,13
3,00	12,55
3,50	14,24
4,00	15,70
4,50	16,84
5,00	18,26

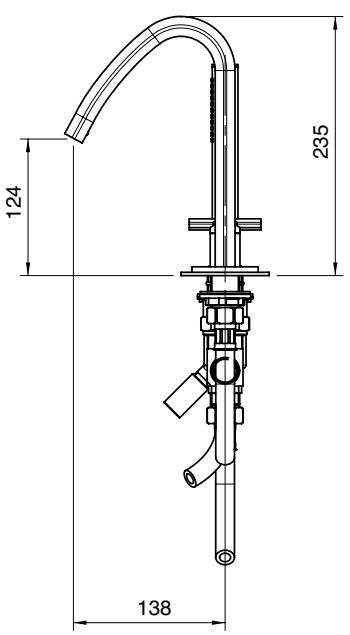

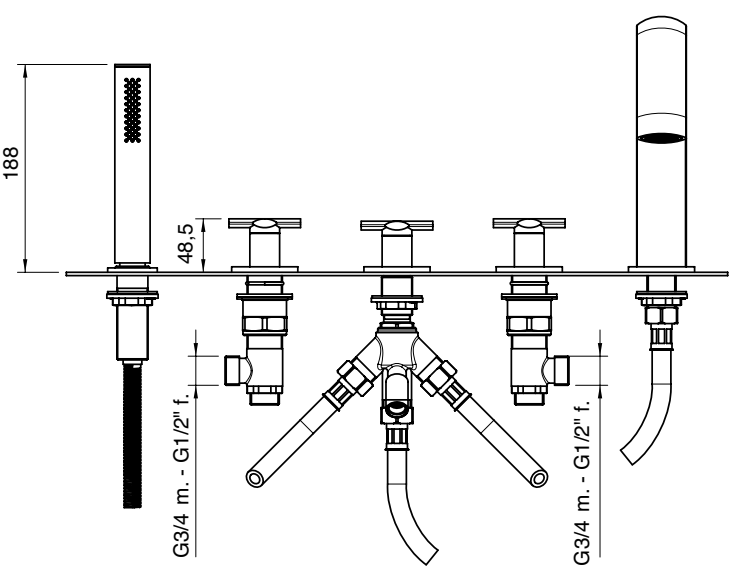

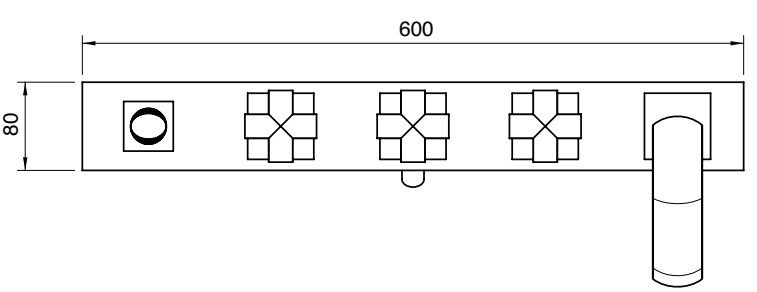

3700 N399 AA0

Batteria piano vasca 5 fori

5-hole bathtub set
Wannenrand-Fünflochbatterie
Bateria borde bañera 5 orificios
Mélangeur bain sur gorge à 5 trous

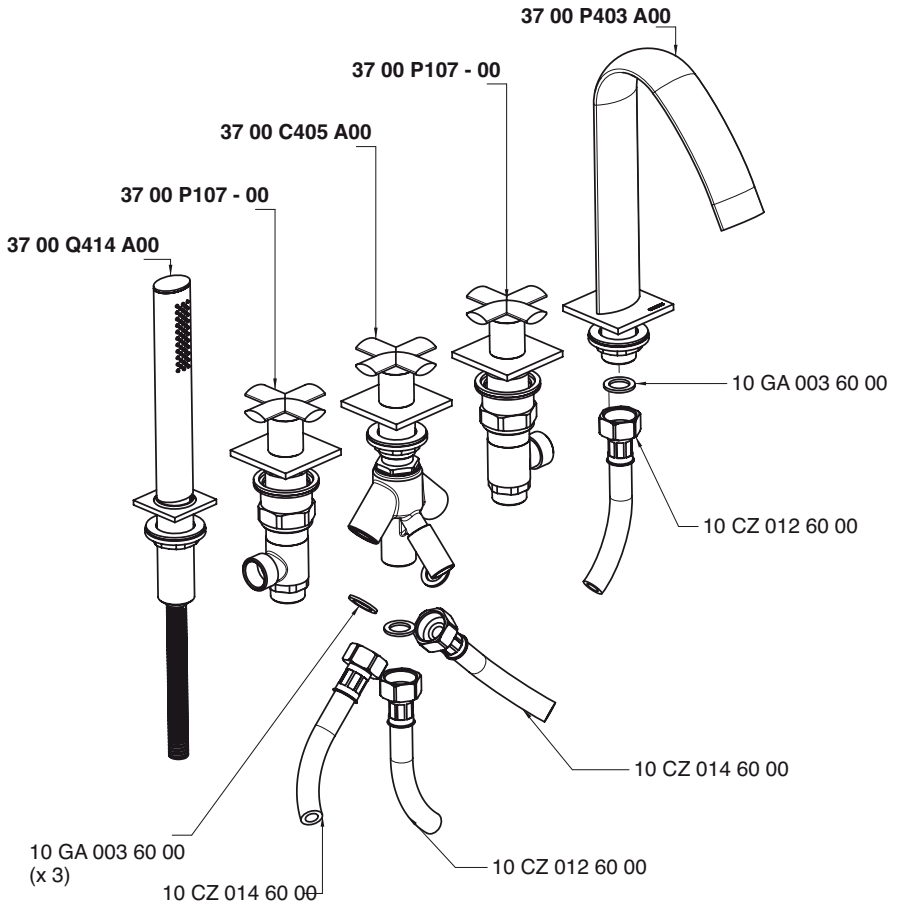

Getto piano vasca - Bathtub spout
Condizioni di prova - Test conditions
Acqua calda - Hot water: **60±2 °C**
Acqua fredda - Cold water: **20±2 °C**

P [bar]	Q l/min
0,10	
0,20	
0,50	10,59
1,00	15,20
1,50	18,74
2,00	21,75
2,50	24,45
3,00	26,85
3,50	29,19
4,00	31,18
4,50	33,20
5,00	35,00

Doccetta - Hand shower
Condizioni di prova - Test conditions
Acqua calda - Hot water: **60±2 °C**
Acqua fredda - Cold water: **20±2 °C**

P [bar]	Q l/min
0,10	
0,20	
0,50	4,50
1,00	6,11
1,50	7,54
2,00	9,15
2,50	11,13
3,00	12,55
3,50	14,24
4,00	15,70
4,50	16,84
5,00	18,26

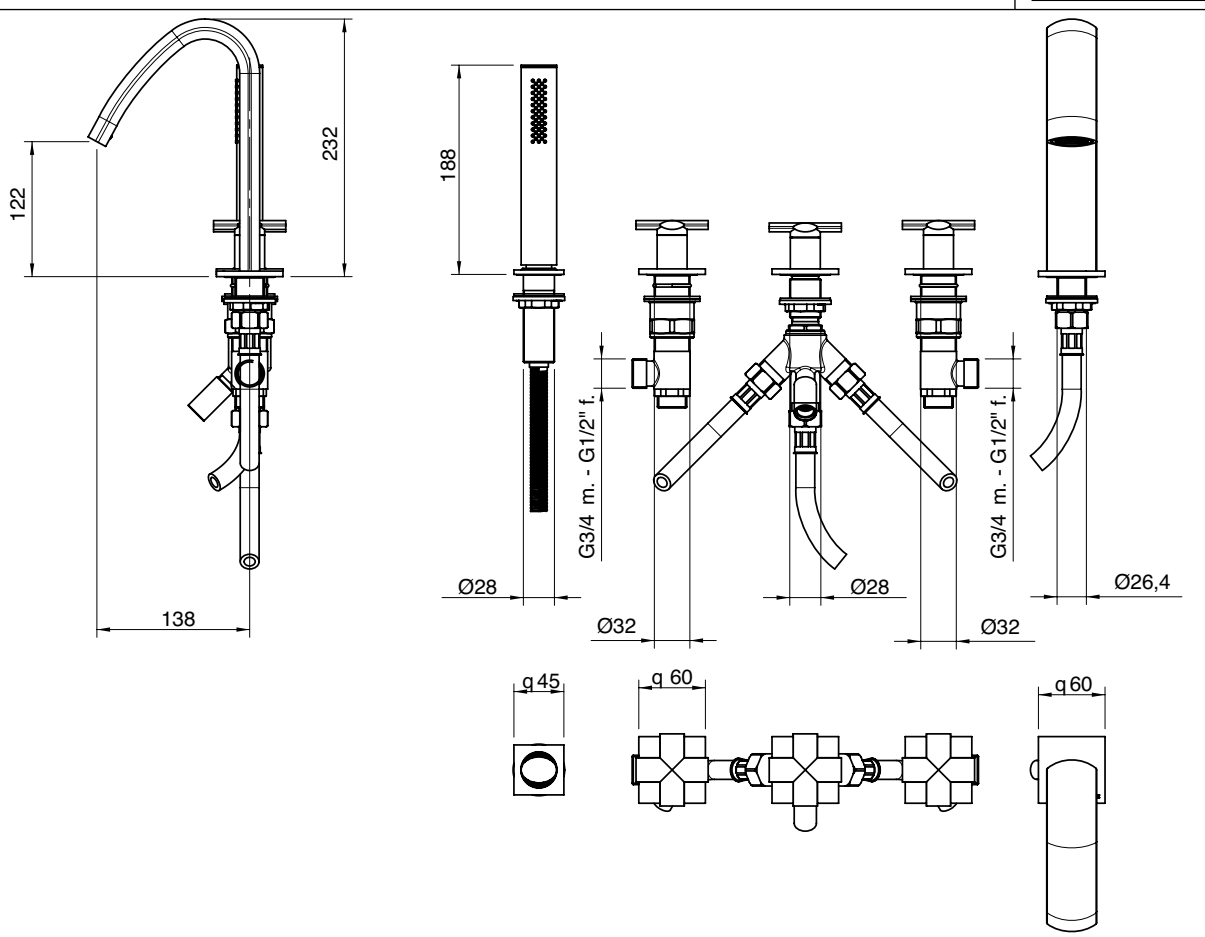

A 3700 AL05 A00
+
B 3700 i401 AC0

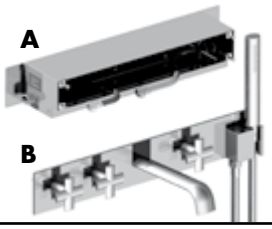

Batteria vasca da incasso - completo

Built-in bathtub set - complete
Wannenbatterie Up-Montiert - komplett
Bateria bañera empotrarr - complet
Mélangeur bain à encastre - completo

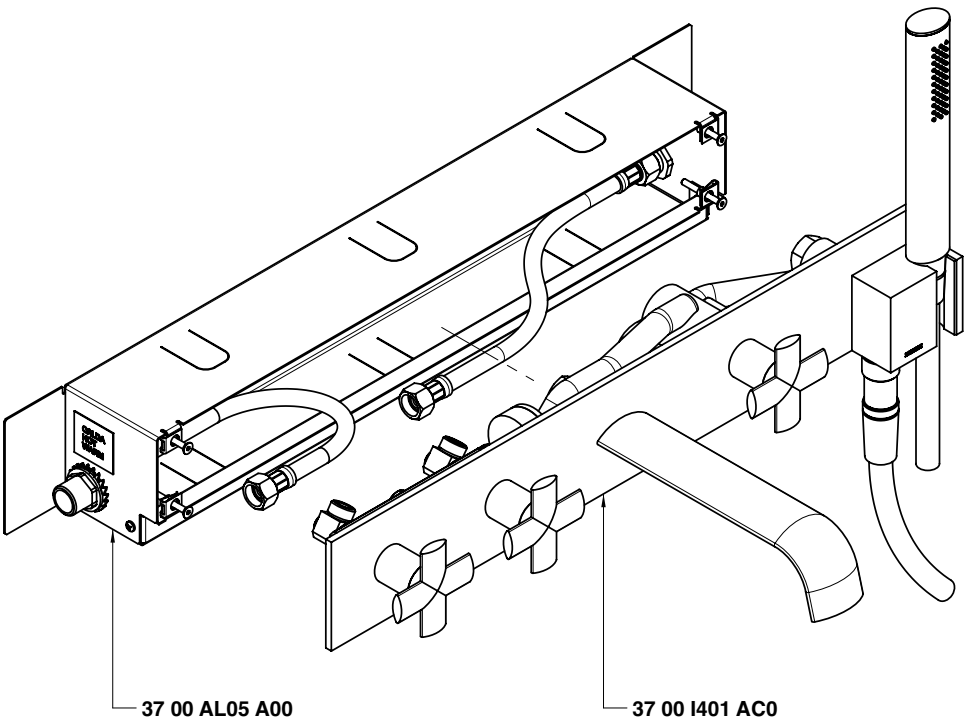

Getto vasca - Bathtub spout

Condizioni di prova - Test conditions

Acqua calda - Hot water: **60±2 °C**
Acqua fredda - Cold water: **20±2 °C**

P [bar]	Q l/min
0,1	
0,2	
0,5	8,7
1	12,51
1,5	15,4
2	17,7
2,5	19,9
3	21,8
3,5	23,6
4	25,2
4,5	26,7
5	28,8

Doccetta - Hand shower

Condizioni di prova - Test conditions

Acqua calda - Hot water: **60±2 °C**
Acqua fredda - Cold water: **20±2 °C**

P [bar]	Q l/min
0,1	
0,2	
0,5	
1	6,41
1,5	8,0
2	9,2
2,5	10,2
3	11,4
3,5	12,3
4	13,3
4,5	14,3
5	15,0

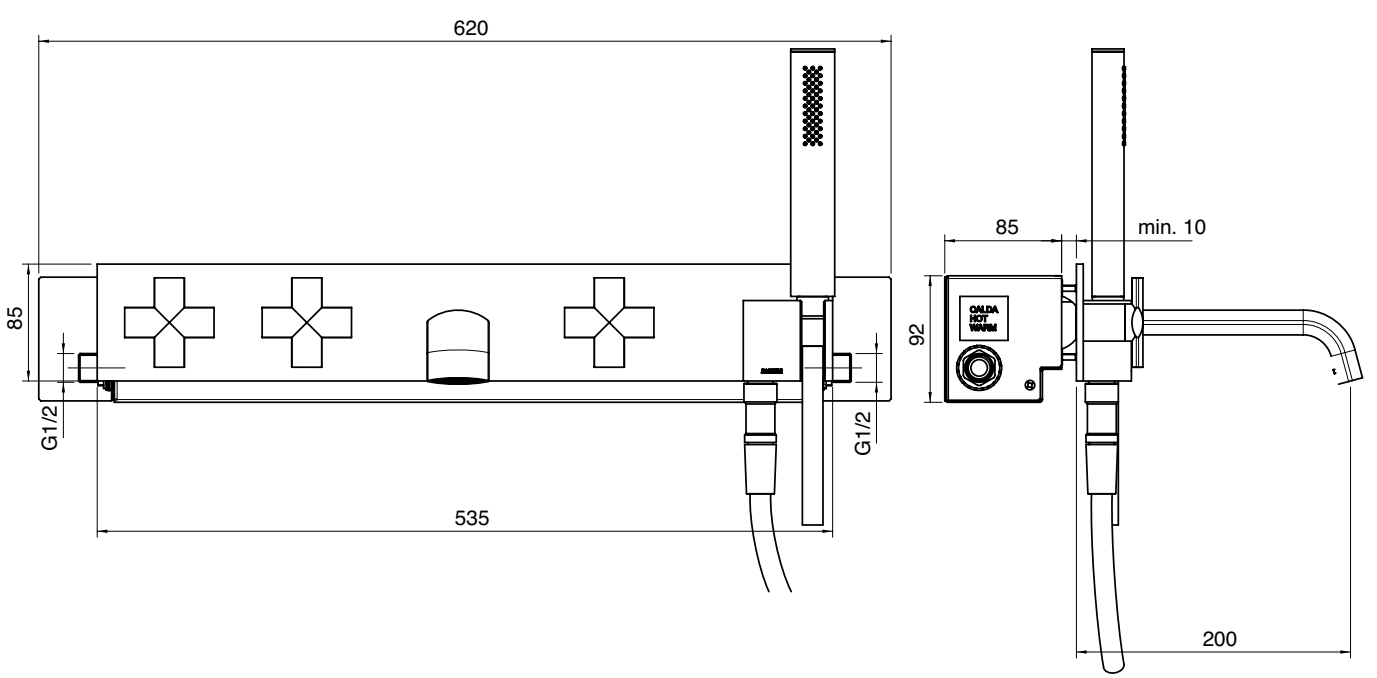

A	2900 B108 A00
+	
B	3700 BR02 A00
+	
C	2900 SO05 A00

Braccio doccia da soffitto 242 mm con soffione anticalcare quadro 260 mm

Ceiling-mounted shower head, complete, w/anti-limescale outlet
Brausearm Deckenmontage mit Antikalk-Brausekopf
Brazo ducha de techo con plato antical
Douche de tête sur plafond avec pomme anticalcaire

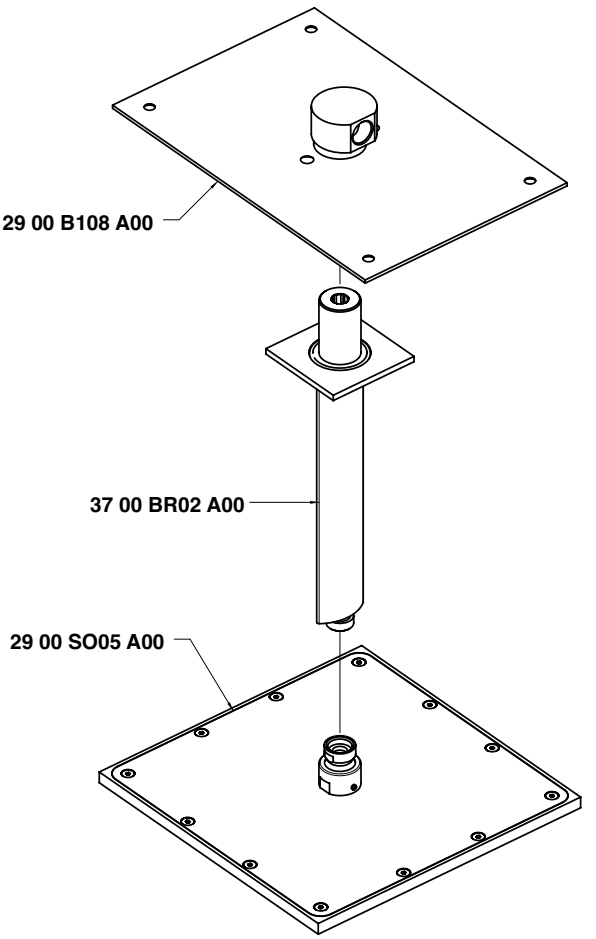

Condizioni di prova - Test conditions

Acqua calda - Hot water: **60±2 °C**
Acqua fredda - Cold water: **20±2 °C**

P [bar]	Q l/min
0,1	
0,2	
0,5	26,1
1,0	37,7
1,5	46,7
2,0	54,1
2,5	60,2
3,0	66,1
3,5	71,2
4,0	77,0
4,5	81,0
5,0	

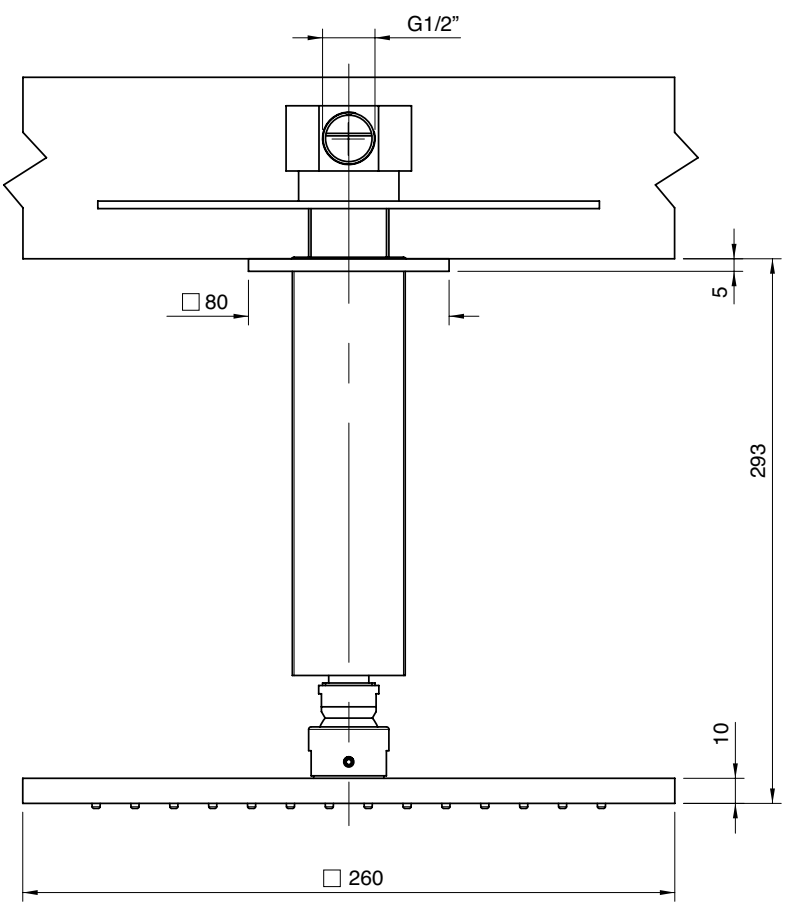

A	2900 B108 A00	A
+		
B	3700 BR03 A00	B
+		
C	2900 SO05 A00	C

Braccio doccia da soffitto 542 mm con soffione anticalcare quadro 260 mm
Ceiling-mounted shower head, complete, w/anti-limescale outlet
Brausearm Deckenmontage mit Antikalk-Brausekopf
Brazo ducha de techo con plato antical
Douche de tête sur plafond avec pomme anticalcaire

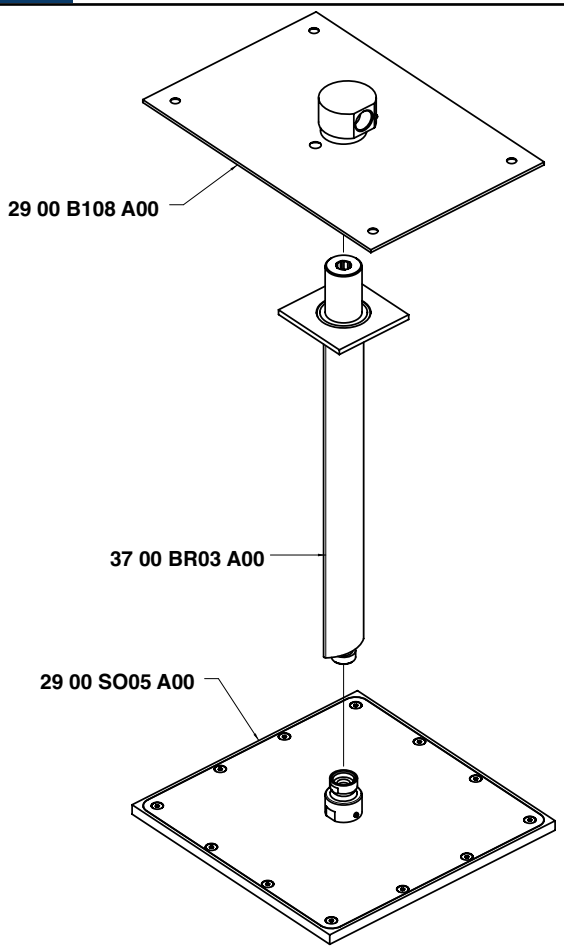

Condizioni di prova - Test conditions
Acqua calda - Hot water: **60±2 °C**
Acqua fredda - Cold water: **20±2 °C**

P [bar]	Q l/min
0,1	
0,2	
0,5	26,1
1,0	37,7
1,5	46,7
2,0	54,1
2,5	60,2
3,0	66,1
3,5	71,2
4,0	77,0
4,5	81,0
5,0	

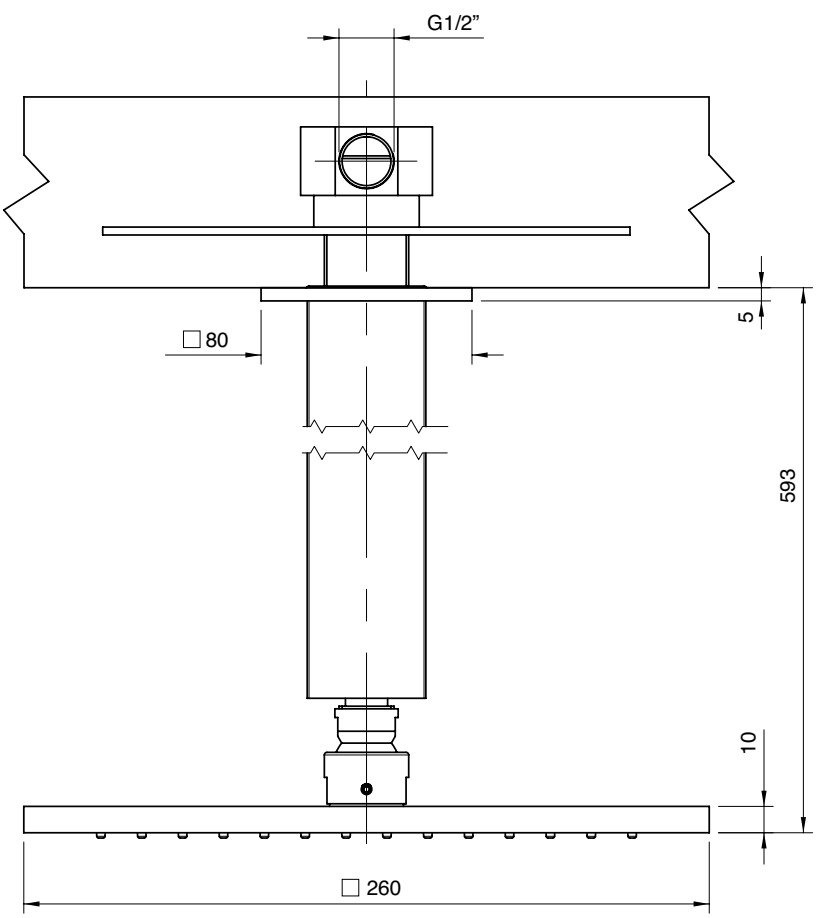

A	2900 B108 A00	A
+		
B	3700 BR04 A00	B
+		
C	2900 SO05 A00	C

Braccio doccia da soffitto 242 mm con soffione anticalcare quadro 260 mm

Ceiling-mounted shower head, complete, w/anti-limescale outlet
Brausearm Deckenmontage mit Antikalk-Brausekopf
Brazo ducha de techo con plato antical
Douche de tête sur plafond avec pomme anticalcaire

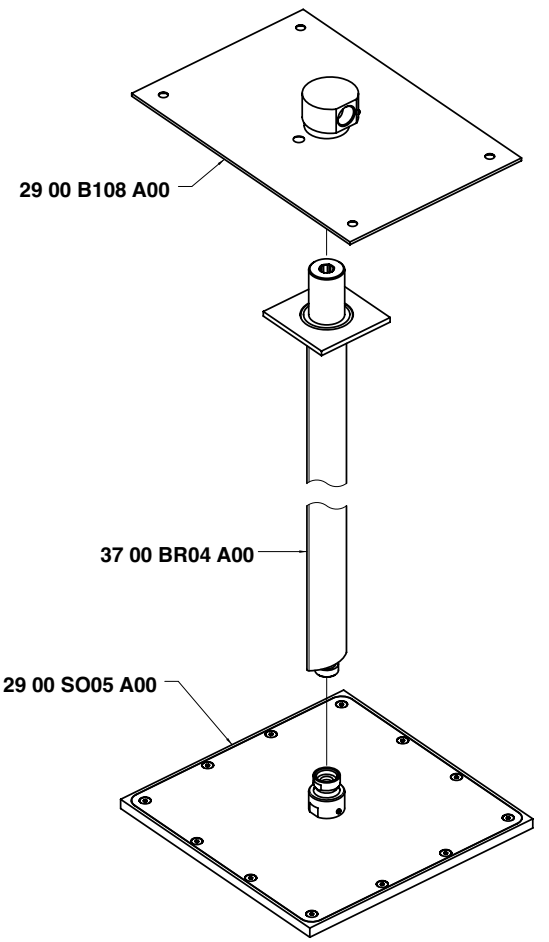

Condizioni di prova - Test conditions

Acqua calda - Hot water: **60±2 °C**
Acqua fredda - Cold water: **20±2 °C**

P [bar]	Q l/min
0,1	
0,2	
0,5	26,1
1,0	37,7
1,5	46,7
2,0	54,1
2,5	60,2
3,0	66,1
3,5	71,2
4,0	77,0
4,5	81,0
5,0	

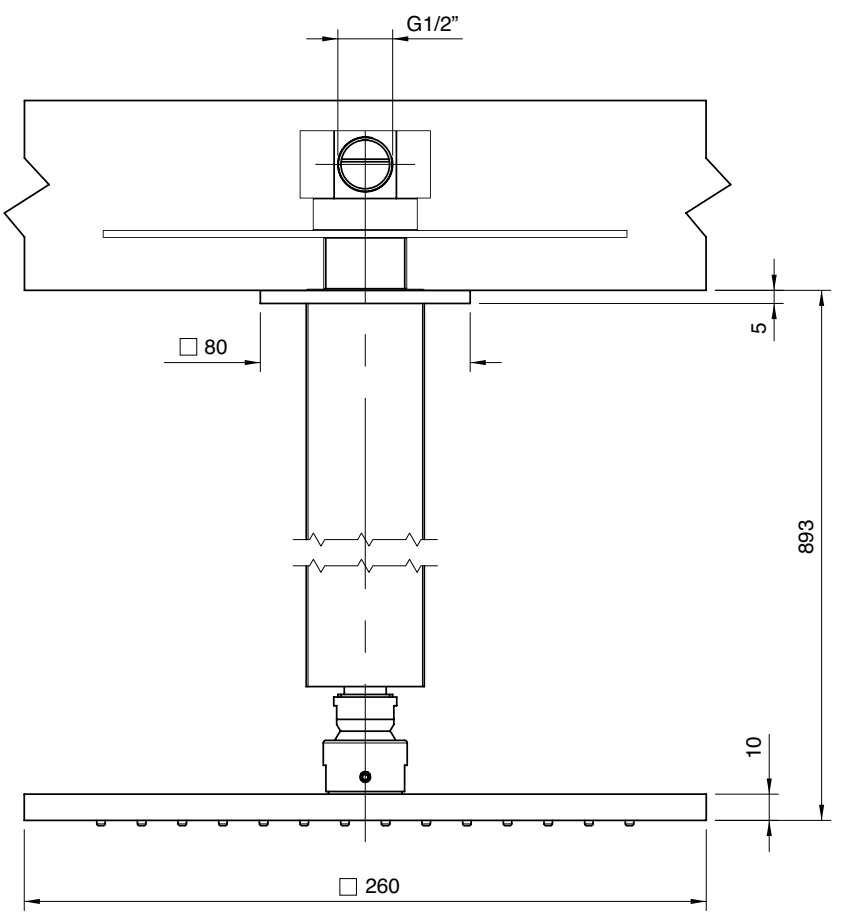

A	2900 B108 A00	A
+		
B	3700 BR01 A00	B
+		
C	2900 SO05 A00	C

Braccio doccia da parete 400 mm con soffione anticalcare quadro 260 mm
Shower arm with squared anti-limescale shower head 260
Brausearm mit Quadratantikalkkopfbrause 260
Brazo de ducha con plato cuadrado antical 260
Douche de tête complète avec pomme carré anticalcaire 260

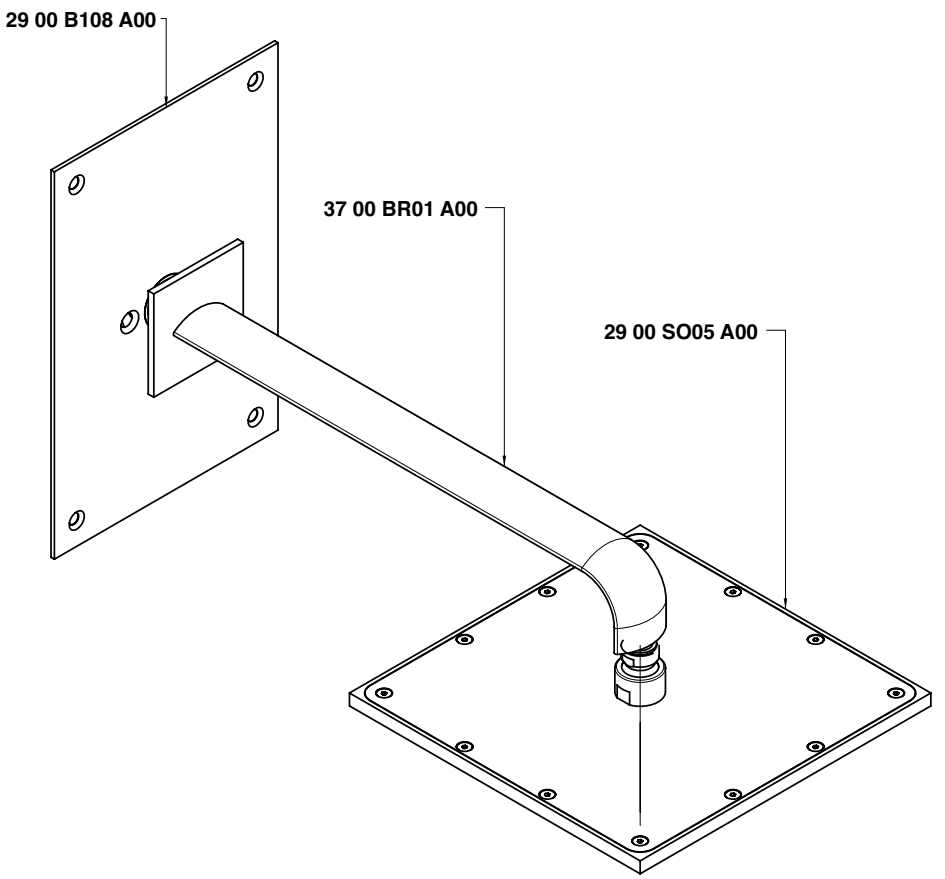

Condizioni di prova - Test conditions
Acqua calda - Hot water: **60±2 °C**
Acqua fredda - Cold water: **20±2 °C**

P [bar]	Q l/min
0,1	
0,2	
0,5	26,1
1,0	37,7
1,5	46,7
2,0	54,1
2,5	60,2
3,0	66,1
3,5	71,2
4,0	77,0
4,5	81,0
5,0	

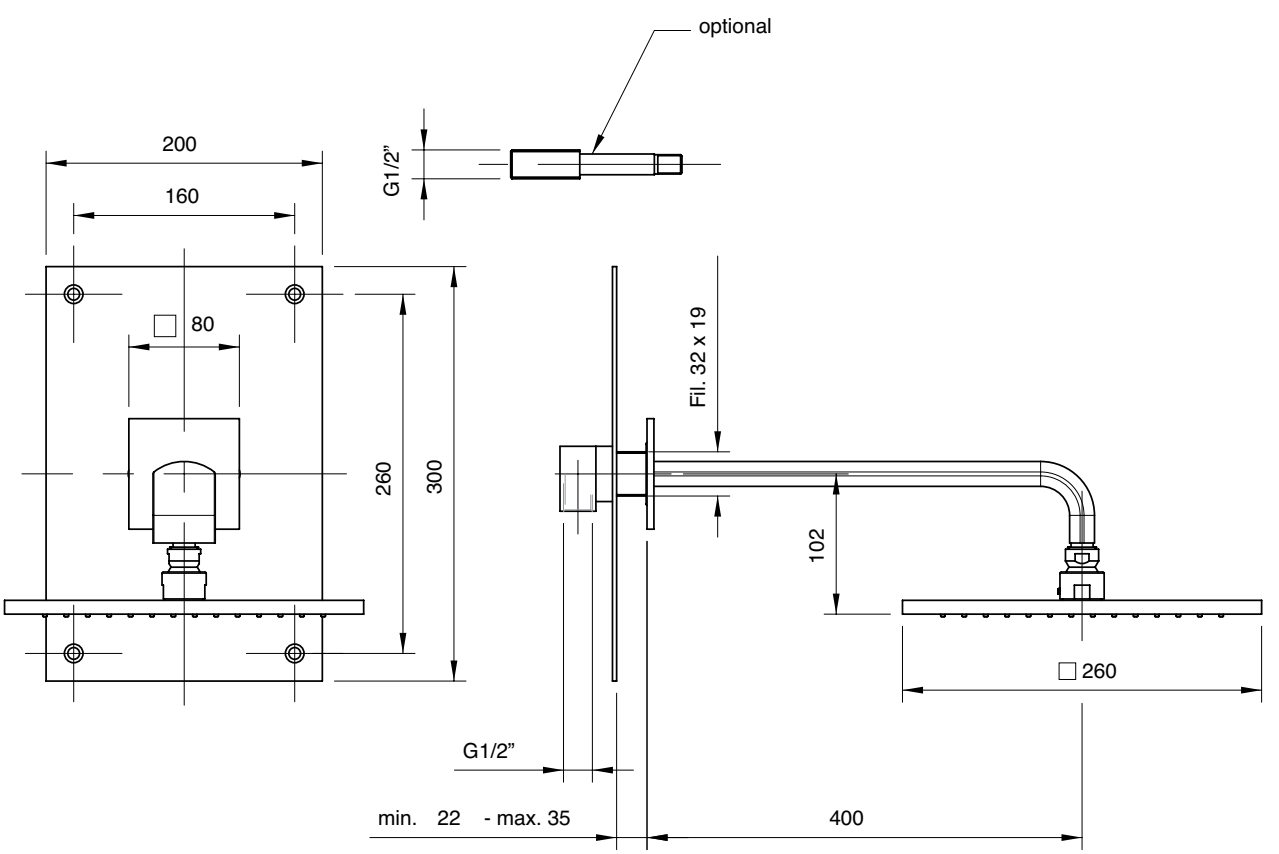

3703 1100 A00

Miscelatore lavabo senza scarico

Single lever washbasin mixer
Waschtisch-Einhandbatterie
Monomando lavabo
Mitigeur lavabo

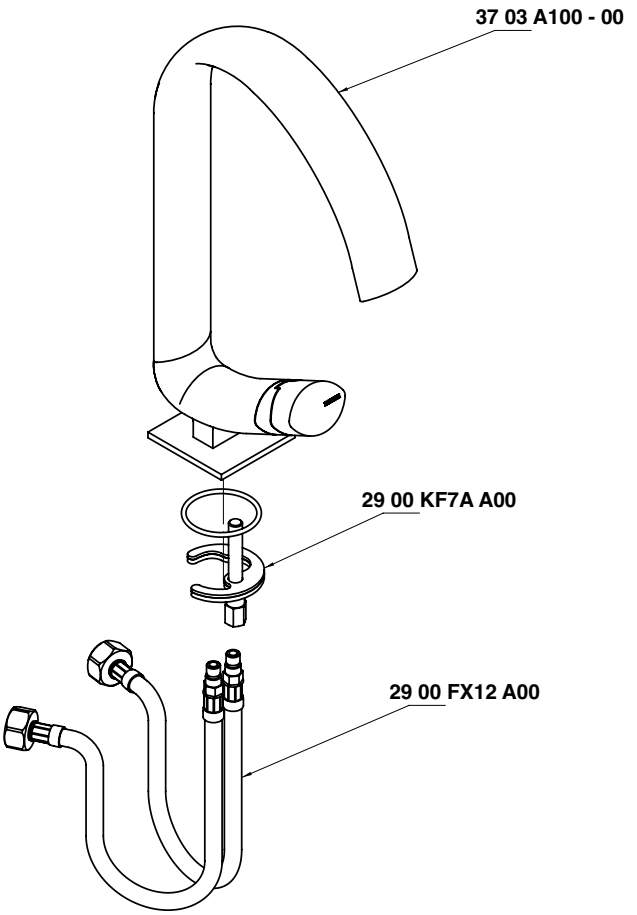

Condizioni di prova - Test conditions

Acqua calda - Hot water: **60±2 °C**
Acqua fredda - Cold water: **20±2 °C**

P [bar]	Q l/min
0,10	
0,20	
0,50	4,41
1,00	6,40
1,50	7,87
2,00	9,13
2,50	10,22
3,00	11,22
3,50	12,13
4,00	12,95
4,50	13,77
5,00	14,55

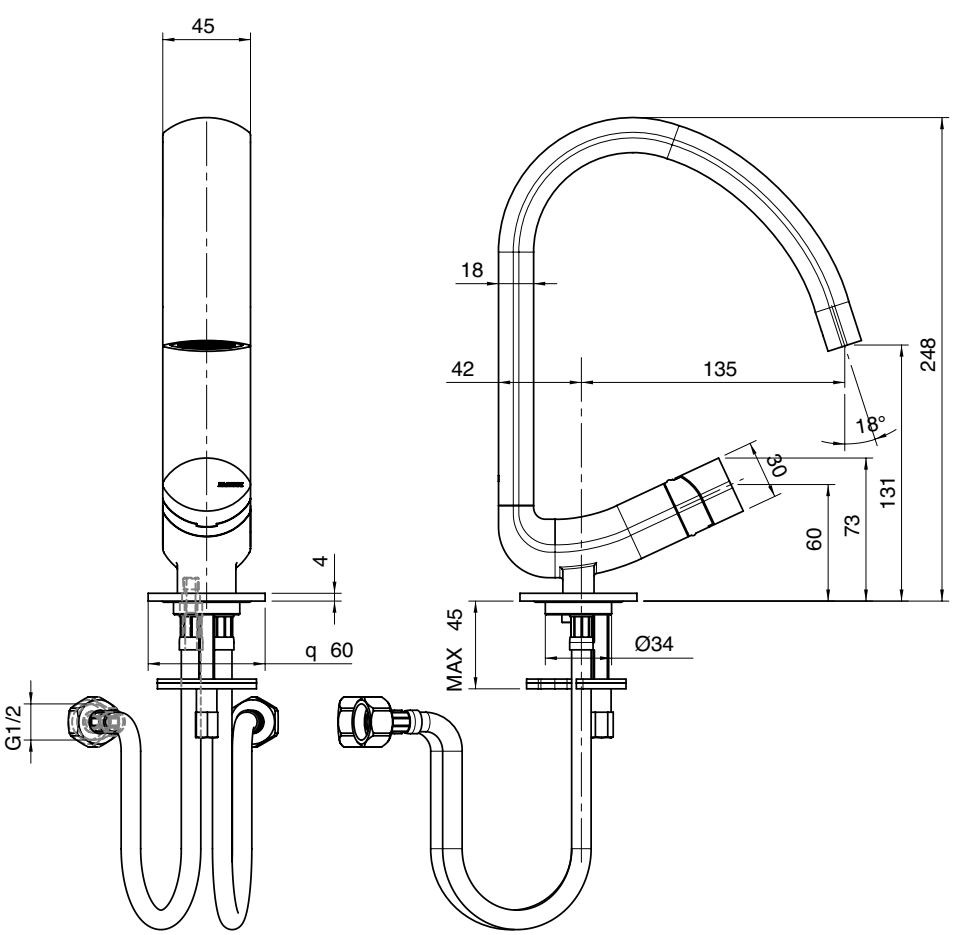

3703 1110 A00

Miscelatore lavabo basso

Washbasin mixer - small
Washtischmischer - kurzer Version
Mezclador lavabo/bide - version baja
Mitigeur lavabo - versione basse

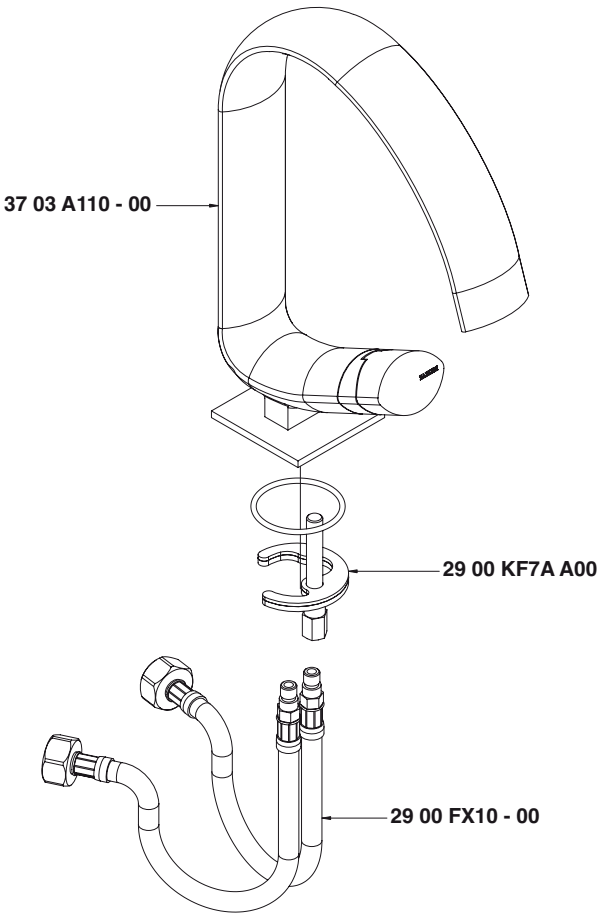

Condizioni di prova - Test conditions

Acqua calda - Hot water: **60±2 °C**
Acqua fredda - Cold water: **20±2 °C**

P [bar]	Q l/min
0,10	
0,20	
0,50	4,41
1,00	6,40
1,50	7,87
2,00	9,13
2,50	10,22
3,00	11,22
3,50	12,13
4,00	12,95
4,50	13,77
5,00	14,55

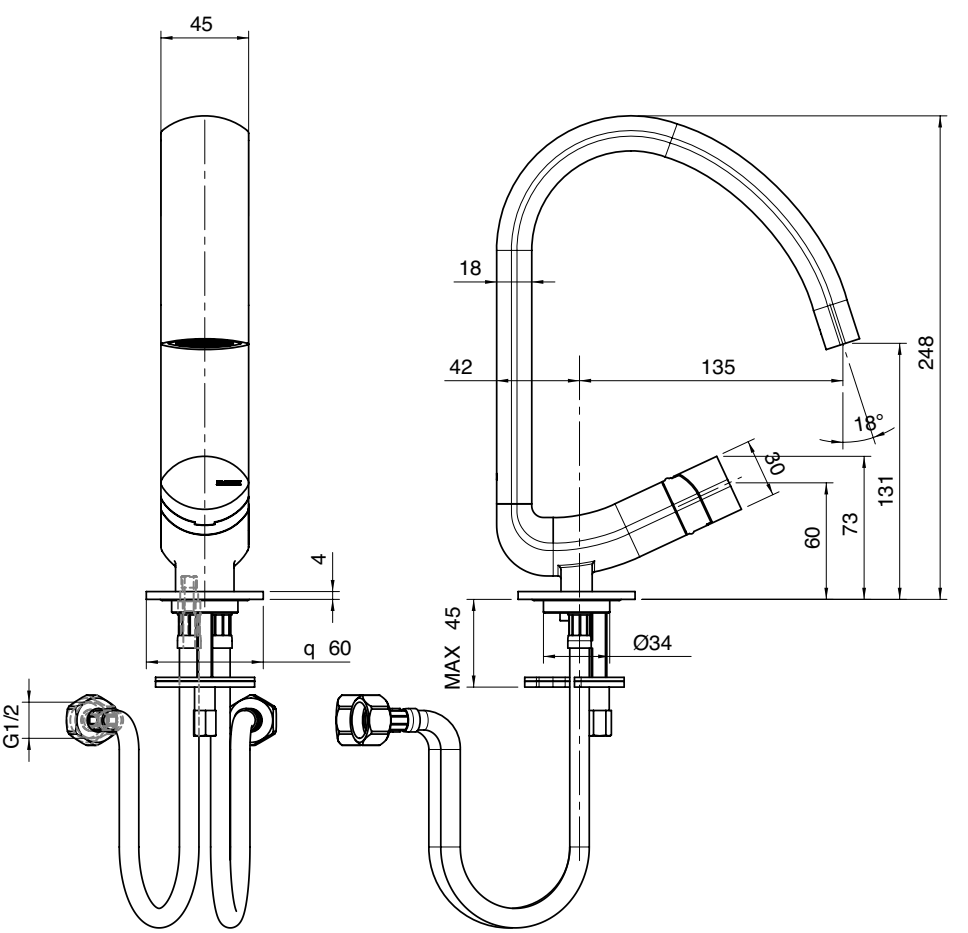

3703 1099 A00

Miscelatore lavabo senza scarico collo prolungato

Single lever washbasin mixer
Waschtisch-Einhandbatterie
Monomando lavabo
Mitigeur lavabo

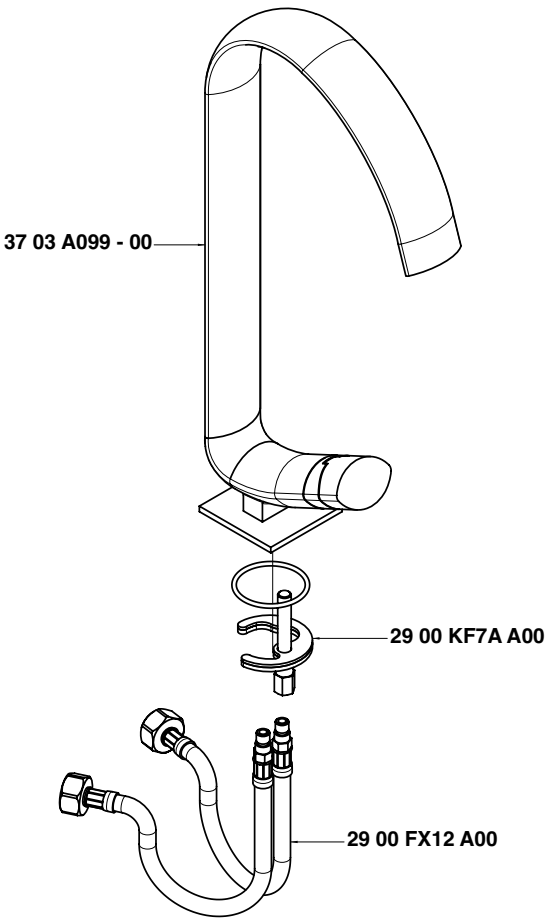

Condizioni di prova - Test conditions

Acqua calda - Hot water: **60±2 °C**
Acqua fredda - Cold water: **20±2 °C**

P [bar]	Q l/min
0,10	
0,20	
0,50	4,41
1,00	6,40
1,50	7,87
2,00	9,13
2,50	10,22
3,00	11,22
3,50	12,13
4,00	12,95
4,50	13,77
5,00	14,55

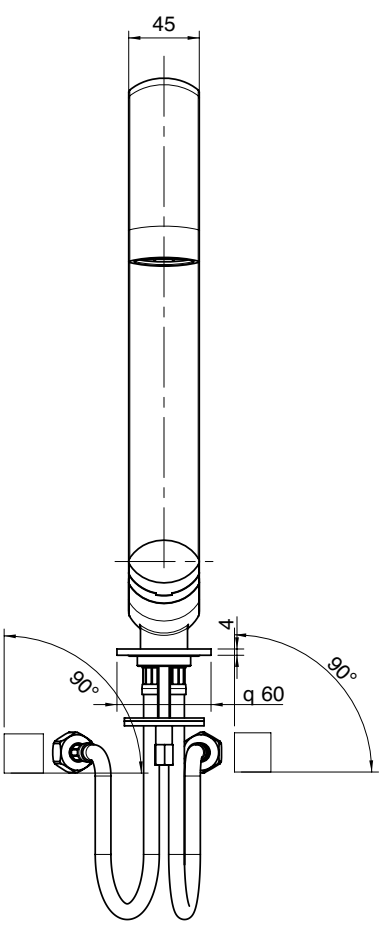

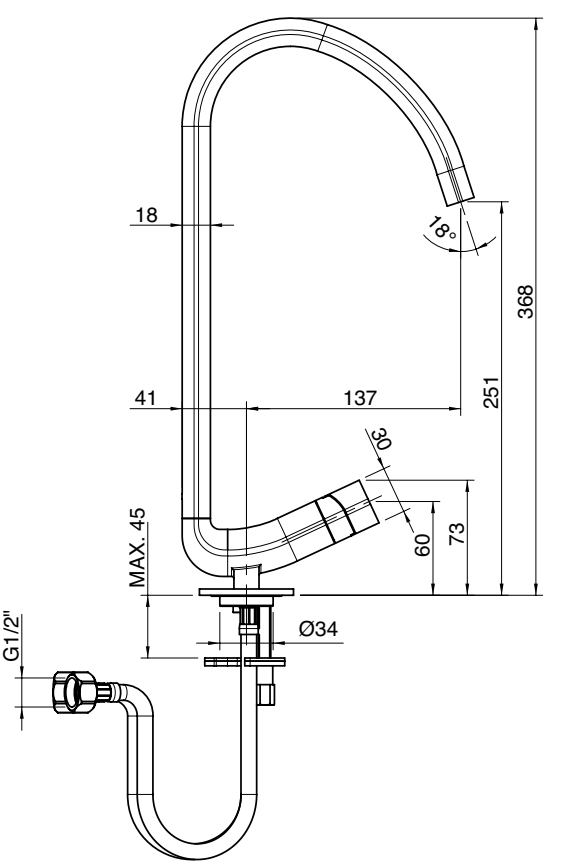

3701 PL01 A00

Prolunga miscelatore lavabo 150 mm

Extension for single lever mixer 150 mm
Verlängerung für Waschtisch-Einhandbatterie 150 mm
Prolongacion para monomando lavabo 150 mm
Rallonge pour mitigeur lavabo 150 mm

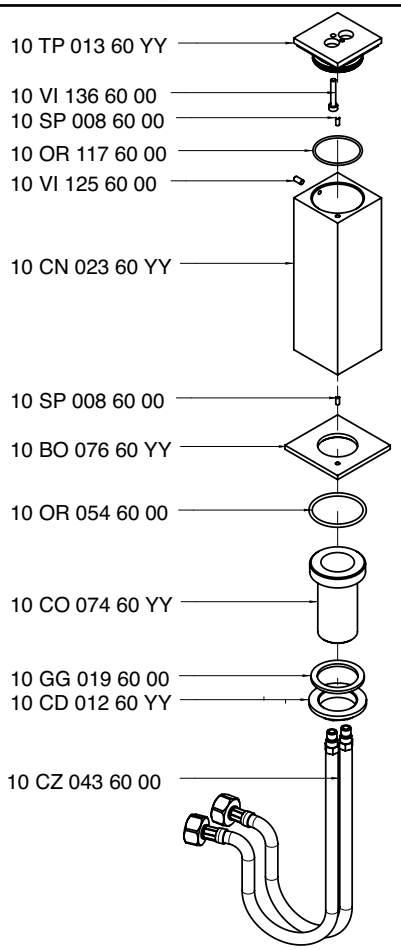

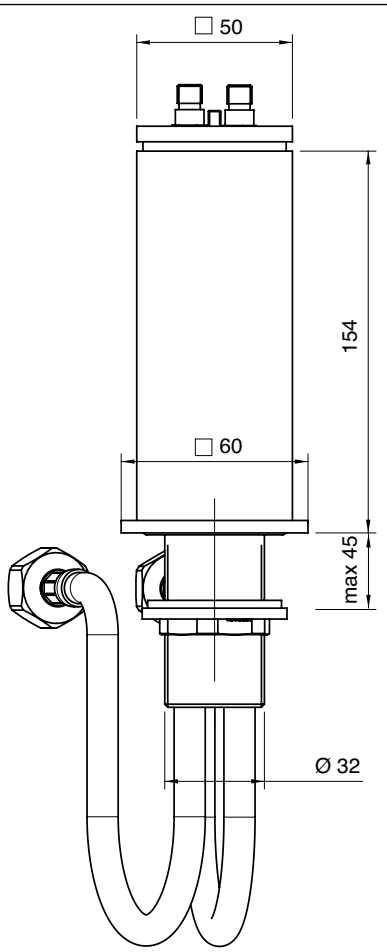

3703 T100 A00

Miscelatore lavabo a colonna

Pedestal washbasin spout
Waschtisch-Einlaufsäule
Columna salida de agua para lavabo
Bec lavabo à colonne

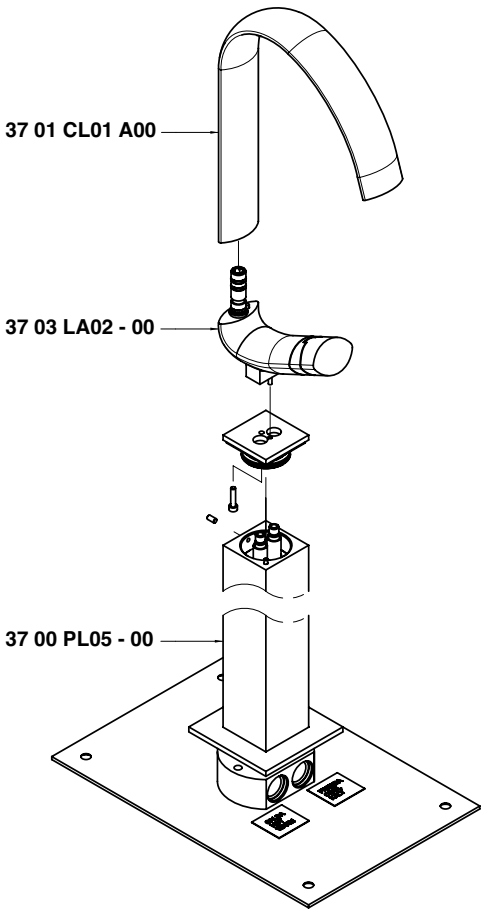

Condizioni di prova - Test conditions

Acqua calda - Hot water: **60±2 °C**
Acqua fredda - Cold water: **20±2 °C**

P [bar]	Q l/min
0,10	
0,20	
0,50	3,81
1,00	5,71
1,50	7,13
2,00	8,24
2,50	9,82
3,00	10,22
3,50	11,17
4,00	12,00
4,50	12,79
5,00	13,53

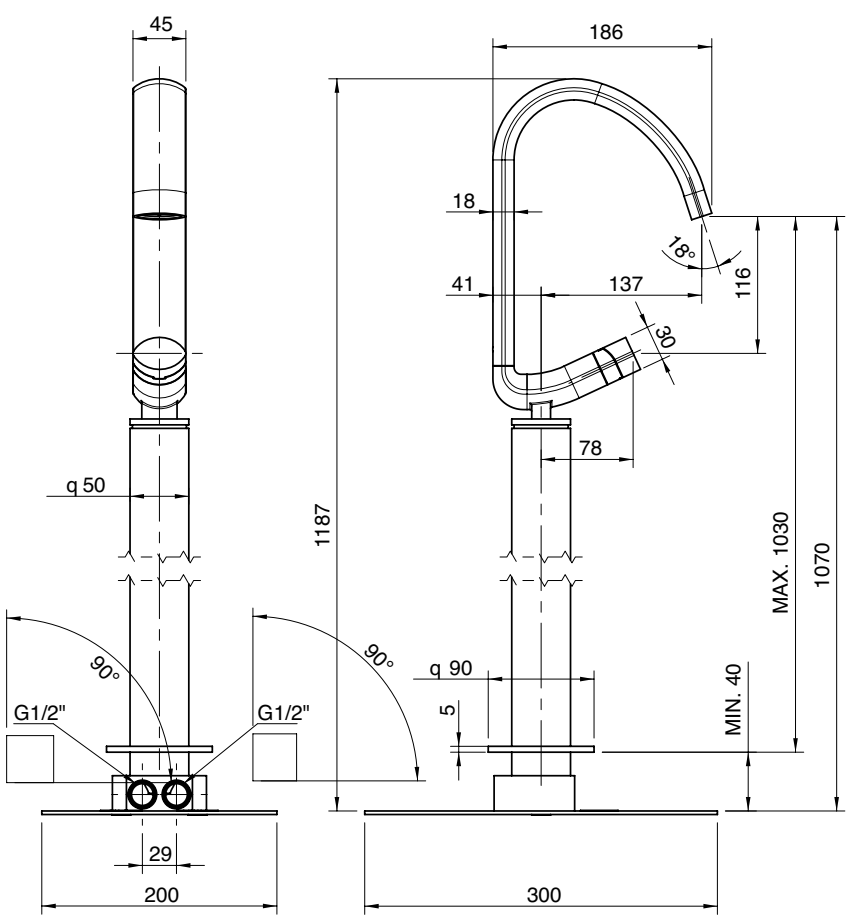

3703 1201 A00

Miscelatore bidet senza scarico

Single lever bidet mixer
Bidet-Einhandbatterie
Monomando bidé
Mitigeur bidet

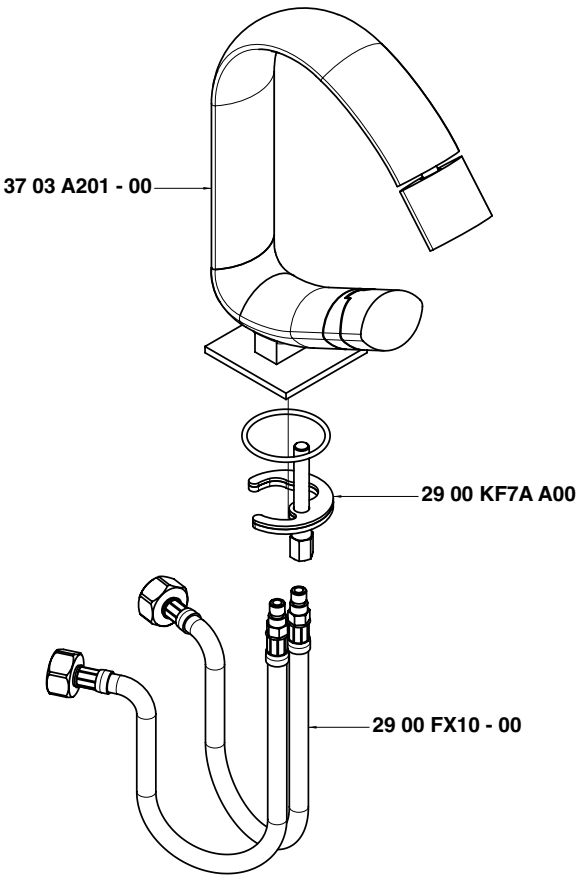

Condizioni di prova - Test conditions

Acqua calda - Hot water: **60±2 °C**
Acqua fredda - Cold water: **20±2 °C**

P [bar]	Q l/min
0,10	
0,20	
0,50	4,74
1,00	6,86
1,50	8,43
2,00	9,75
2,50	10,91
3,00	11,96
3,50	12,93
4,00	13,81
4,50	14,64
5,00	15,48

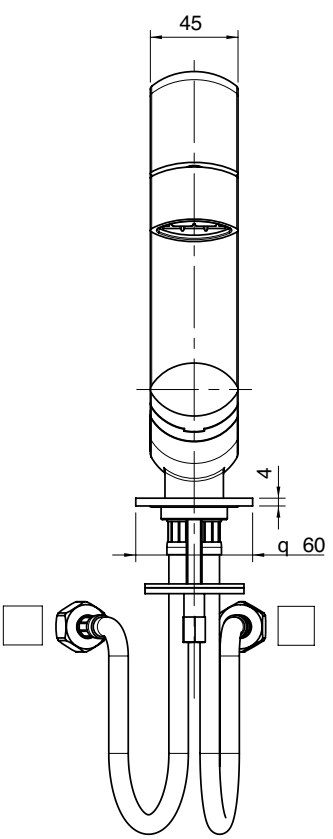

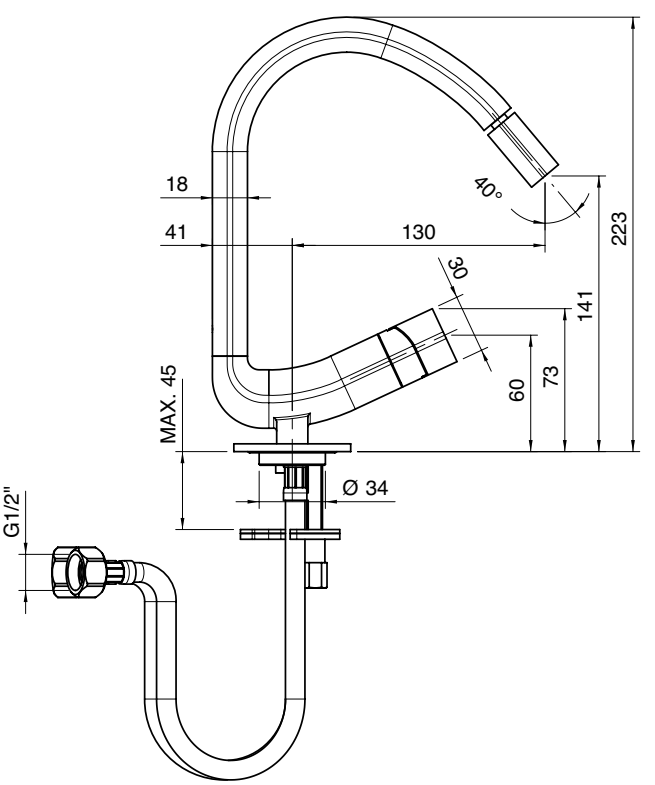

3701 1400 A00

Monocomando vasca esterno

Single lever bathtub mixer
Wannen-Einhandbatterie
Monomando bañera
Mitigeur bain/douche

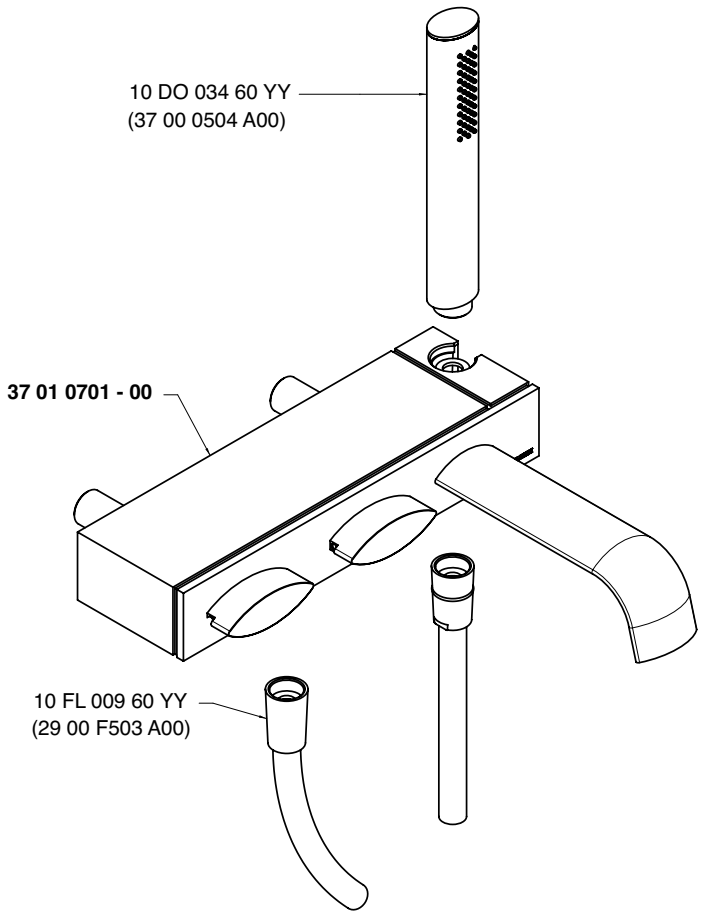

Getto vasca - Bathtub spout
Condizioni di prova - Test conditions
Acqua calda - Hot water: **60±2 °C**
Acqua fredda - Cold water: **20±2 °C**

P [bar]	Q l/min
0,1	
0,2	
0,5	6,8
1	9,66
1,5	11,8
2	13,6
2,5	15,3
3	16,8
3,5	18,1
4	19,3
4,5	20,5
5	21,7

Doccetta - Hand shower
Condizioni di prova - Test conditions
Acqua calda - Hot water: **60±2 °C**
Acqua fredda - Cold water: **20±2 °C**

P [bar]	Q l/min
0,1	
0,2	
0,5	4,7
1	6,75
1,5	8,4
2	9,7
2,5	10,9
3	12,0
3,5	13,0
4	13,9
4,5	14,8
5	15,6

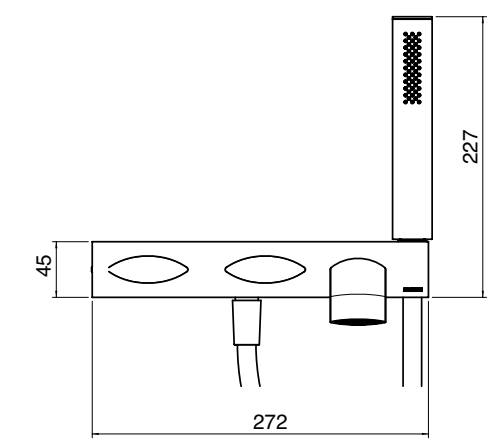

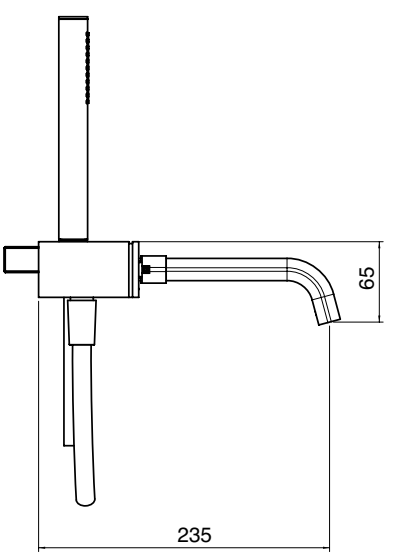

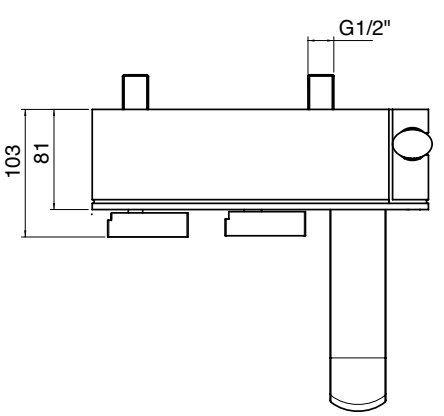

A 3700 AL06 A00
+
B 3701 i401 AC0

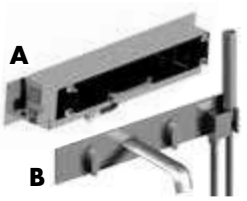

Miscelatore vasca ad incasso - completo

Built-in bathtub set - complete
Wannenbatterie UP-Mont. - komplett
Batería bañera empotrar - completo
Mitigeur bain à encastrer - complet

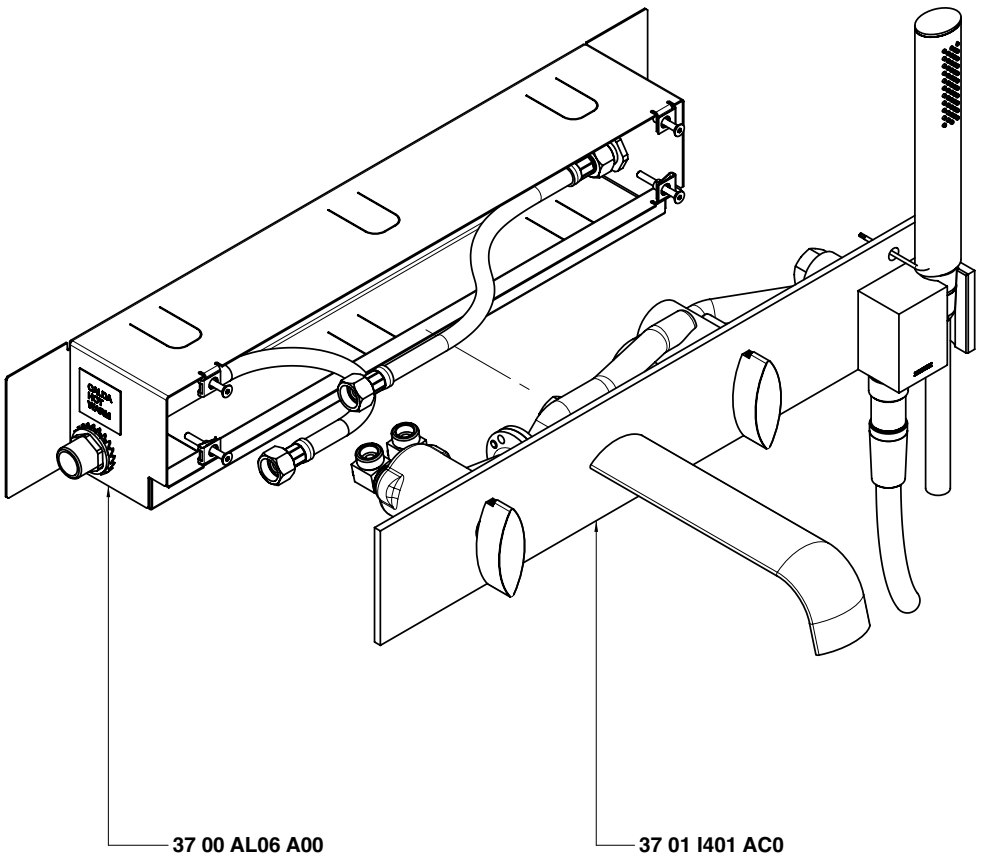

Getto vasca - Bathtub spout
Condizioni di prova - Test conditions
Acqua calda - Hot water: **60±2 °C**
Acqua fredda - Cold water: **20±2 °C**

P [bar]	Q l/min
0,1	
0,2	
0,5	4,5
1	9,2
1,5	11,3
2	13,0
2,5	14,6
3	15,9
3,5	17,1
4	18,4
4,5	19,5
5	20,6

Doccetta - Hand shower
Condizioni di prova - Test conditions
Acqua calda - Hot water: **60±2 °C**
Acqua fredda - Cold water: **20±2 °C**

P [bar]	Q l/min
0,1	
0,2	
0,5	4,0
1	5,8
1,5	7,2
2	8,3
2,5	9,2
3	10,1
3,5	11,0
4	11,8
4,5	12,6
5	13,2

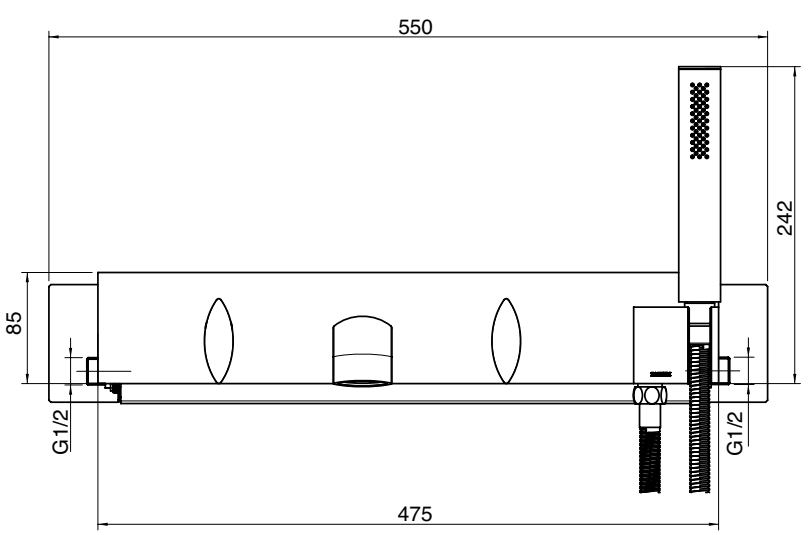

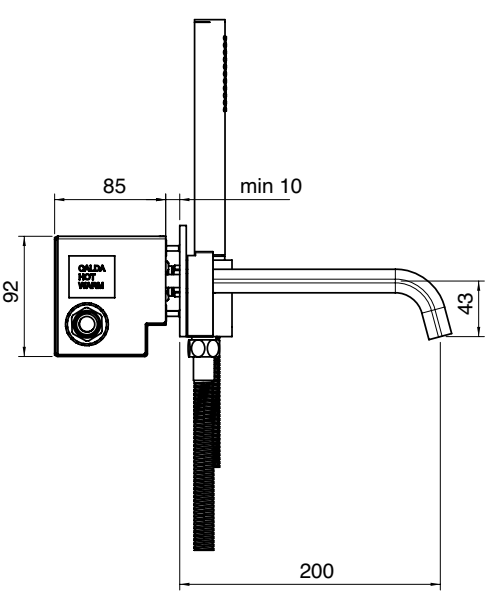

A 3700 AL01 A00
+
B 3701 C401 A00

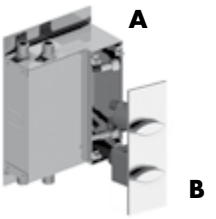

Miscelatore da incasso con deviatore variante Slim

CompletoBuilt-in mixer with diverter Slim variant
completeMischer UP-Montage mit Umsteller Variante Slim - komplett
Mezclador de empotrar con inversor variante Slim -completo
Mitigeur à encastrer avec inverseur variante Slim - complet

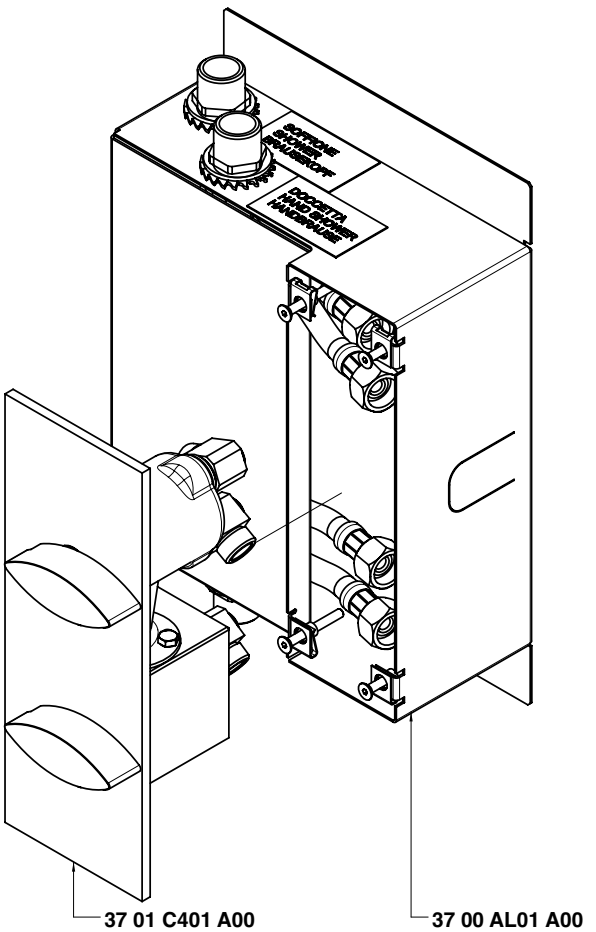

Uscita vasca - Bathtub exit
Condizioni di prova - Test conditions
Acqua calda - Hot water: **60±2 °C**
Acqua fredda - Cold water: **20±2 °C**

P [bar]	Q l/min
0,1	
0,2	
0,5	5,6
1,0	7,9
1,5	9,7
2,0	11,2
2,5	12,5
3,0	13,7
3,5	14,8
4,0	15,8
4,5	16,8
5,0	17,7

Uscita doccetta - Hand shower exit
Condizioni di prova - Test conditions
Acqua calda - Hot water: **60±2 °C**
Acqua fredda - Cold water: **20±2 °C**

P [bar]	Q l/min
0,1	
0,2	
0,5	4,6
1,0	6,4
1,5	7,9
2,0	9,1
2,5	10,2
3,0	11,2
3,5	12,1
4,0	12,9
4,5	13,7
5,0	14,4

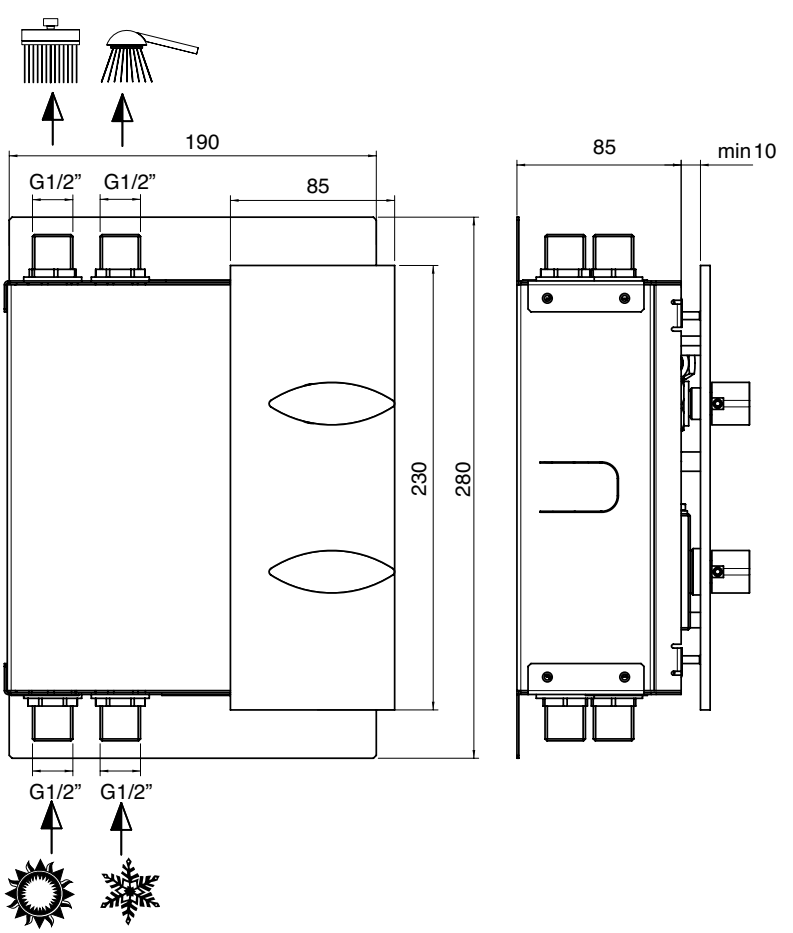

A 3700 AL02 A00

+

B 3701 C402 A00

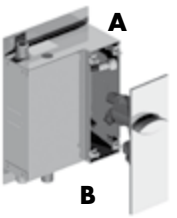

Miscelatore da incasso variante Slim - completo

Built-in mixer Slim variant - complete
Mischer UP-Montage Variante Slim - komplett
Mezclador de empotrar variante Slim -completo
Mitigeur à encastrer variante Slim - complet

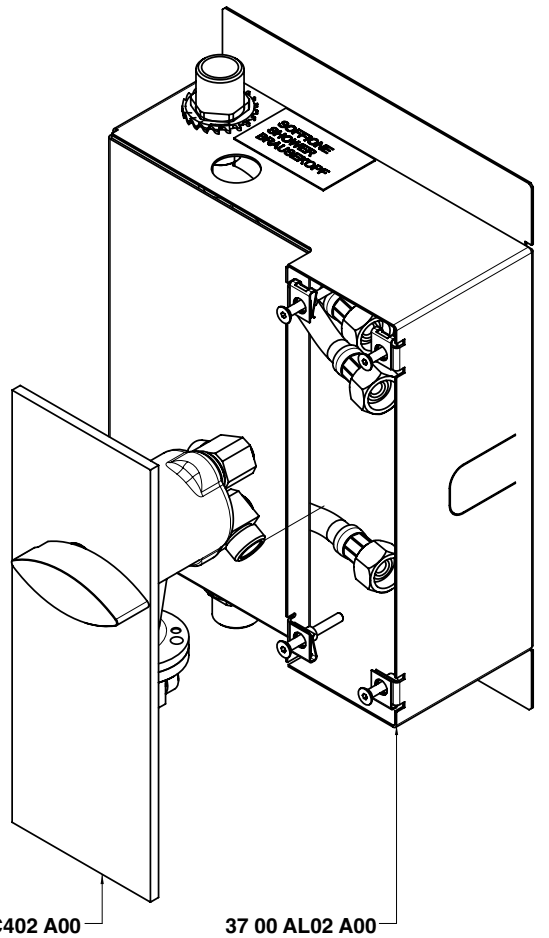

Condizioni di prova - Test conditions

Acqua calda - Hot water: **60±2 °C**
Acqua fredda - Cold water: **20±2 °C**

P [bar]	Q l/min
0,1	
0,2	
0,5	5,9
1	8,37
1,5	10,3
2	11,9
2,5	13,3
3	14,6
3,5	15,8
4	16,8
4,5	18,0
5	18,9

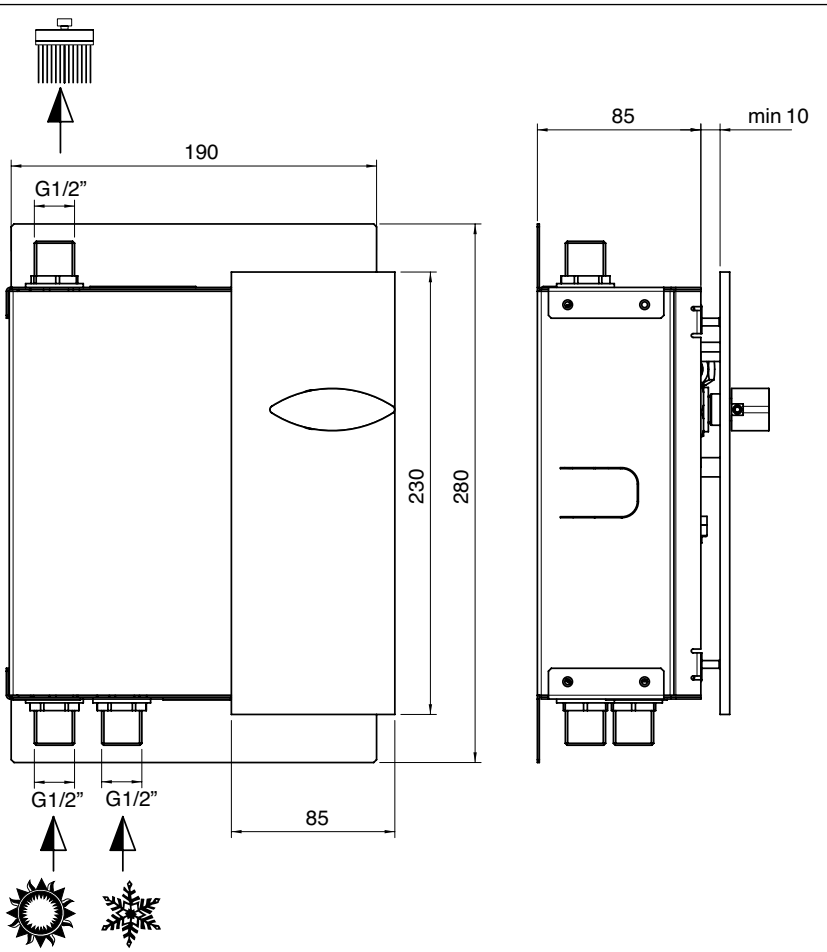

A 3703 B401 A00
+
B 3703 A401 A00

Miscelatore ad incasso con deviatore - completo

Concealed shower mixer with diverter
UP-Duschmischer mit Umsteller
Mezclador de ducha empotrado con inversor
Mitigeur douche encastré avec inverseur

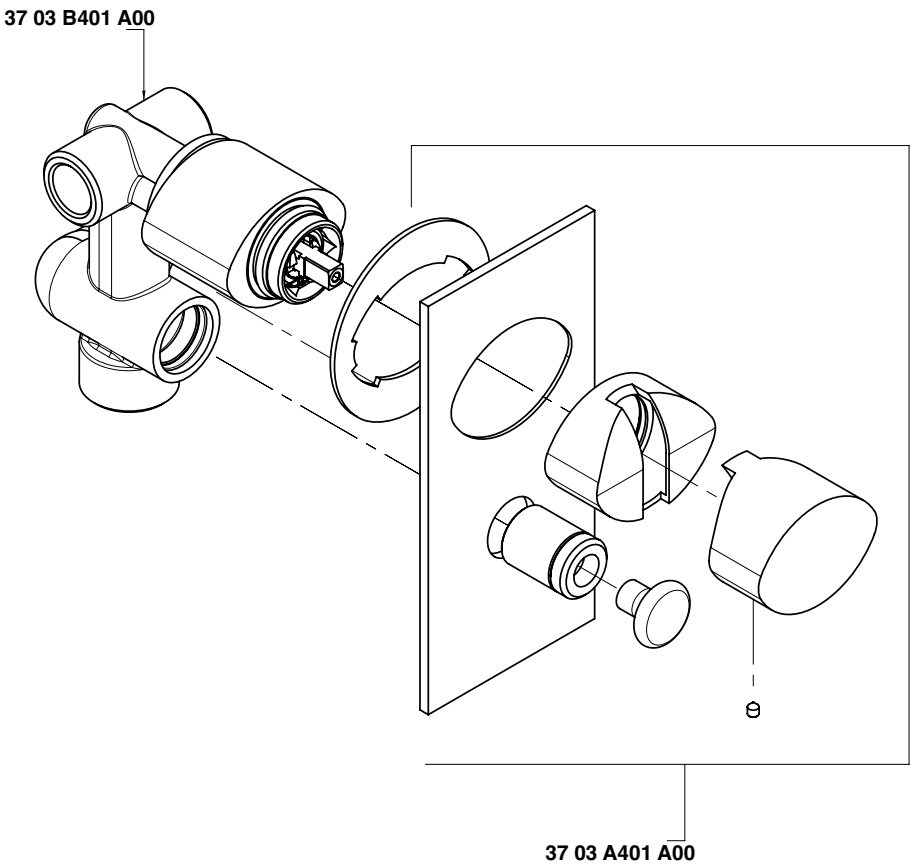

Uscita G 1/2" - Exit G 1/2"
Condizioni di prova - Test conditions
Acqua calda - Hot water: **60±2 °C**
Acqua fredda - Cold water: **20±2 °C**

P [bar]	Q l/min
0,1	
0,2	
0,5	11,3
1,0	15,9
1,5	19,4
2,0	22,4
2,5	25,0
3,0	27,5
3,5	29,7
4,0	31,8
4,5	33,8
5,0	35,5

Uscita G 3/4" - Exit G 3/4"
Condizioni di prova - Test conditions
Acqua calda - Hot water: **60±2 °C**
Acqua fredda - Cold water: **20±2 °C**

P [bar]	Q l/min
0,1	
0,2	
0,5	11,0
1,0	15,3
1,5	18,7
2,0	21,6
2,5	24,0
3,0	26,3
3,5	28,3
4,0	30,3
4,5	32,1
5,0	33,9

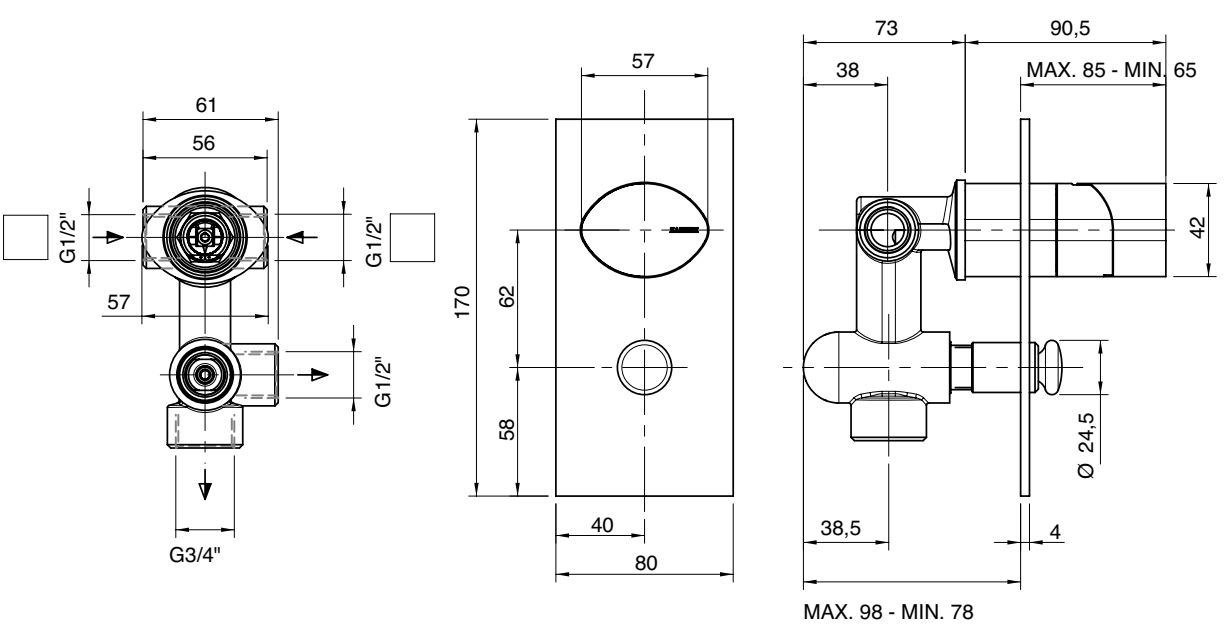

A 3703 B402 A00

+

B 3703 A402 A00

Miscelatore ad incasso - completo

Concealed shower mixer
UP-Duschmischer
Mezclador de ducha empotrado
Mitigeur douche encastré

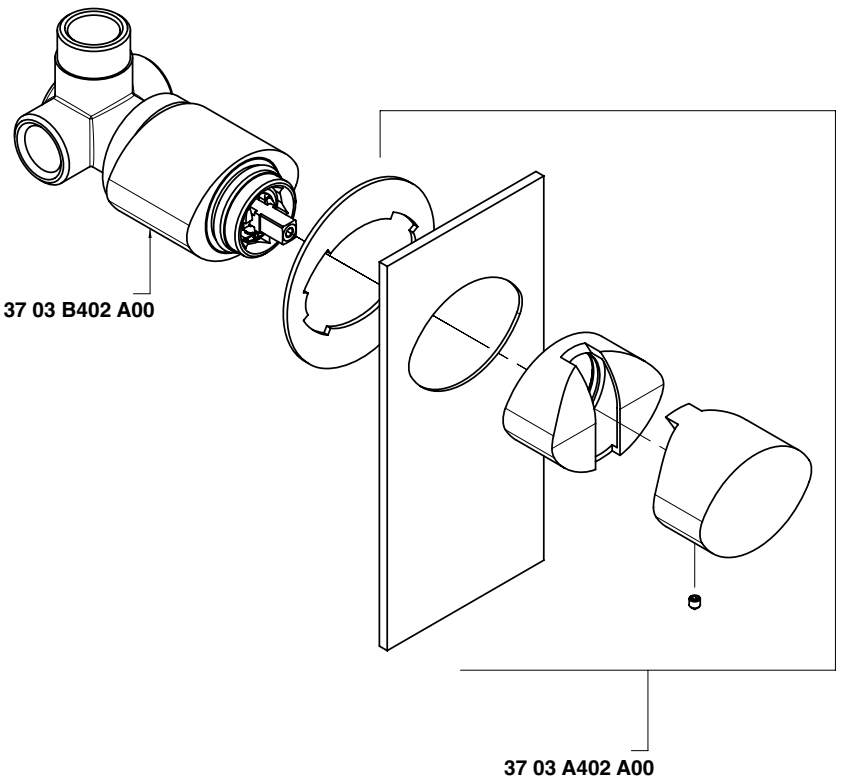

Condizioni di prova - Test conditions

Acqua calda - Hot water:	**60±2 °C**
Acqua fredda - Cold water:	**20±2 °C**
Classe areatore - Aerator class:	**D**

P [bar]	Q l/min
0,10	
0,20	
0,50	10,50
1,00	15,00
1,50	18,40
2,00	21,30
2,50	23,80
3,00	26,10
3,50	28,20
4,00	30,40
4,50	32,20
5,00	33,90

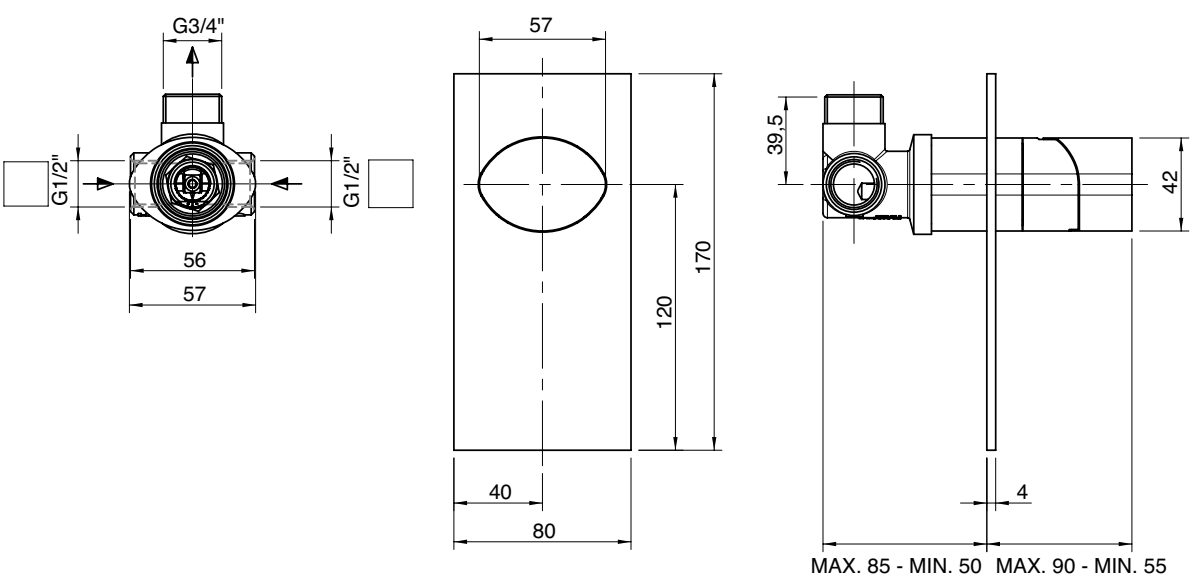

3700 0105 - 00

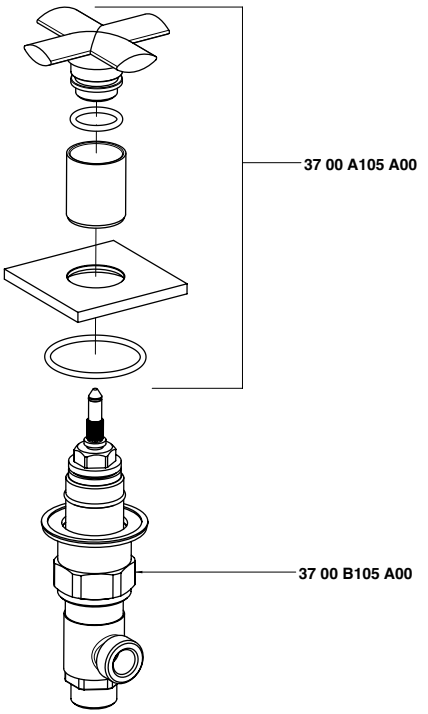

A 3700 AL04 A00
+
B 3700 C112 A00

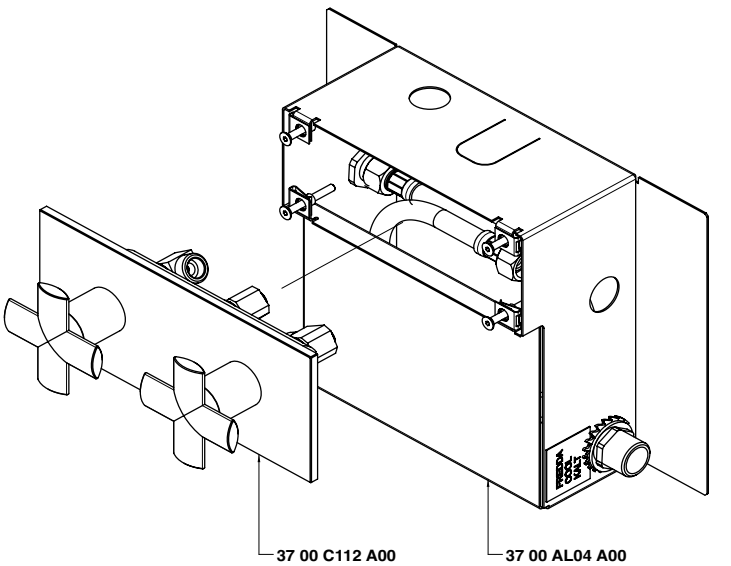

3700 0403 A00

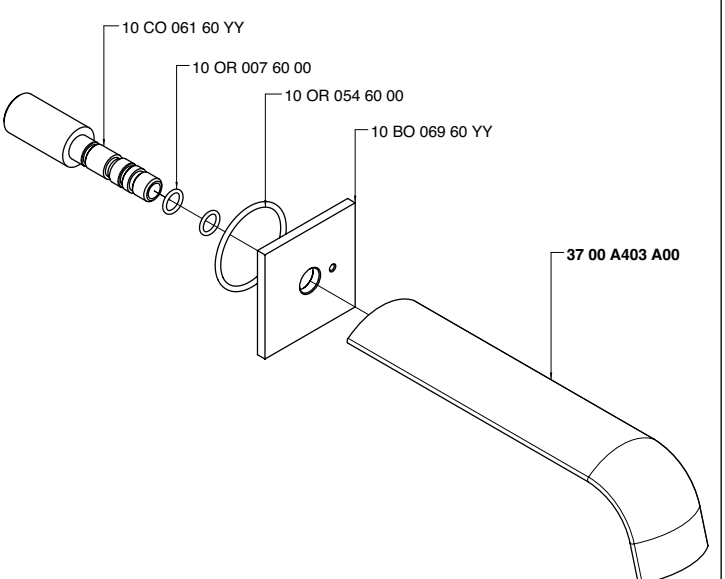

3700 0403 A01

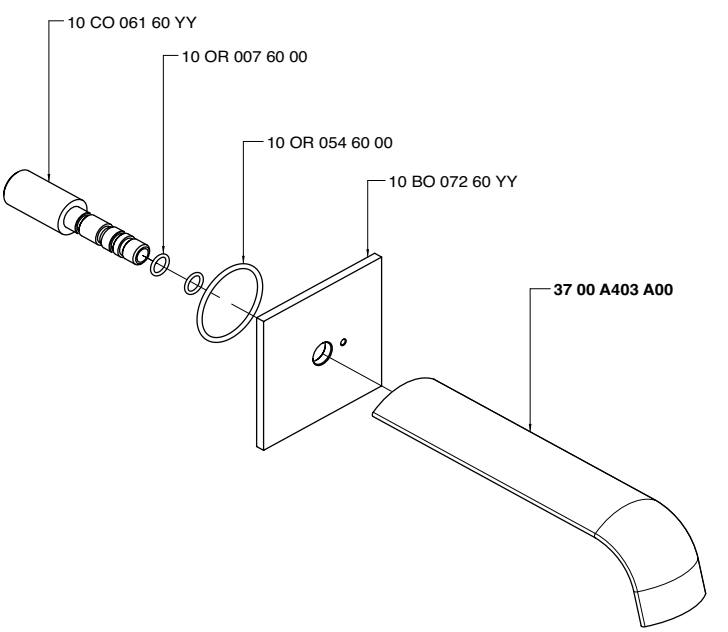

3700 A100 - 00

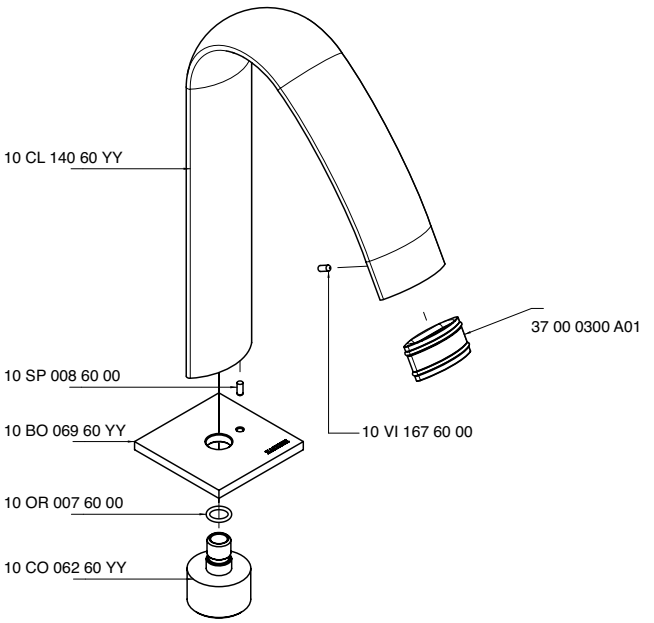

3700 A105 A00

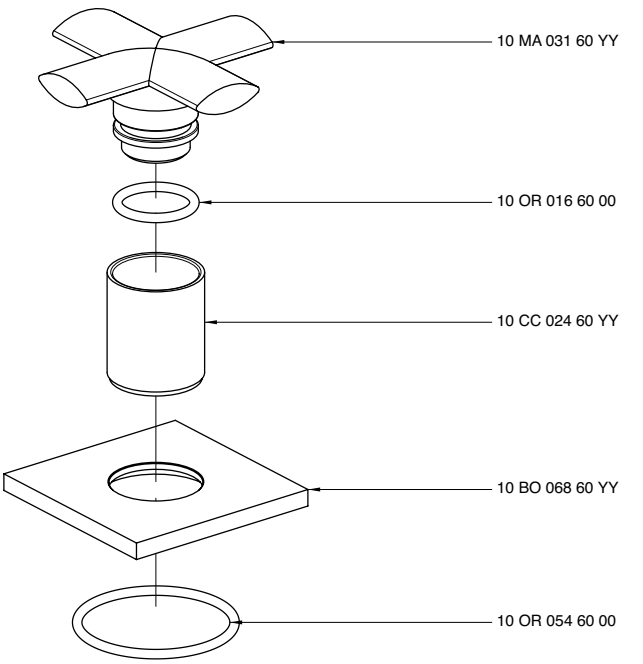

3700 A112 - 00

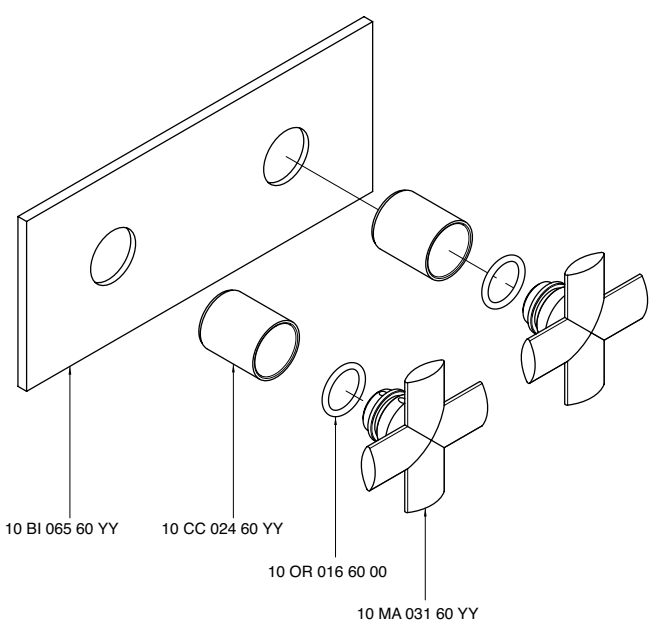

3700 A203 - 00

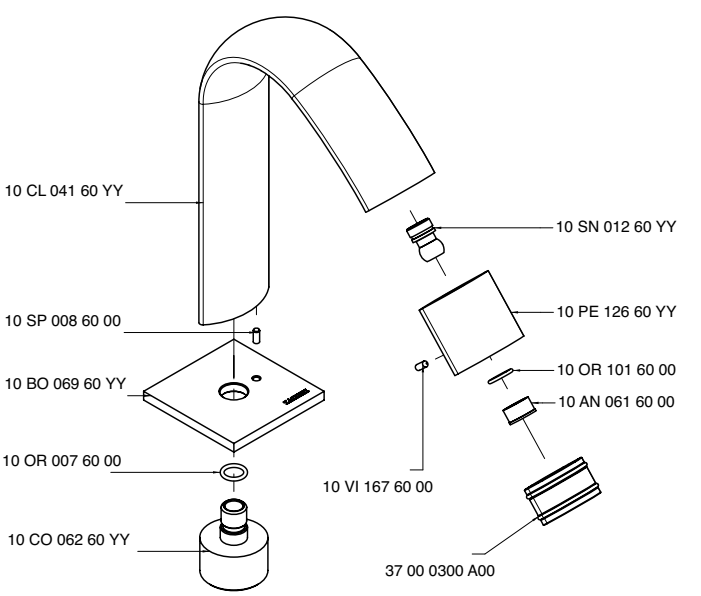

3700 A400 - 00

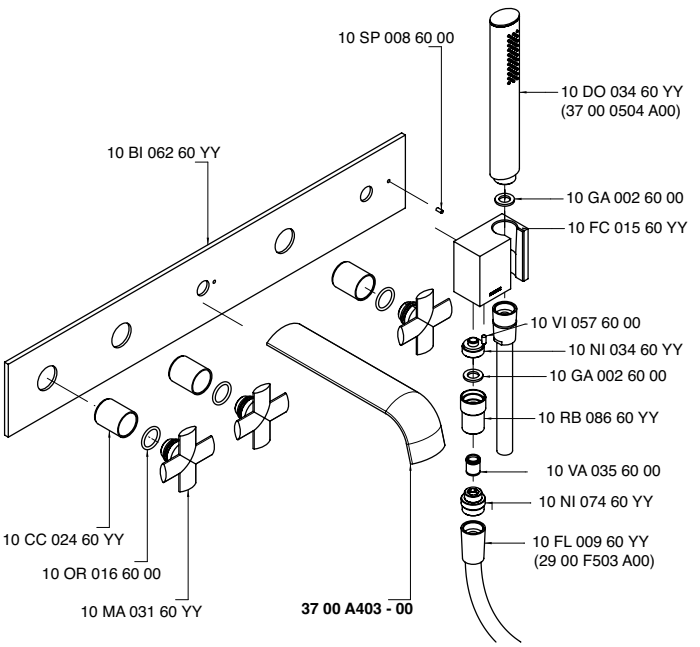

3700 A403 A00

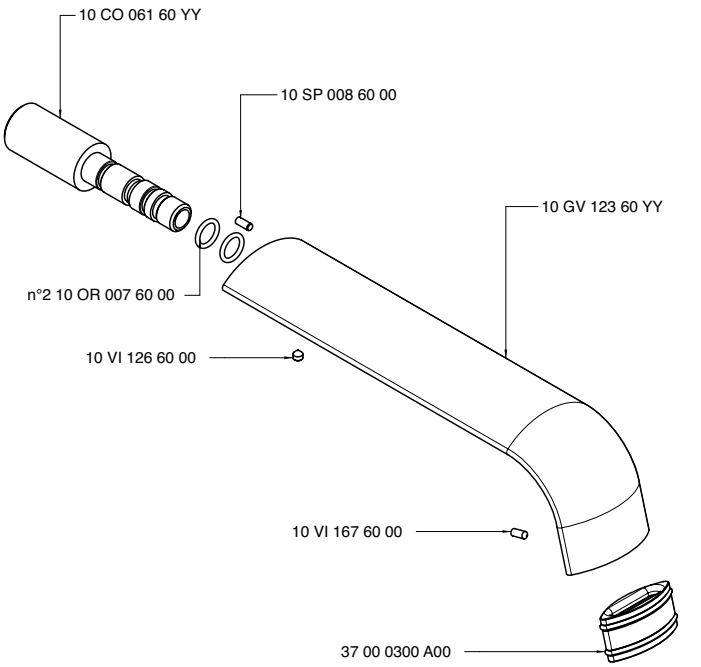

3700 AL01 A00

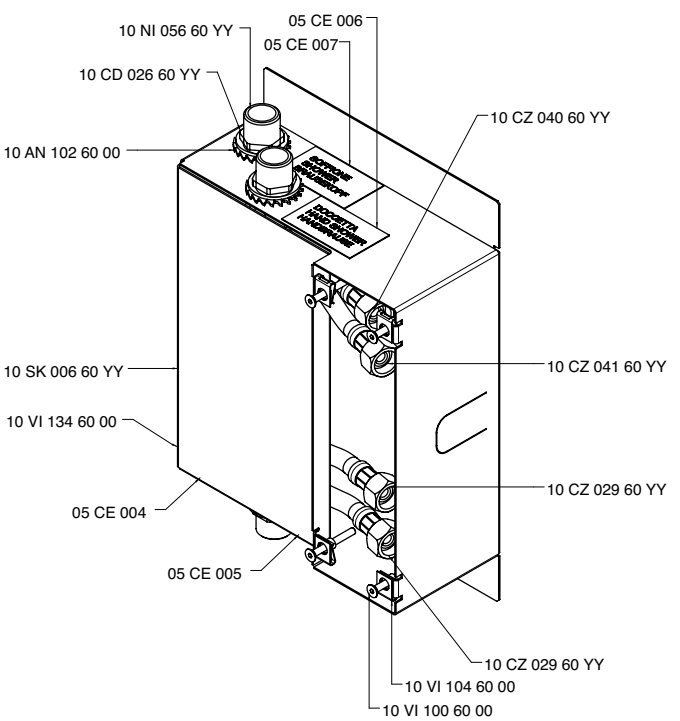

3700 AL02 A00

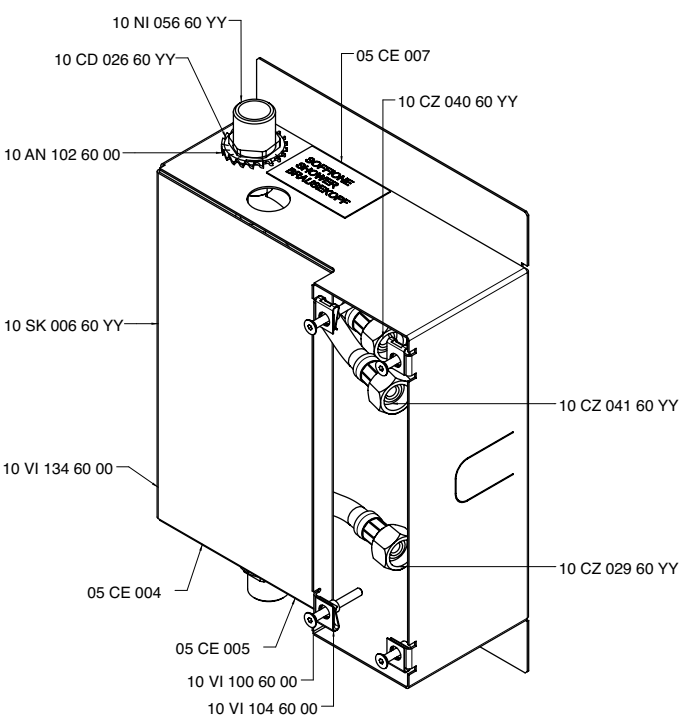

3700 AL03 A00

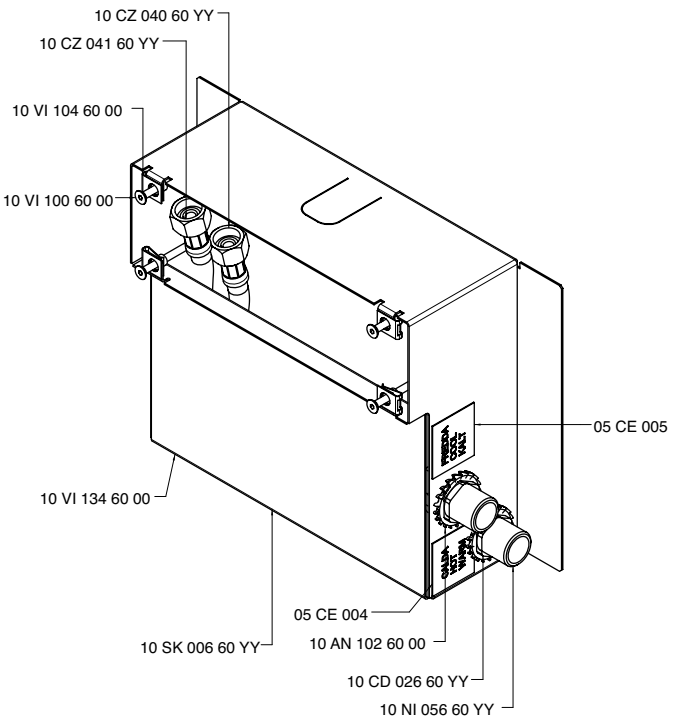

3700 AL04 A00

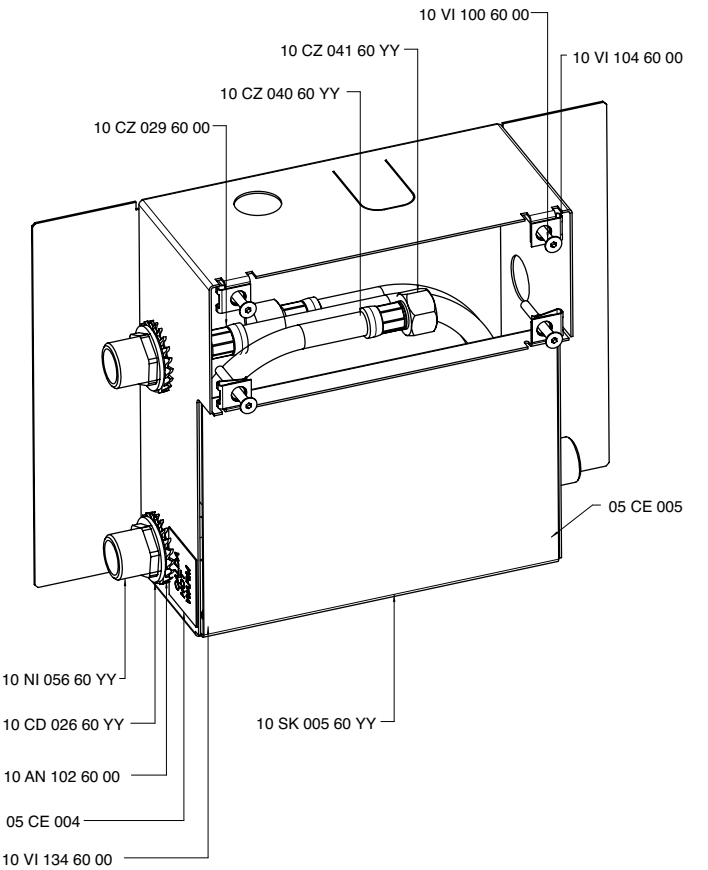

3700 AL05 A00

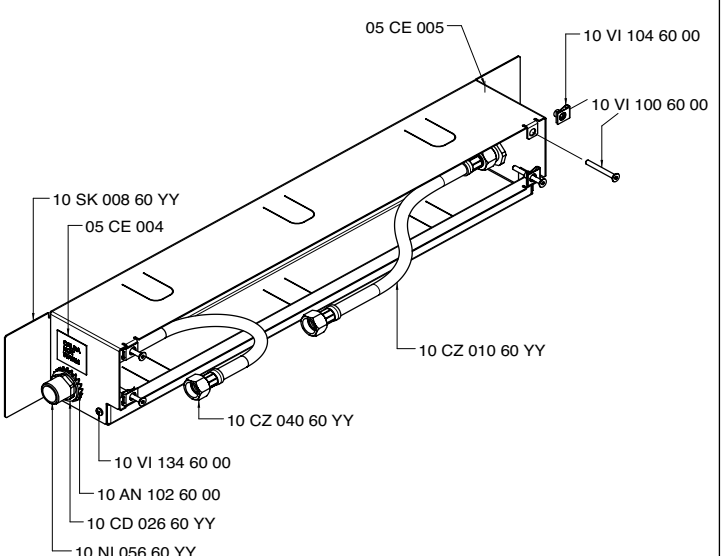

3700 AL06 A00

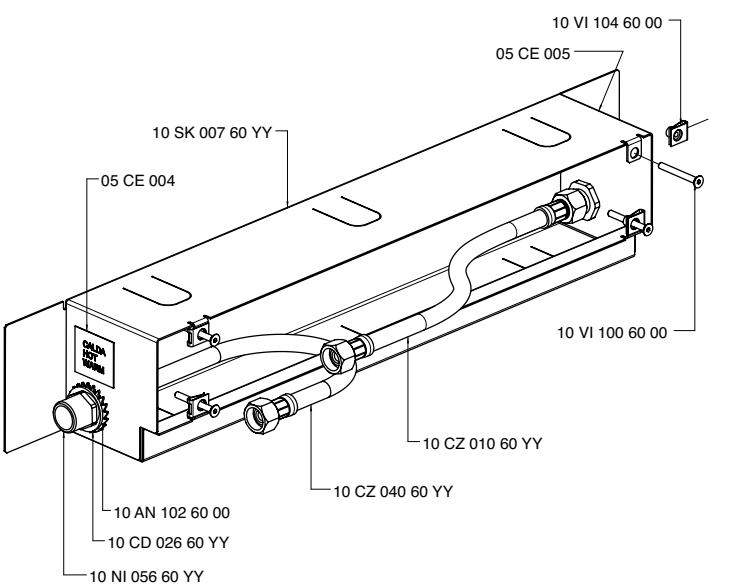

3700 B112 - 00

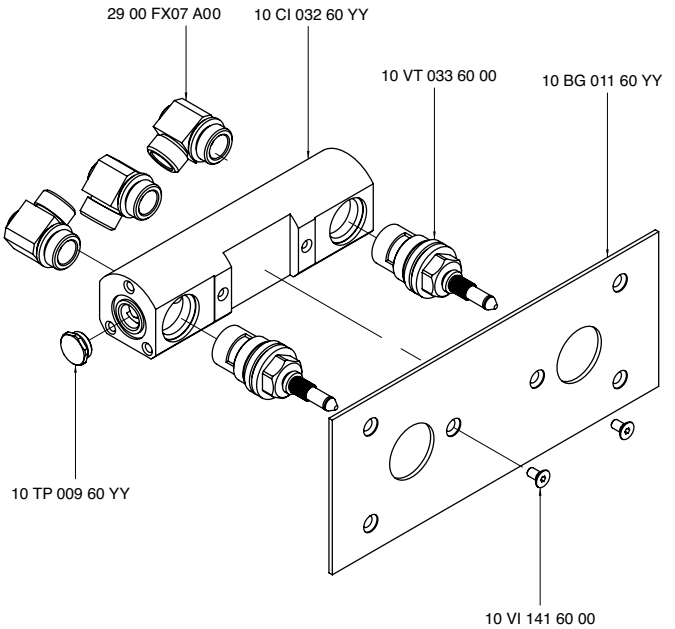

3700 B105 A00

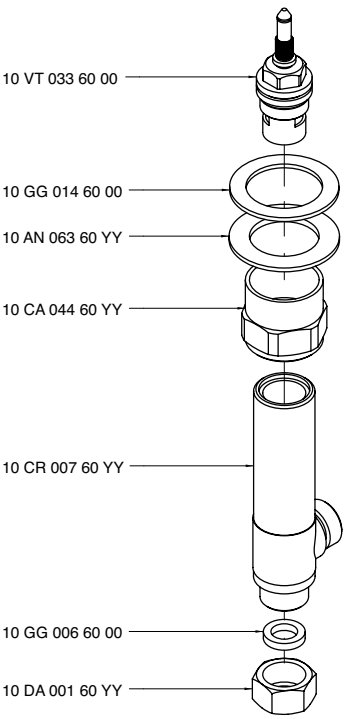

3700 B400 - 00

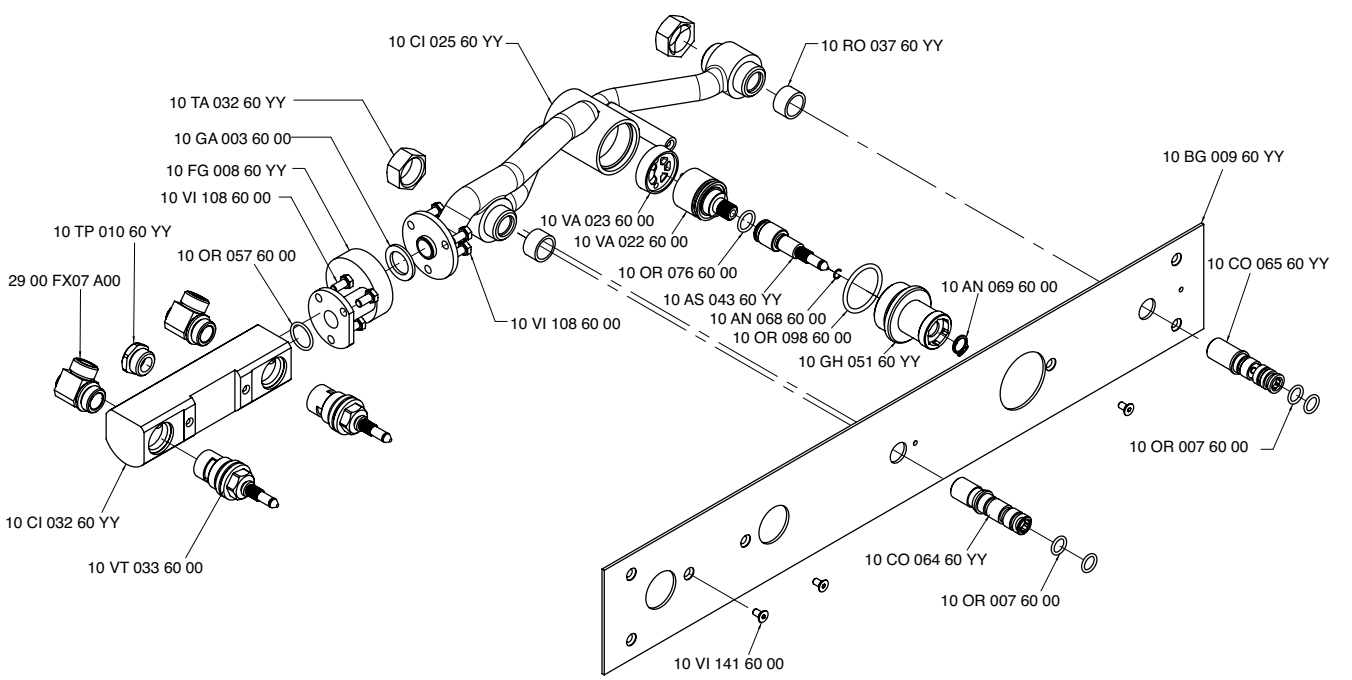

3700 BR01 A00

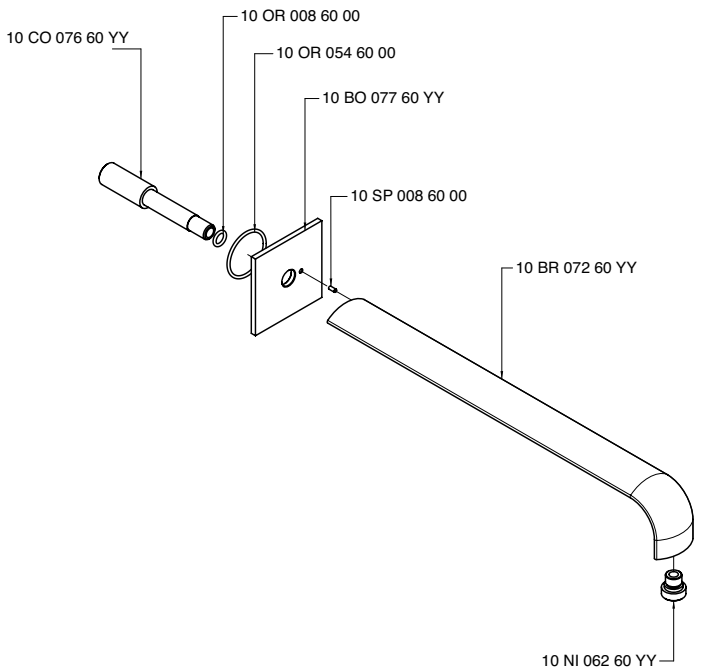

3700 BR02 A00

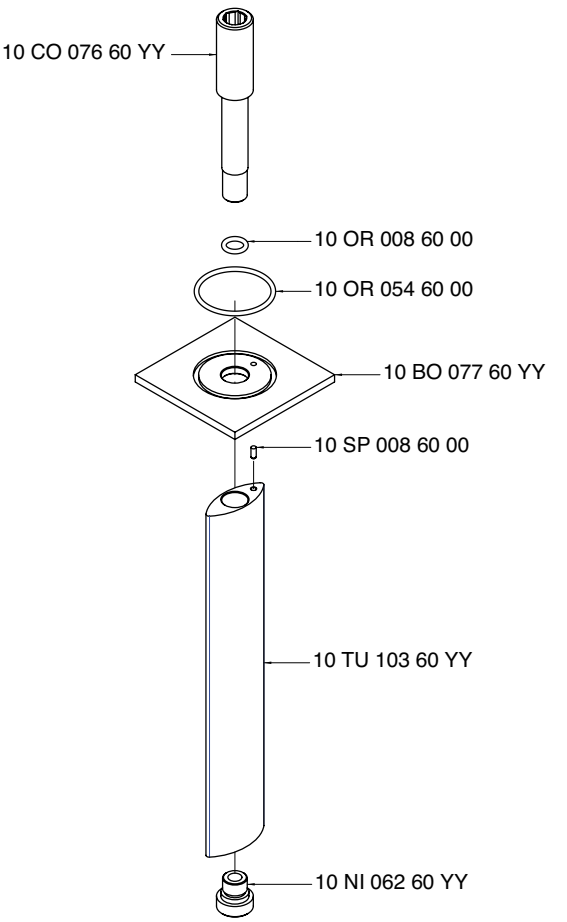

3700 BR03 A00

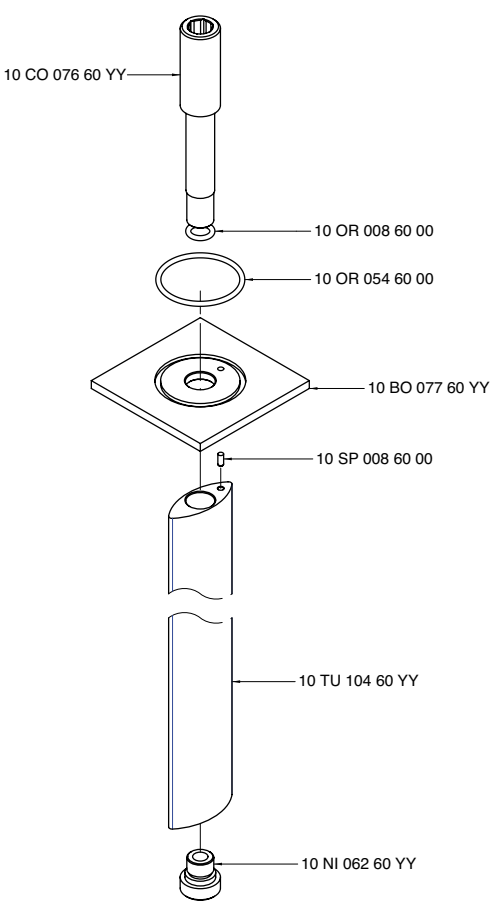

3700 BR04 A00

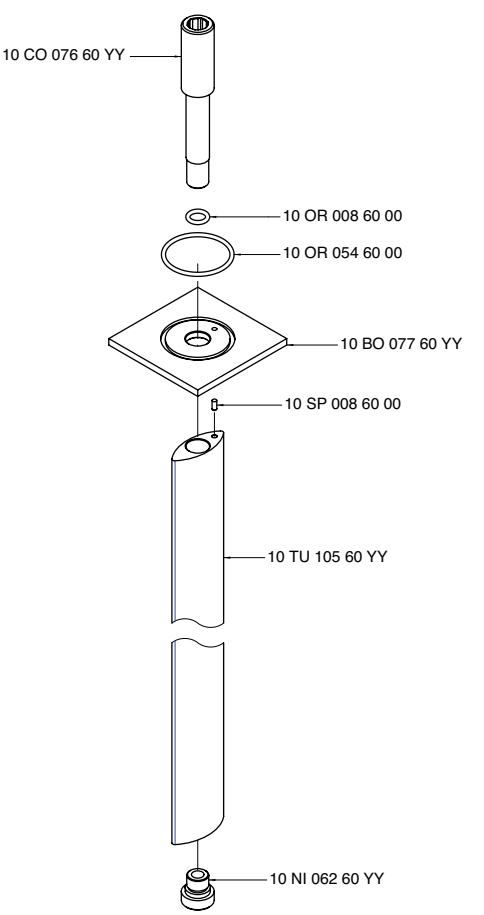

3700 C100 A00

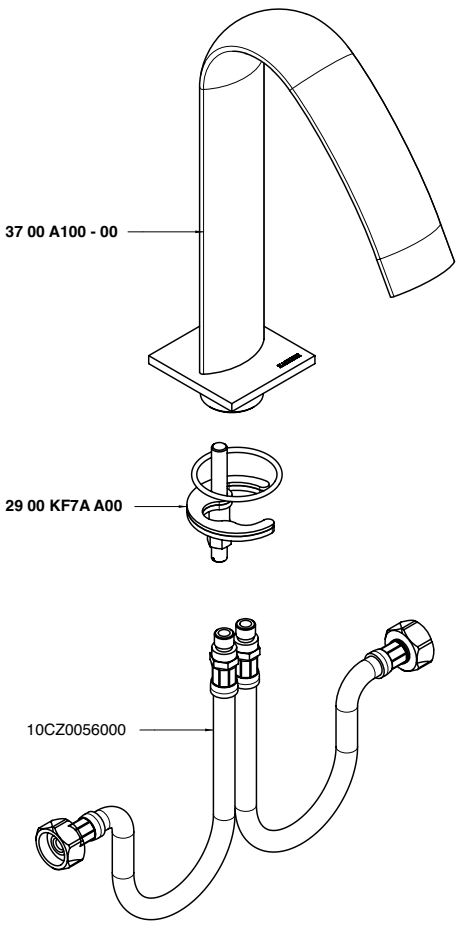

3700 C112 A00

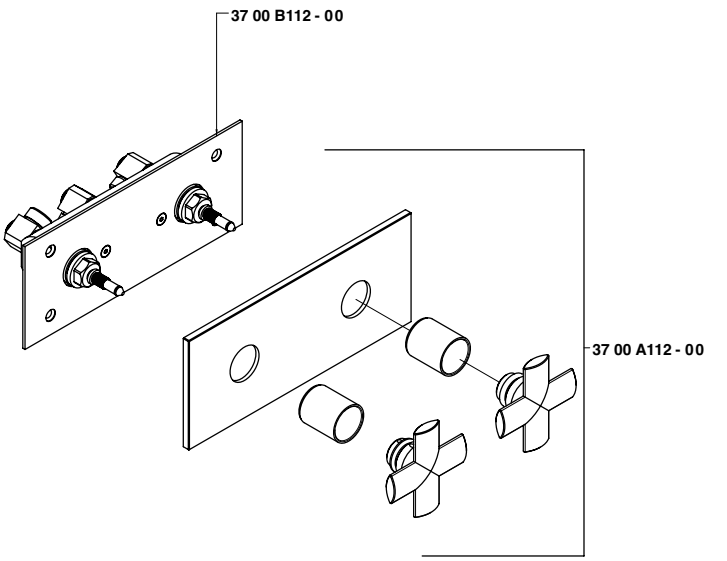

3700 C203 A00

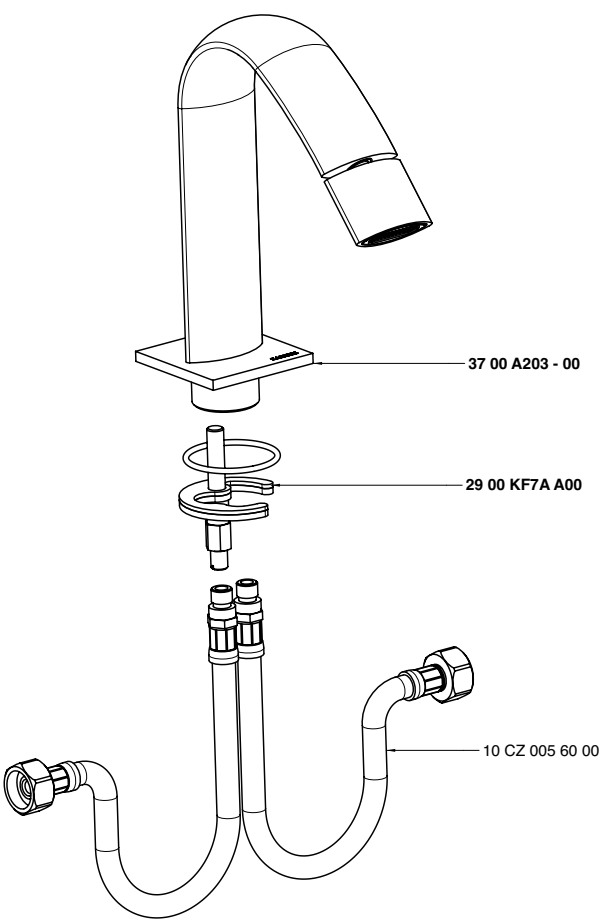

3700 C405 A00

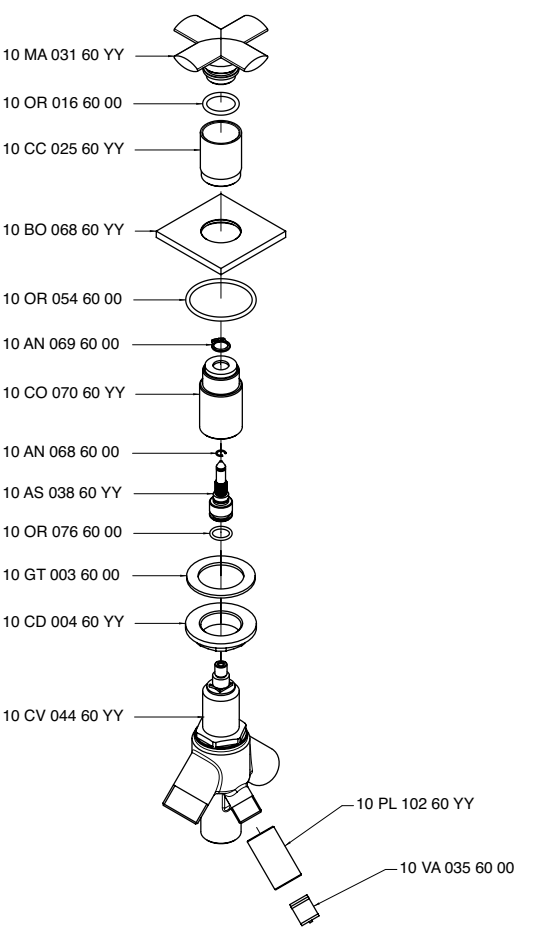

3700 i401 AC0

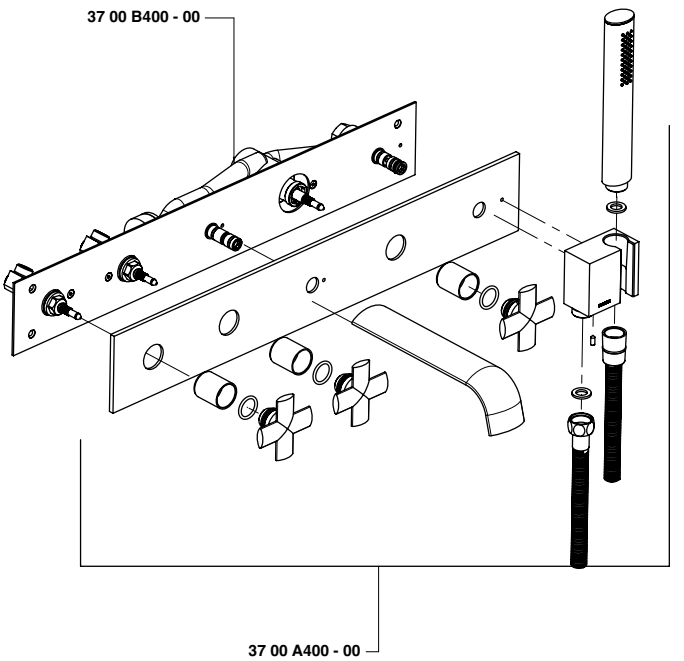

3700 P107 - 00

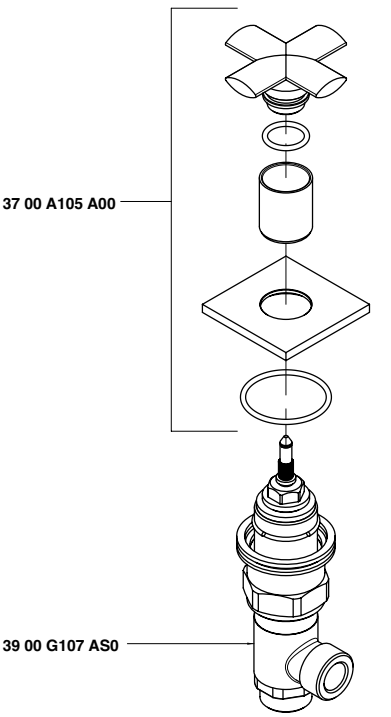

3700 P403 A00

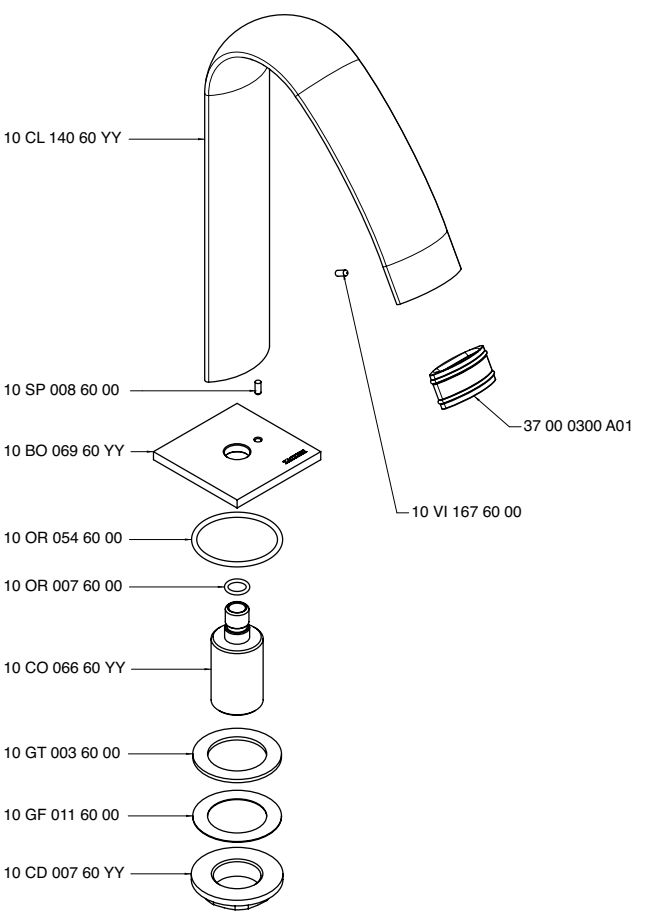

3700 PL05 - 00

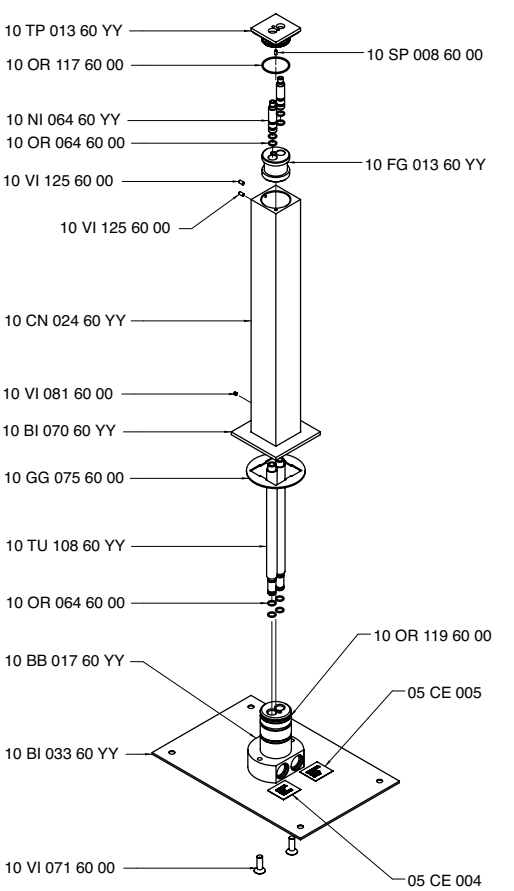

3701 0701 - 00

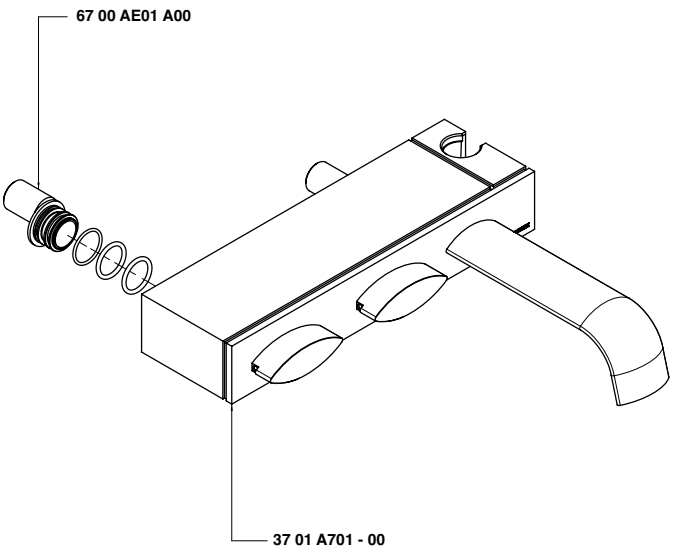

3703 A099 - 00

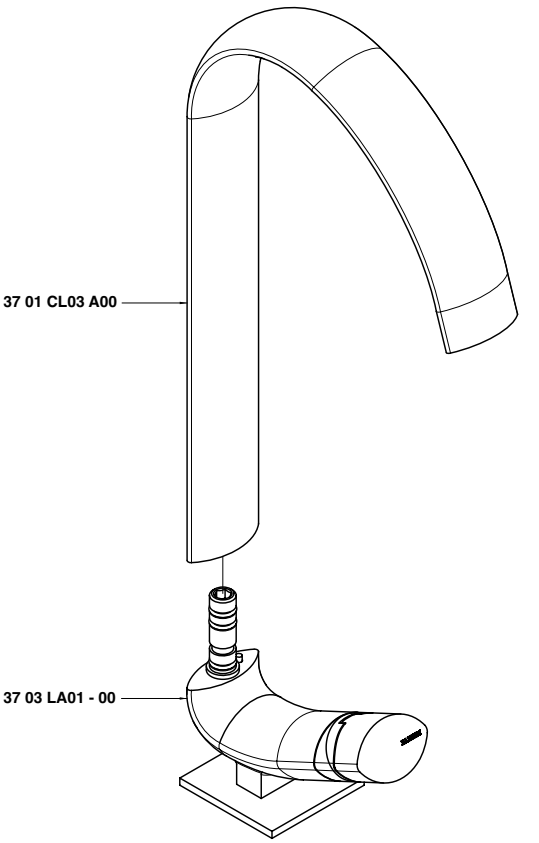

3703 A100 - 00

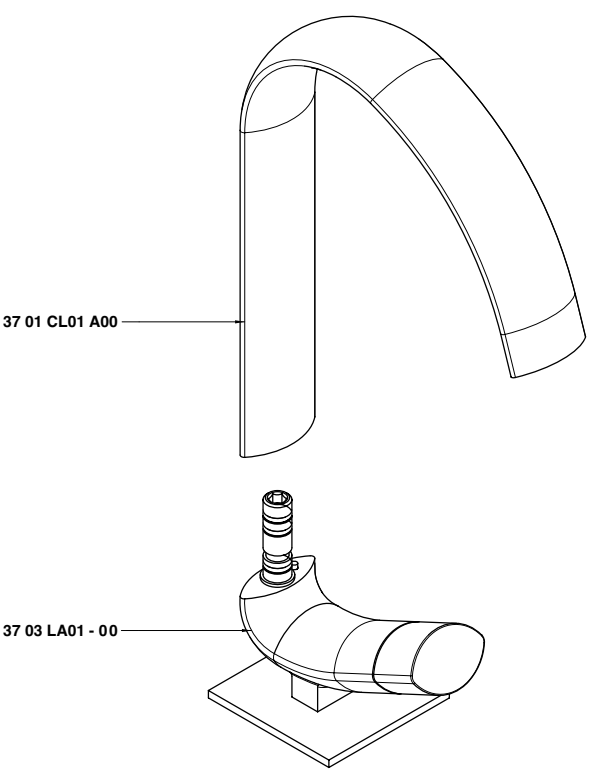

3703 A201 - 00

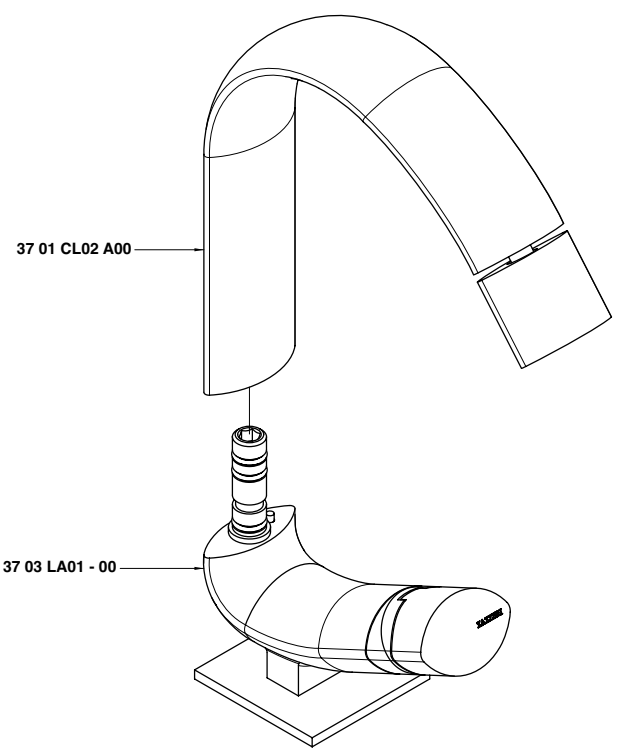

3703 LA01 - 00

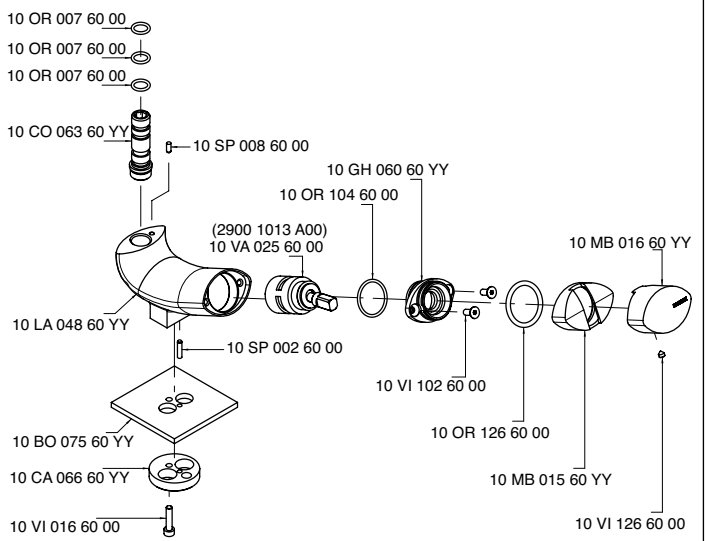

3703 LA02 - 00

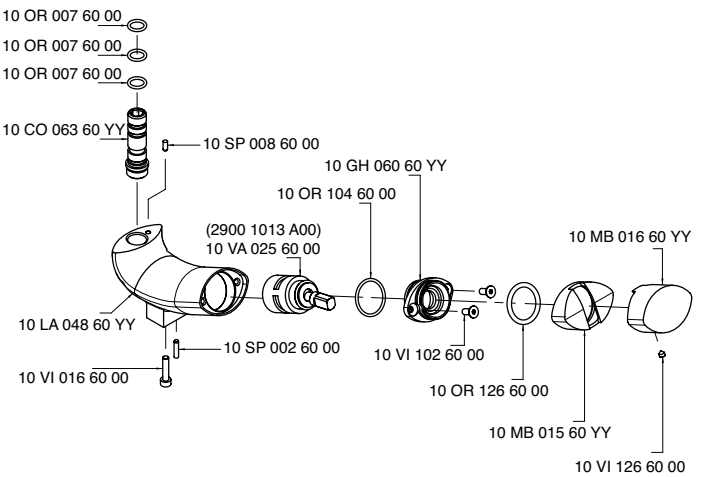

3701 A400 - 00

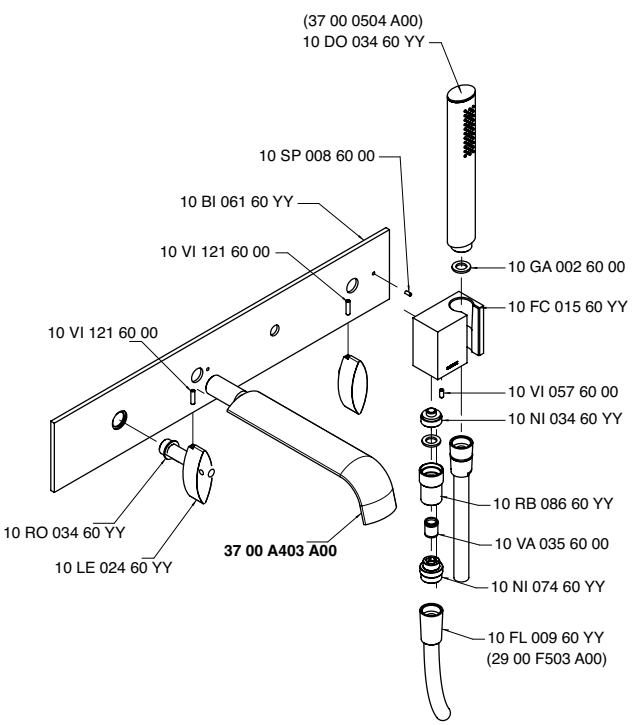

3701 B400 - 00

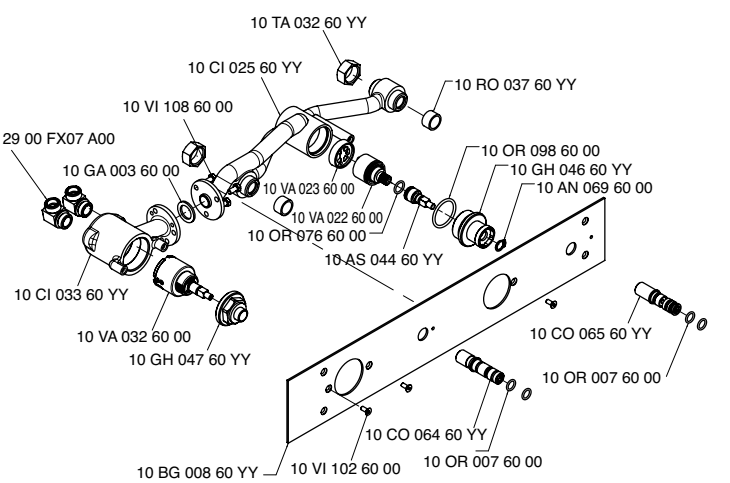

3701 A701 - 00

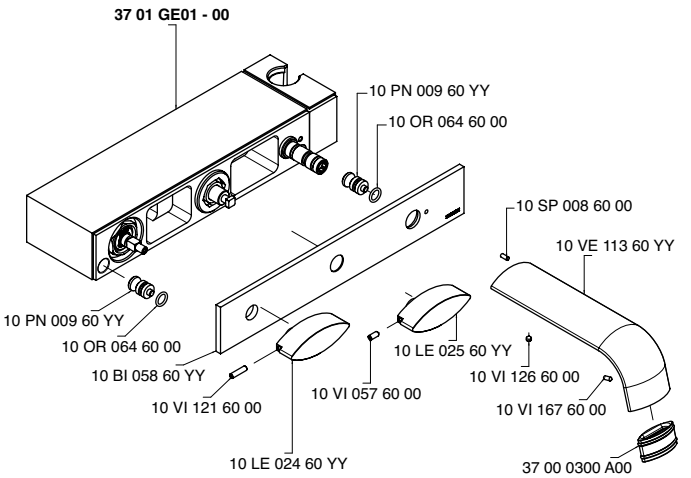

3701 CL01 A00

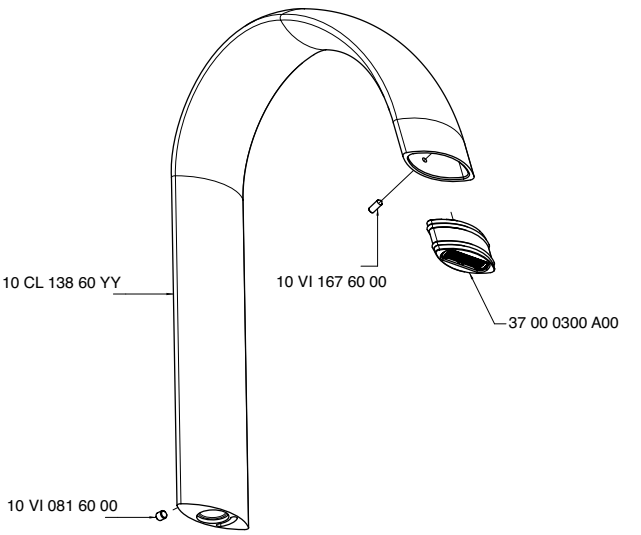

3701 CL02 A00

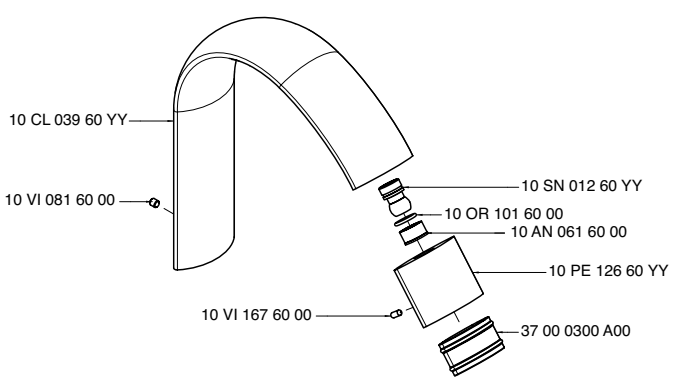

3701 CL03 A00

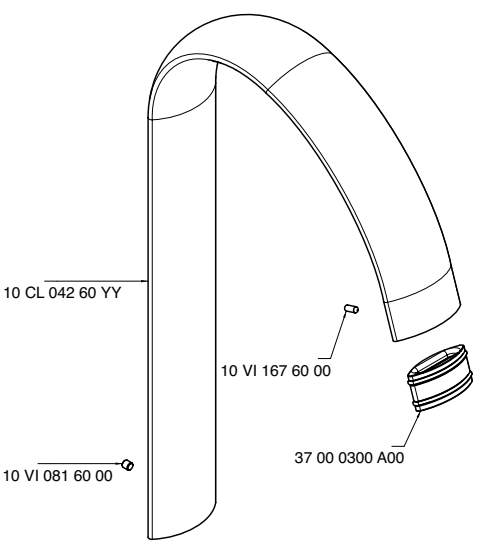

3701 GE01 - 00

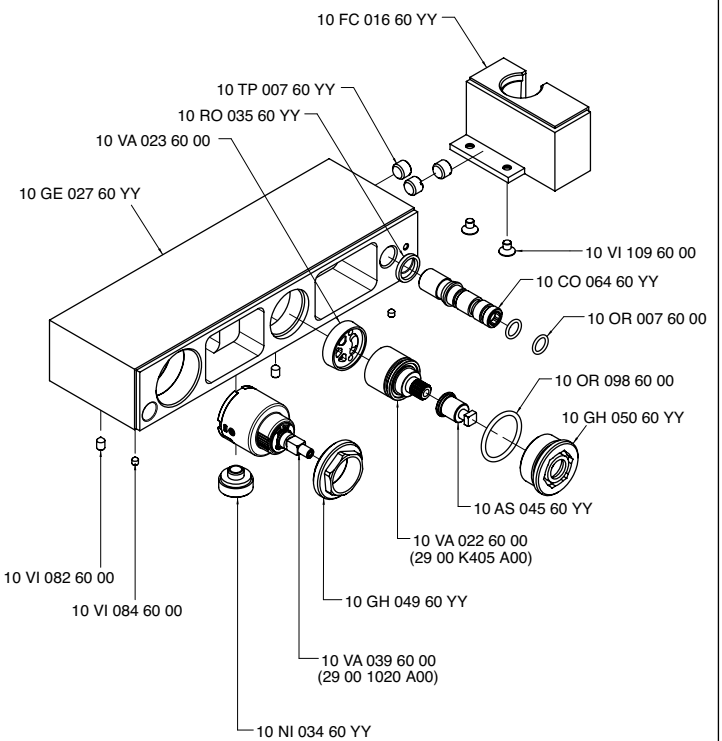

3701 I401 AC0

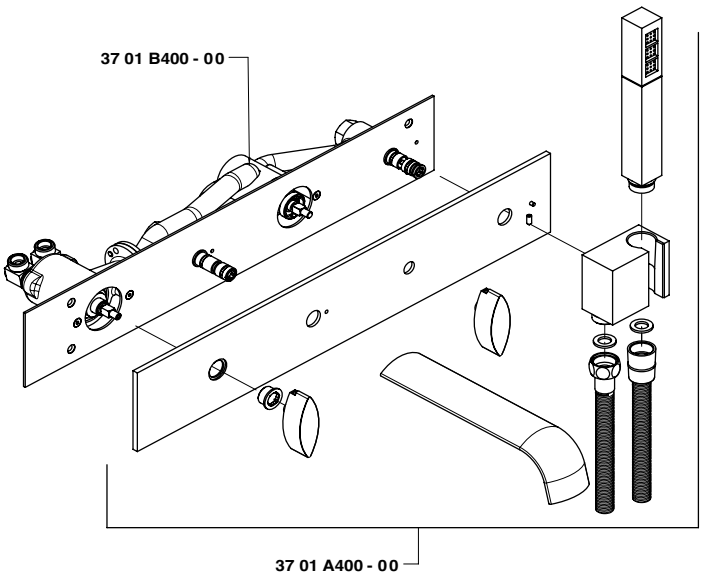

3701 C401 A00

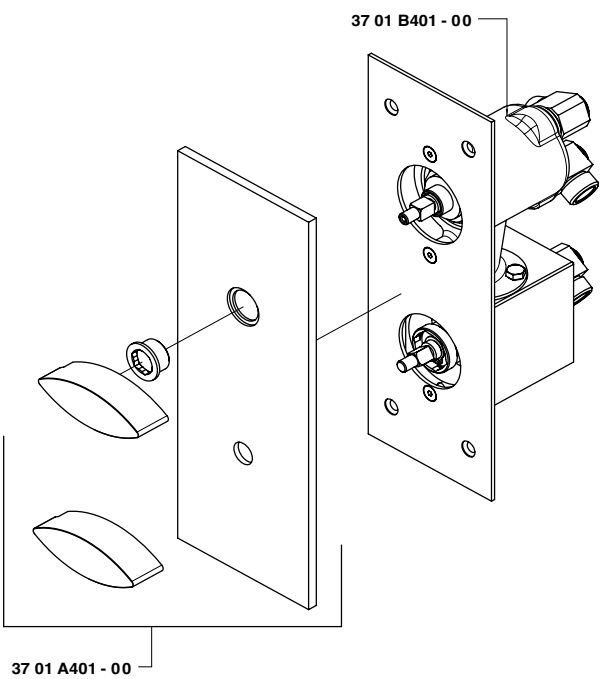

3701 C402 A00

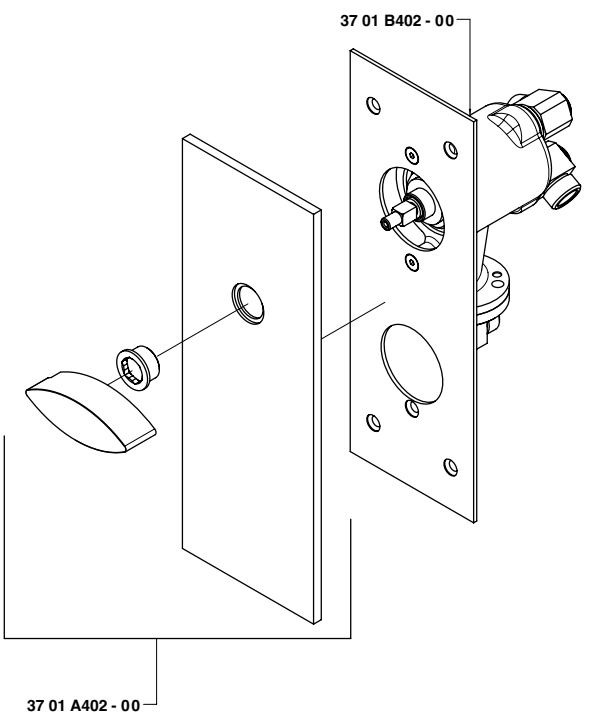

3701 A401 - 00

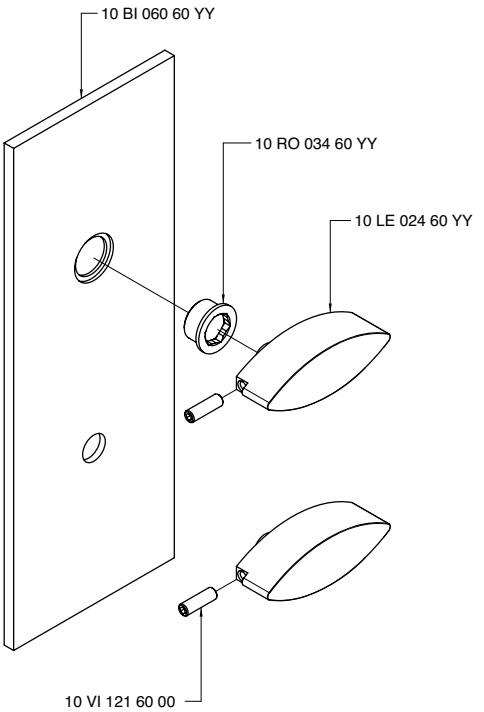

3701 A402 - 00

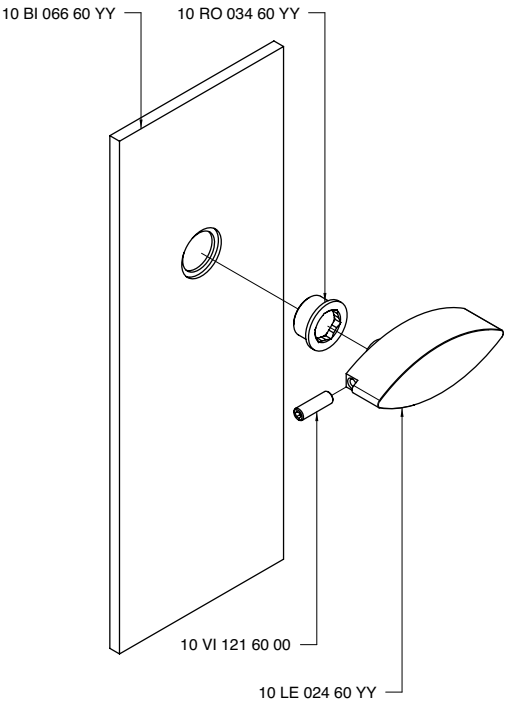

3701 B401 - 00

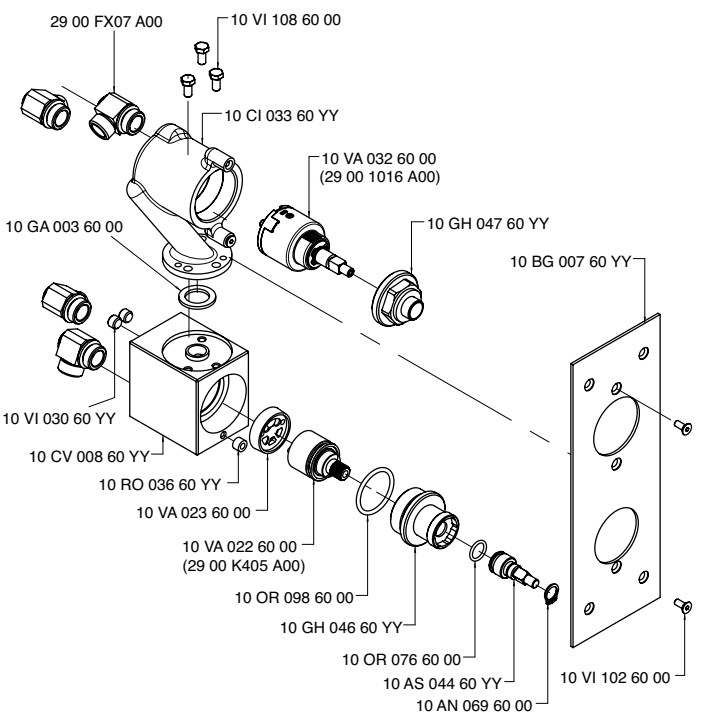

3701 B402 - 00

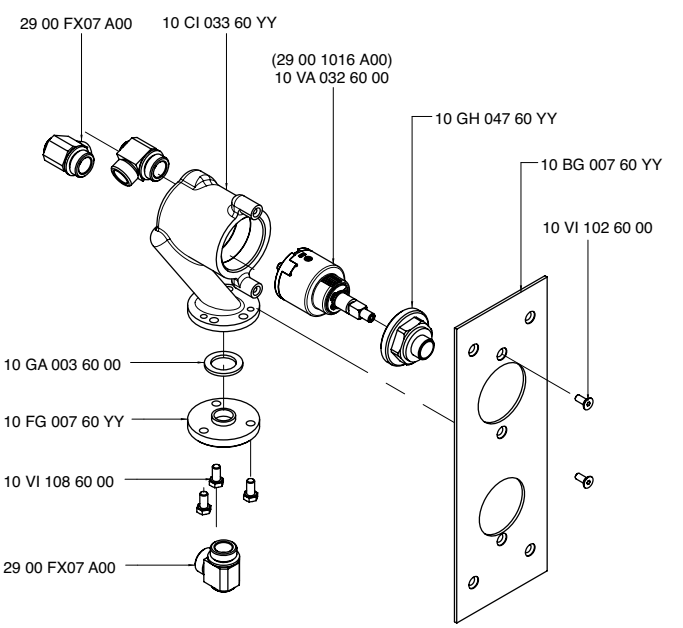

3703 B401 A00

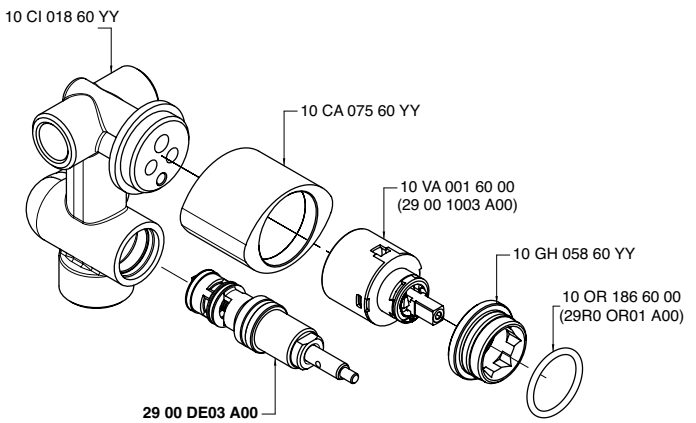

3703 A401 A00

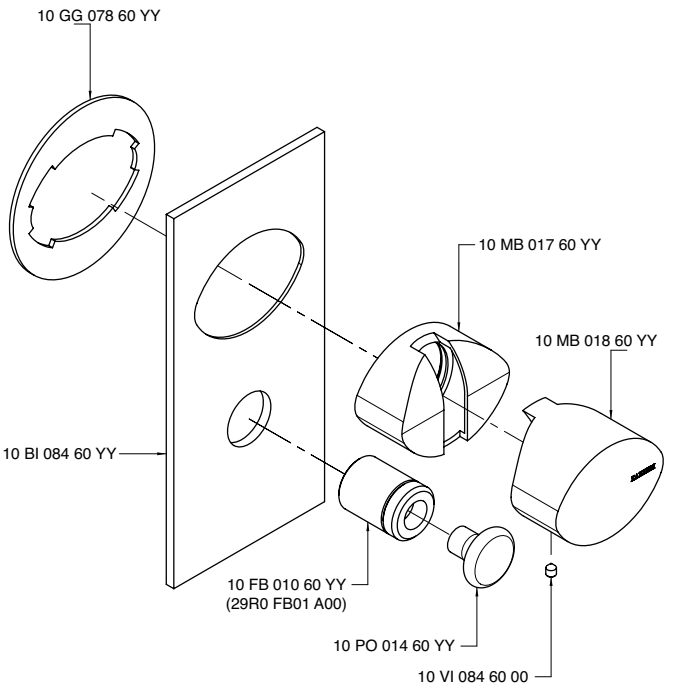

3703 B402 A00

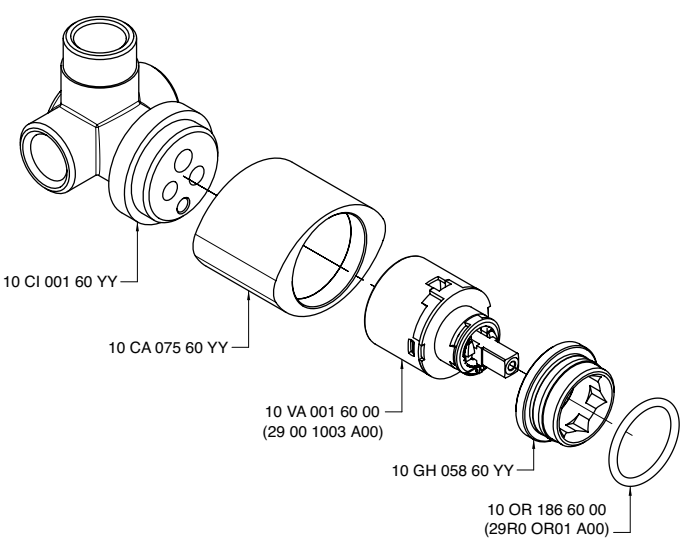

3703 A402 A00

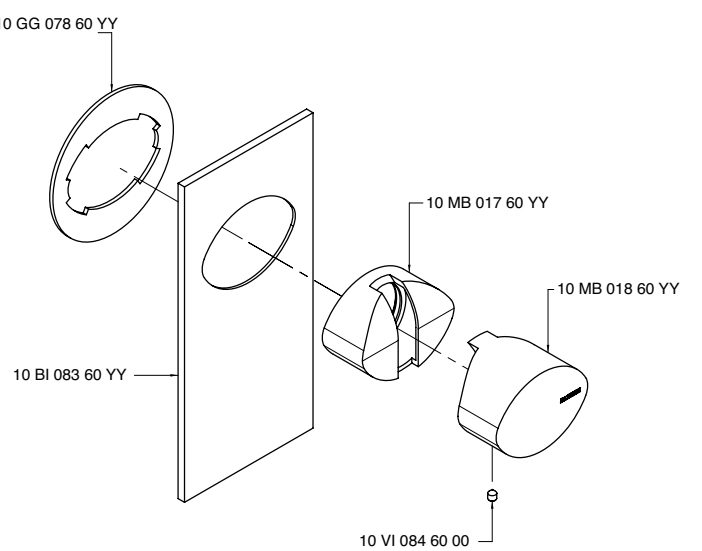

3703 A110 - 00

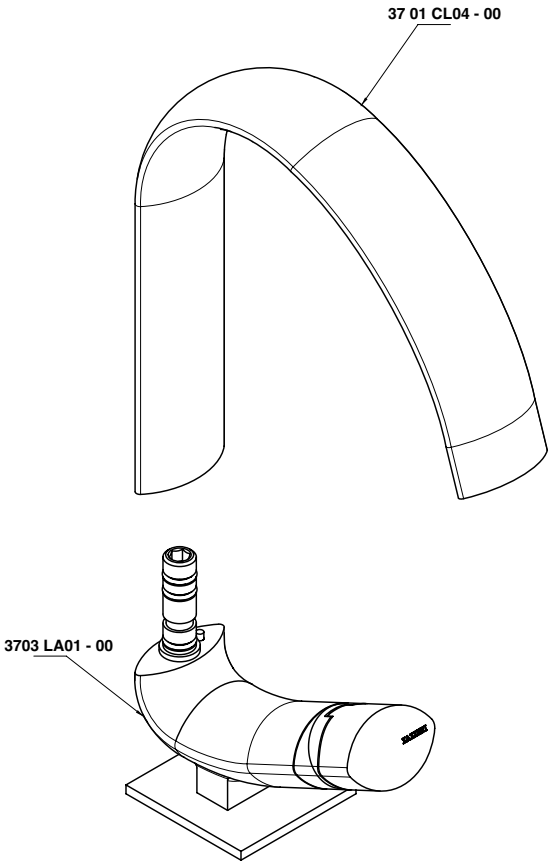

3701 CL04 - 00

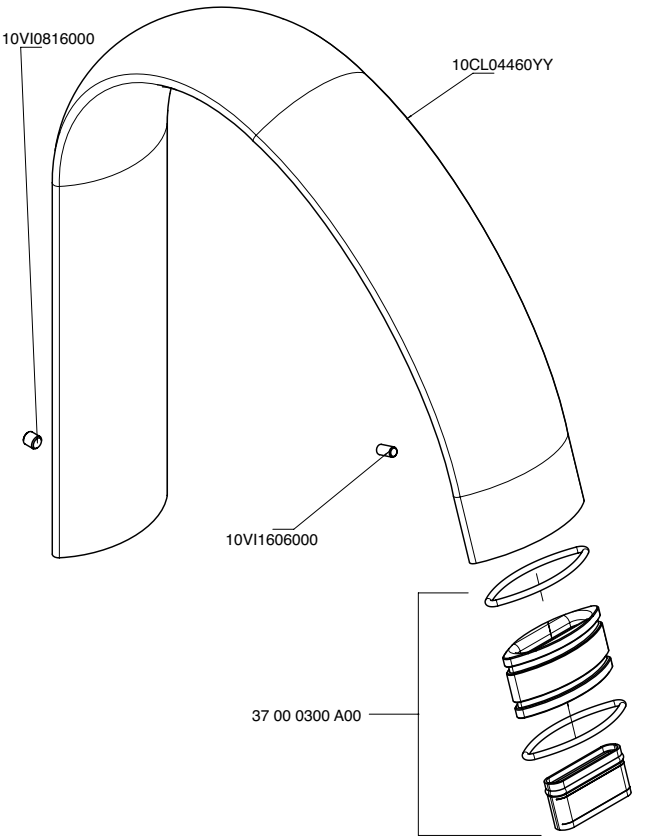

3700 Q414 A00

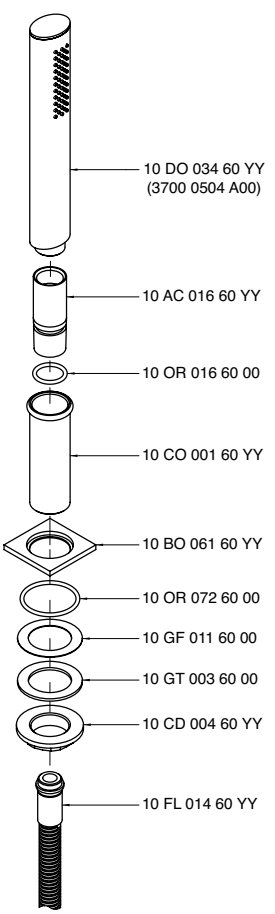

INDEX - 67

Cod.

6700 0303 A00
6700 0403 A00
6700 0403 AL0
6700 0404 A00
6700 0414 A00
6700 0501 - B0
6700 0501 A00
6700 0609 A00
2900 SO05 A00
6700 0701 A00
6700 1098 A00
6700 1099 A00
6700 1100 A00
6700 1104 A00
6700 1105 A00
6700 1106 A00
6700 1120 A00
6700 1121 A00
6700 1201 A00
6700 1221 A00
6700 1400 A00
6700 1403 A00
6700 A021 - 00
6700 A098 - 00
6700 A099 - 00
6700 A100 - 00
6700 A104 - 00
6700 A105 - 00
6700 A106 - 00
6700 A113 A00
6700 A113 AL0
6700 A120 - 00
6700 A121 - 00
6700 A201 - 00
6700 A401 A00
6700 B401 A00
6700 A401 A00
6700 A402 A00
6700 B402 A00
6700 A402 A00
6700 A403 A00
6700 A417 A00
6700 Q417 A00
6700 A417 A00
6700 A608 - D0
6700 A701 A00
6700 AE01 A00
6700 B113 A00
6700 A113 A00
6700 AM01 A00
6700 AS01 A00
6700 B113 A00
6700 i401 AA0
6700 B113 A00
6700 A113 A00

Cod.

6700 B113 A00
6700 A113 AL0
6700 B113 A00
6700 B300 A00
6700 B401 A00
6700 B402 A00
6700 B608 - 00
6700 BA01 A00
6700 BD01 - 00
6700 BD02 - 00
6700 BR01 A00
2900 SO05 A00
6700 BR01 A00
6700 CL01 A00
6700 CL02 A00
6700 CL03 - A0
6700 D608 - 00
6700 DE01 A00
6700 GE01 - 00
6700 KF01 - 00
6700 LA01 - 00
6700 LA02 - 00
6700 LA03 - 00
6700 LA04 - 00
6700 LA05 - 00
6700 LA06 - 00
6700 LA07 - 00
6700 LL01 - 00
6700 M110 - 00
6700 M405 A00
6700 MA01 A00
6700 MA03 A00
6700 N498 A00
6700 P110 - 00
6700 P403 A00
6700 Q414 A00
6700 S501 - 00
6700 T608 AD0
2900 SO05 A00
6700 V110 A00

Soqquadro - 67

6700 1100 A00

Monocomando lavabo 111 mm

Single lever washbasin mixer
Waschtisch-Einhandbatterie
Monomando lavabo
Mitigeur lavabo

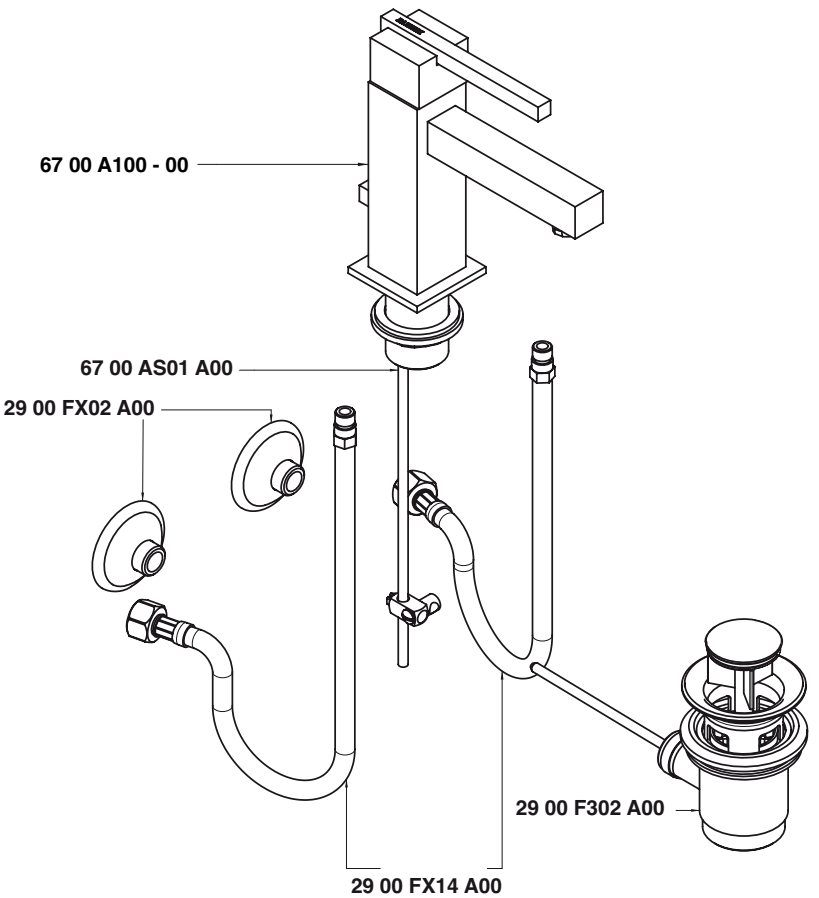

Condizioni di prova - Test conditions

Acqua calda - Hot water:	**60±2 °C**
Acqua fredda - Cold water:	**20±2 °C**
Classe areatore - Aerator class:	**V**

P [bar]	Q l/min
0,1	
0,2	
0,5	3,9
1	5,73
1,5	7,1
2	8,2
2,5	9,1
3	10,0
3,5	10,8
4	11,6
4,5	12,3
5	13,0

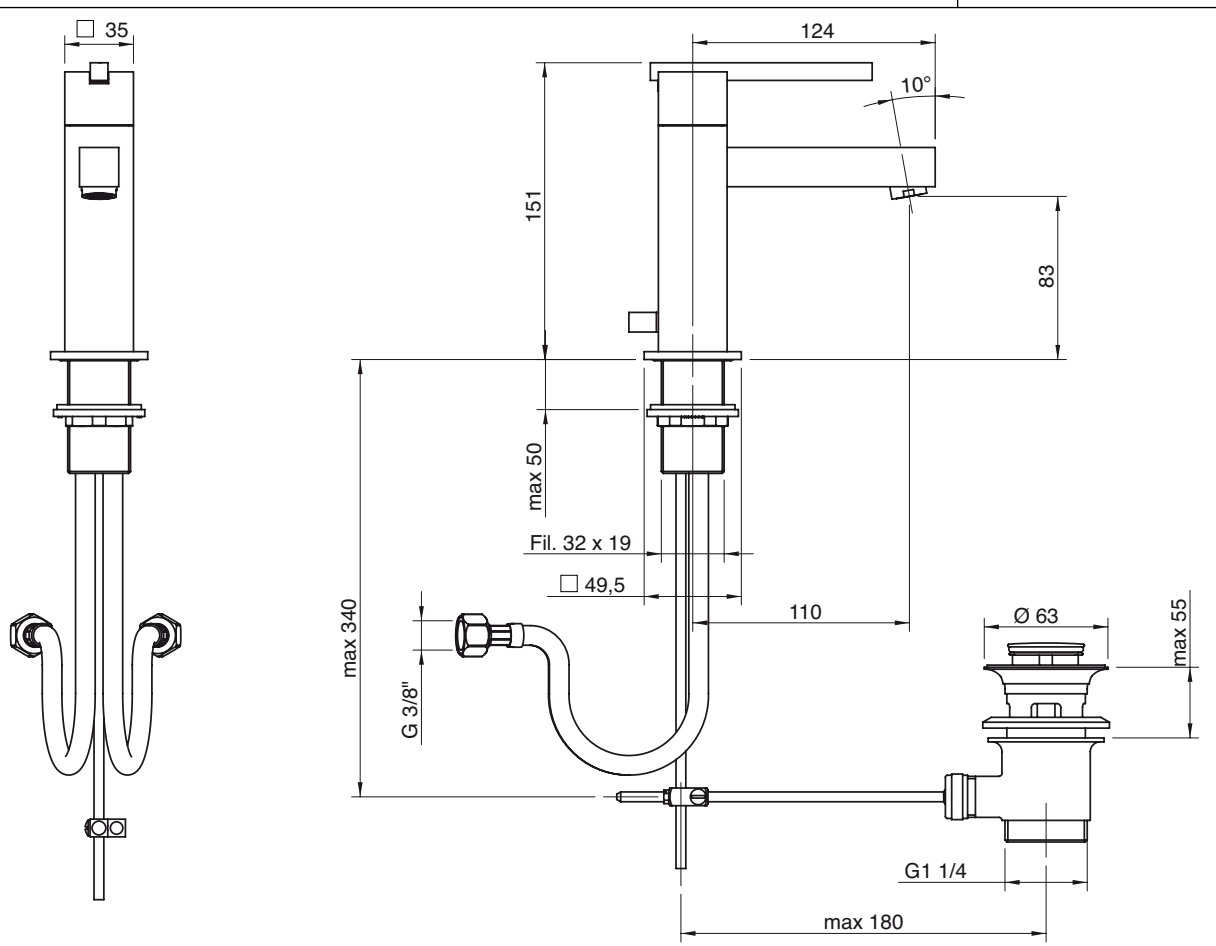

6700 1099 A00

Monocomando lavabo 130 mm

Single lever washbasin mixer
Waschtisch-Einhandbatterie
Monomando lavabo
Mitigeur lavabo

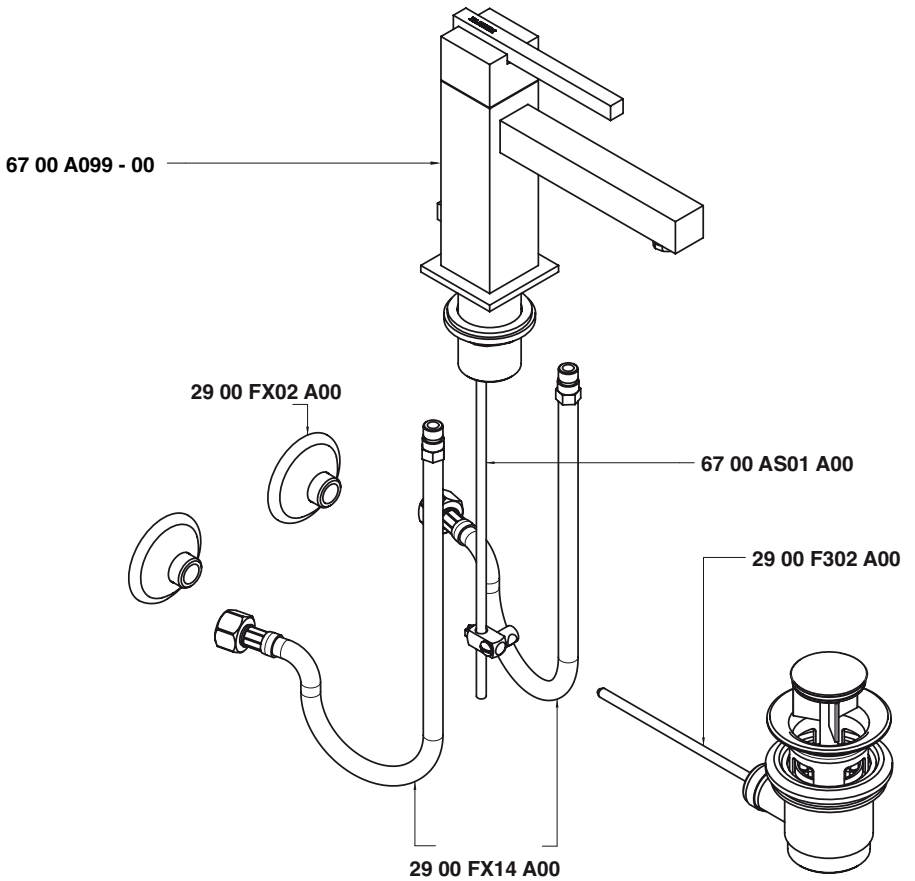

Condizioni di prova - Test conditions

Acqua calda - Hot water:	**60±2 °C**
Acqua fredda - Cold water:	**20±2 °C**
Classe areatore - Aerator class:	**V**

P [bar]	Q l/min
0,1	
0,2	
0,5	3,9
1	5,7
1,5	7,0
2	8,1
2,5	9,1
3	10,0
3,5	10,8
4	11,6
4,5	12,3
5	13,0

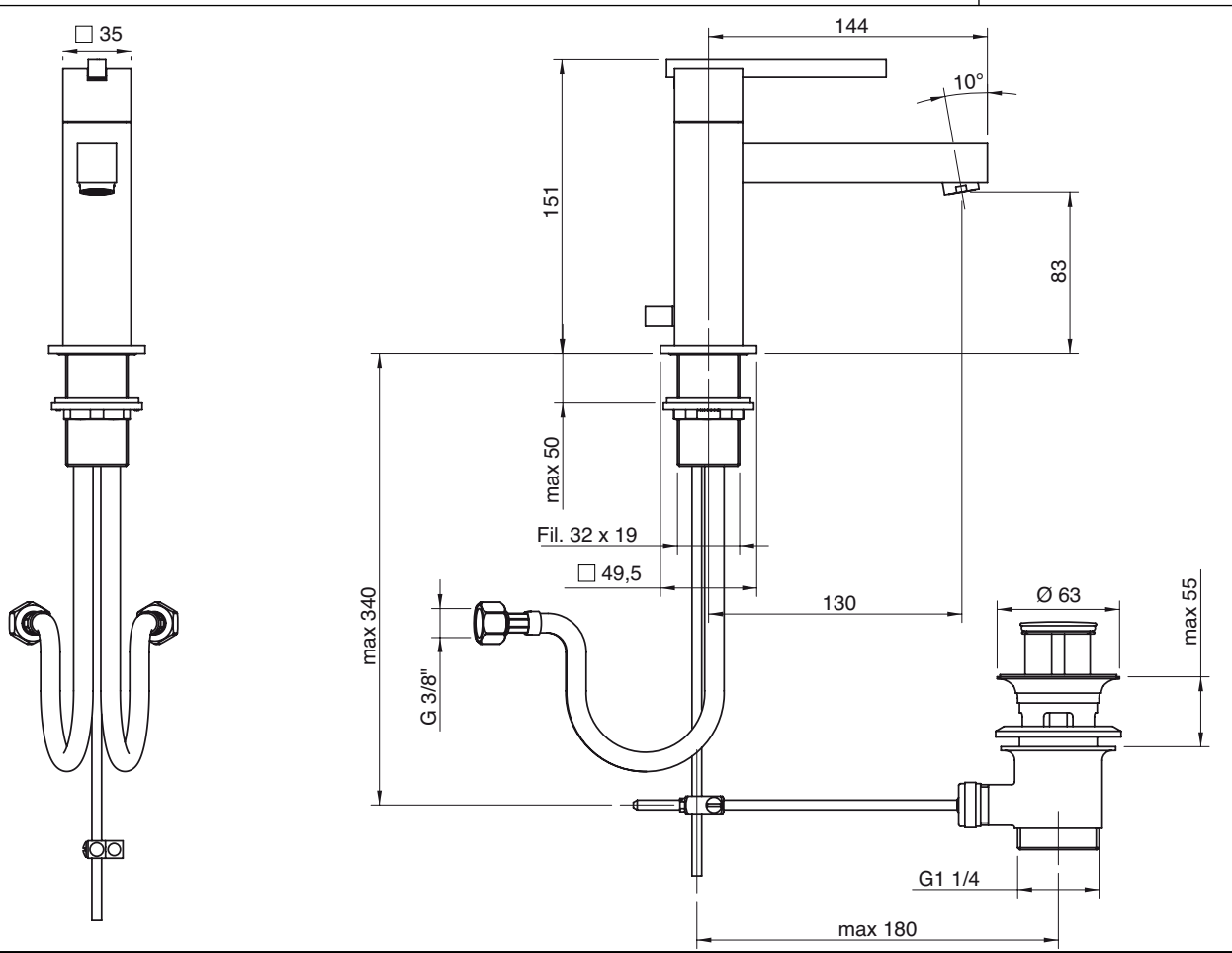

6700 1098 A00

Monocomando lavabo 150 mm

Single lever washbasin mixer
Waschtisch-Einhandbatterie
Monomando lavabo
Mitigeur lavabo

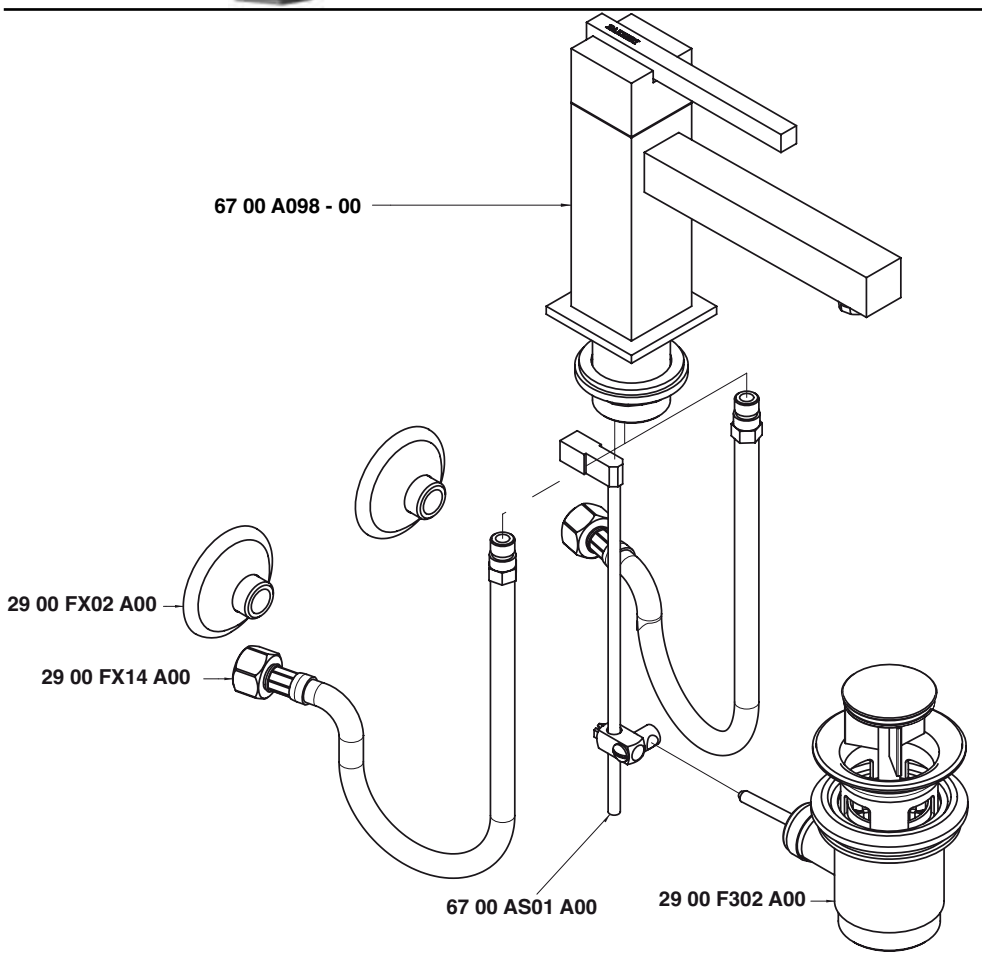

Condizioni di prova - Test conditions

Acqua calda - Hot water:	**60±2 °C**
Acqua fredda - Cold water:	**20±2 °C**
Classe areatore - Aerator class:	**V**

P [bar]	Q l/min
0,1	
0,2	
0,5	3,8
1	5,5
1,5	6,8
2	7,8
2,5	8,8
3	9,6
3,5	10,4
4	11,1
4,5	11,8
5	12,5

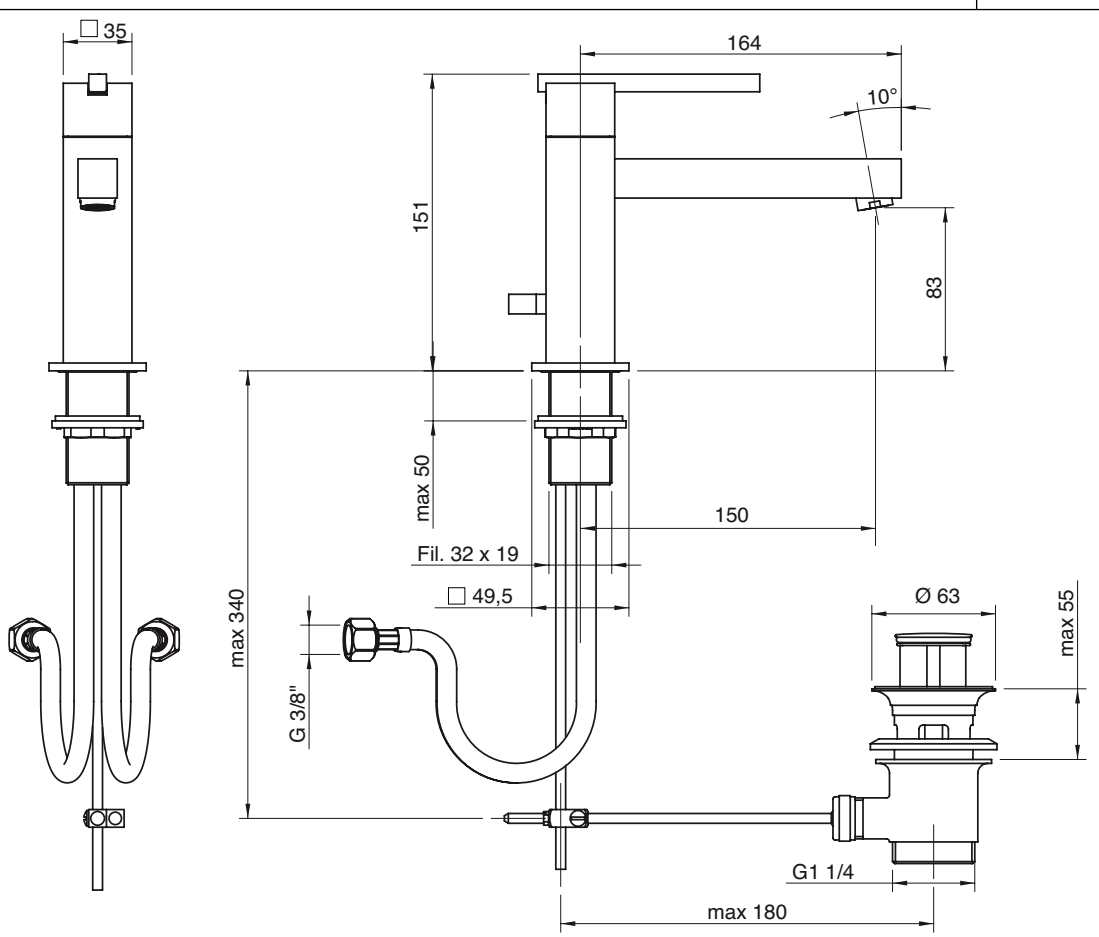

6700 1106 A00

Monocomando lavabo senza scarico 111 mm

Single lever washbasin mixer without plug
Waschtisch-Einhandbatterie ohne Ablauf
Monomando lavabo sin desagüe
Mitigeur lavabo sans bonde vidange

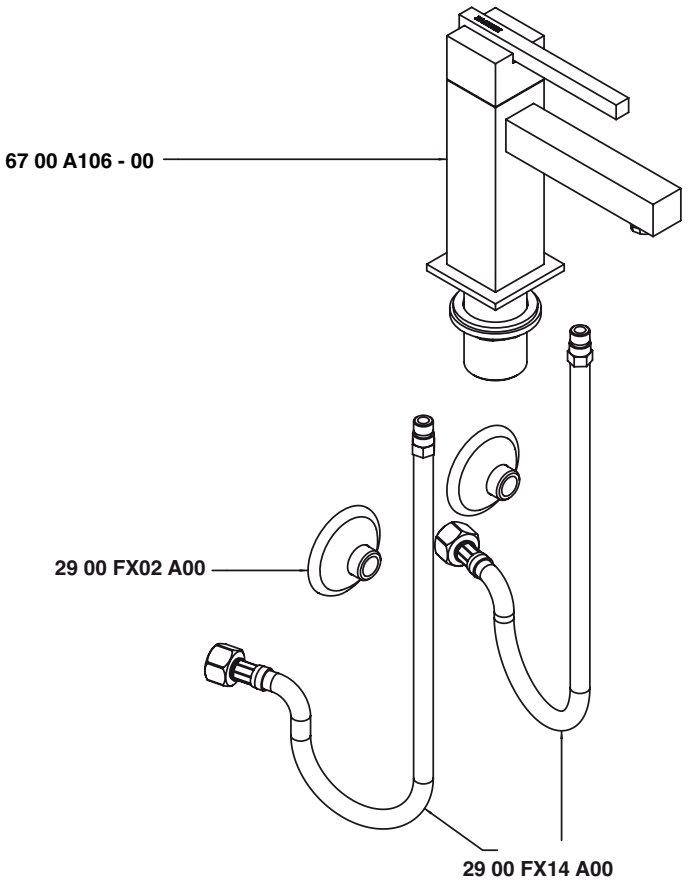

Condizioni di prova - Test conditions

Acqua calda - Hot water:	**60±2 °C**
Acqua fredda - Cold water:	**20±2 °C**
Classe areatore - Aerator class:	**V**

P [bar]	Q l/min
0,1	
0,2	
0,5	3,9
1	5,73
1,5	7,1
2	8,2
2,5	9,1
3	10,0
3,5	10,8
4	11,6
4,5	12,3
5	13,0

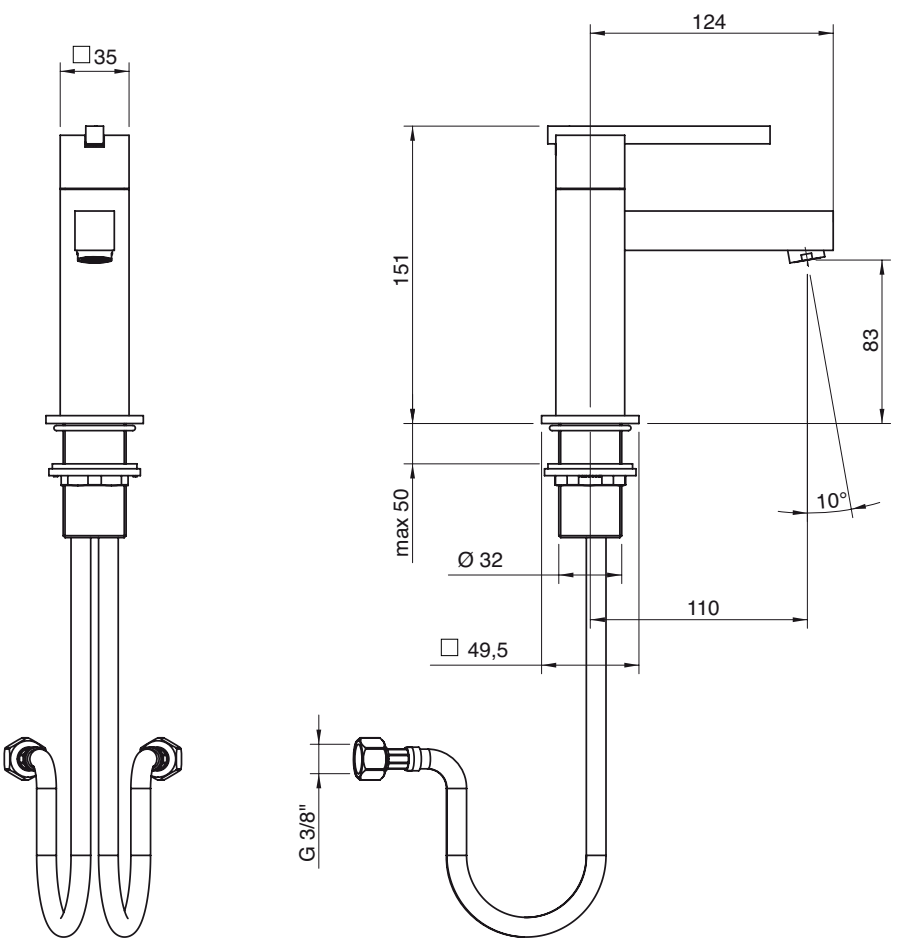

6700 1105 A00

Monocomando lavabo senza scarico 130 mm

Single lever washbasin mixer without plug
Waschtisch-Einhandbatterie ohne Ablauf
Monomando lavabo sin desagüe
Mitigeur lavabo sans bonde vidange

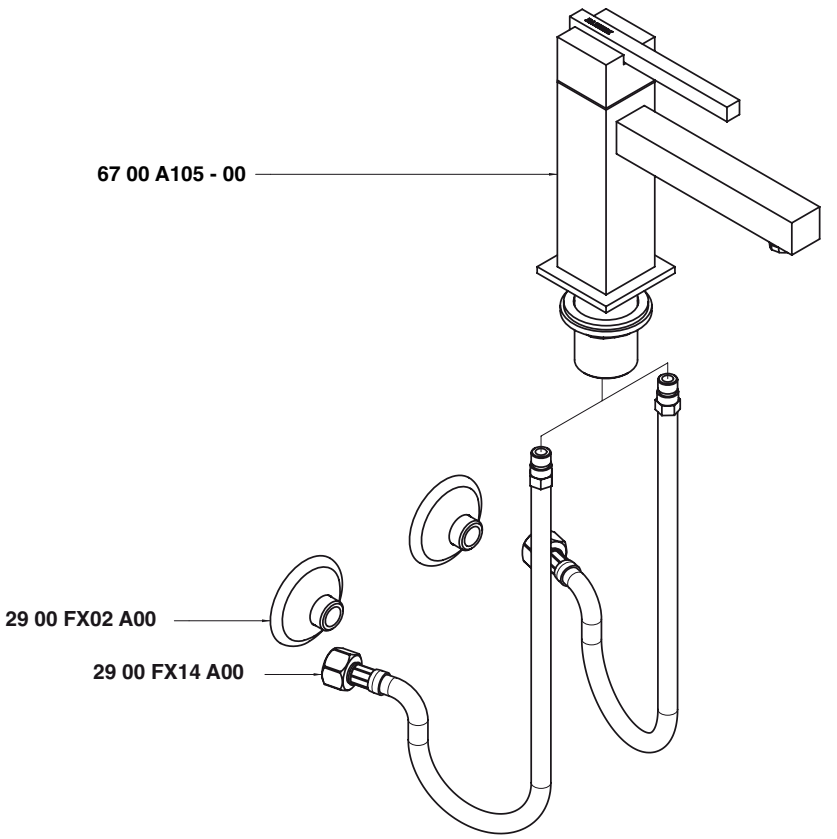

Condizioni di prova - Test conditions

Acqua calda - Hot water:	**60±2 °C**
Acqua fredda - Cold water:	**20±2 °C**
Classe areatore - Aerator class:	**V**

P [bar]	Q l/min
0,1	
0,2	
0,5	3,9
1	5,7
1,5	7,0
2	8,1
2,5	9,1
3	10,0
3,5	10,8
4	11,6
4,5	12,3
5	13,0

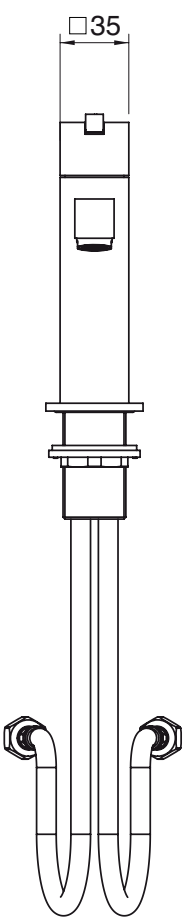

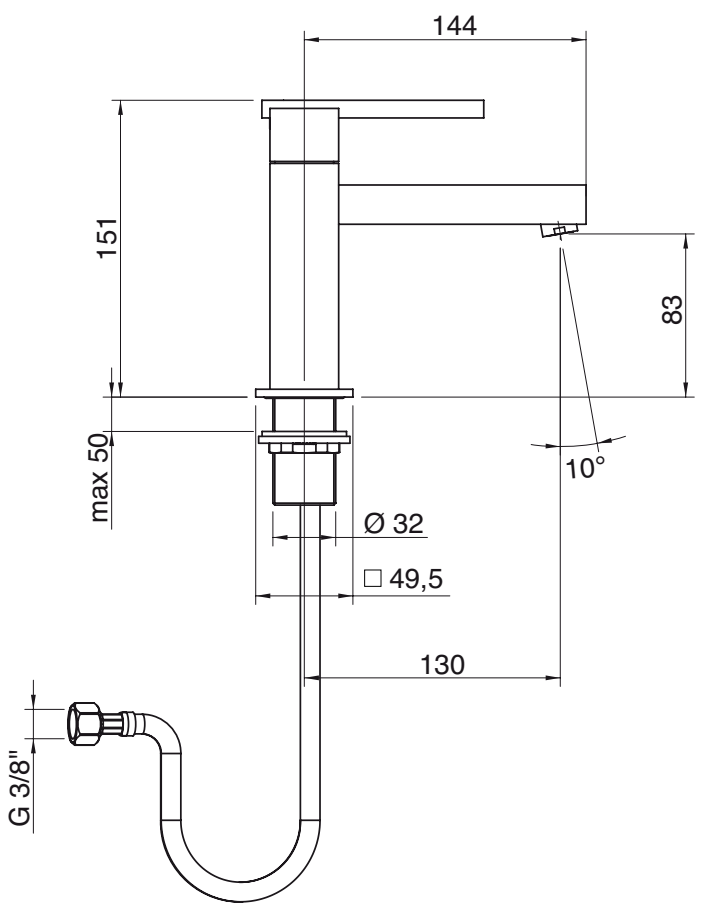

6700 1104 A00

Monocomando lavabo senza scarico 150 mm

Single lever washbasin mixer without plug
Waschtisch-Einhandbatterie ohne Ablauf
Monomando lavabo sin desagüe
Mitigeur lavabo sans bonde vidange

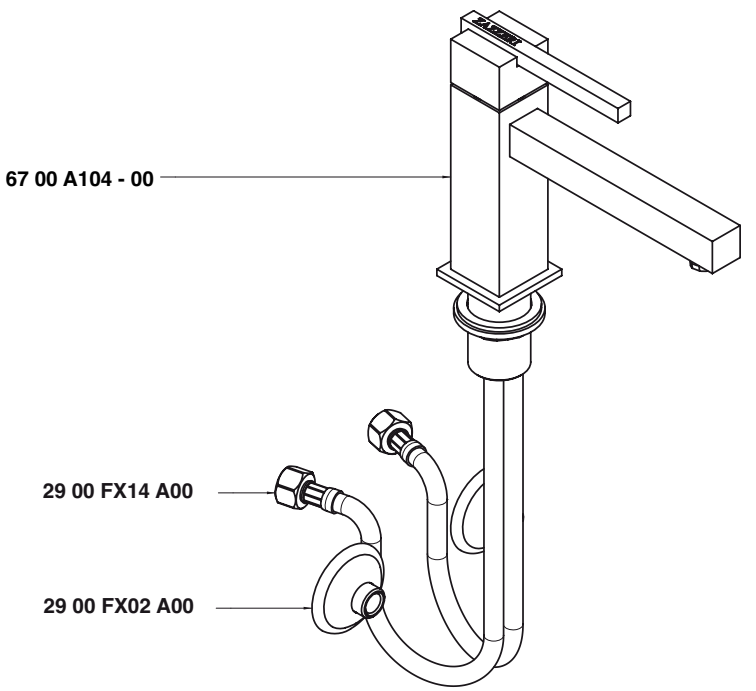

Condizioni di prova - Test conditions

Acqua calda - Hot water:	**60±2 °C**
Acqua fredda - Cold water:	**20±2 °C**
Classe areatore - Aerator class:	**V**

P [bar]	Q l/min
0,1	
0,2	
0,5	3,8
1	5,5
1,5	6,8
2	7,8
2,5	8,8
3	9,6
3,5	10,4
4	11,1
4,5	11,8
5	12,5

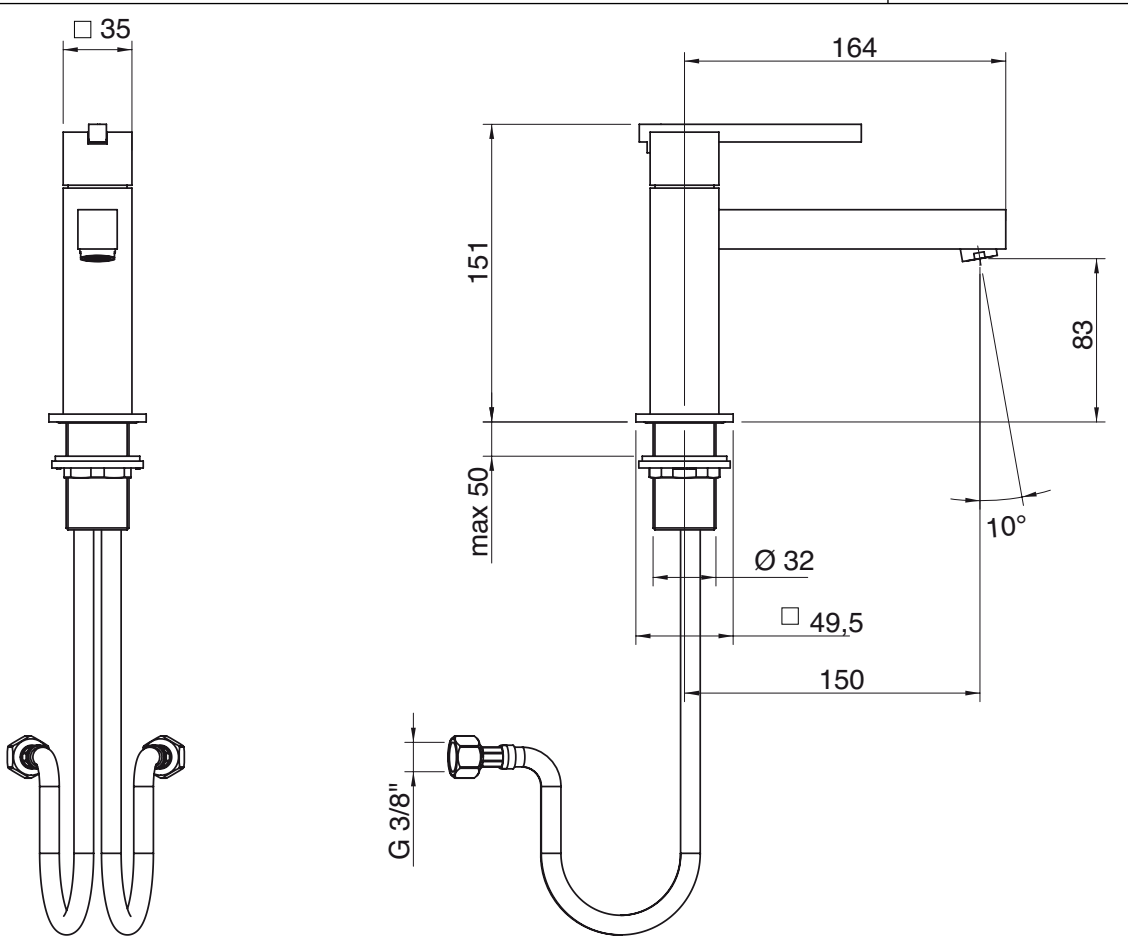

6700 1120 A00

Monocomando lavabo Ø 40 collo girevole 162 mm

Single lever washbasin mixer with revolving spout Ø 40 without drain
Waschtisch-Einhandbatterie mit Schwenkauslauf Ø 40 ohne Ablauf
Monomando lavabo caño giratorio Ø 40 sin desagüe
Mitigeur lavabo avec bec orientable Ø 40 sans bonde de vidange

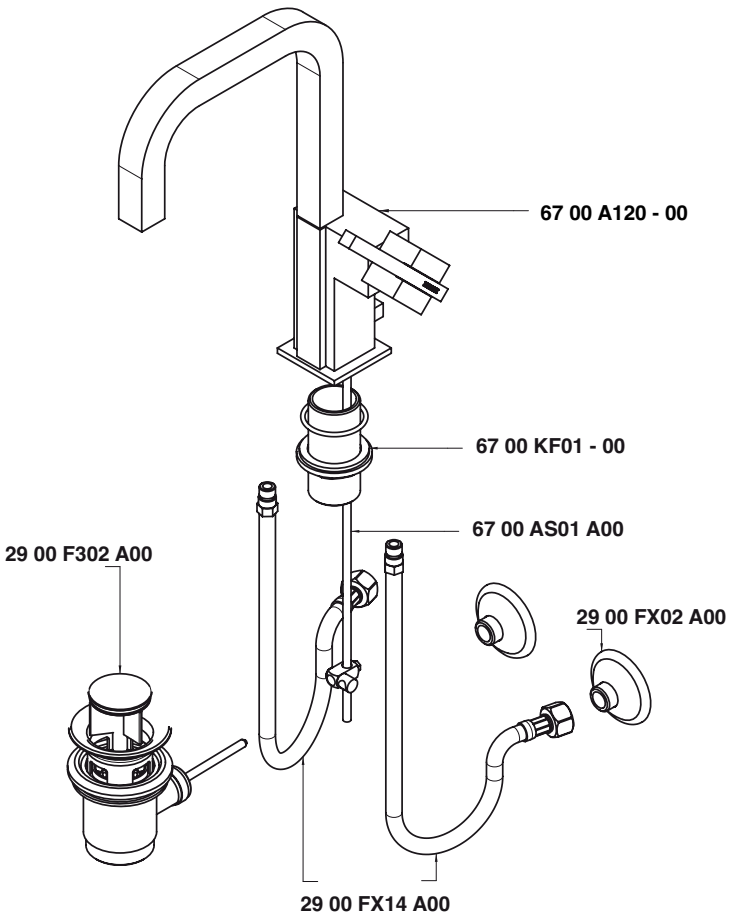

Condizioni di prova - Test conditions

Acqua calda - Hot water:	**60±2 °C**
Acqua fredda - Cold water:	**20±2 °C**
Classe areatore - Aerator class:	**V**

P [bar]	Q l/min
0,10	
0,20	
0,50	3,81
1,00	5,61
1,50	6,93
2,00	8,02
2,50	9,13
3,00	10,00
3,50	10,84
4,00	11,59
4,50	12,30
5,00	12,95

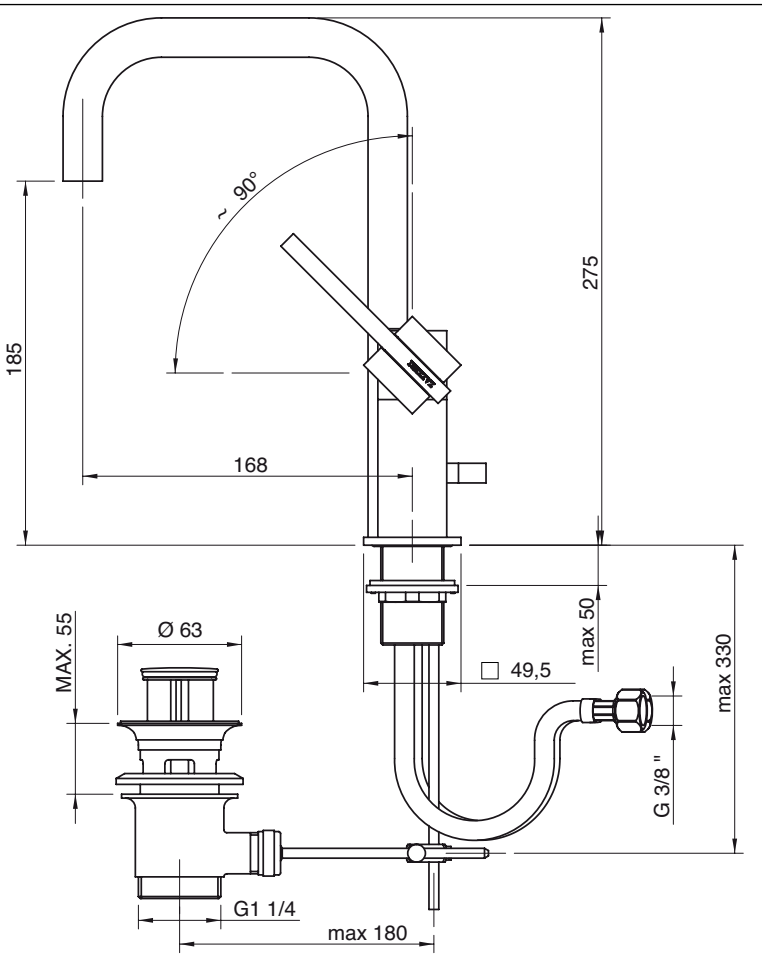

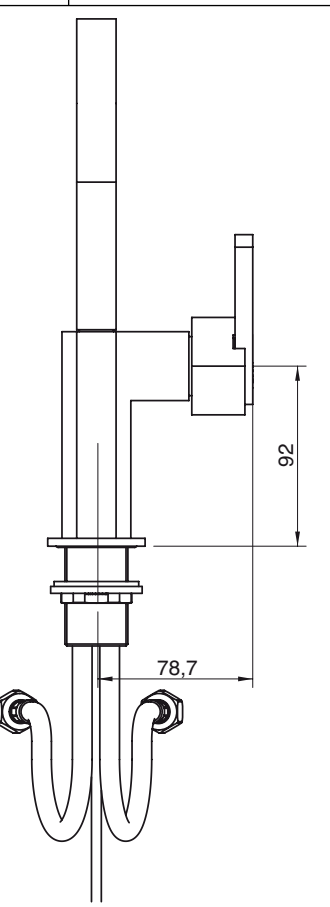

A **6700 B113 A00**
+
B **6700 A113 A00**

Batteria lavabo a incasso 180 mm completa

Built-in washbasin set
Wand-Waschtischbatterie UP-Mont.
Batería lavabo de empotrar
Mélangeur lavabo à encastrer

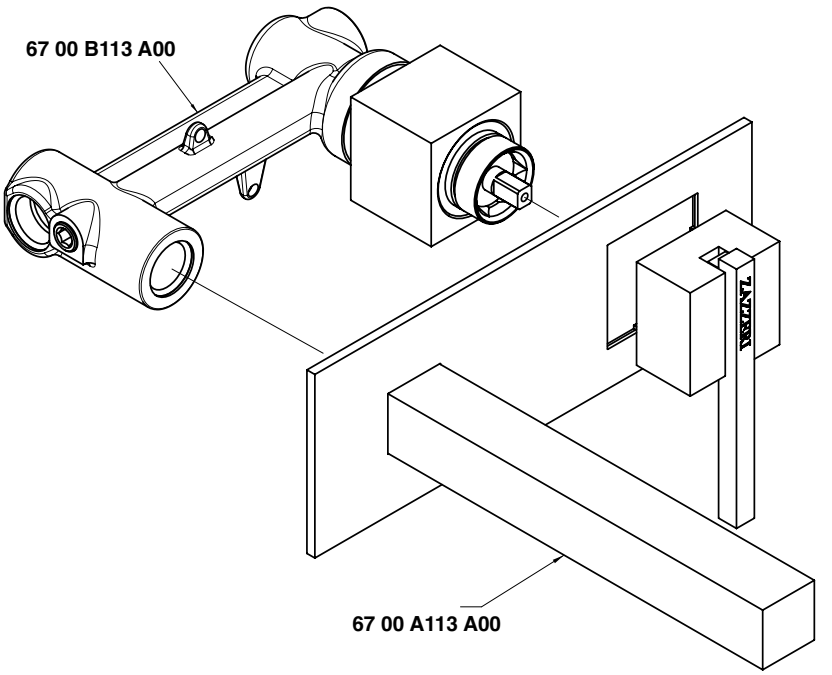

Condizioni di prova - Test conditions

Acqua calda - Hot water:	**60±2 °C**
Acqua fredda - Cold water:	**20±2 °C**
Classe areatore - Aerator class:	**D**

P [bar]	Q l/min
0,10	
0,20	
0,50	6,64
1,00	9,54
1,50	11,78
2,00	13,64
2,50	15,30
3,00	16,80
3,50	18,26
4,00	19,58
4,50	20,90
5,00	22,09

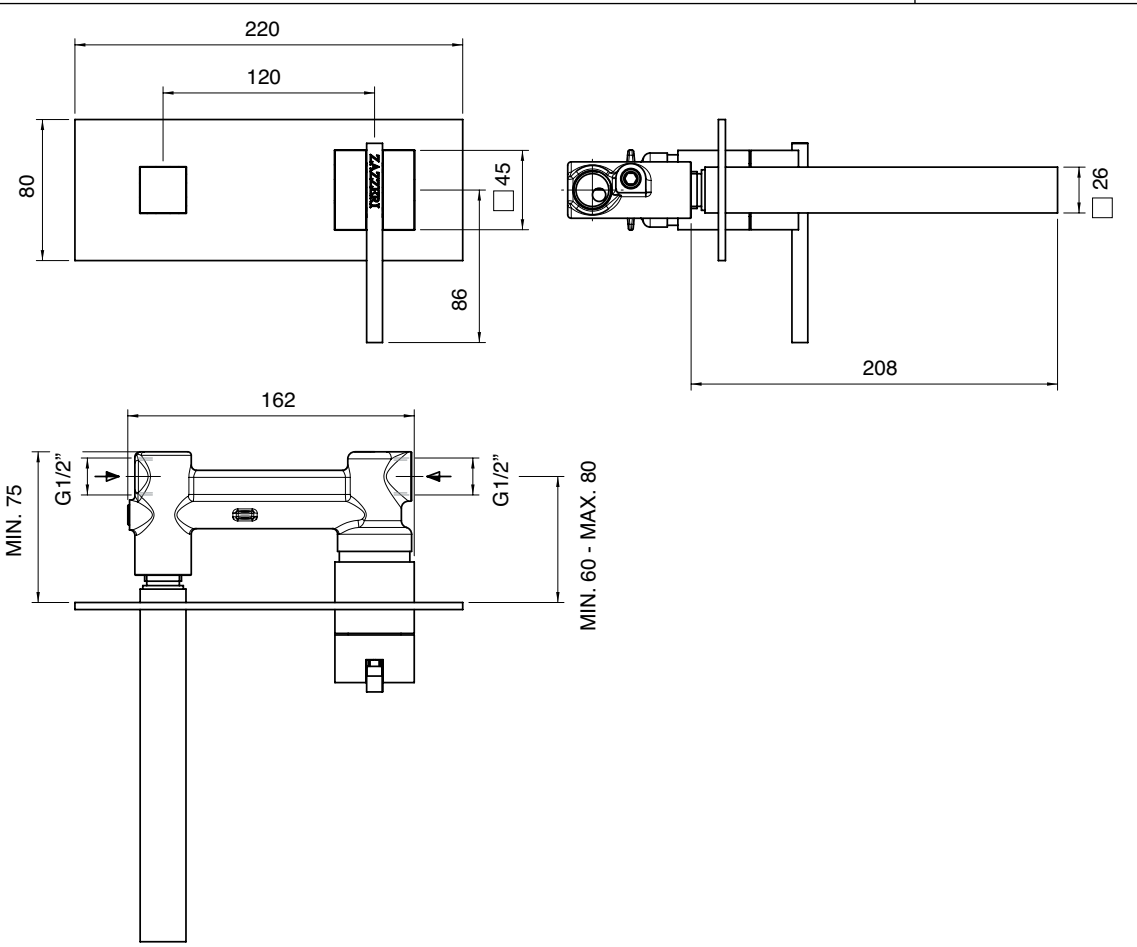

A 6700 B113 A00
+
B 6700 A113 AL0

Batteria lavabo a incasso 232 mm completo

Built-in washbasin set
Wand-Waschtischbatterie UP-Mont.
Batería lavabo de empotrar
Mélangeur lavabo à encastrer

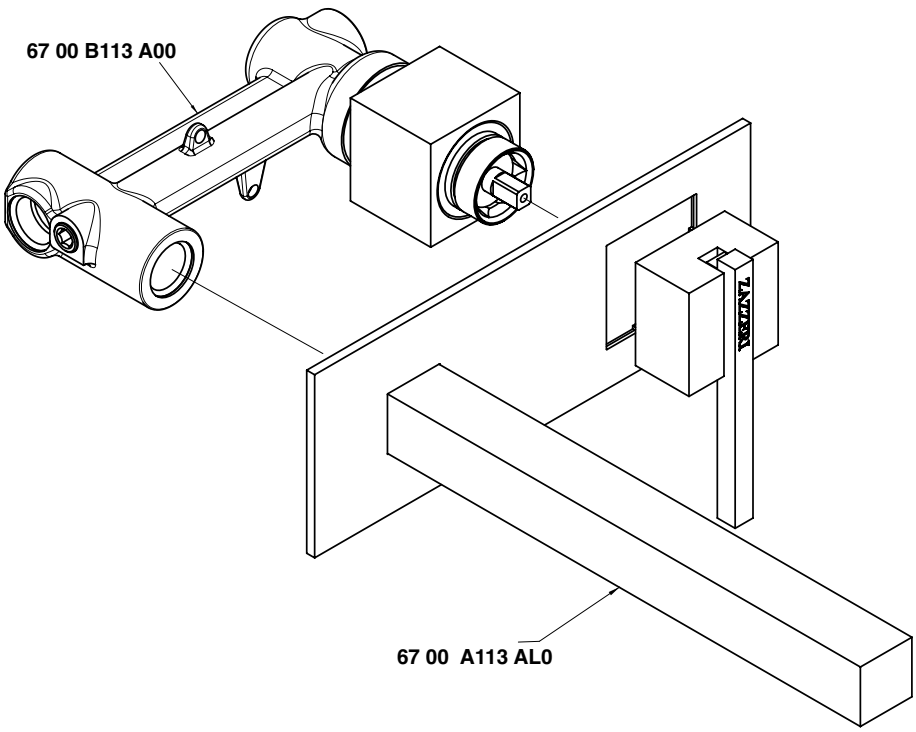

Condizioni di prova - Test conditions

Acqua calda - Hot water:	**60±2 °C**
Acqua fredda - Cold water:	**20±2 °C**
Classe areatore - Aerator class:	**D**

P [bar]	Q l/min
0,10	
0,20	
0,50	6,64
1,00	9,54
1,50	11,78
2,00	13,64
2,50	15,30
3,00	16,80
3,50	18,26
4,00	19,58
4,50	20,90
5,00	22,09

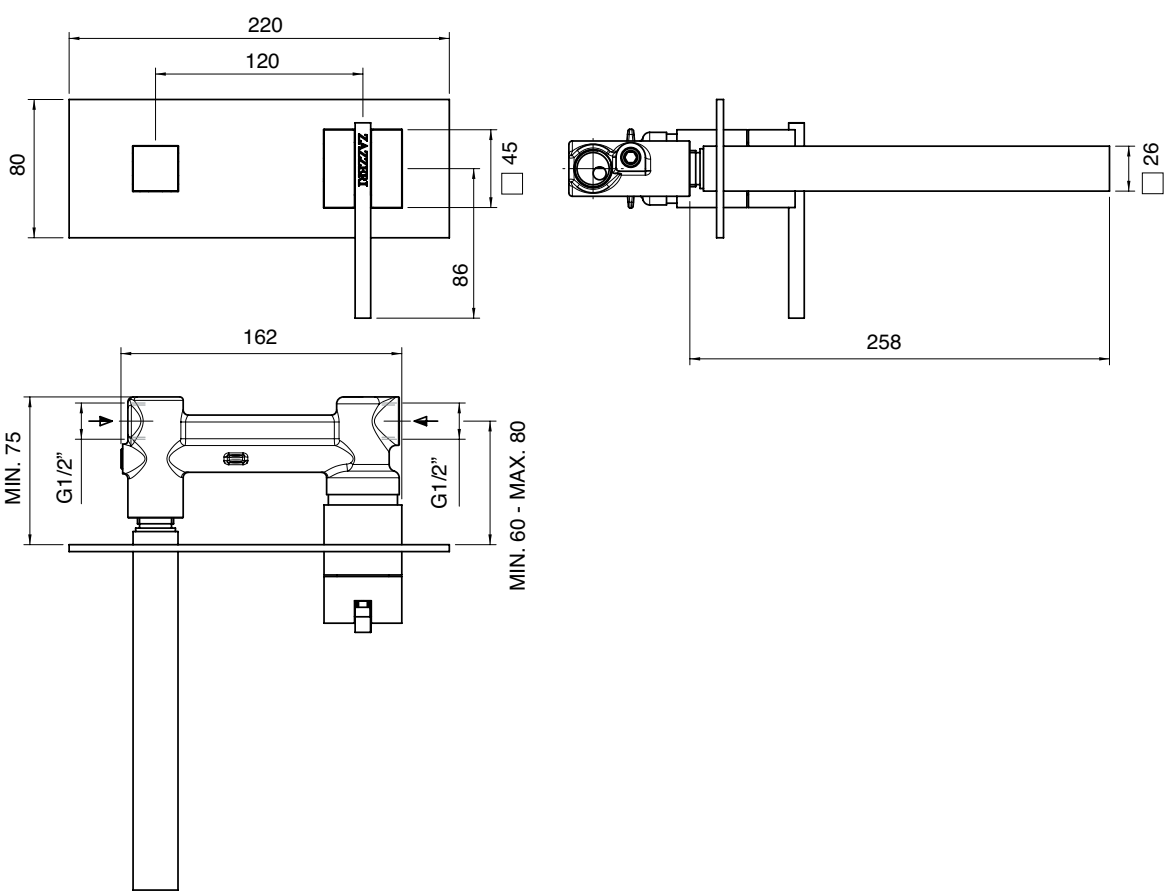

6700 1201 A00

Monocomando bidet 112 mm

Single lever bidet mixer
Bidet-Einhandbatterie
Monomando bidé
Mitigeur bidet

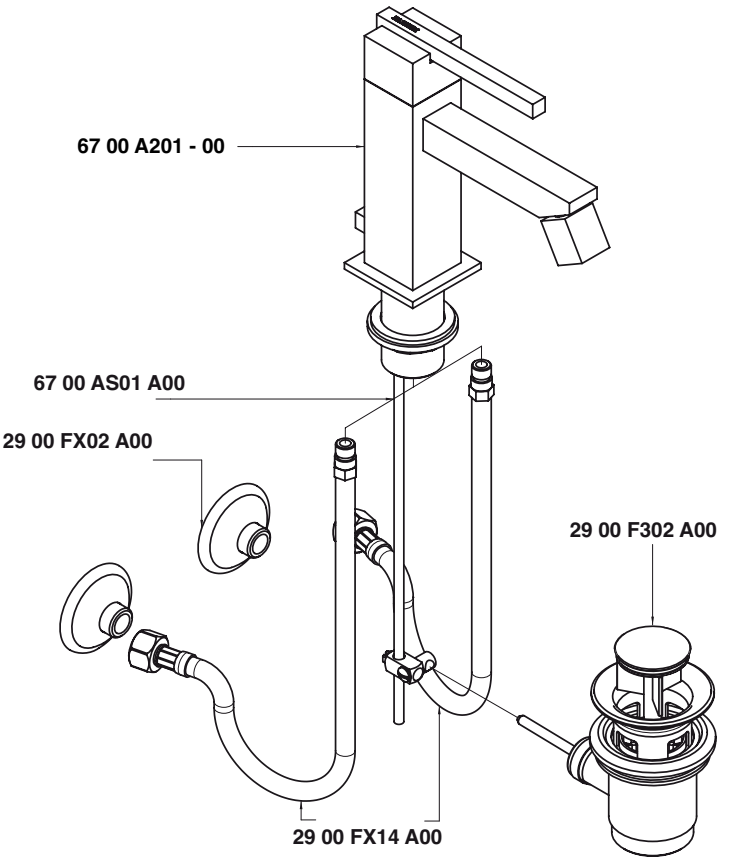

Condizioni di prova - Test conditions

Acqua calda - Hot water:	**60±2 °C**
Acqua fredda - Cold water:	**20±2 °C**
Classe areatore - Aerator class:	**V**

P [bar]	Q l/min
0,10	
0,20	
0,50	3,92
1,00	5,72
1,50	7,07
2,00	8,19
2,50	9,17
3,00	10,00
3,50	10,87
4,00	11,60
4,50	12,34
5,00	12,98

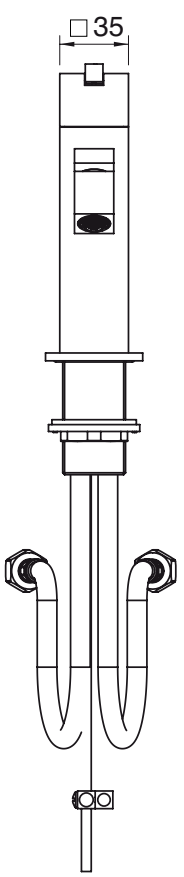

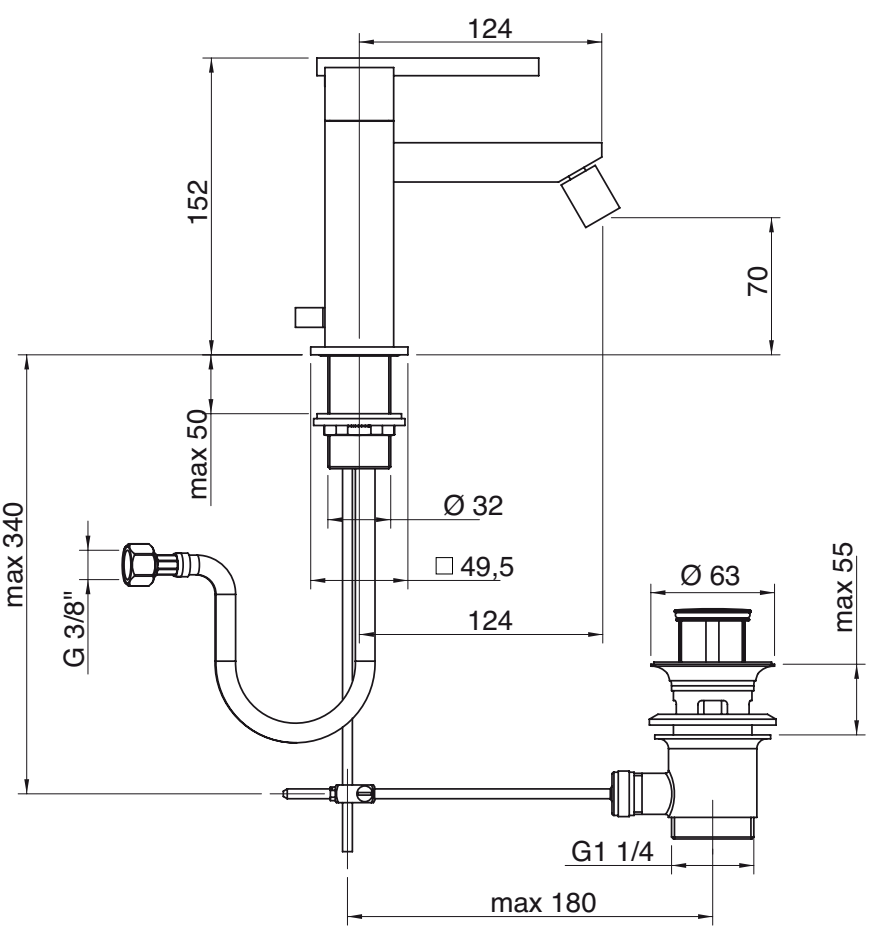

6700 1221 A00

Monocomando bidet Ø 40 collo girevole 118 mm

Single lever bidet mixer with revolving spout Ø 40
Bidet-Einhandbatterie mit Schwenkauslauf Ø 40
Monomando bidé caño giratorio Ø 40
Mitigeur bidet avec bec orientable Ø 40

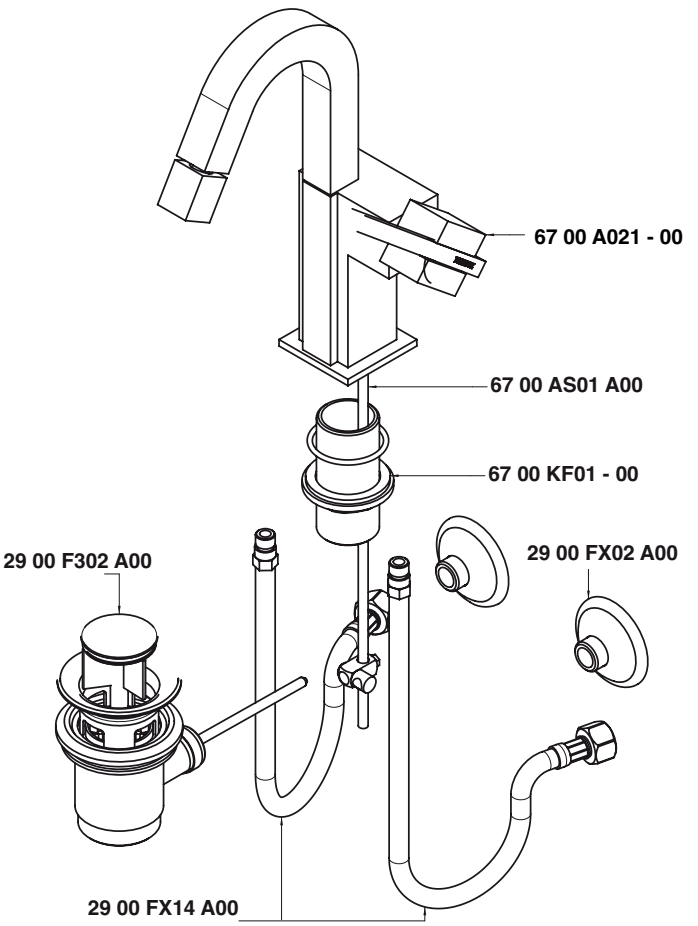

Condizioni di prova - Test conditions

Acqua calda - Hot water:	**60±2 °C**
Acqua fredda - Cold water:	**20±2 °C**
Classe areatore - Aerator class:	**V**

P [bar]	Q l/min
0,10	
0,20	
0,50	3,93
1,00	5,65
1,50	6,88
2,00	7,96
2,50	8,92
3,00	9,77
3,50	10,55
4,00	11,28
4,50	11,97
5,00	12,68

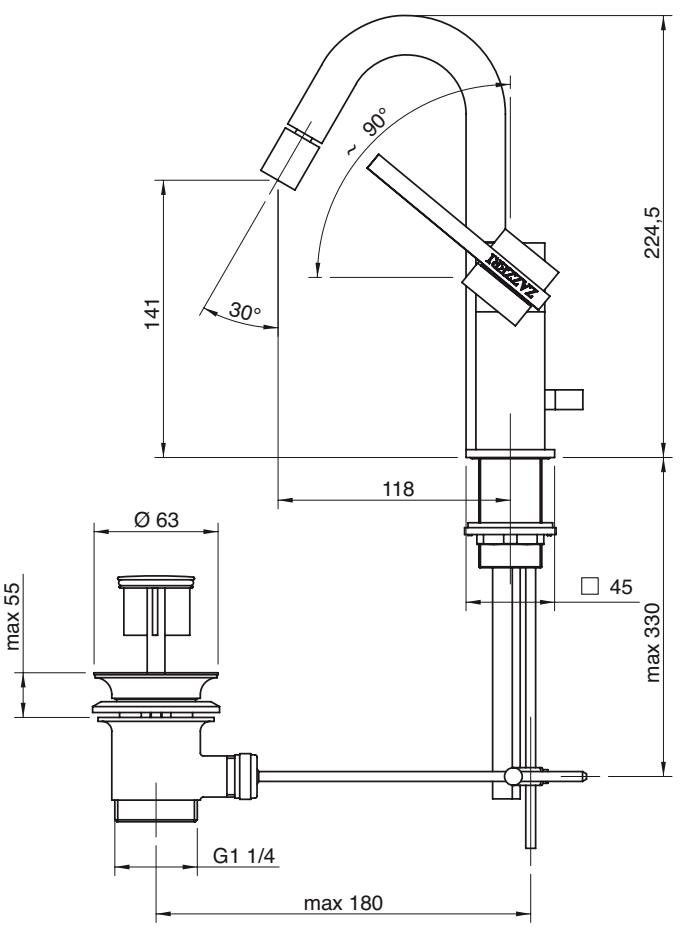

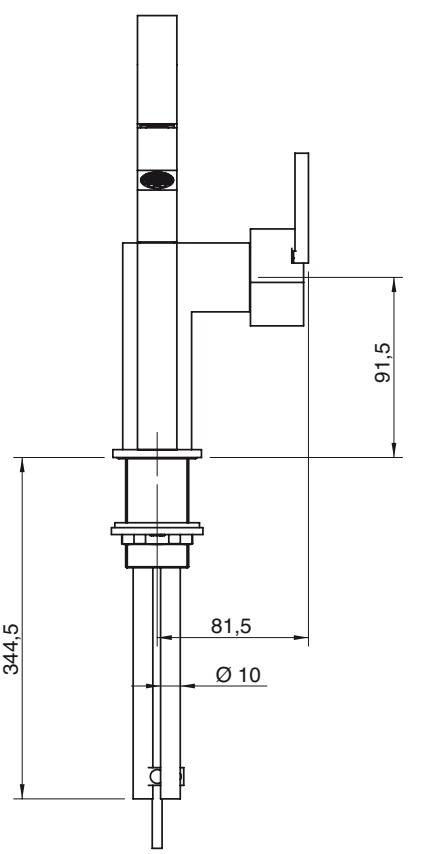

6700 0303 A00

Sifone ispezionabile per lavabo

Inspection drain-trap for washbasin
Waschtisch-Siphon mit Reinigungsschraube
Sifón para lavabo inspeccionable
Siphon d'inspection pour lavabo

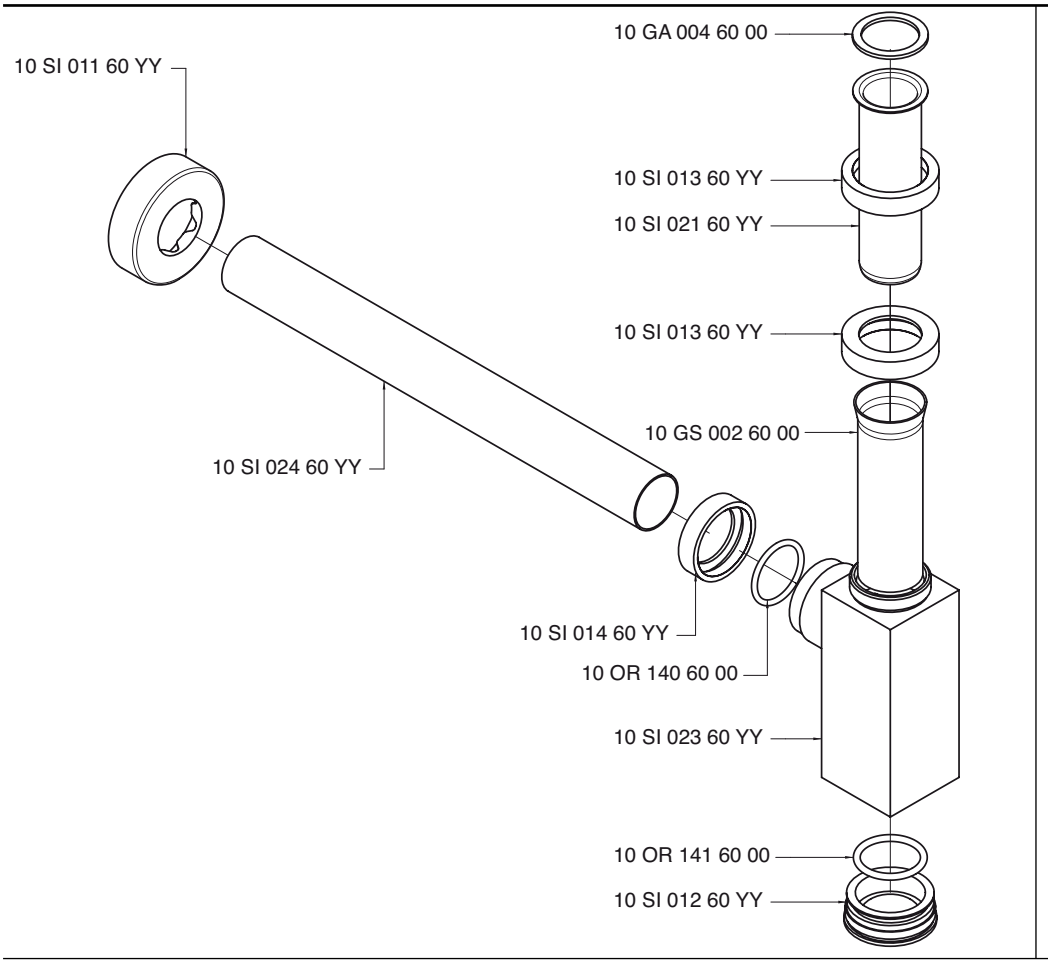

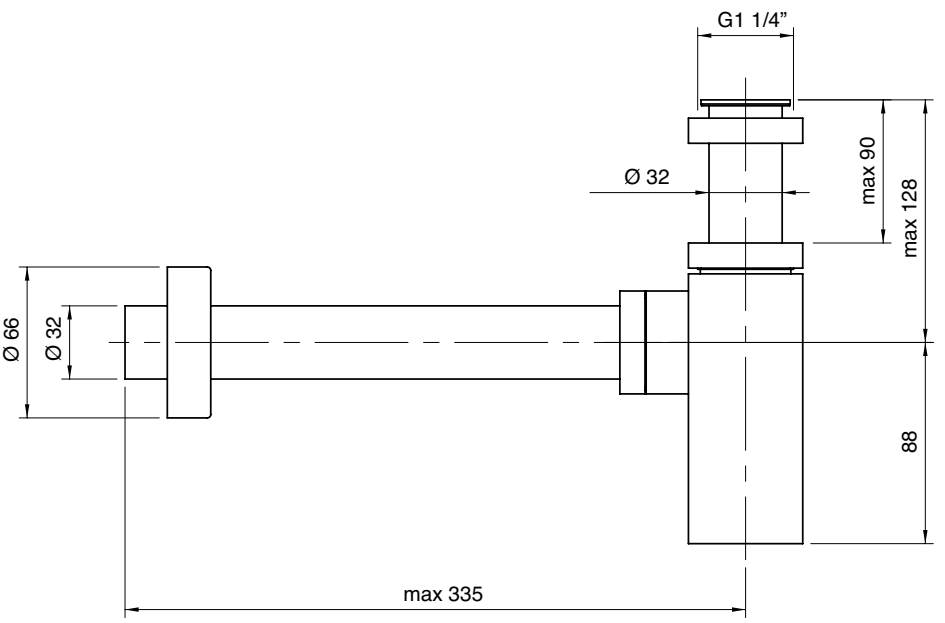

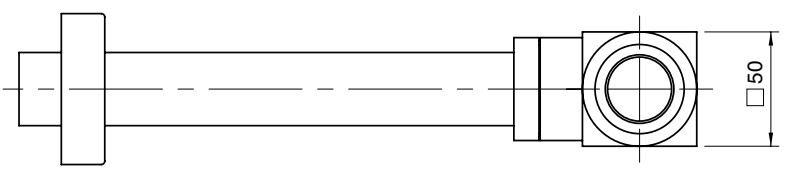

6700 1400 A00

Monocomando vasca

Single lever bathtub mixer
Wannen-Einhandbatterie
Monomando bañera
Mitigeur bain/douche

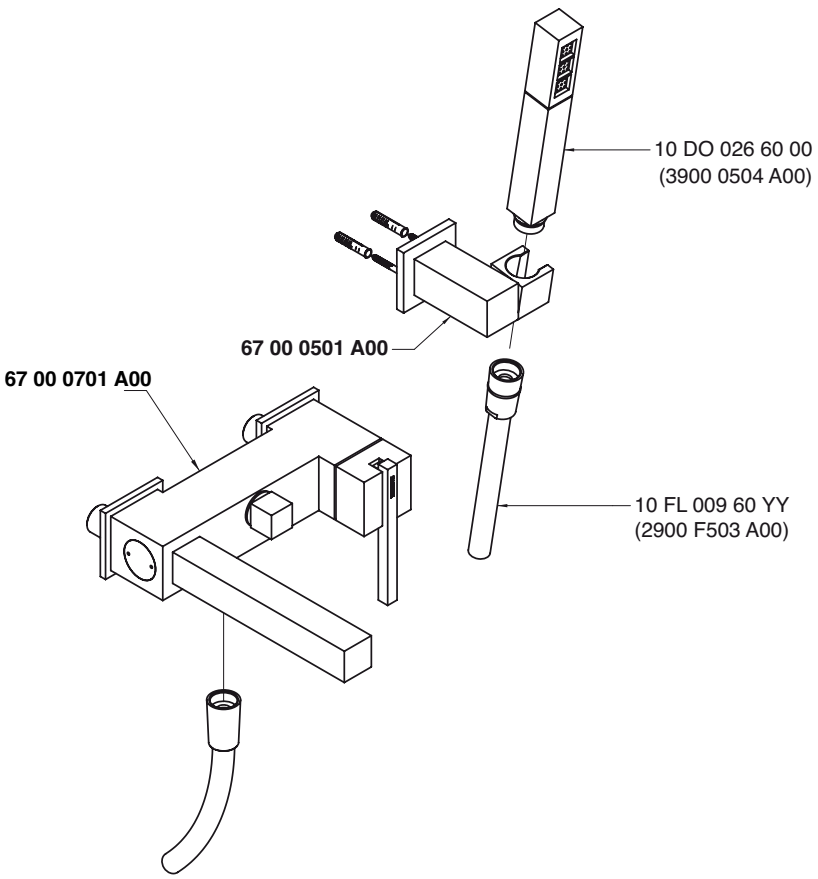

Monocomando vasca - Bathtub mixer

Condizioni di prova - Test conditions

Acqua calda - Hot water: **60±2 °C**
Acqua fredda - Cold water: **20±2 °C**
Classe areatore - Aerator class: **D**

P [bar]	Q l/min
0,10	
0,20	
0,50	6,79
1,00	9,75
1,50	12,00
2,00	13,93
2,50	15,63
3,00	17,10
3,50	18,54
4,00	19,85
4,50	21,06
5,00	22,15

Doccetta - Hand shower

Condizioni di prova - Test conditions

Acqua calda - Hot water: **60±2 °C**
Acqua fredda - Cold water: **20±2 °C**

P [bar]	Q l/min
0,10	
0,20	
0,50	5,30
1,00	7,70
1,50	9,62
2,00	11,20
2,50	12,54
3,00	13,81
3,50	15,13
4,00	16,23
4,50	17,26
5,00	18,31

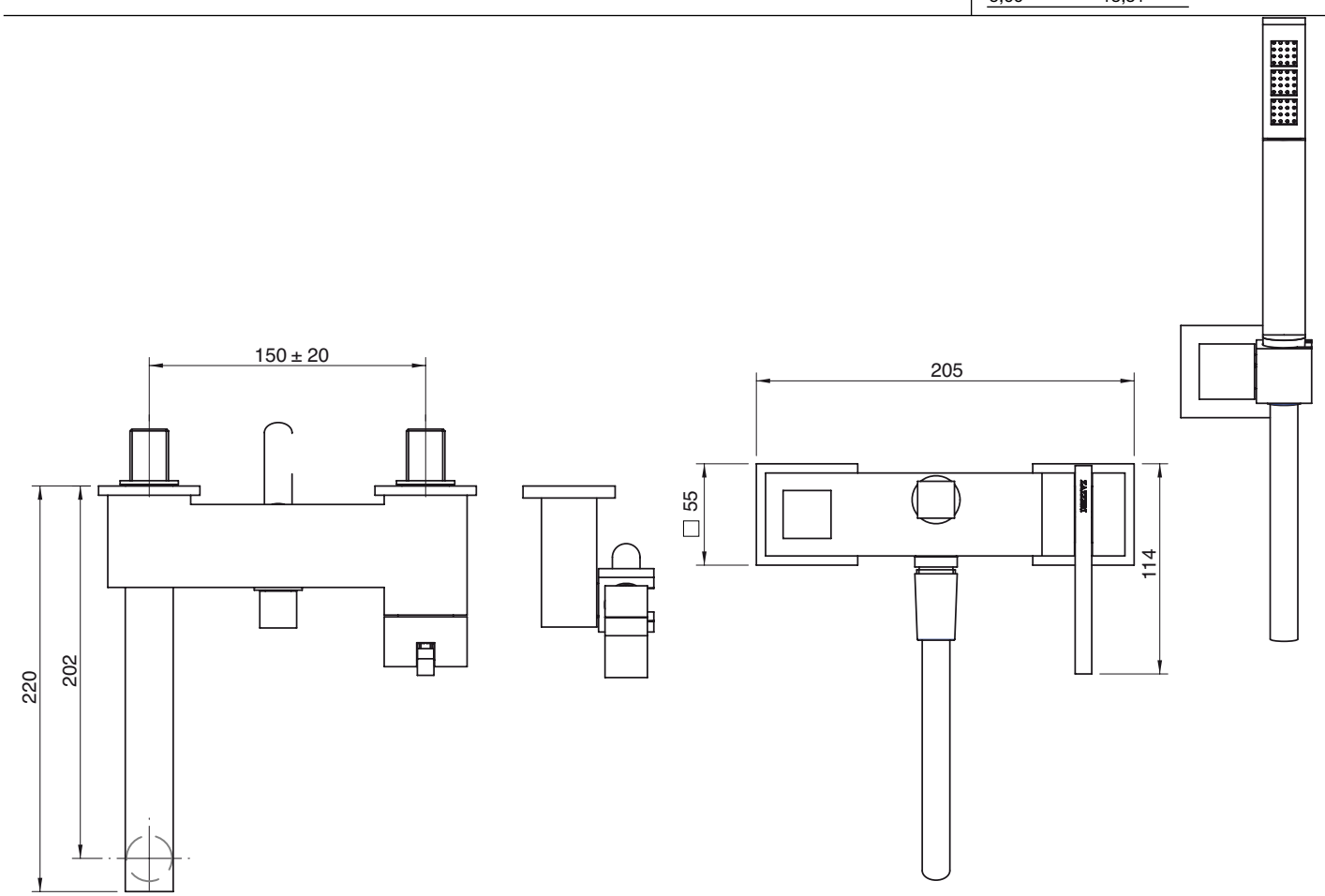

A 6700 A401 A00
+
B 6700 B401 A00

Miscelatore incasso con deviatore completo

Built-in single lever bathtub mixer
Wannen-Einhandb. UP-Mont.
Monomando bañera empotrado completo
Mitigeur bain/douche à encastrer complet

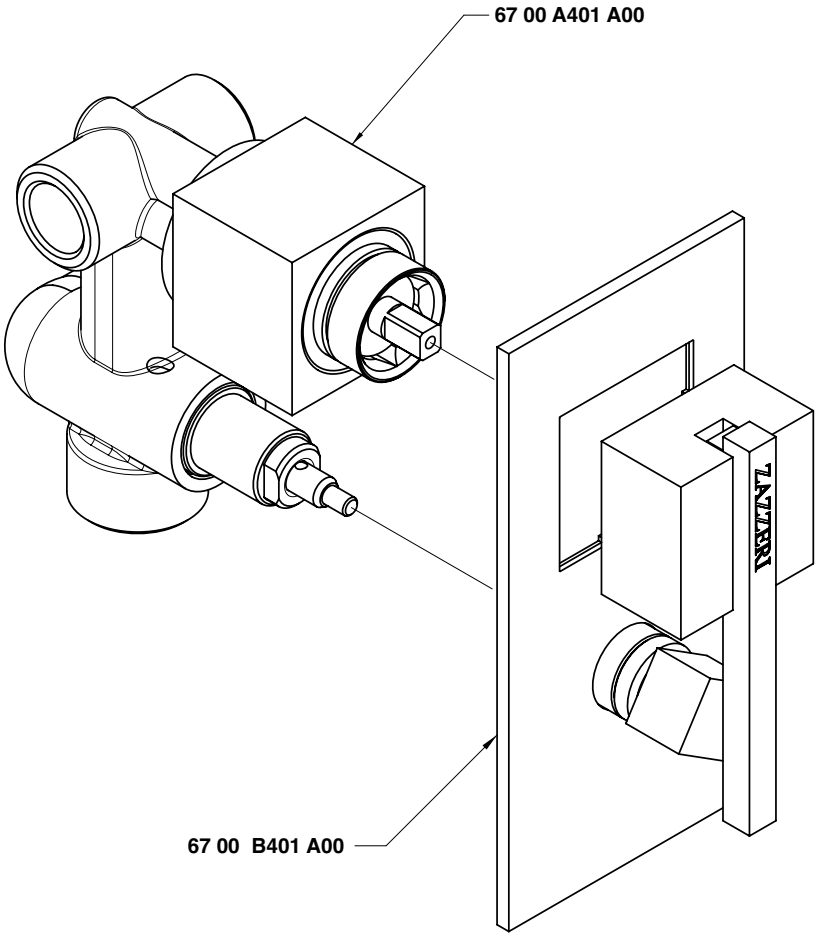

Uscita G 1/2" - Exit G 1/2"
Condizioni di prova - Test conditions
Acqua calda - Hot water: **60±2 °C**
Acqua fredda - Cold water: **20±2 °C**

P [bar]	Q l/min
0,1	
0,2	
0,5	11,3
1,0	15,9
1,5	19,4
2,0	22,4
2,5	25,0
3,0	27,5
3,5	29,7
4,0	31,8
4,5	33,8
5,0	35,5

Uscita G 3/4" - Exit G 3/4"
Condizioni di prova - Test conditions
Acqua calda - Hot water: **60±2 °C**
Acqua fredda - Cold water: **20±2 °C**

P [bar]	Q l/min
0,1	
0,2	
0,5	11,0
1,0	15,3
1,5	18,7
2,0	21,6
2,5	24,0
3,0	26,3
3,5	28,3
4,0	30,3
4,5	32,1
5,0	33,9

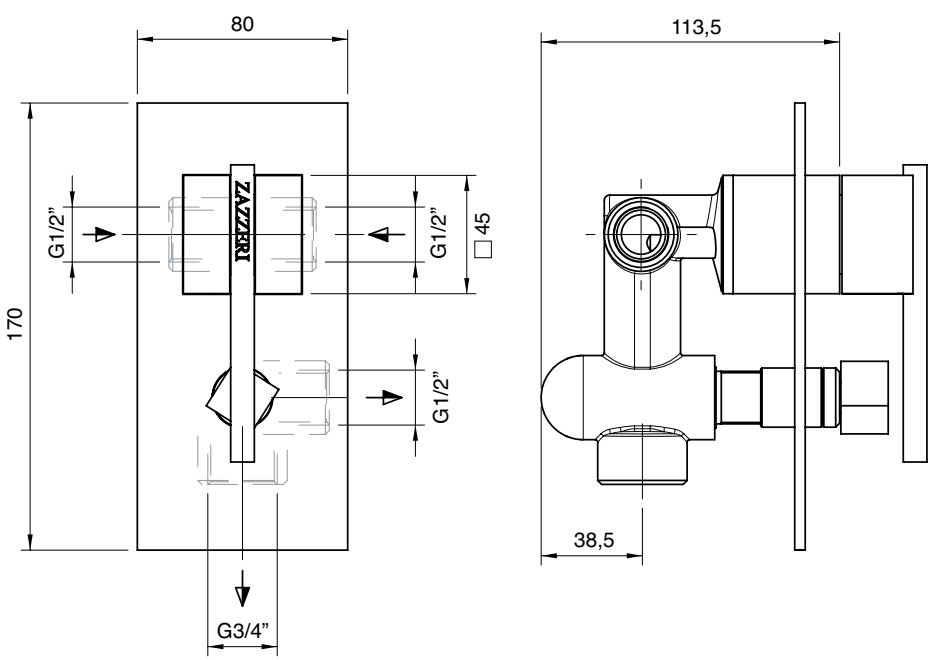

A 6700 B113 A00
+
B 6700 i401 AA0

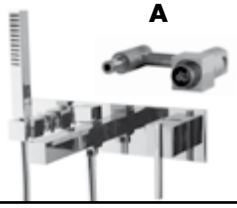

Miscelatore vasca ad incasso completo

Built-in bathtub set
Wannenbatterie UP-Mont.
Batería bañera empotrar
Mitigeur bain/douche à encastrer

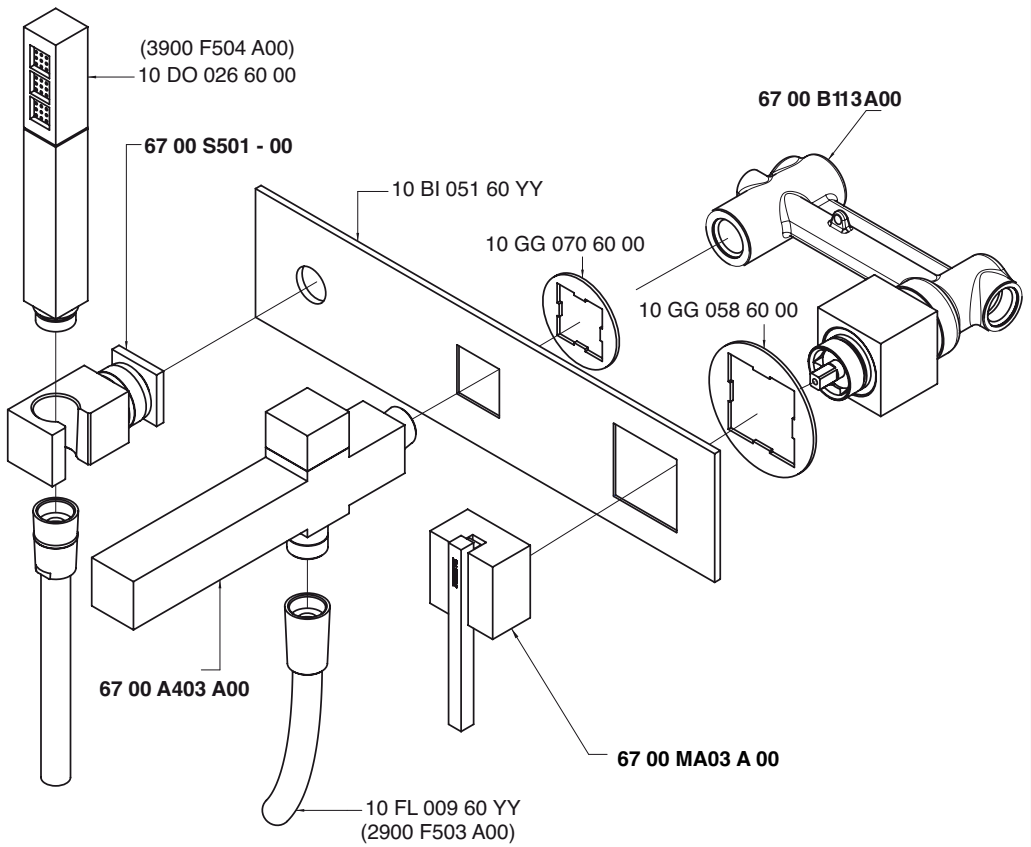

Getto vasca - Bathtub spout

Condizioni di prova - Test conditions

Acqua calda - Hot water: **60±2 °C**
Acqua fredda - Cold water: **20±2 °C**
Classe areatore - Aerator class: **V**

P [bar]	Q l/min
0,1	
0,2	
0,5	11,6
1,0	16,9
1,5	20,7
2,0	24,0
2,5	26,9
3,0	29,5
3,5	32,0
4,0	34,5
4,5	36,3
5,0	38,0

Doccetta - Hand shower

Condizioni di prova - Test conditions

Acqua calda - Hot water: **60±2 °C**
Acqua fredda - Cold water: **20±2 °C**

P [bar]	Q l/min
0,1	
0,2	
0,5	4,8
1,0	6,9
1,5	8,5
2,0	9,9
2,5	11,1
3,0	12,2
3,5	13,2
4,0	14,3
4,5	15,2
5,0	16,2

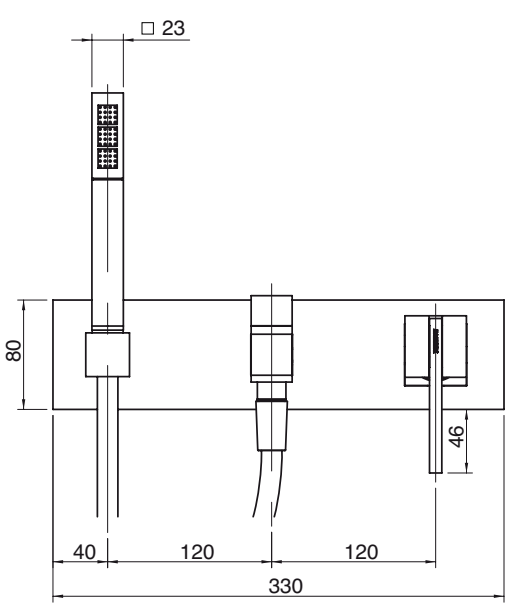

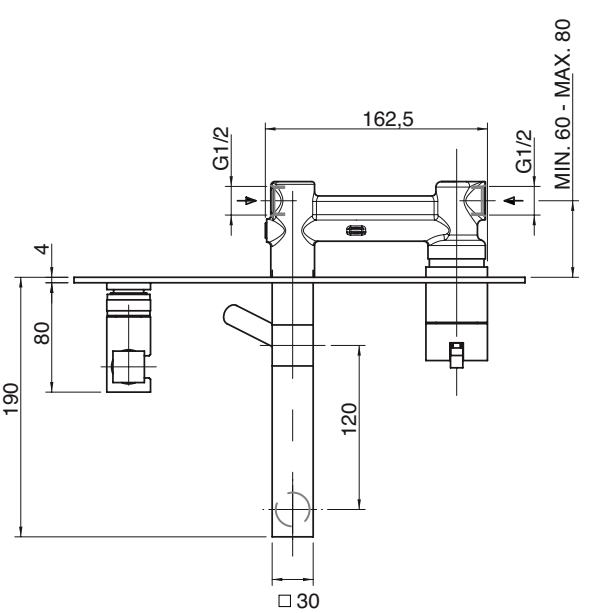

6700 V110 A00

Miscelatore vasca da terra con doccetta

Column-mounted bathtube mixer with hand shower
Wannenmischer Zylindermontage mit Handbrause
Cano banera de columna con ducha de mano
Mitigeur baignoire sur colonne avec douchette

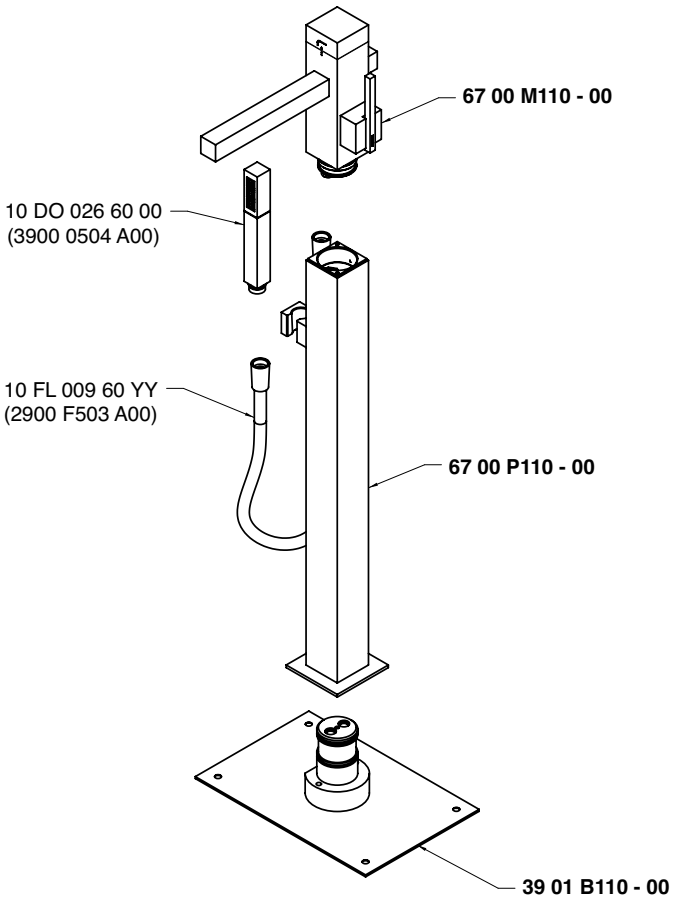

Monocomando vasca - Bathtub mixer
Condizioni di prova - Test conditions

Acqua calda - Hot water: **60±2 °C**
Acqua fredda - Cold water: **20±2 °C**
Classe areatore - Aerator class: **D**

P [bar]	Q l/min
0,10	
0,20	
0,50	6,79
1,00	9,75
1,50	12,00
2,00	13,93
2,50	15,63
3,00	17,10
3,50	18,54
4,00	19,85
4,50	21,06
5,00	22,15

Doccetta - Hand shower
Condizioni di prova - Test conditions

Acqua calda - Hot water: **60±2 °C**
Acqua fredda - Cold water: **20±2 °C**

P [bar]	Q l/min
0,10	
0,20	
0,50	5,30
1,00	7,70
1,50	9,62
2,00	11,20
2,50	12,54
3,00	13,81
3,50	15,13
4,00	16,23
4,50	17,26
5,00	18,31

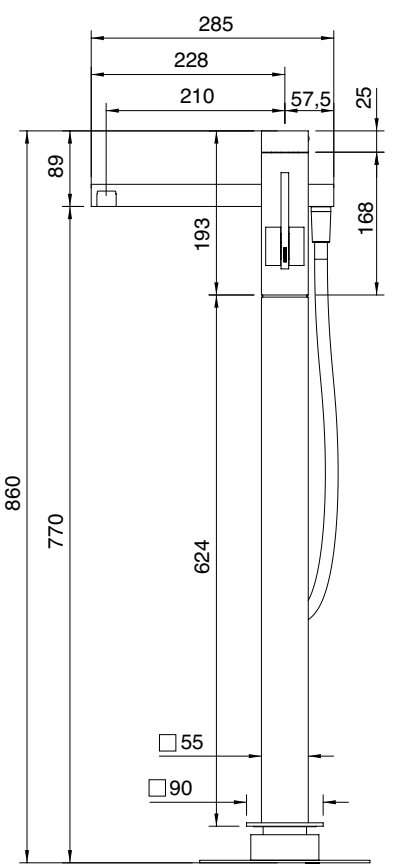

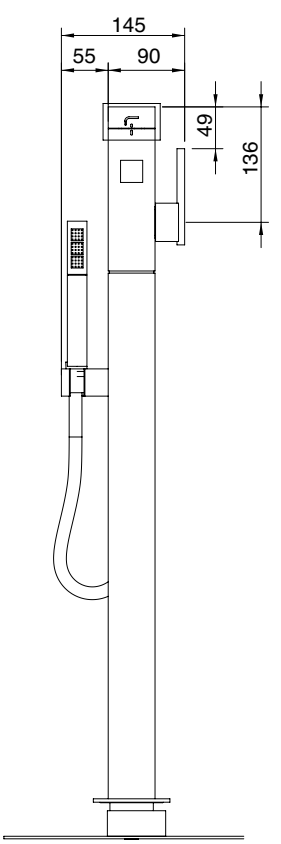

6700 0404 A00

Getto vasca a parete

Wall mtd tub spout
Wanneneinlauf Wandmontage
Caño mural para bañera
Bec bain mural

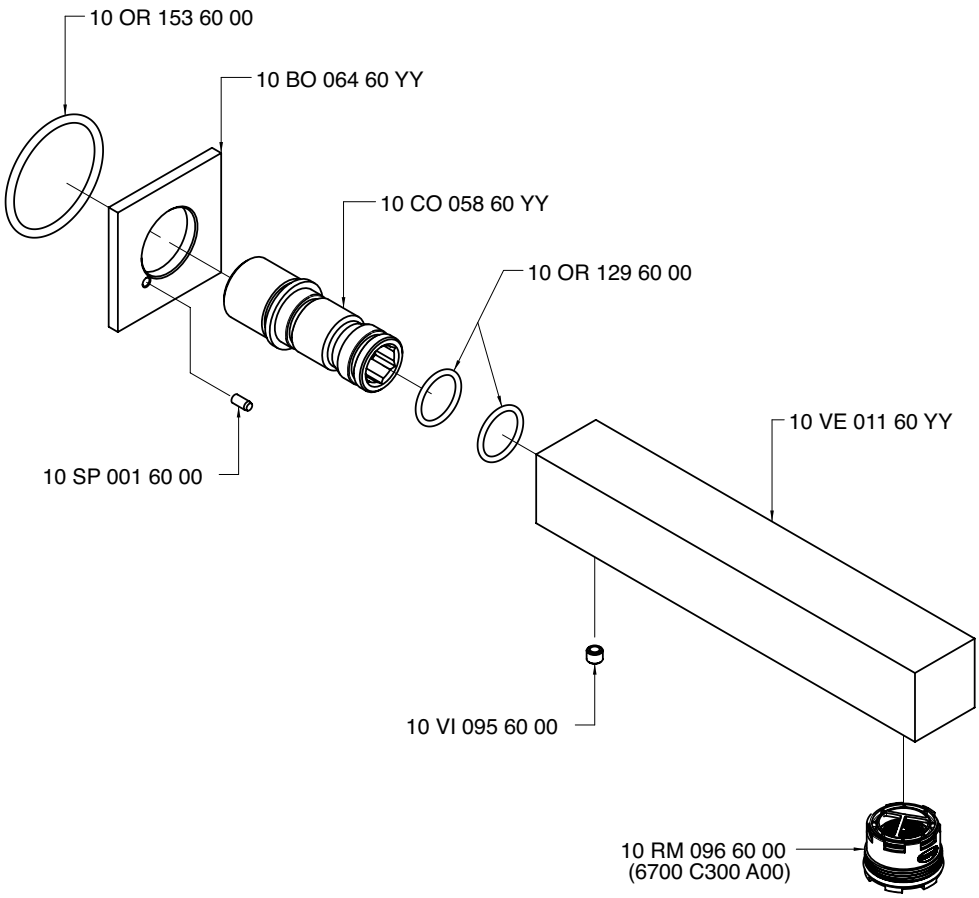

Condizioni di prova - Test conditions

Acqua calda - Hot water:	**60±2 °C**
Acqua fredda - Cold water:	**20±2 °C**
Classe areatore - Aerator class:	**D**

P [bar]	Q l/min
0,10	
0,20	
0,50	9,70
1,00	13,92
1,50	17,19
2,00	19,89
2,50	22,24
3,00	24,44
3,50	26,58
4,00	28,56
4,50	30,51
5,00	32,26

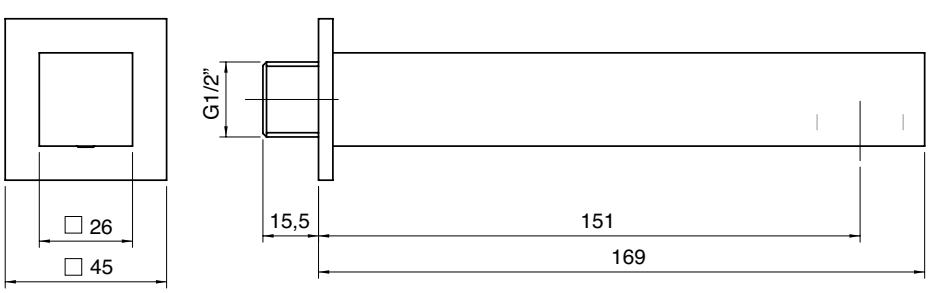

6700 A403 A00

Getto vasca con deviatore

Bathtub spout w/diverter
Wanneneinlauf mit Umsteller
Caño bañera con inversor
Bec bain/douche avec inverseur

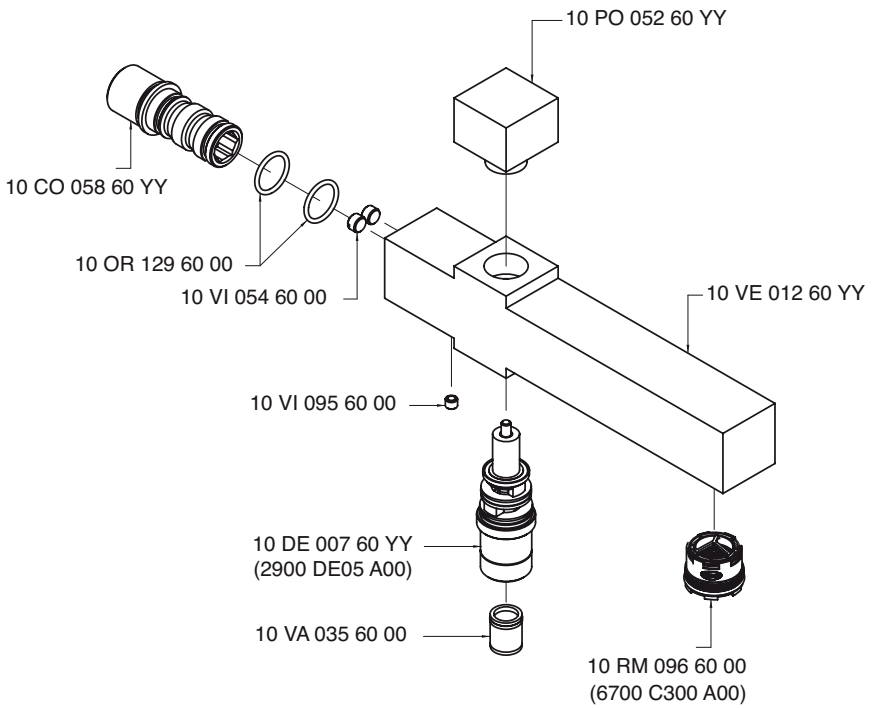

Condizioni di prova - Test conditions

Acqua calda - Hot water:	**60±2 °C**
Acqua fredda - Cold water:	**20±2 °C**
Classe areatore - Aerator class:	**D**

P [bar]	Q l/min
0,1	
0,2	
0,5	11,8
1,0	17,0
1,5	20,9
2,0	24,1
2,5	27,0
3,0	29,6
3,5	31,9
4,0	34,1
4,5	36,3
5,0	38,3

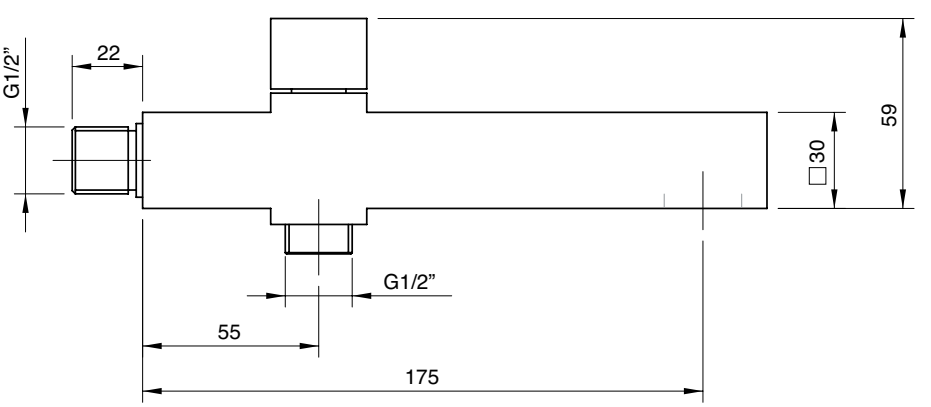

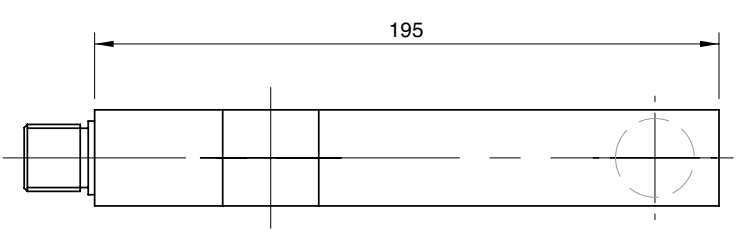

6700 N498 A00

Gruppo piano vasca 4 fori

4 hole bathtub set
Wannenrand-Vierlochb.
Batería borde bañera 4 orificios
Mélangeur bain/douche 4 trous sur gorge

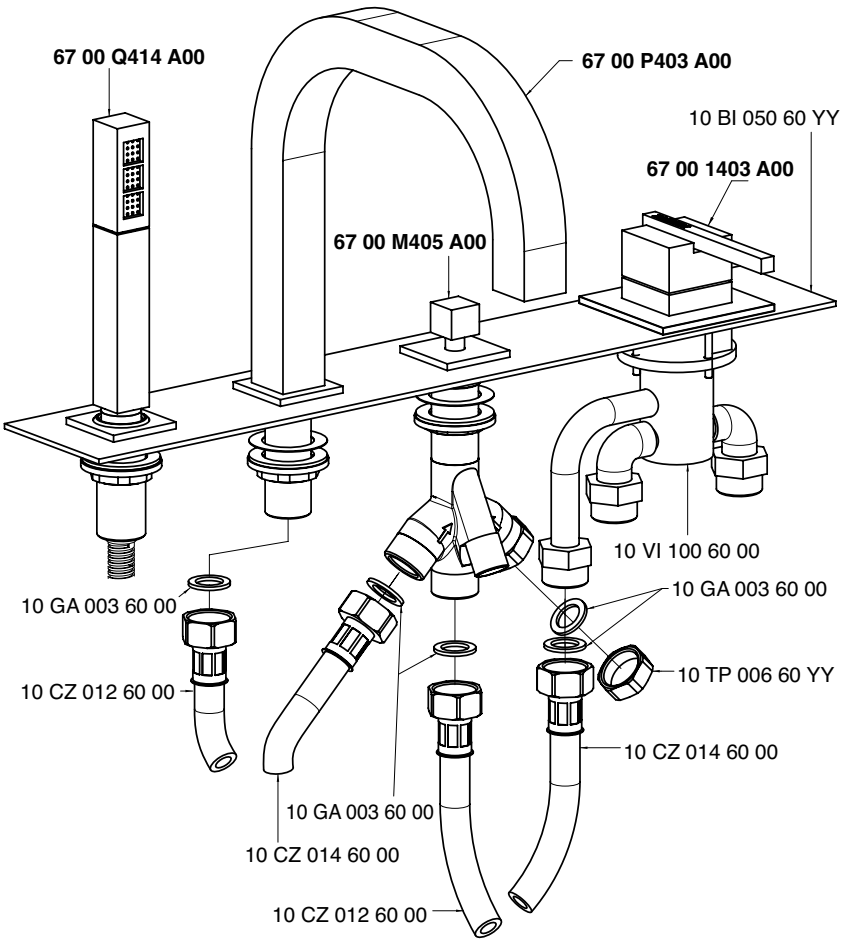

Getto piano vasca - Bathtub spout

Condizioni di prova - Test conditions

Acqua calda - Hot water: **60±2 °C**
Acqua fredda - Cold water: **20±2 °C**
Classe areatore - Aerator class: **D**

P [bar]	Q l/min
0,1	
0,2	
0,5	6,8
1,0	9,8
1,5	12,1
2,0	14,0
2,5	15,7
3,0	17,3
3,5	18,9
4,0	20,1
4,5	21,5
5,0	22,7

Doccetta - Hand shower

Condizioni di prova - Test conditions

Acqua calda - Hot water: **60±2 °C**
Acqua fredda - Cold water: **20±2 °C**

P [bar]	Q l/min
0,1	
0,2	
0,5	5,2
1,0	7,4
1,5	9,2
2,0	10,7
2,5	12,1
3,0	13,5
3,5	14,8
4,0	16,0
4,5	17,1
5,0	18,2

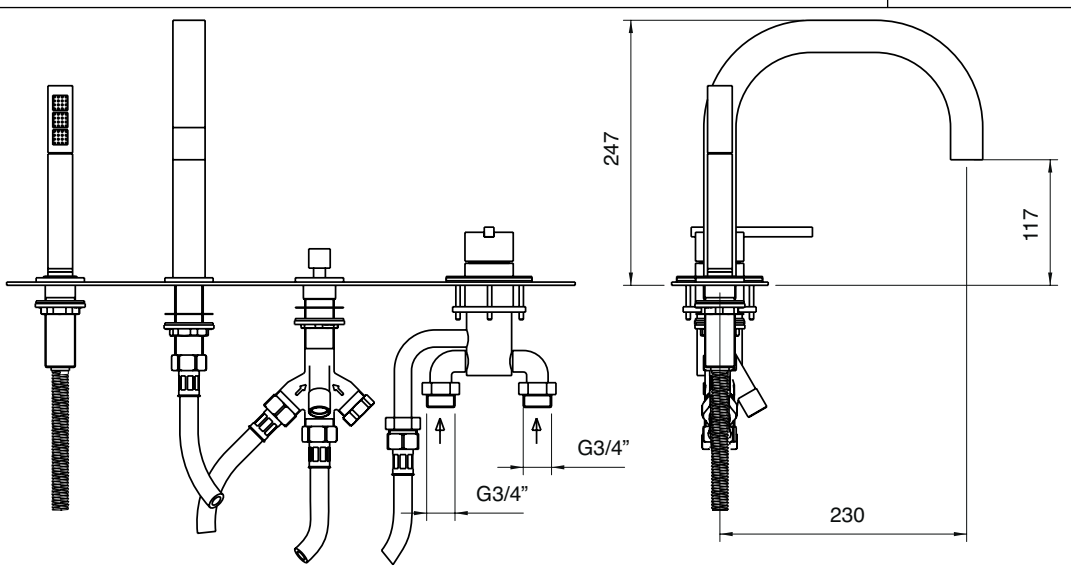

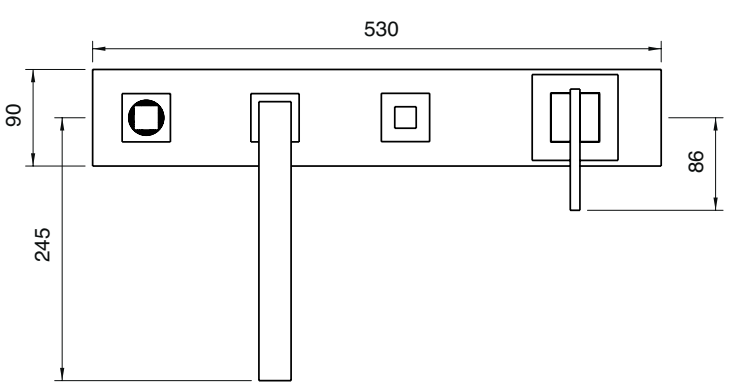

A 6700 A402 A00
+
B 6700 B402 A00

Miscelatore ad incasso completo

Built-in single lev. shower
Brause-Einhandb. UP-Mont.
Monom. ducha empotrado completo
Mitigeur douche à encastrer complet

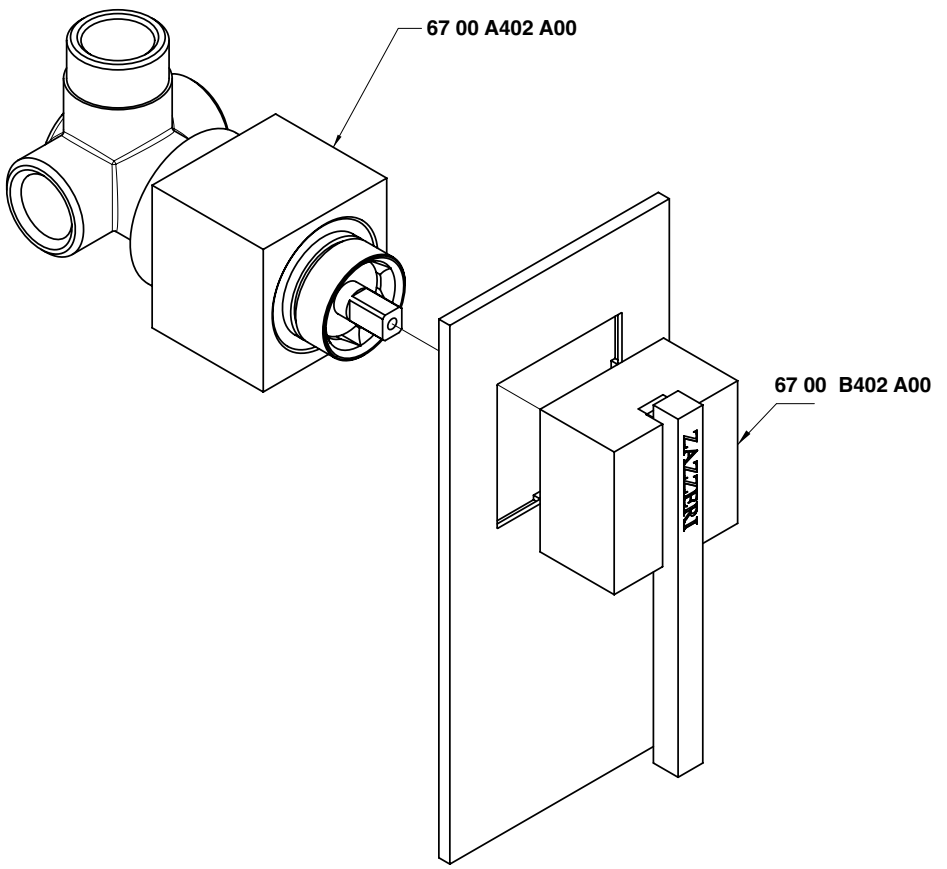

Condizioni di prova - Test conditions

Acqua calda - Hot water: **60±2 °C**
Acqua fredda - Cold water: **20±2 °C**

P [bar]	Q l/min
0,10	
0,20	
0,50	10,50
1,00	15,00
1,50	18,40
2,00	21,30
2,50	23,80
3,00	26,10
3,50	28,20
4,00	30,40
4,50	32,20
5,00	33,90

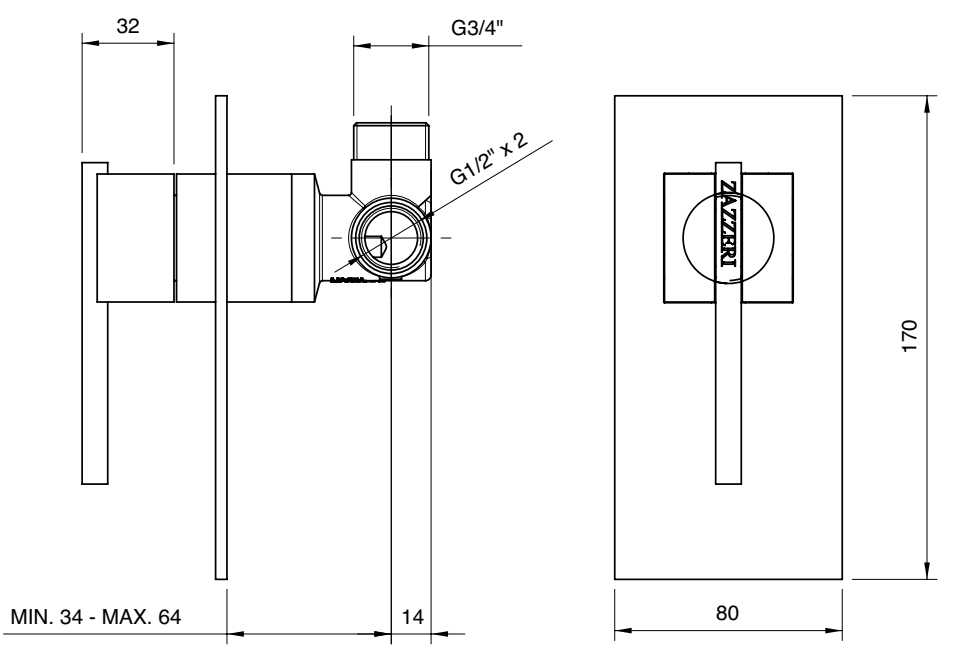

6700 0414 A00

Set doccia completo di presa acqua a muro

Shower set
Duschgarnitur
Juego de ducha
Garnitur de douche

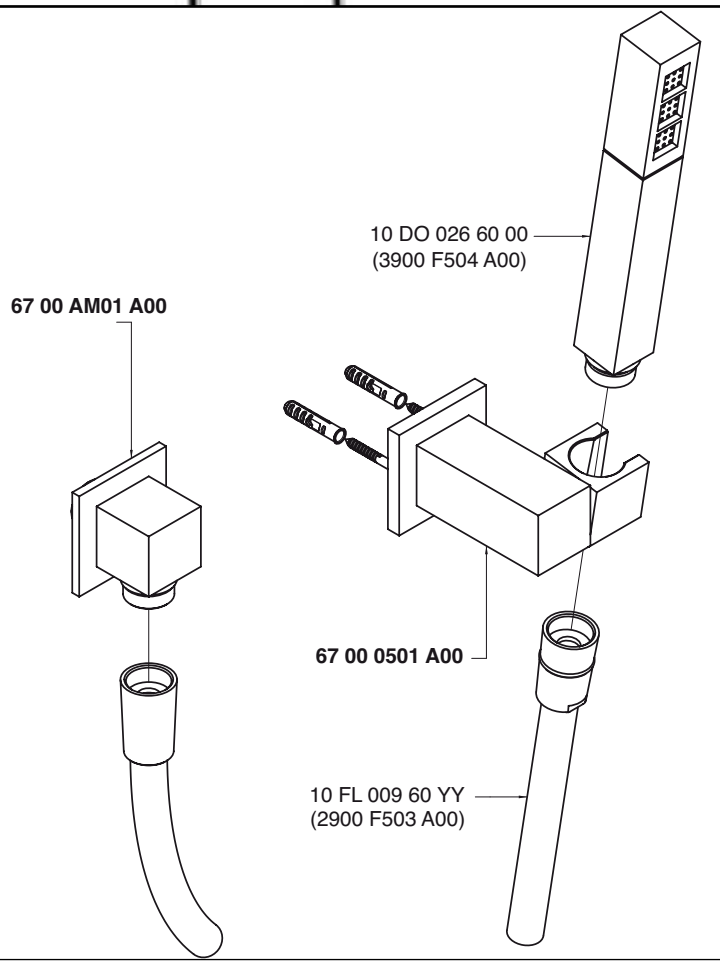

Condizioni di prova - Test conditions

Acqua calda - Hot water: **60±2 °C**
Acqua fredda - Cold water: **20±2 °C**

P [bar]	Q l/min
0,1	
0,2	
0,5	5,4
1,0	7,9
1,5	9,8
2,0	11,3
2,5	12,8
3,0	14,0
3,5	15,1
4,0	16,3
4,5	17,4
5,0	18,3

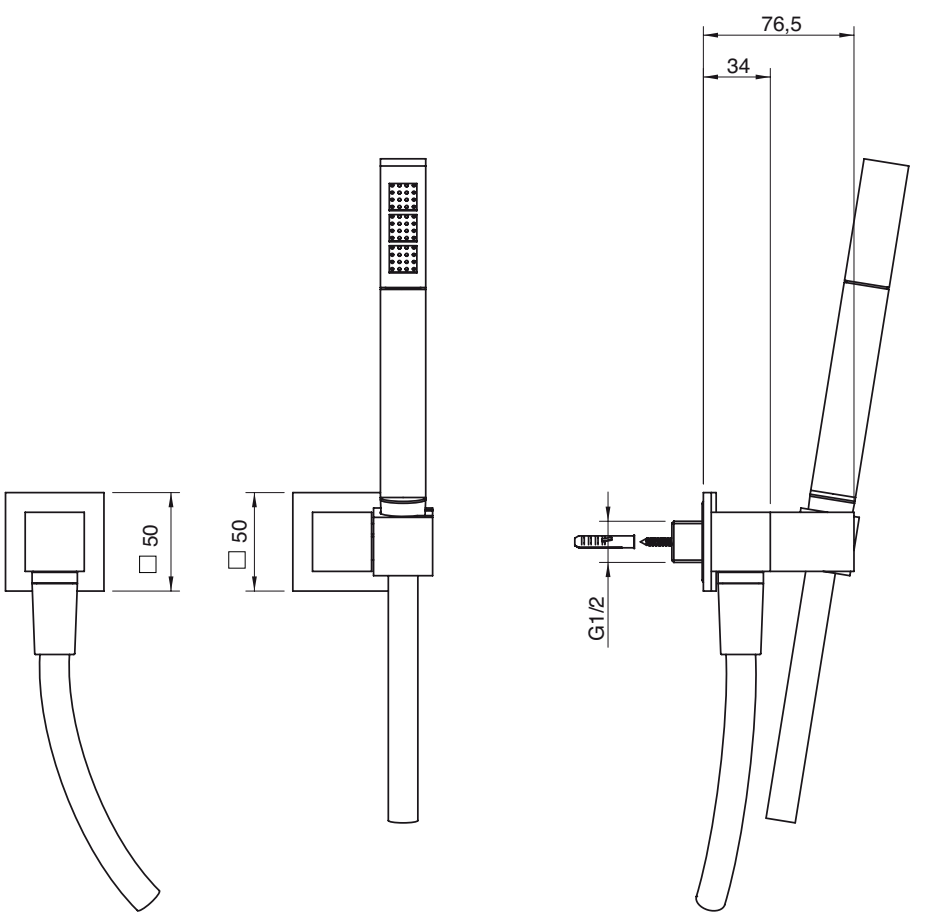

A 6700 A417 A00
+
B 6700 Q417 A00

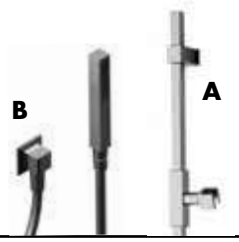

Asta saliscendi con doccetta e presa acqua

Shower with sliding bar
Duschgarnitur mit Gleitstange
Ducha con barra corredera
Garniture douche avec barre coulissante

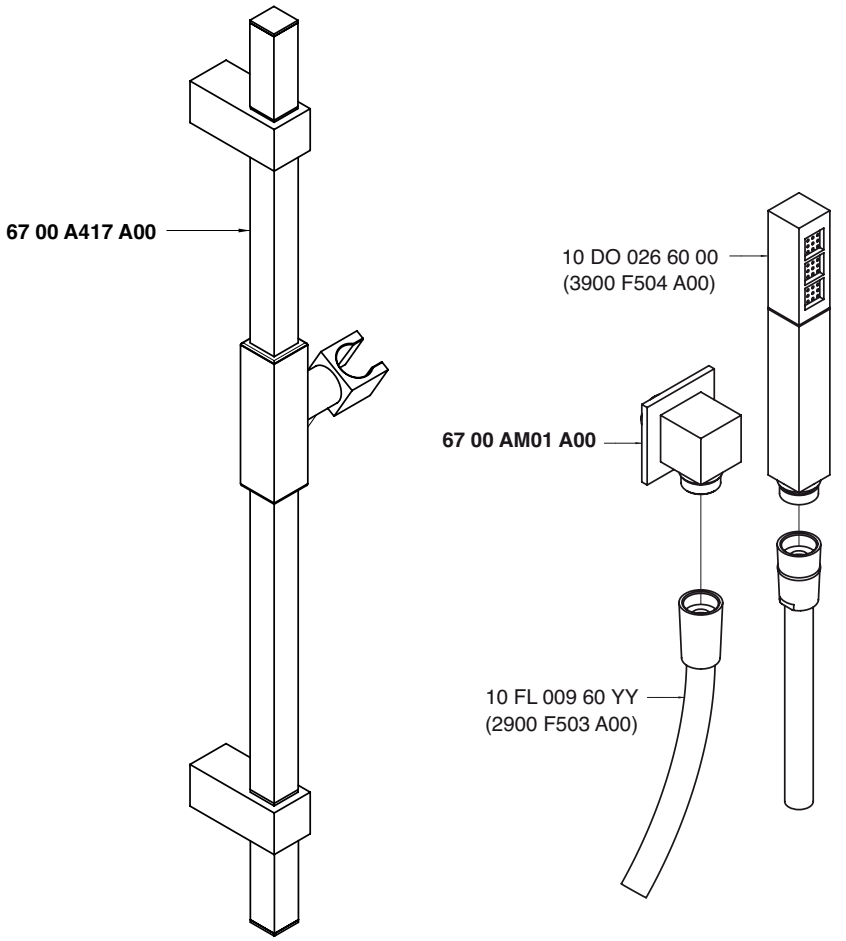

Condizioni di prova - Test conditions

Acqua calda - Hot water: **60±2 °C**
Acqua fredda - Cold water: **20±2 °C**

P [bar]	Q l/min
0,1	
0,2	
0,5	5,4
1,0	7,9
1,5	9,8
2,0	11,3
2,5	12,8
3,0	14,0
3,5	15,1
4,0	16,3
4,5	17,4
5,0	18,3

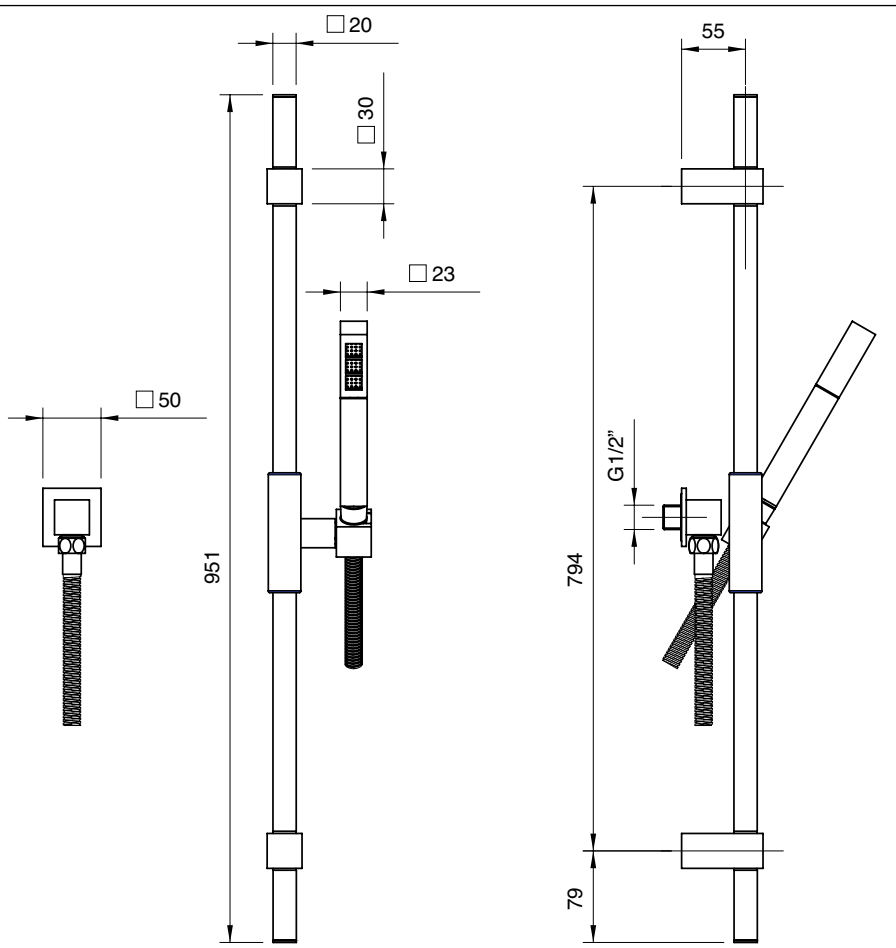

A 6700 BR01 A00
+
B 2900 SO05 A00

Braccio doccia completo di soffione anticalcare quadro 260

Shower arm with squared anti-limescale shower head 260
Brausearm mit Quadratantikalkkopfbrause 260
Brazo de ducha con plato cuadrado antisarro 260
Douche de tête complète avec pomme carré anticalcaire 260

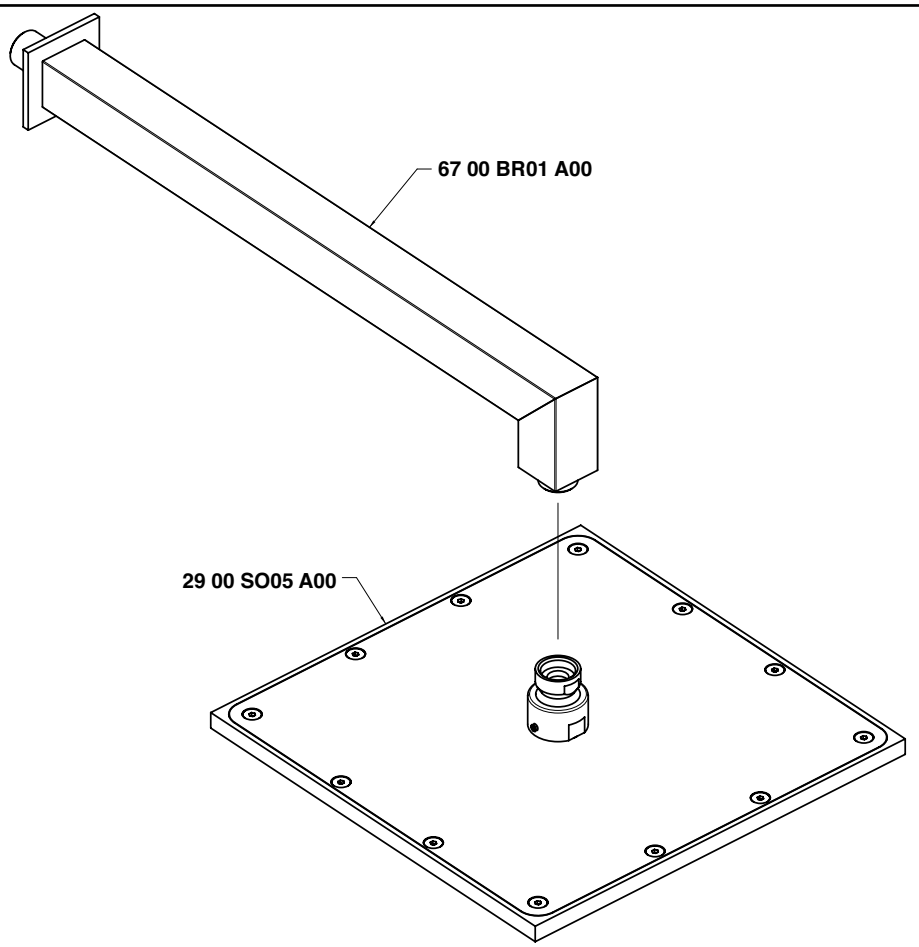

Condizioni di prova - Test conditions

Acqua calda - Hot water: **60±2 °C**
Acqua fredda - Cold water: **20±2 °C**

P [bar]	Q l/min
0,1	
0,2	
0,5	26,1
1	37,78
1,5	46,7
2	54,1
2,5	60,2
3	66,1
3,5	71,2
4	77,0
4,5	81,0
5	

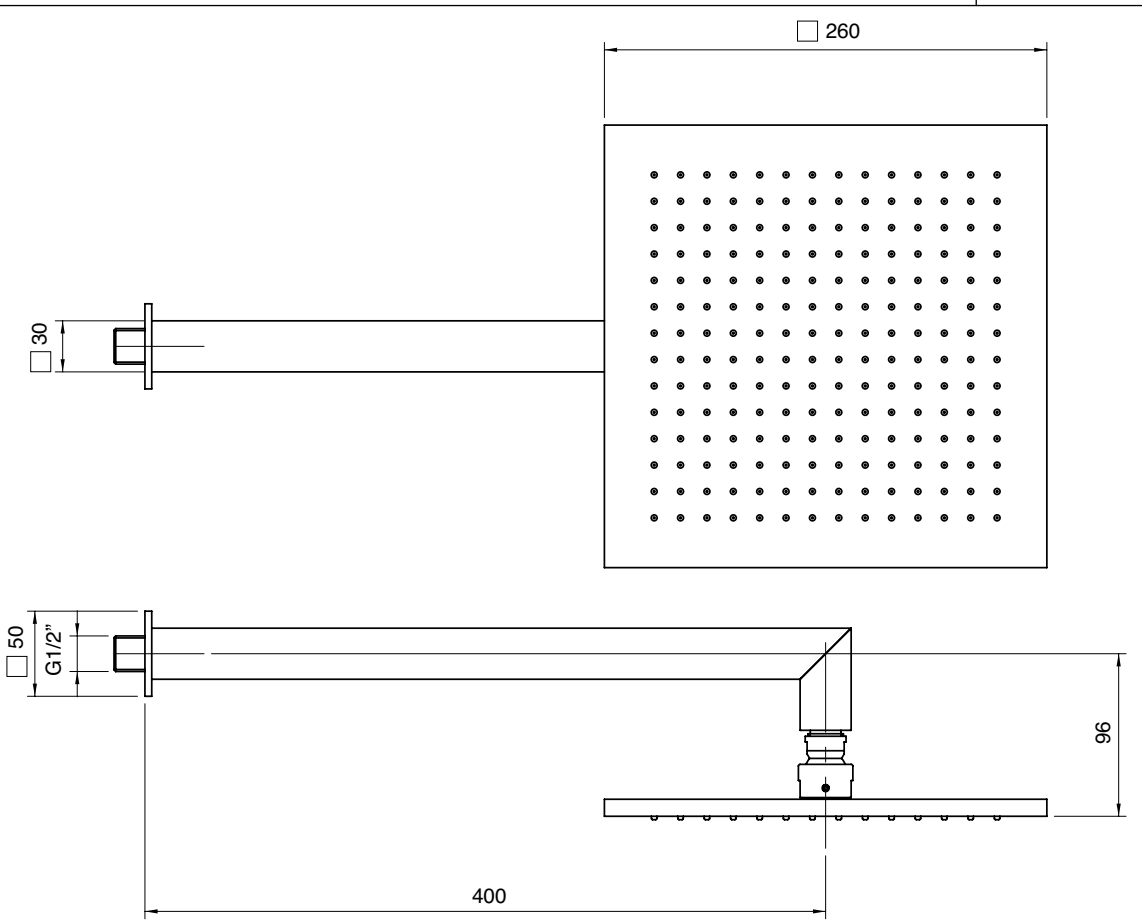

A 6700 0609 A00
+
B 2900 SO05 A00

Colonna doccia con soffione quadro 260

Shower column with anti-limescale rectangular showerhead 260
Brause Zylindermontage mit AntikalkschwenkBrausekopf 260
Brazo de ducha con plato rectangular antisarro 260
Colonne douche avec pomme anticalcaire rectangulaire 260

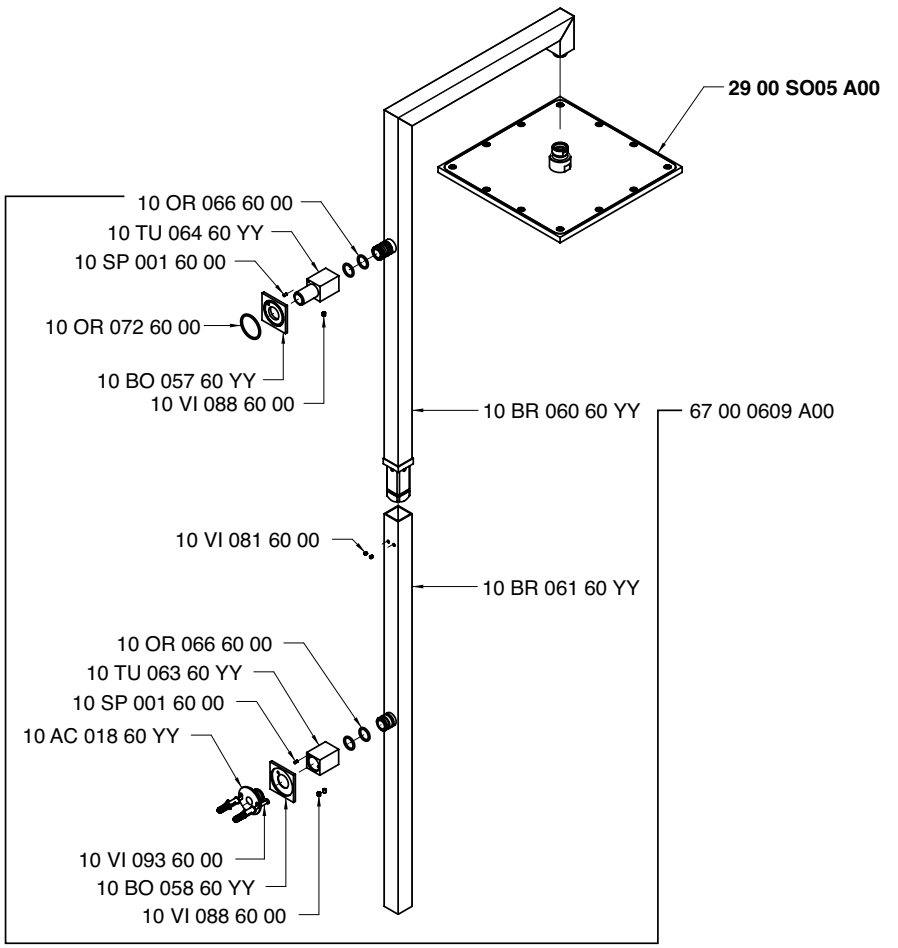

Condizioni di prova - Test conditions

Acqua calda - Hot water: **60±2 °C**
Acqua fredda - Cold water: **20±2 °C**

P [bar]	Q l/min
0,1	
0,2	
0,5	26,0
1,0	37,0
1,5	46,0
2,0	54,0
2,5	60,0
3,0	65,0
3,5	70,0
4,0	76,0
4,5	81,0
5,0	

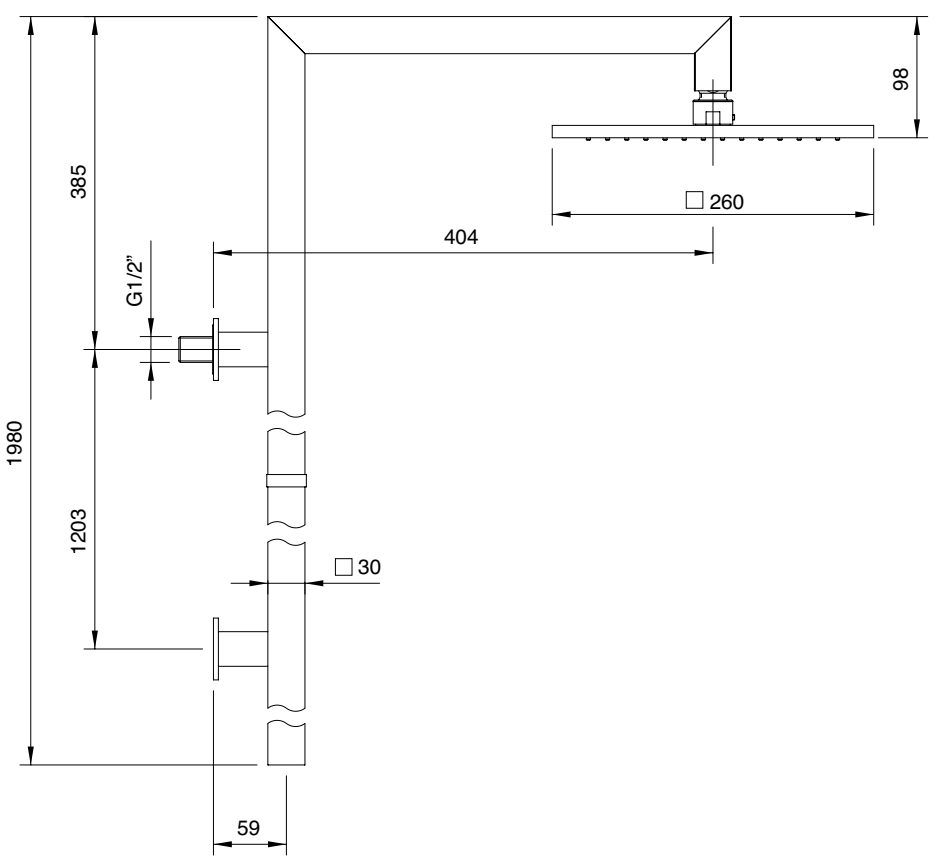

A 2900 SO05 A00
+
B 6700 T608 AD0

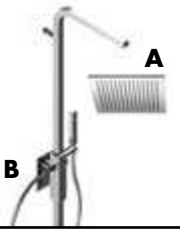

Colonna doccia termostatica con soffione quadro anticalcare 260 mm e doccetta

Thermostatic shower column with square anti-limescale showerhead and handshower
Thermostat-Duschsäule mit Quadratantikalkköpfbrause und Handbrause
Columna ducha termostatica con plato cuadrado antical y ducha de mano
Colonne douche avec mitigeur thaermostatique, pomme de douche carrè anti-calcaire et douchette

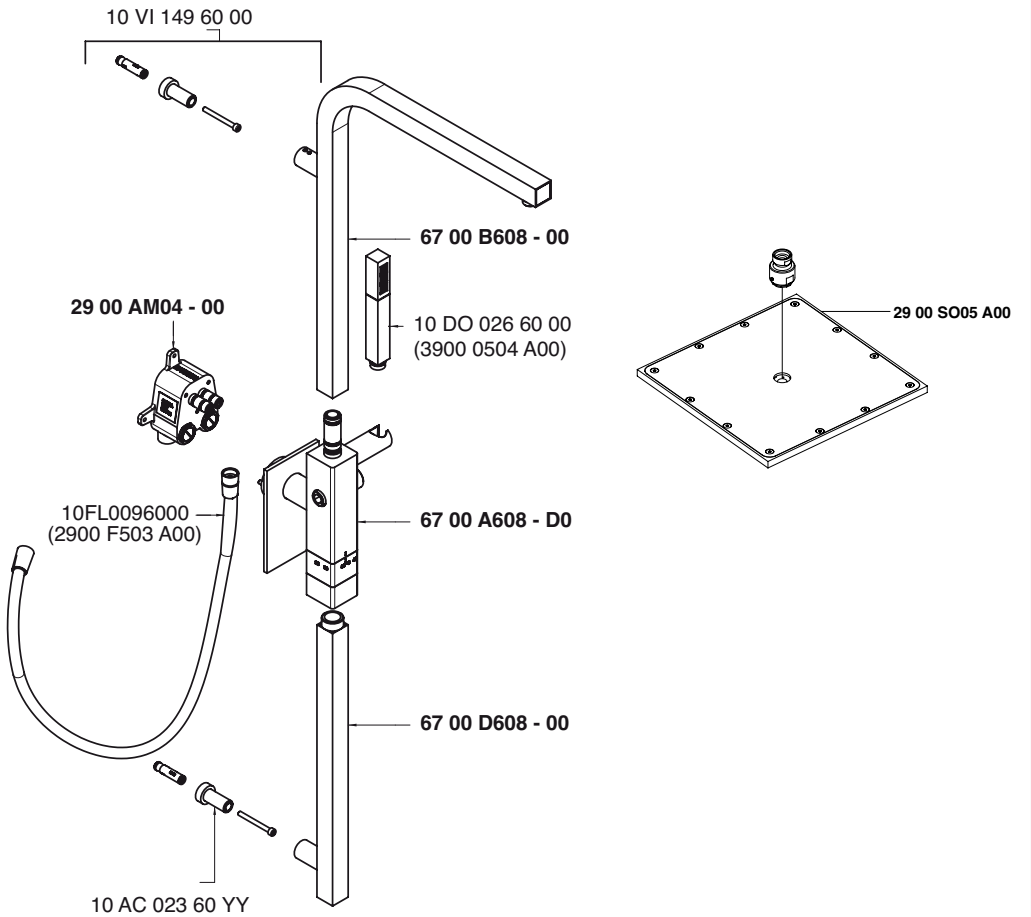

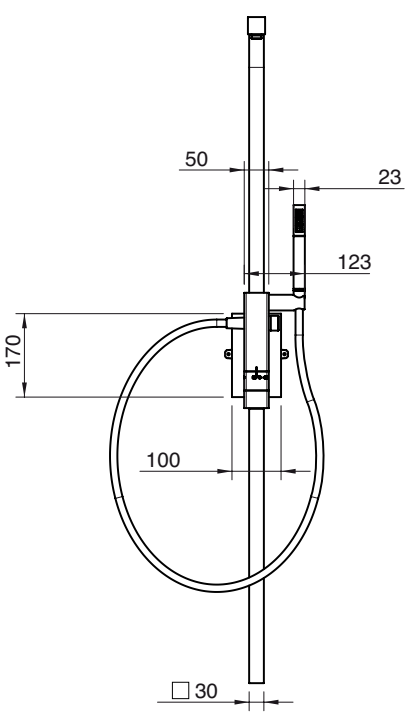

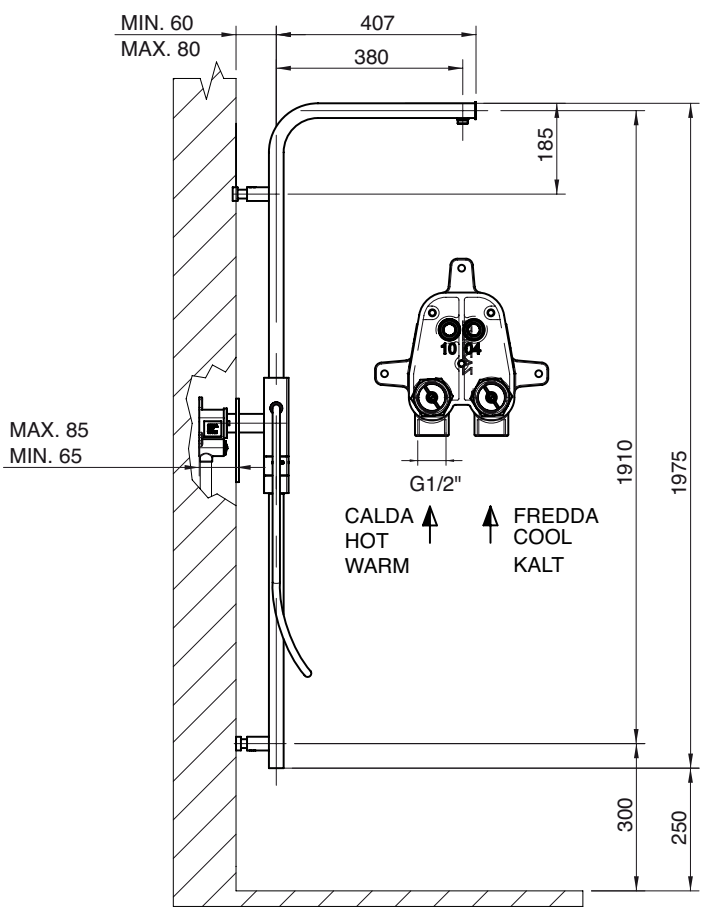

6700 1121 A00

Monocomando lavello Ø 40 collo girevole senza scarico 222 mm

Single lever sink mixer with revolving spout Ø 40 without drain
Spülbecken-Einhandbatterie mit Schwenkauslauf Ø 40 ohne Ablauf
Monomando fregadero caño giratorio Ø 40 sin desagüe
Mitigeur avec bec orientable Ø 40 sans bonde de vidange

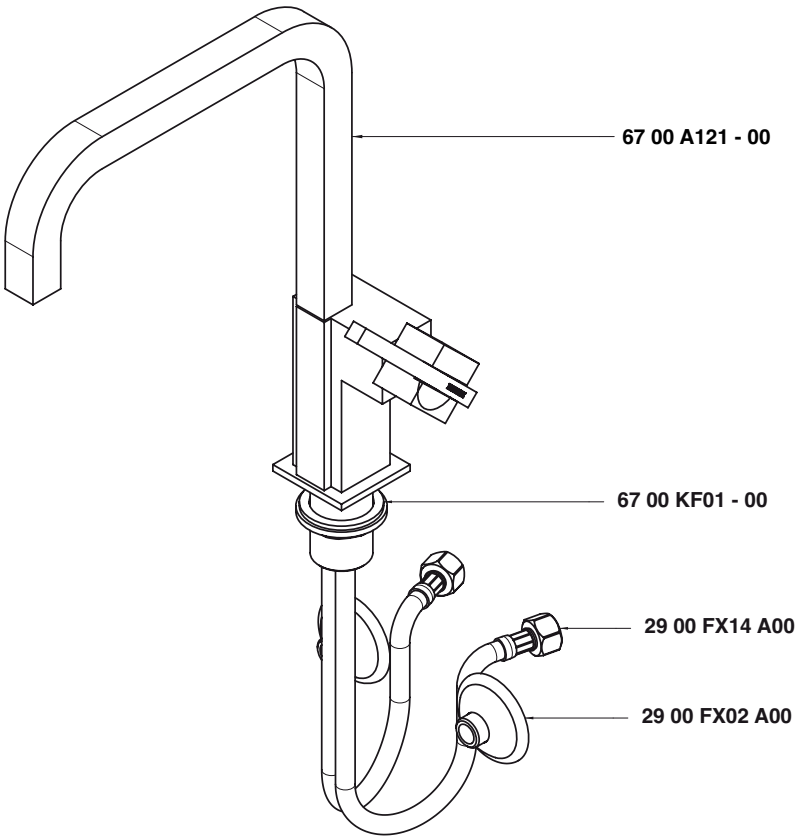

Condizioni di prova - Test conditions

Acqua calda - Hot water:	**60±2 °C**
Acqua fredda - Cold water:	**20±2 °C**
Classe areatore - Aerator class:	**V**

P [bar]	Q l/min
0,1	
0,2	
0,5	3,8
1,0	5,6
1,5	6,9
2,0	8,0
2,5	9,0
3,0	10,3
3,5	10,9
4,0	11,5
4,5	12,3
5,0	13,0

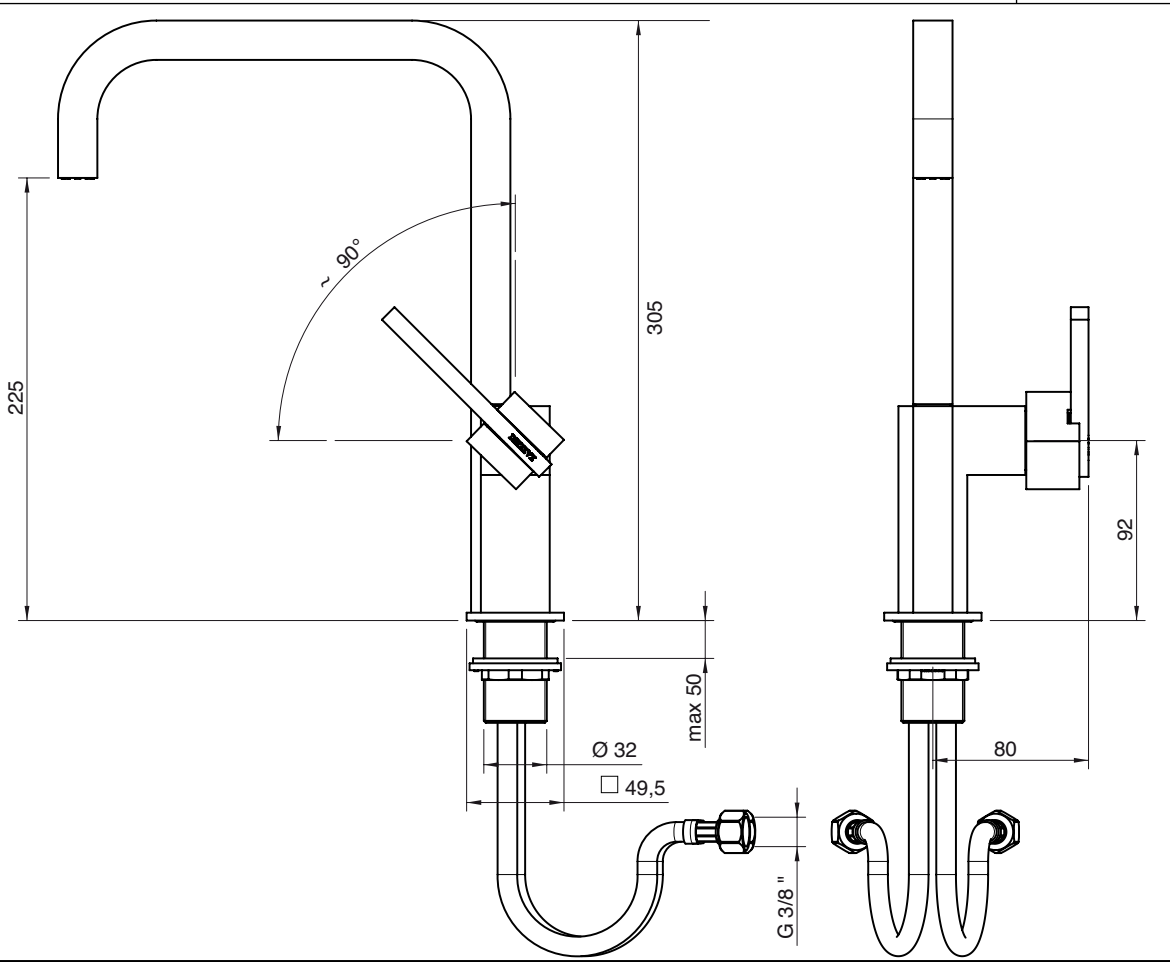

6700 0403 A00

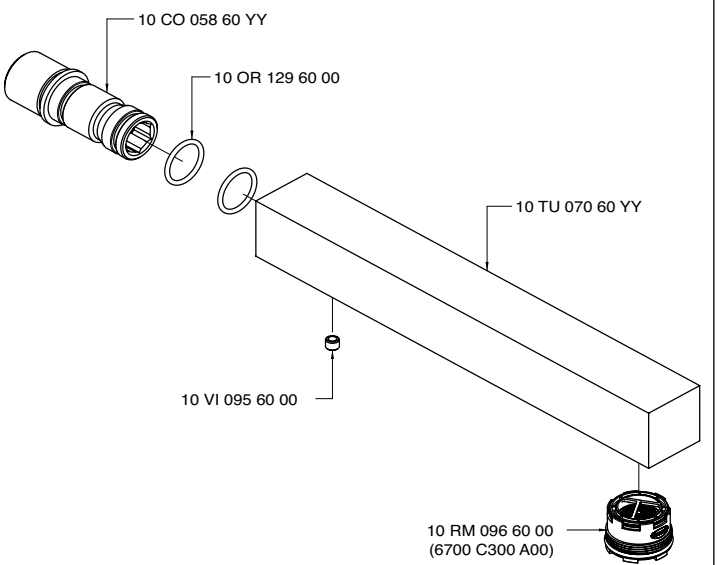

6700 0403 AL0

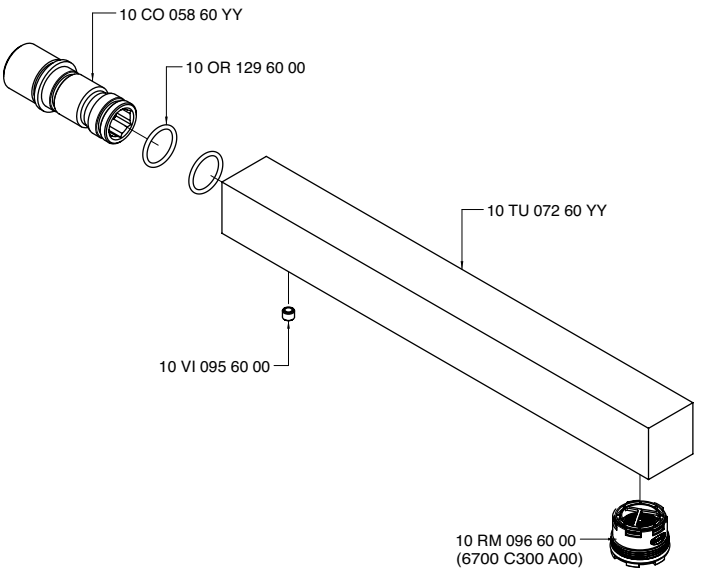

6700 0501 A00

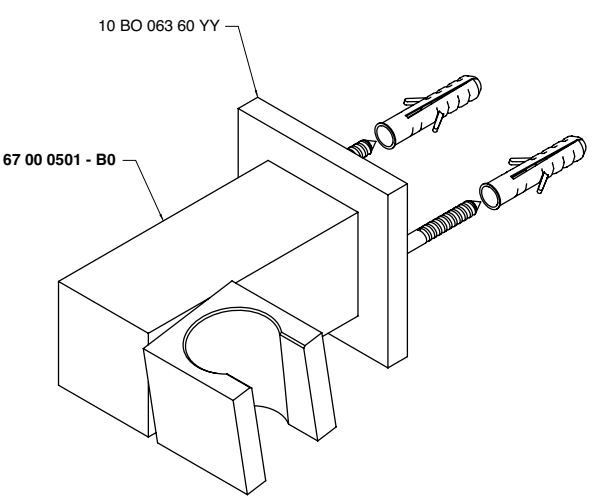

6700 0501 - B0

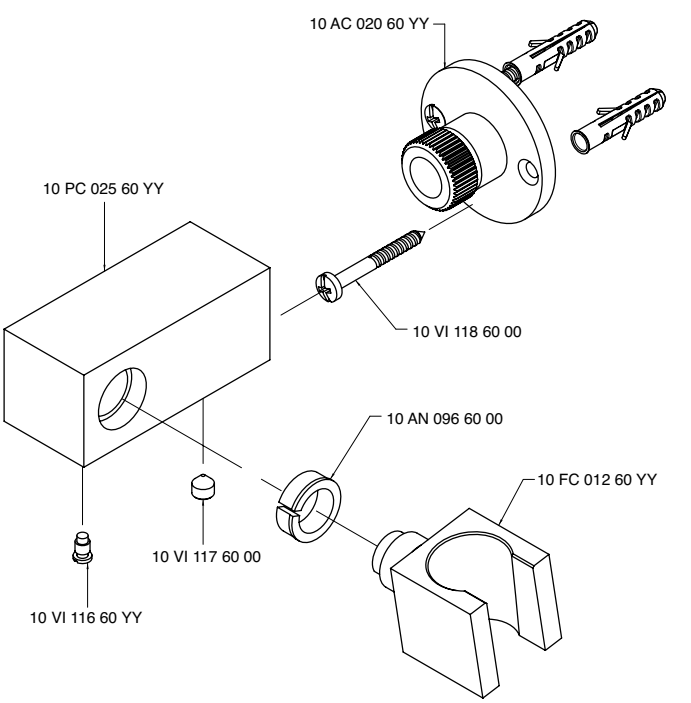

6700 0701 A00

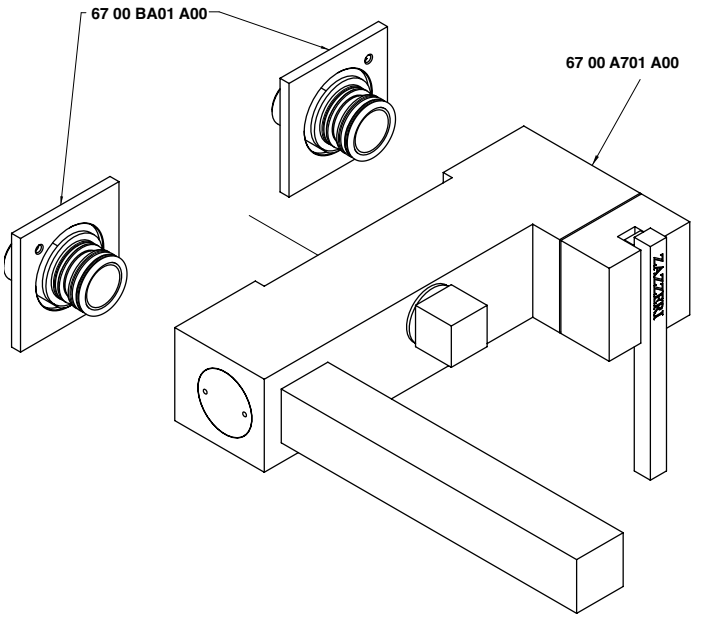

6700 1403 A00

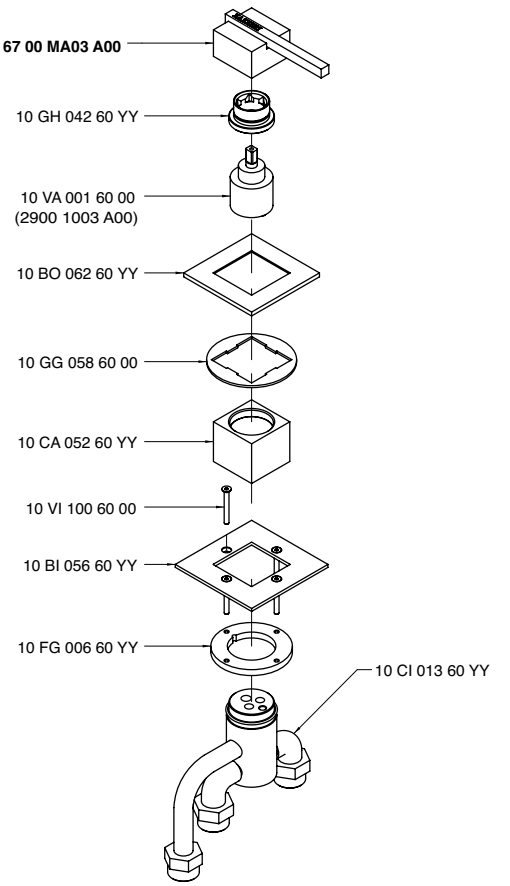

6700 A021 - 00

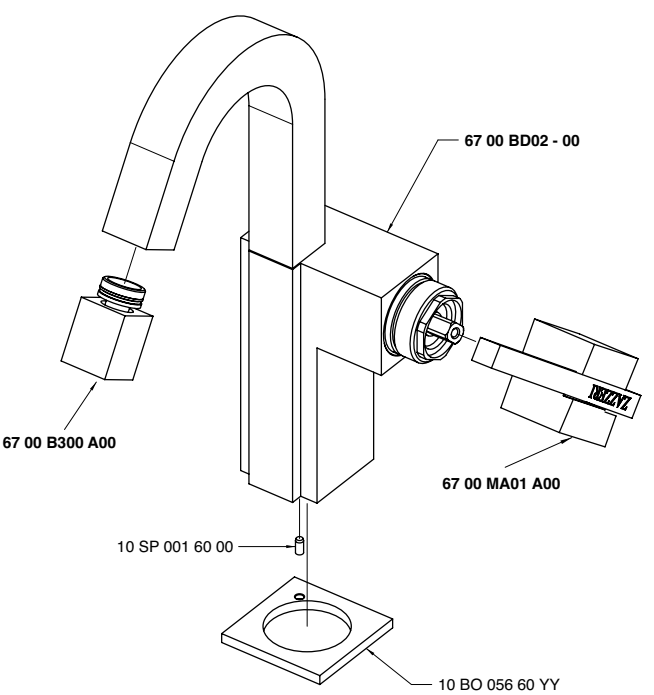

6700 A098 - 00

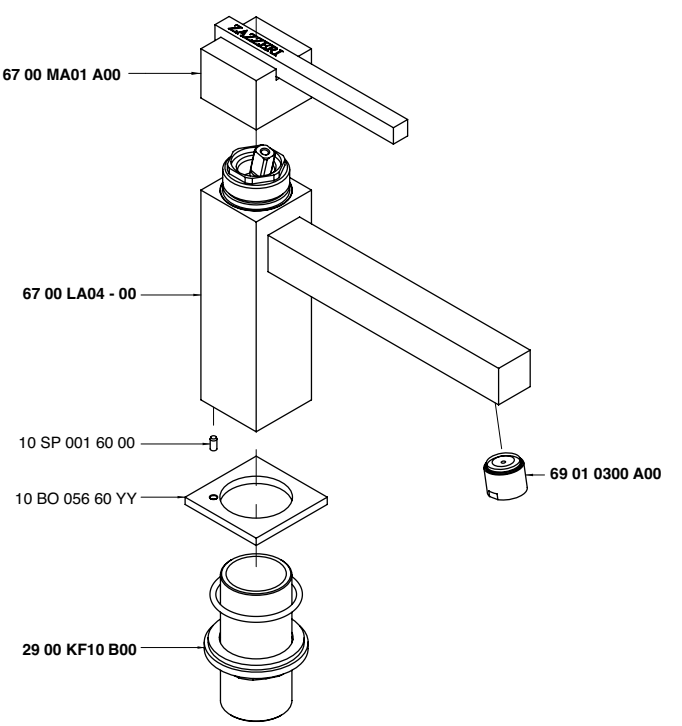

6700 A099 - 00

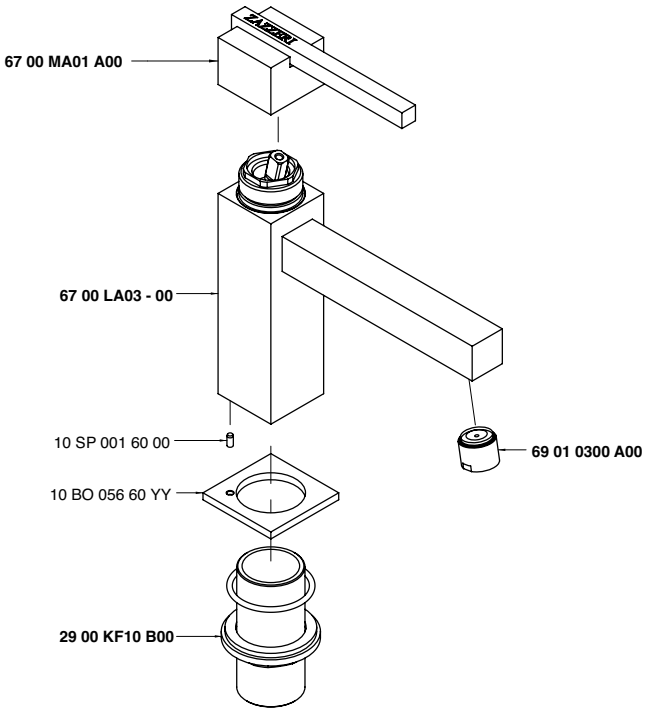

6700 A100 - 00

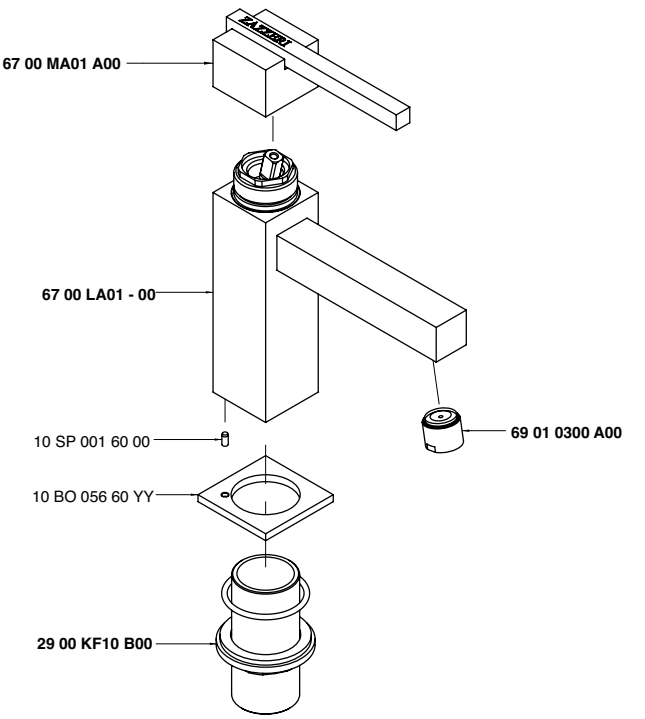

6700 A104 - 00

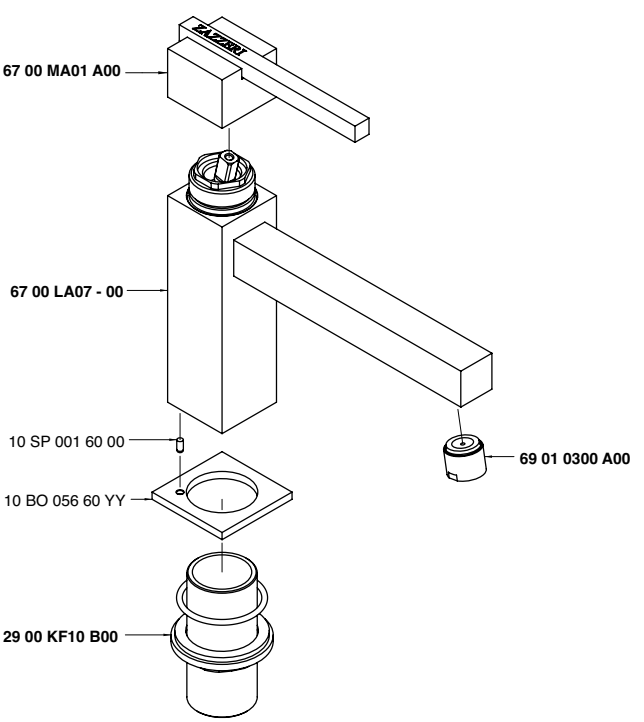

6700 A105 - 00

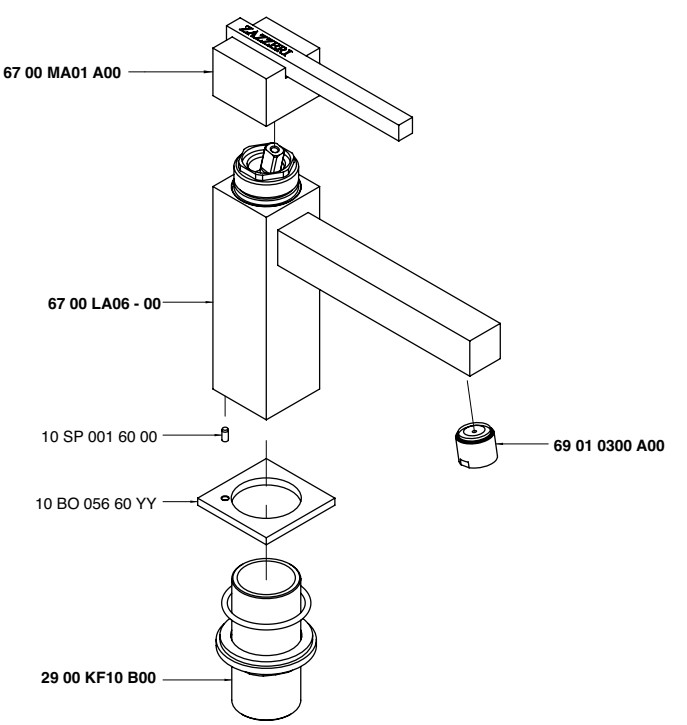

6700 A106 - 00

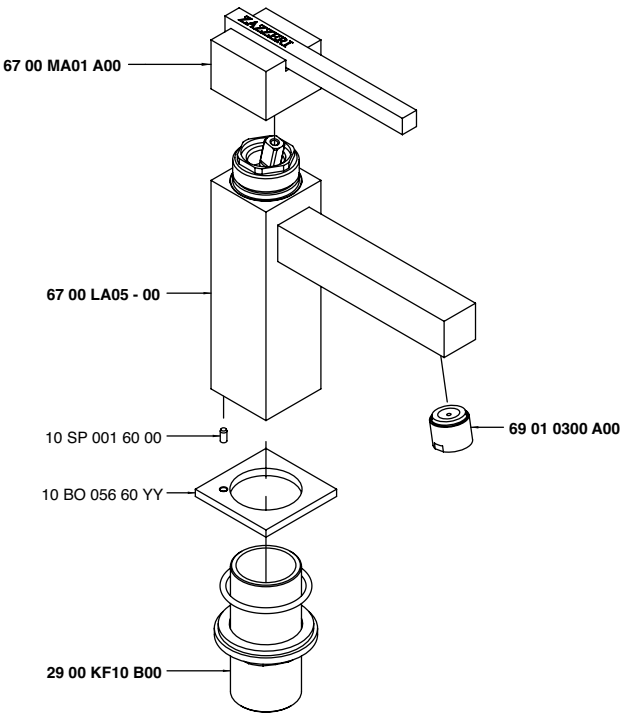

6700 A113 A00

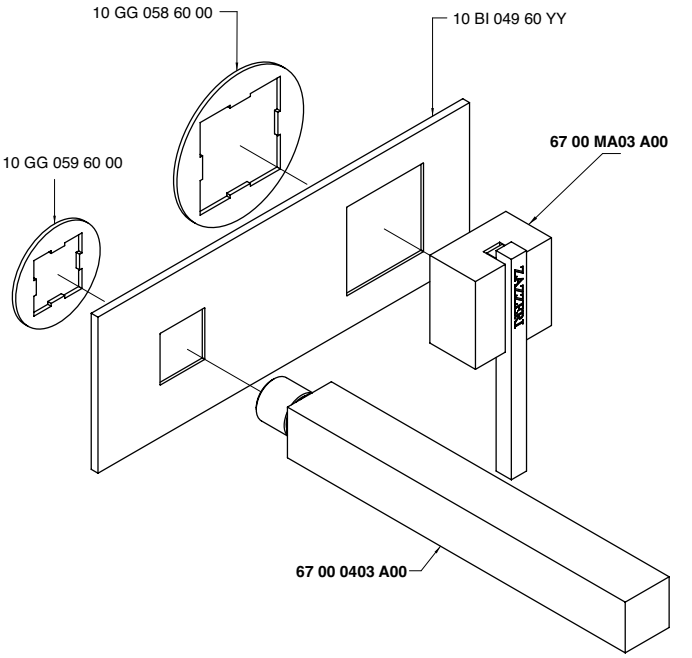

6700 A113 AL0

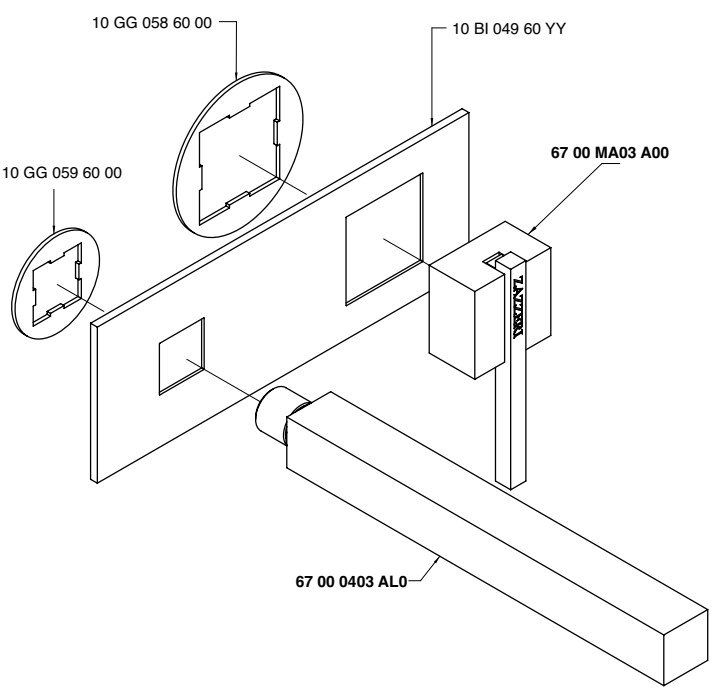

6700 A120 - 00

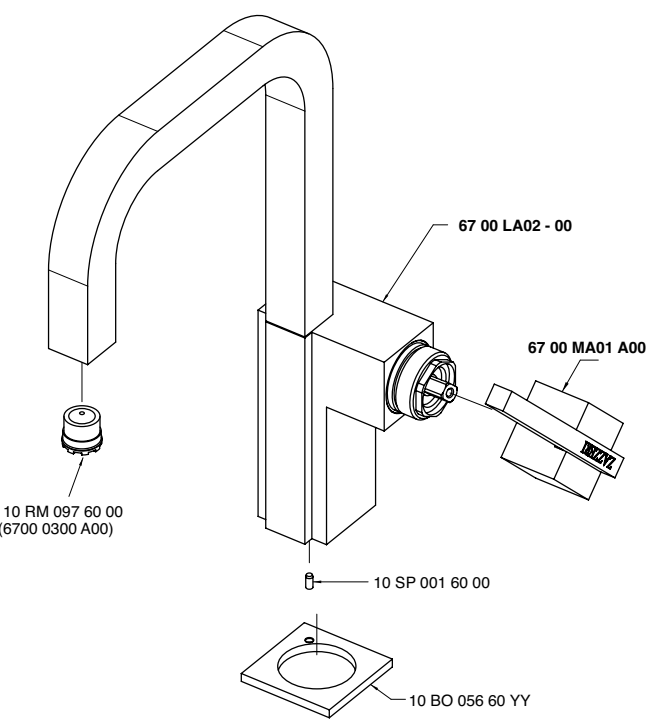

6700 A121 - 00

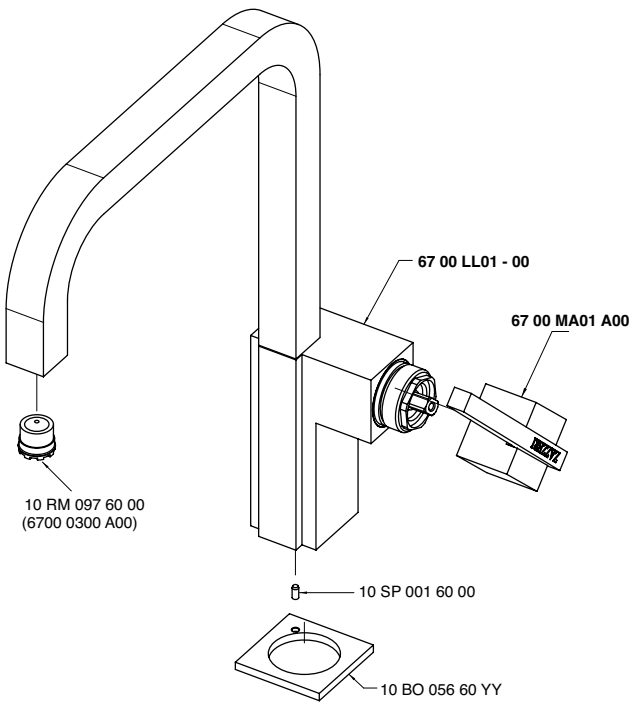

6700 A201 - 00

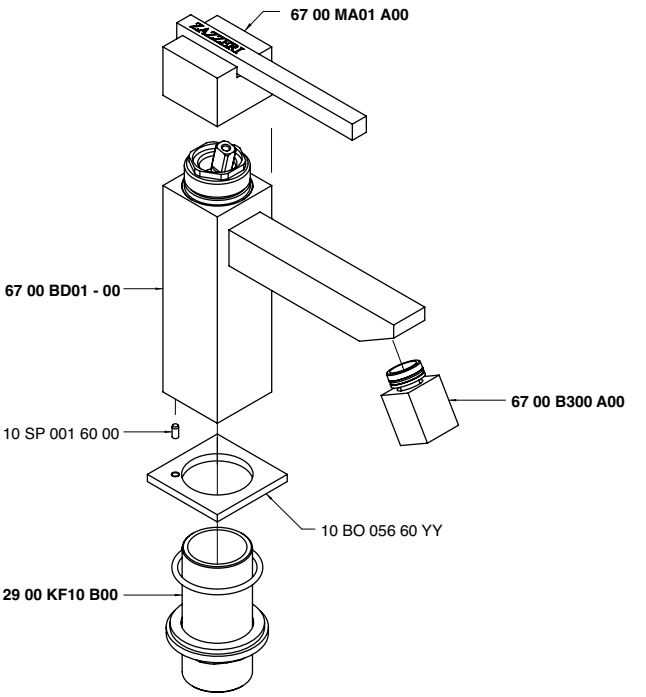

6700 A401 A00

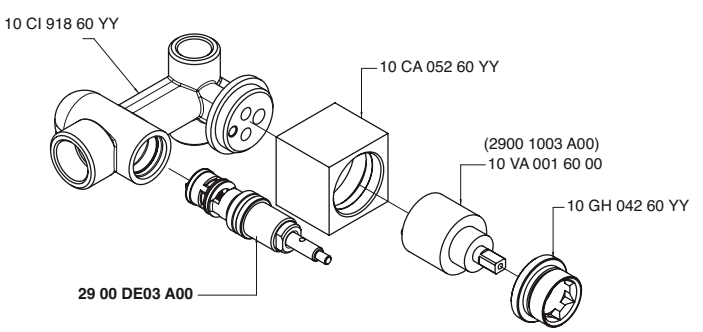

6700 A402 A00

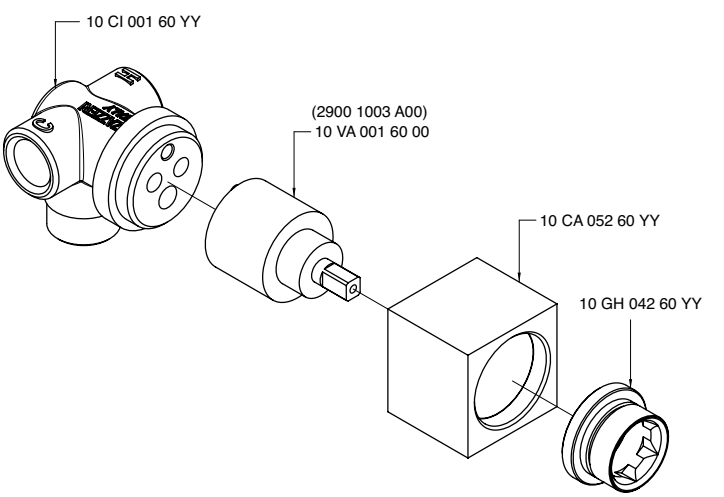

6700 A417 A00

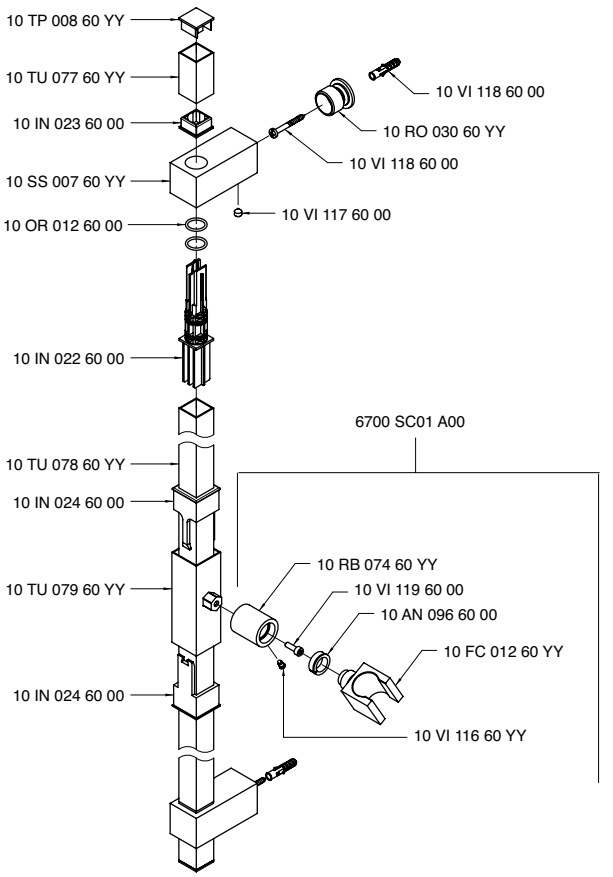

6700 A701 A00

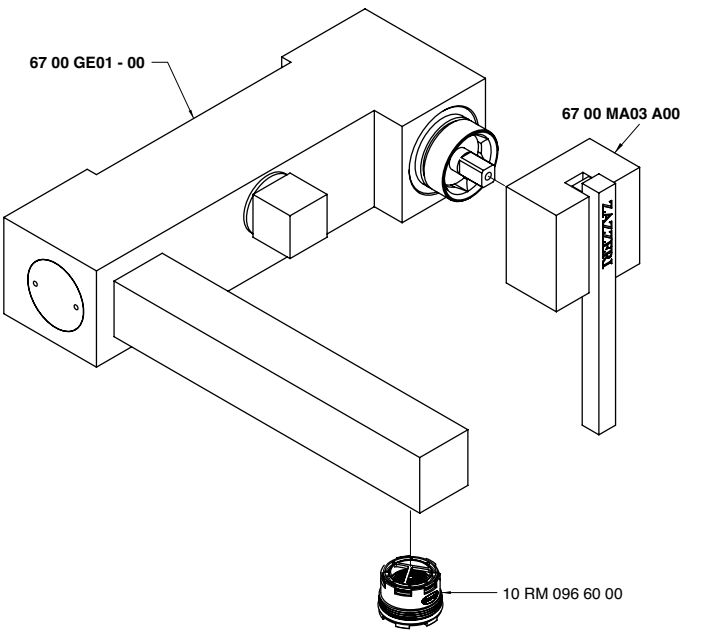

6700 AE01 A00

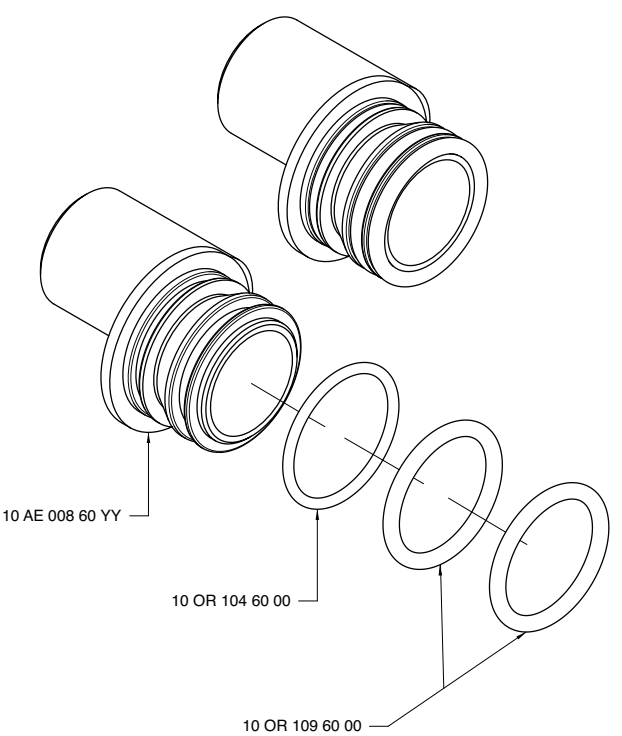

6700 AM01 A00

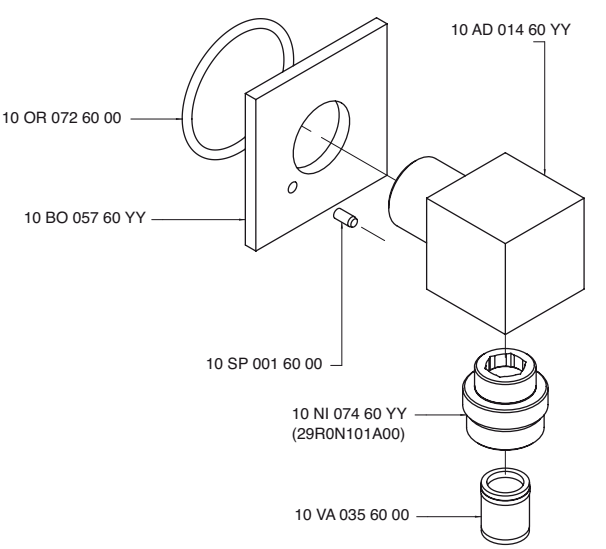

6700 AS01 A00

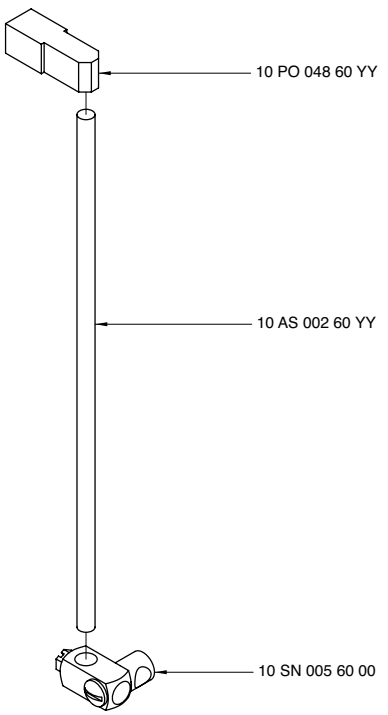

6700 B113 A00

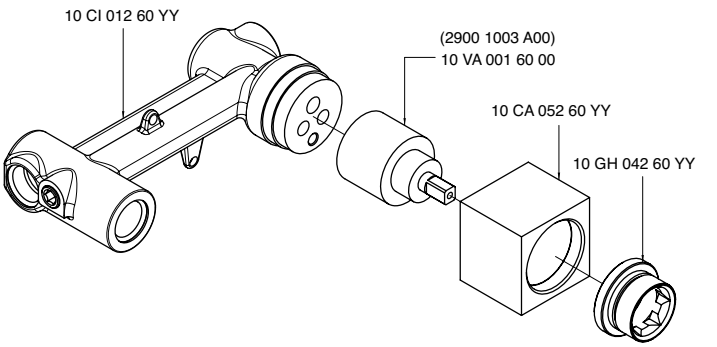

6700 B300 A00

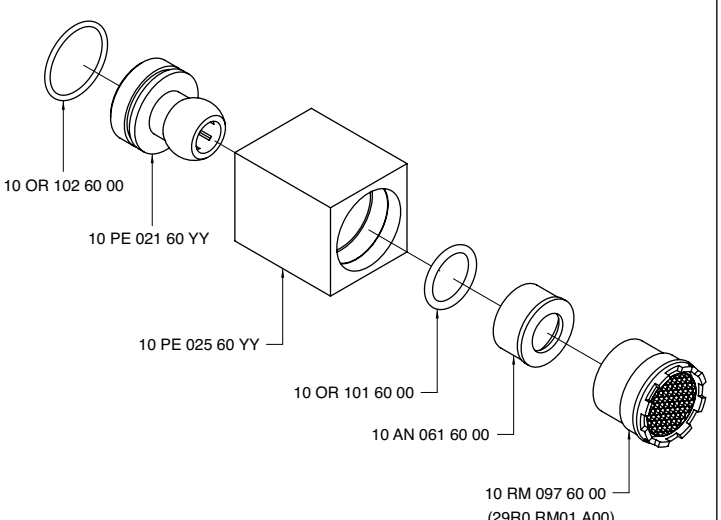

6700 B401 A00

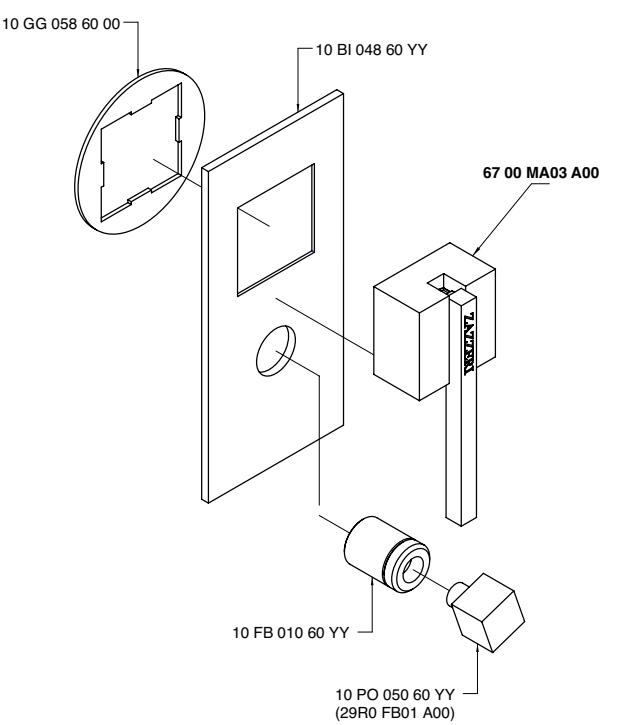

6700 B402 A00

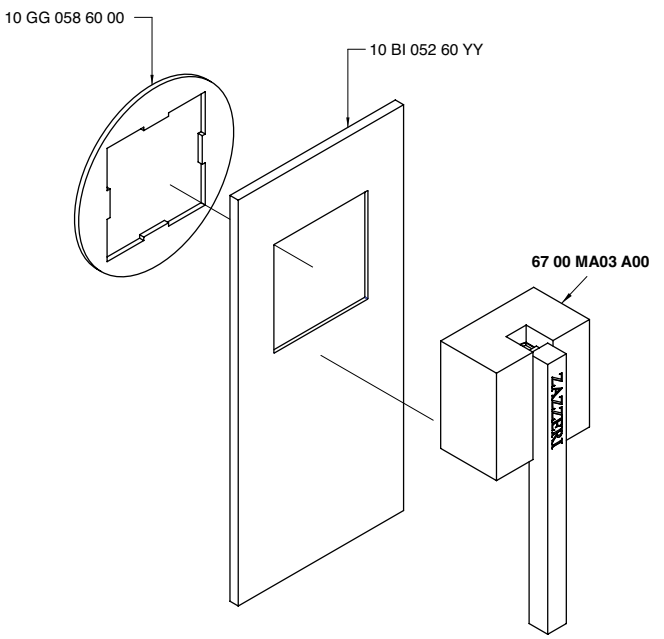

6700 BA01 A00

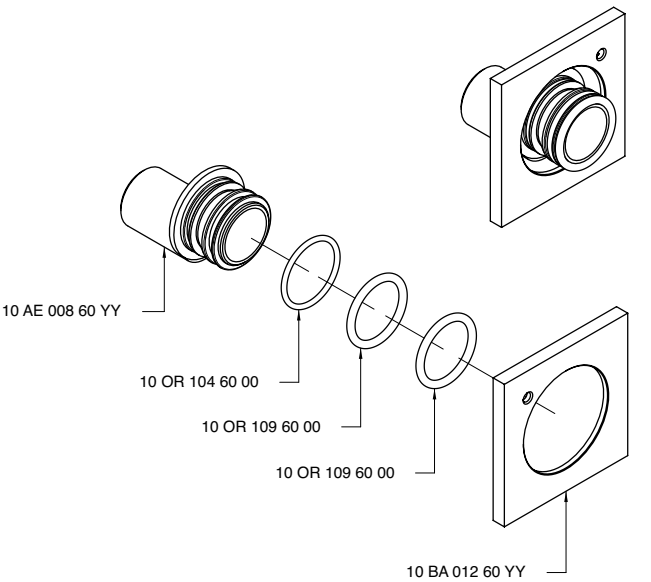

6700 BD01 - 00

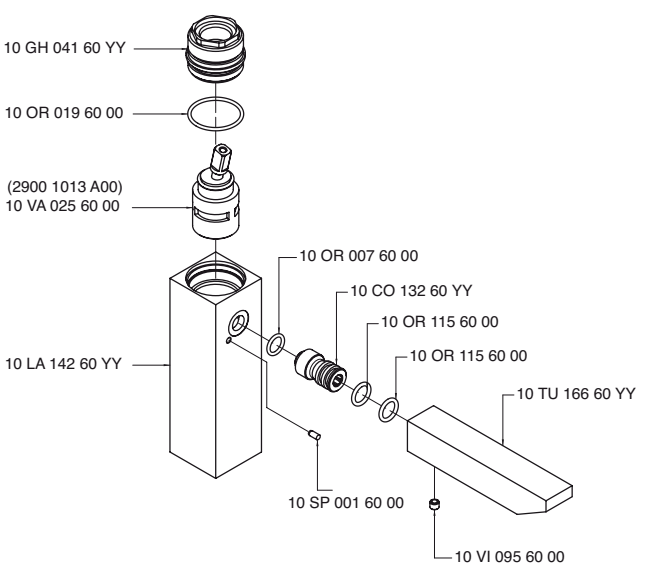

6700 BD02 - 00

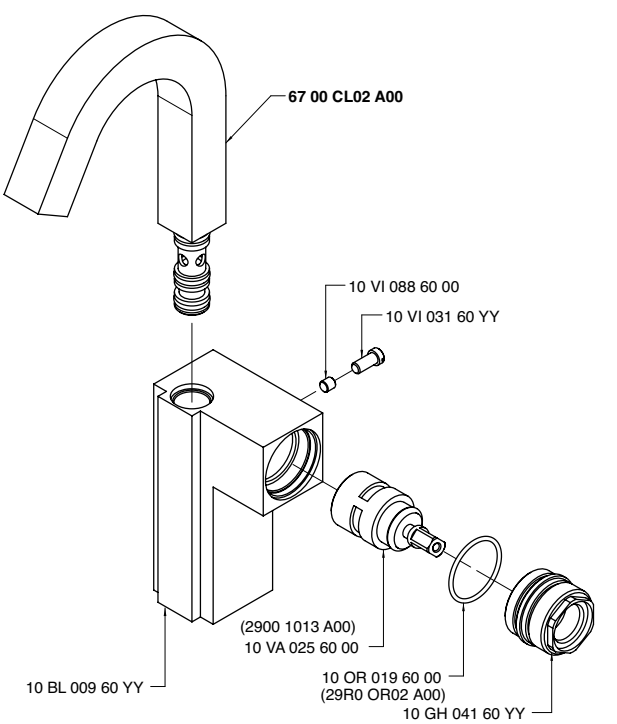

6700 BR01 A00

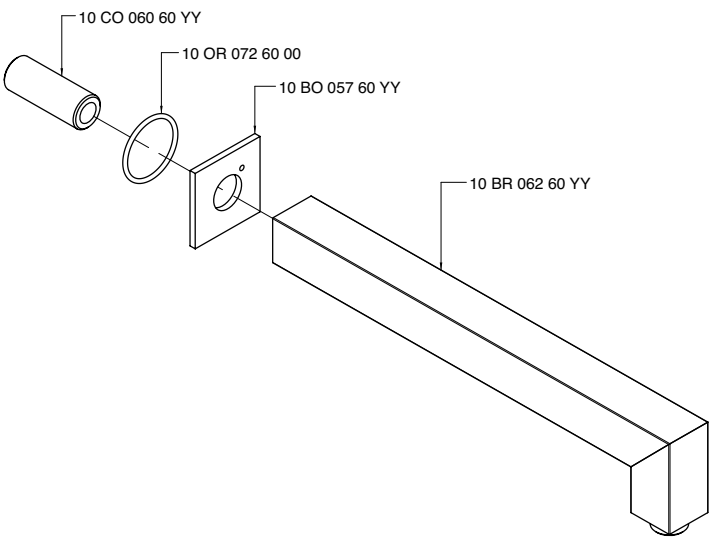

6700 CL01 A00

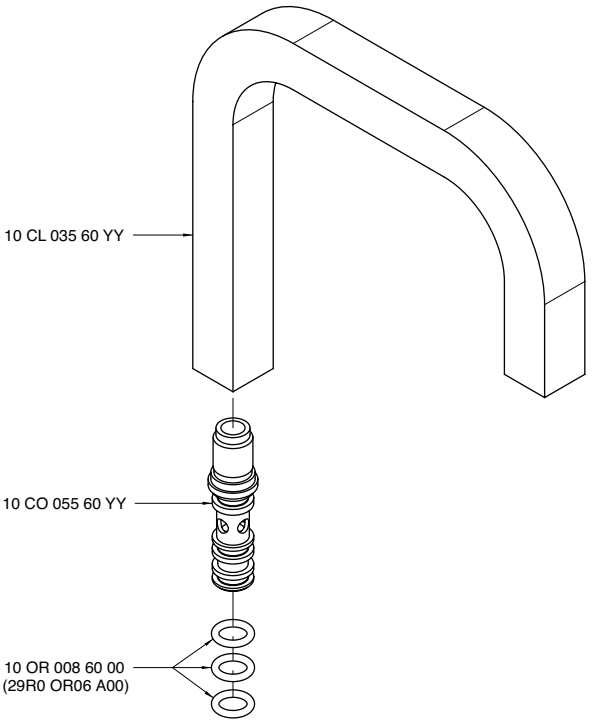

6700 CL02 A00

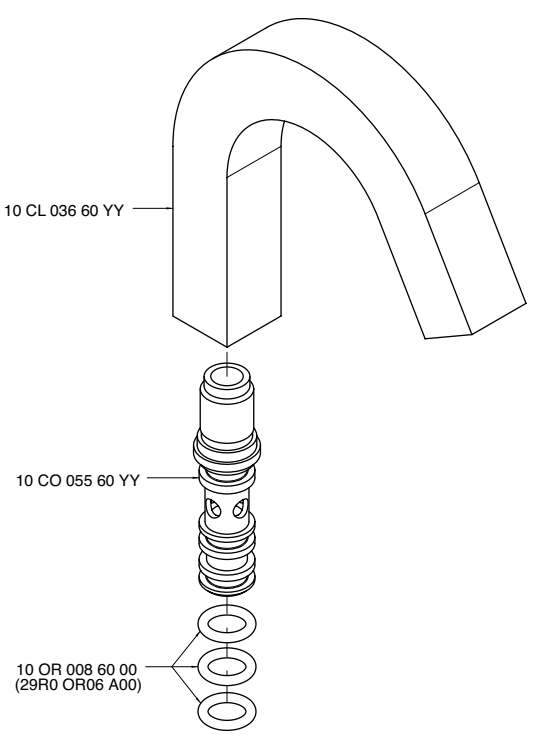

6700 CL03 - A0

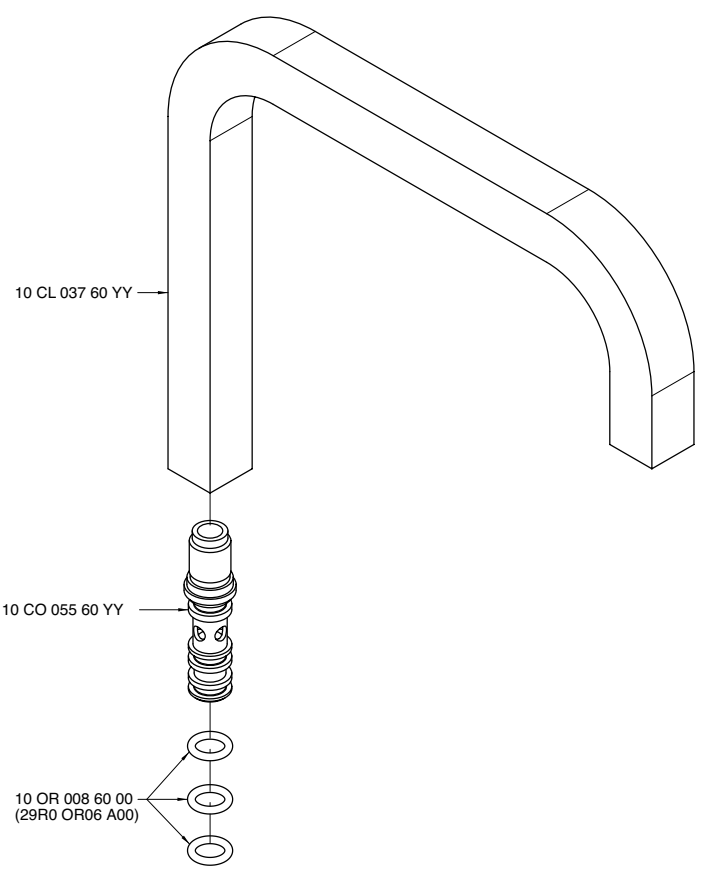

6700 DE01 A00

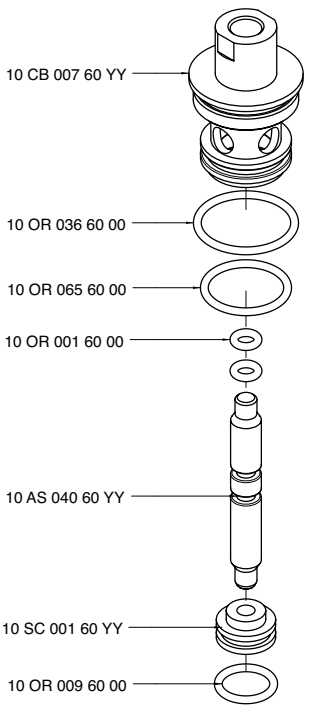

6700 GE01 - 00

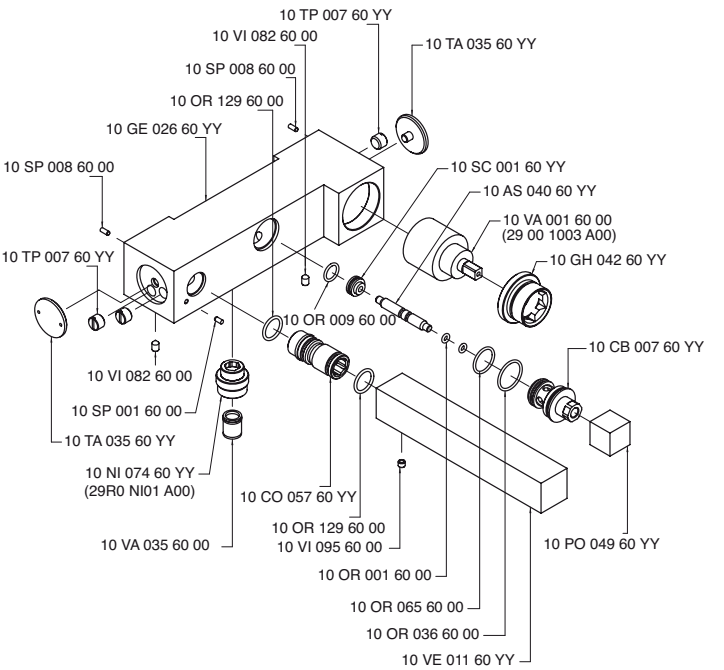

6700 LA01 - 00

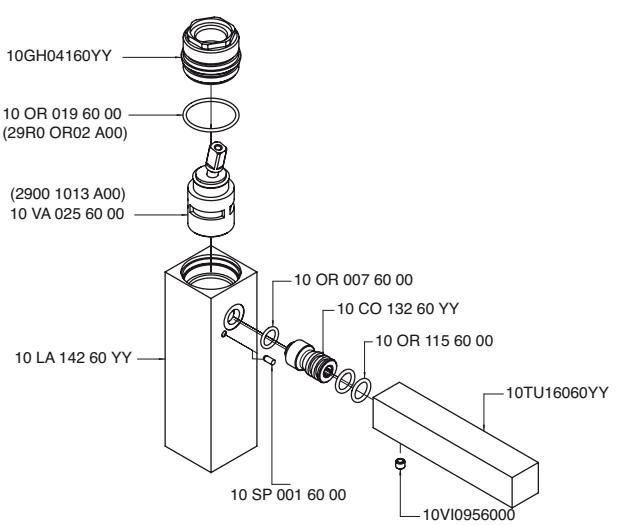

6700 LA02 - 00

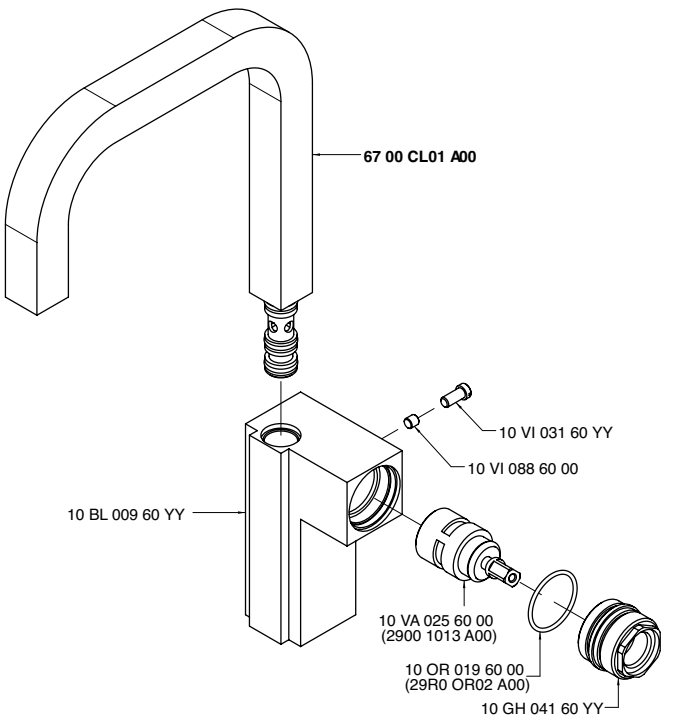

6700 LA03 - 00

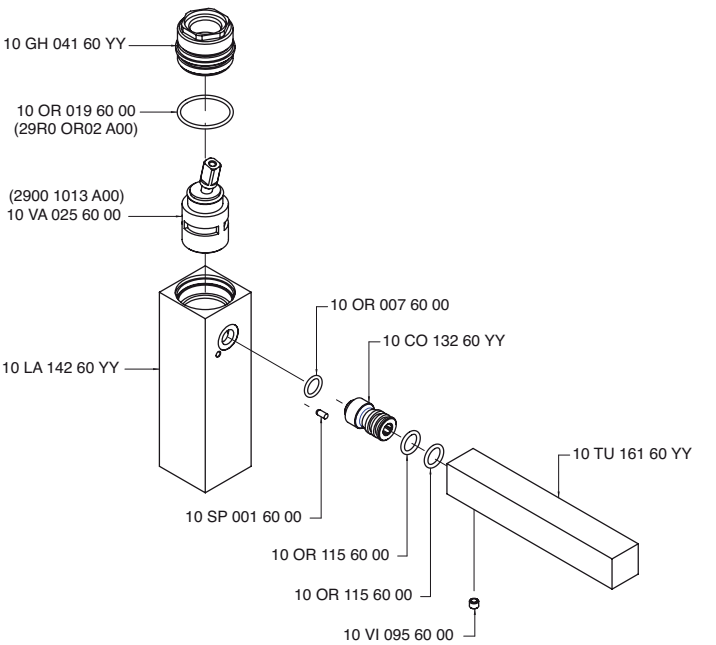

6700 LA04 - 00

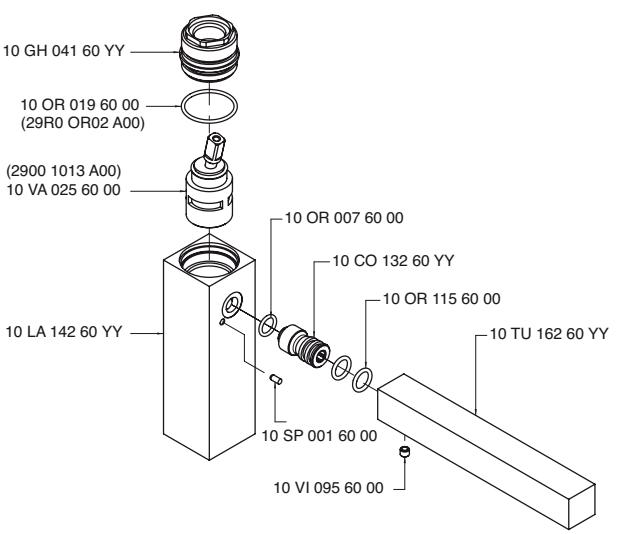

6700 LA05 - 00

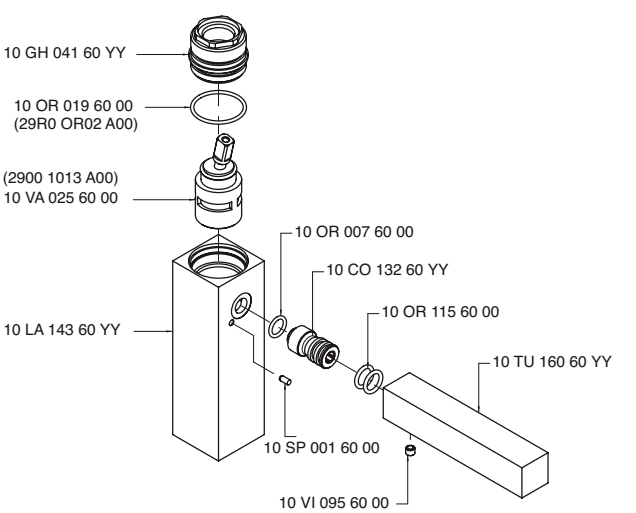

6700 LA06 - 00

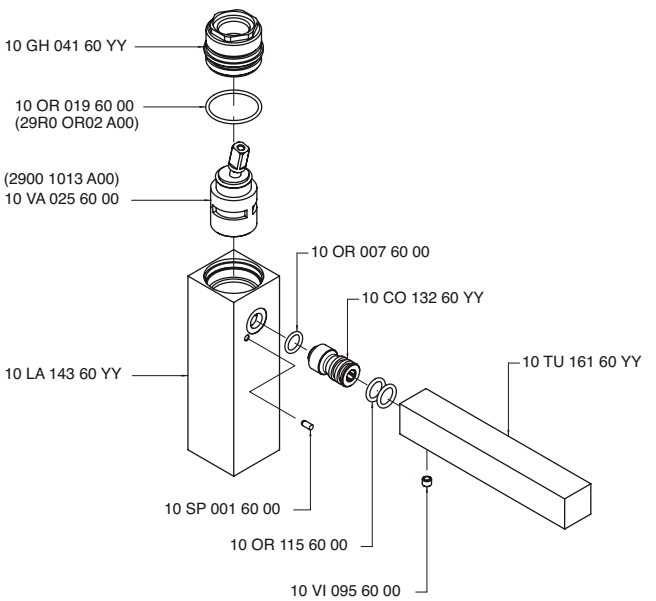

6700 LA07 - 00

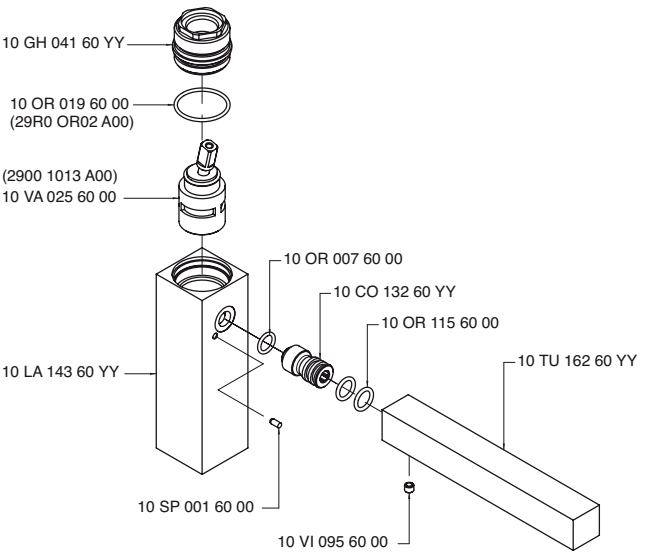

6700 LL01 - 00

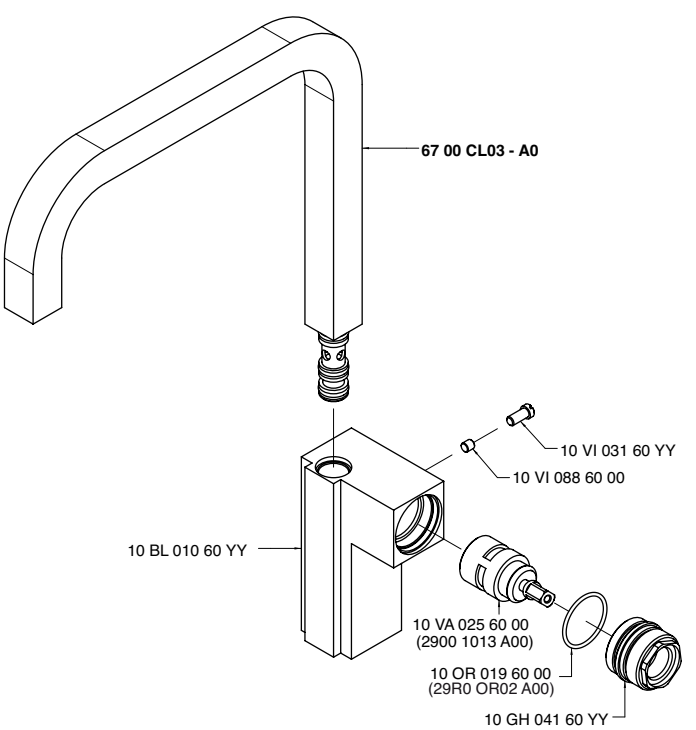

6700 M405 A00

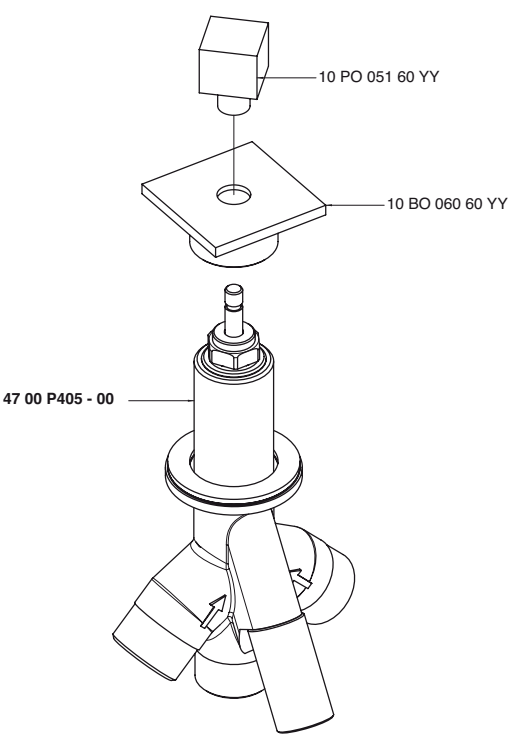

6700 MA01 A00

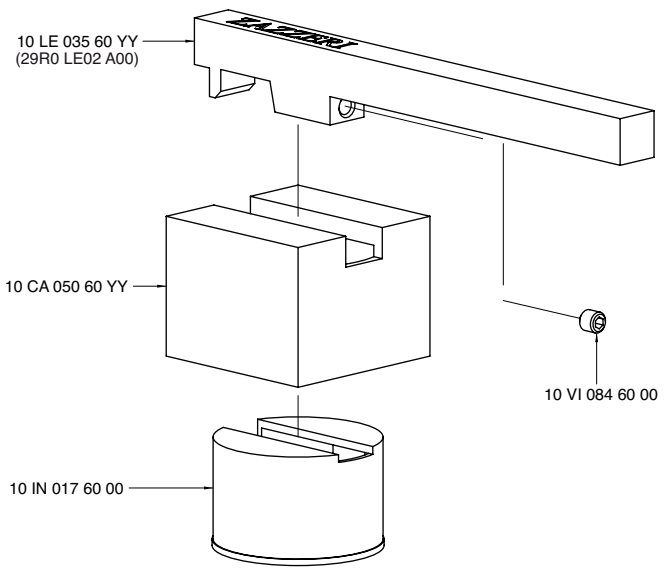

6700 MA03 A00

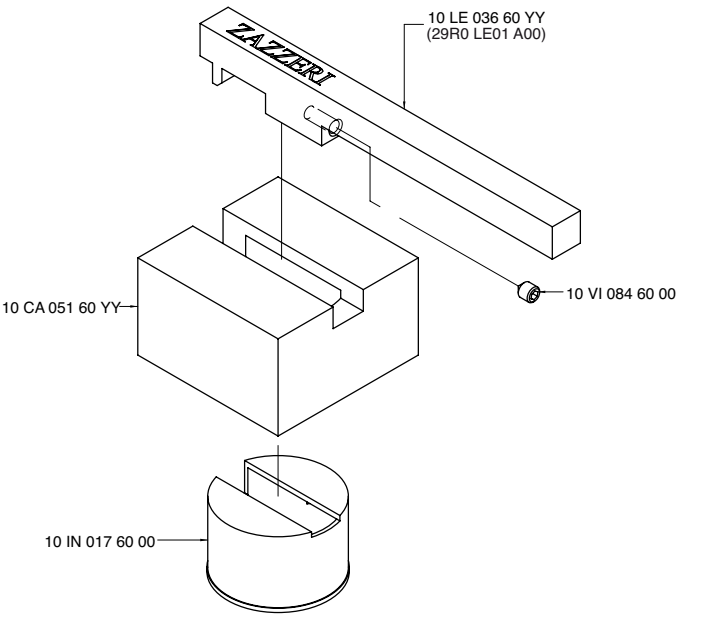

6700 P403 A00

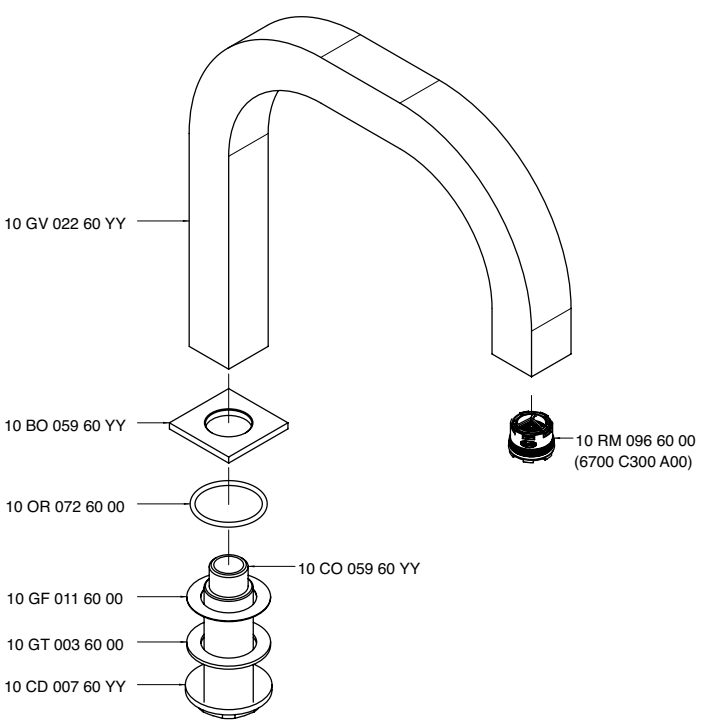

6700 Q414 A00

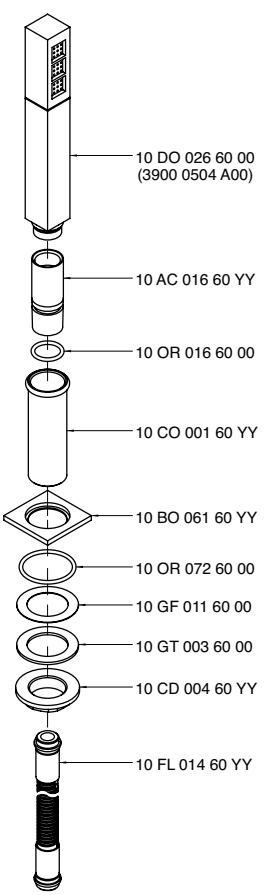

6700 S501 - 00

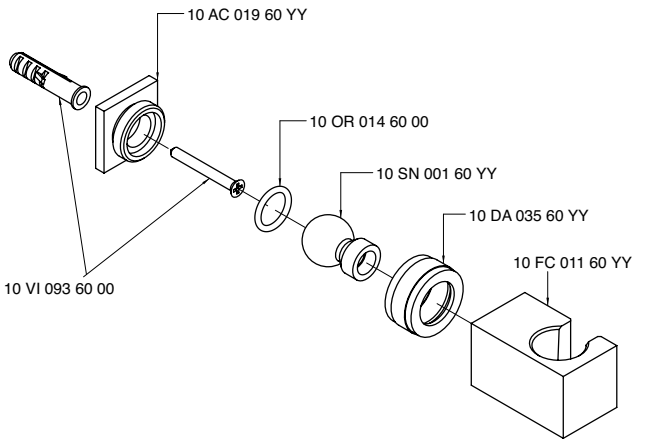

6700 B608 - 00

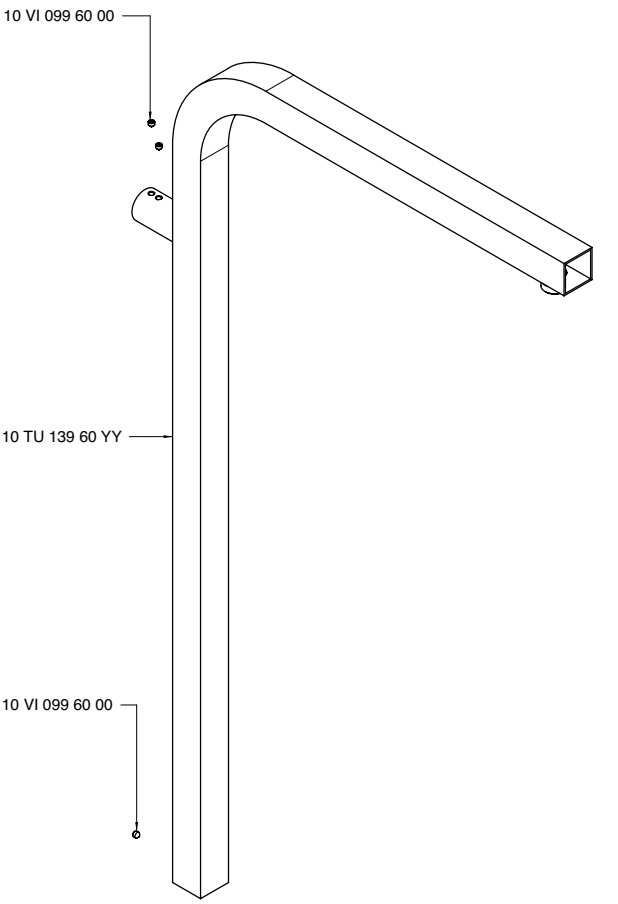

6700 A608 - D0

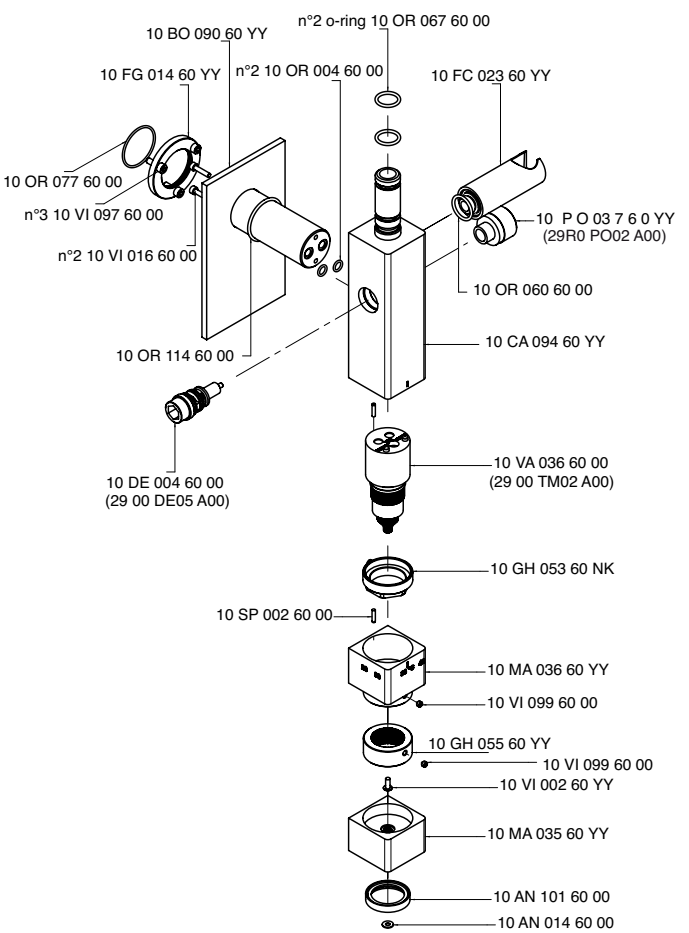

6700 D608 - 00

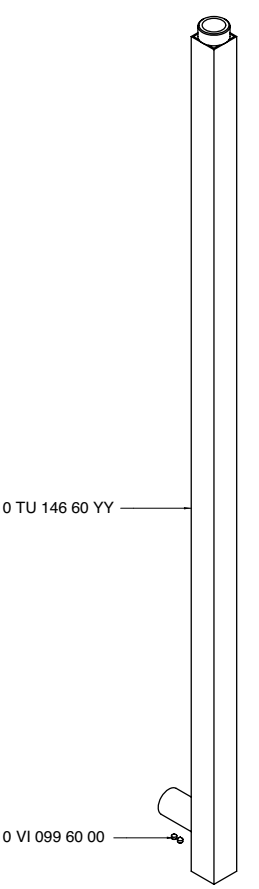

6700 M110 - 00

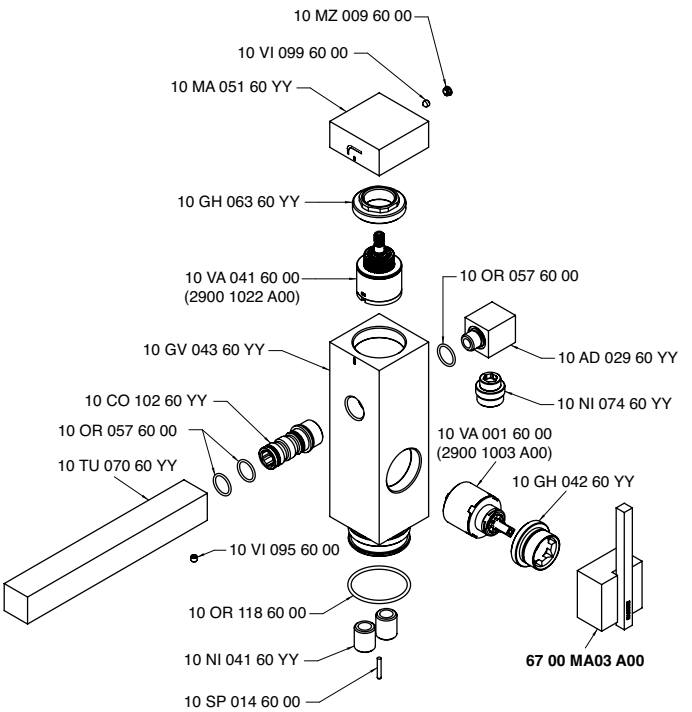

6700 P110 - 00

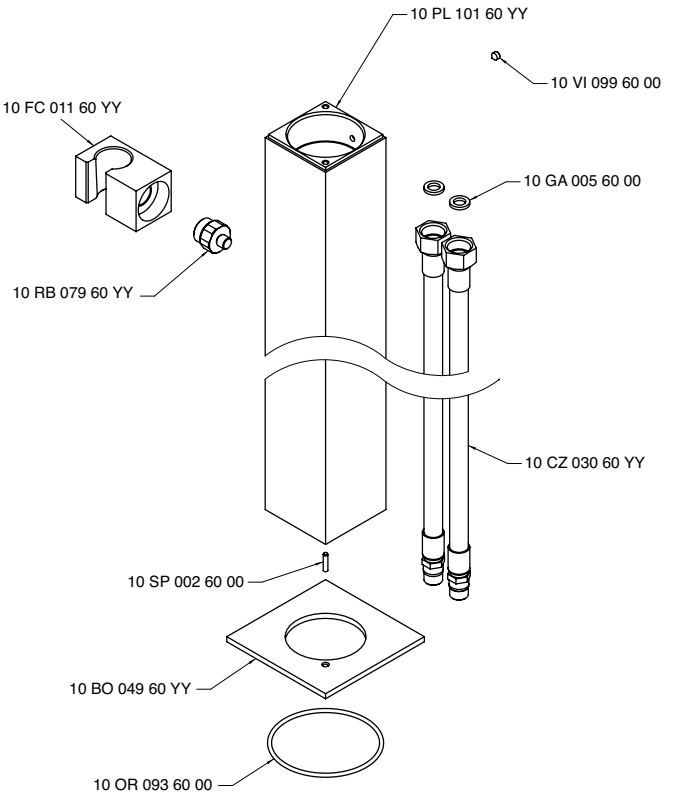

INDEX - 39

Cod.

3900 0100 A00
3900 0203 A00
3900 0414 A00
3900 0609 A00
3900 SO05 A00
3900 A100 - 00
3900 A105 A00
3900 A107 A00
3900 A112 - 00
3900 A113 - 00
3900 A400 - 00
3900 A401 - 00
3900 A414 - 00
3900 A417 A00
3900 E417 A00
3900 A417 A00
3900 A608 - 01
3900 AL01 A00
3900 C113 A00
3900 AL01 A00
3900 C112 A00
3900 AL01 A00
3900 AL02 A00
3900 C401 A00
3900 AL02 A00
3900 C400 A00
3900 AL02 A00
3900 AM01 A00
3900 B100 - 00
3900 B105 AD0
3900 B105 AS0
3900 B112 - 00
3900 B113 - 00
3900 B113 - A0
3900 B400 - 00
3900 B401 - 00
3900 B401 - A0
3900 B414 - 00
3900 B608 - 00
3900 BR01 A00
3900 SO02 A00
3900 BR01 A00
3900 SO05 A00
3900 C100 A00
3900 C112 A00
3900 C113 A00
3900 C203 A00
3900 C400 A00
3900 C401 A00
3900 C405 A00
3900 D100 - 00
3900 D105 - 00
3900 D107 - 00
3900 E100 - 00
3900 F501 A00
3900 G107 AD0

Cod.

3900 G107 AS0
3900 N399 A00
3900 P403 A00
3900 Q414 A00
3900 S105 - 00
3900 S107 - 00
3900 SN01 - 00
3900 SO01 AA0
3900 SO02 - A0
3900 SO02 A00
3900 T100 A00
3901 0403 A00
3901 0701 A00
3901 1100 A00
3901 1201 A00
3901 1400 A00
3901 A110 - 00
3901 A113 A00
2900 B113 A00
3901 A113 A00
3901 A201 - 00
3901 A701 - 00
3901 B110 - 00
3901 B113 A00
3901 B401 A00
2900 A401 A00
3901 B401 A00
3901 B402 A00
2900 A402 A00
3901 B402 A00
3901 BD01 - 00
3901 GE01 - 00
3901 KT01 - 00
3901 LA01 - 00
3901 M110 - 00
3901 MA01 A00
3901 P110 - 00
3901 PL02 A00
3901 PL04 A00
3901 V110 A00

Moon - 39

3900 0100 A00

Batteria lavabo 3 fori

3-hole washbasin set
3-Loecher Waschtischbatterie
Bateria para lavabo
Mélangeur lavabo 3 trous

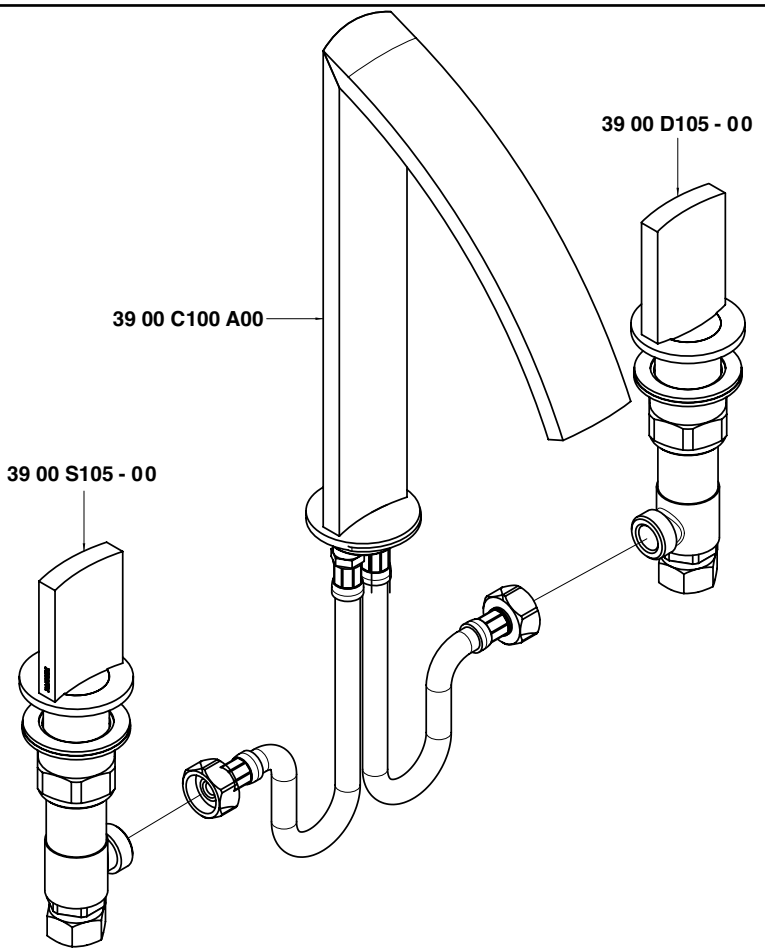

Condizioni di prova - Test conditions

Acqua calda - Hot water: **60±2 °C**
Acqua fredda - Cold water: **20±2 °C**

P [bar]	Q l/min
0,10	
0,20	
0,50	12,45
1,00	18,00
1,50	22,39
2,00	25,90
2,50	28,90
3,00	31,90
3,50	34,70
4,00	37,20
4,50	39,50
5,00	41,90

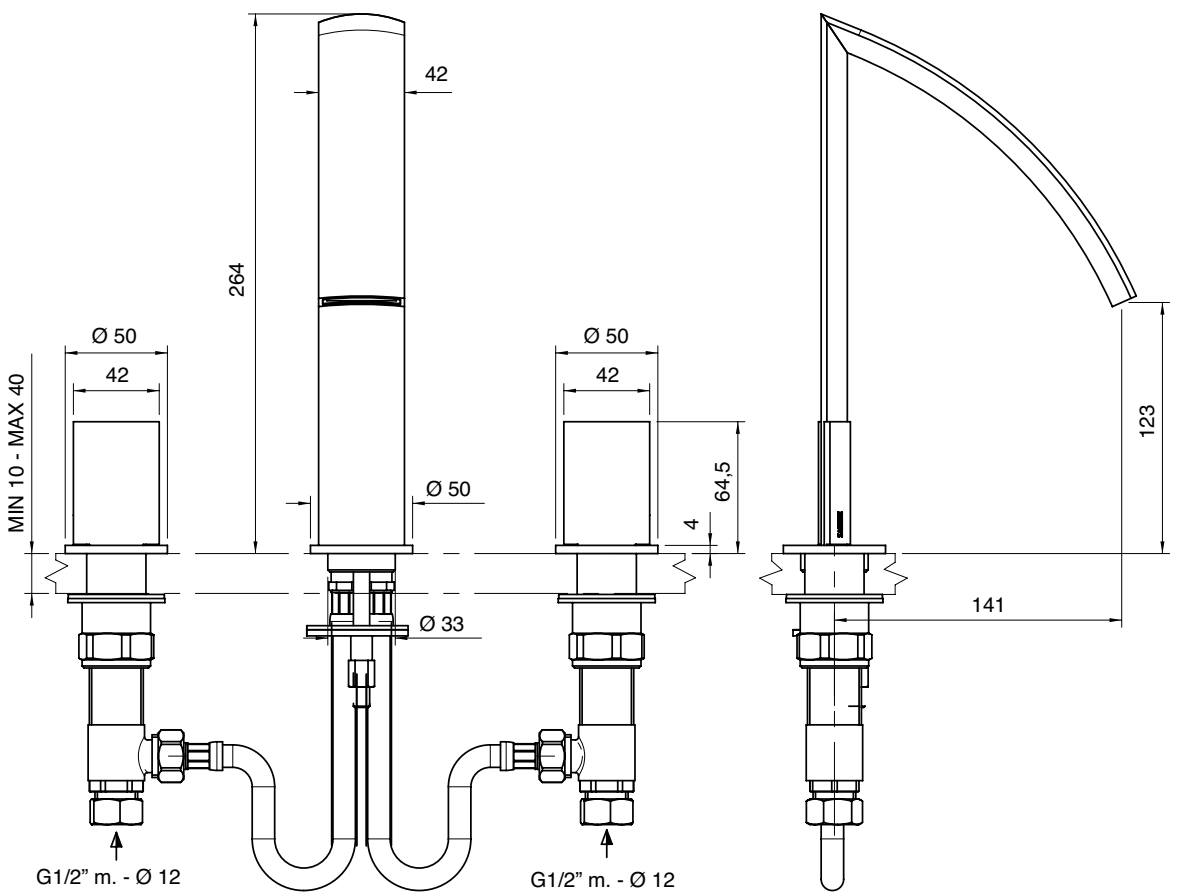

3900 0203 A00

Batteria lavabo/bidet 3 fori

3-hole bidet set
3-Loecher Bidetbatterie
Bateria para bidé
Mélangeur bidet 3 trous

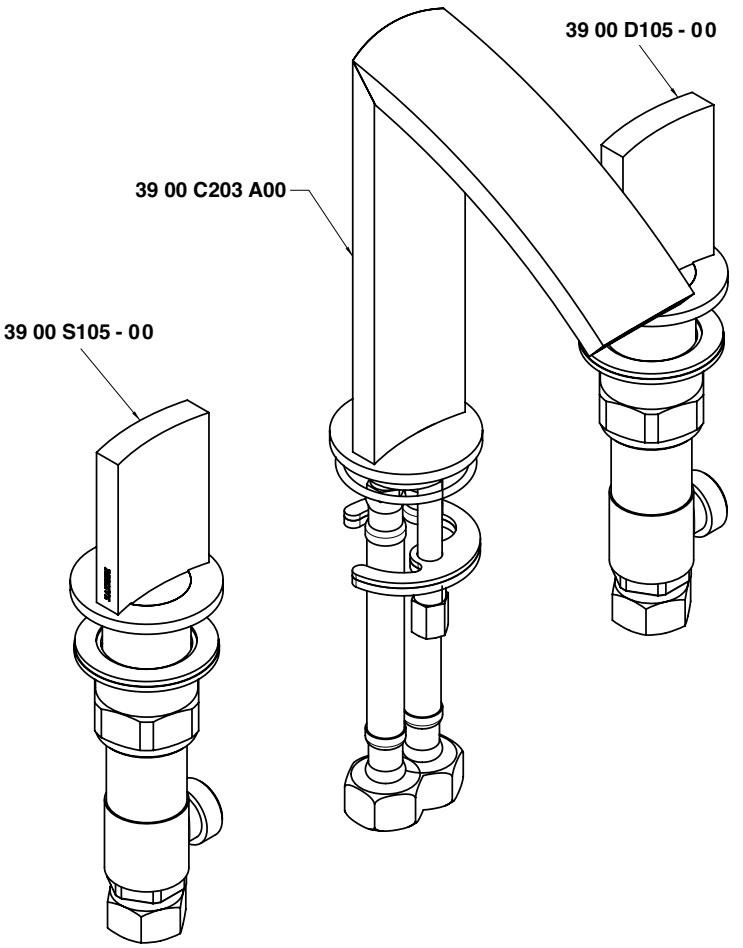

Condizioni di prova - Test conditions

Acqua calda - Hot water: **60±2 °C**
Acqua fredda - Cold water: **20±2 °C**

P [bar]	Q l/min
0,10	
0,20	
0,50	13,42
1,00	19,47
1,50	24,15
2,00	28,04
2,50	31,58
3,00	34,79
3,50	37,79
4,00	40,56
4,50	43,15
5,00	45,56

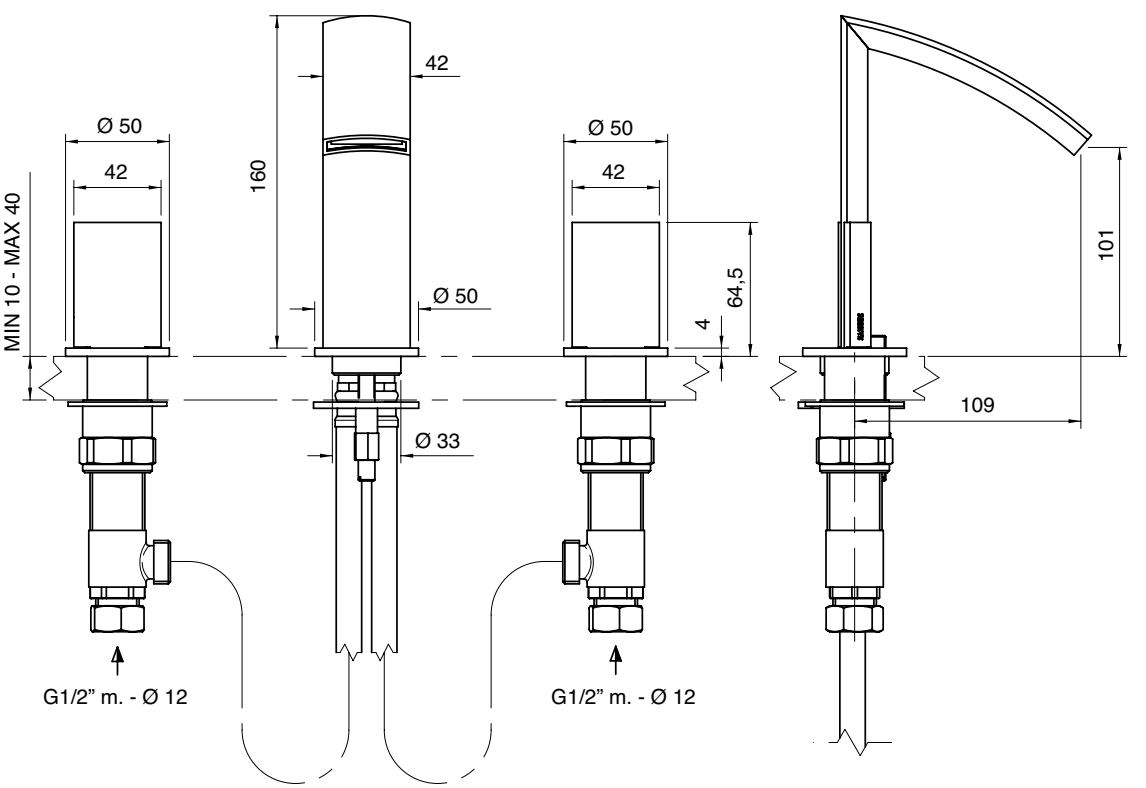

A 3900 AL01 A00

+

B 3900 C113 A00

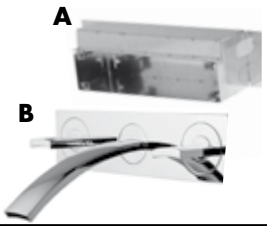

Batteria lavabo ad incasso

Built-in washbasin set
Waschtischbatterie UP-Montage
Batería lavabo de empotrar
Mélangeur lavabo à encastrer

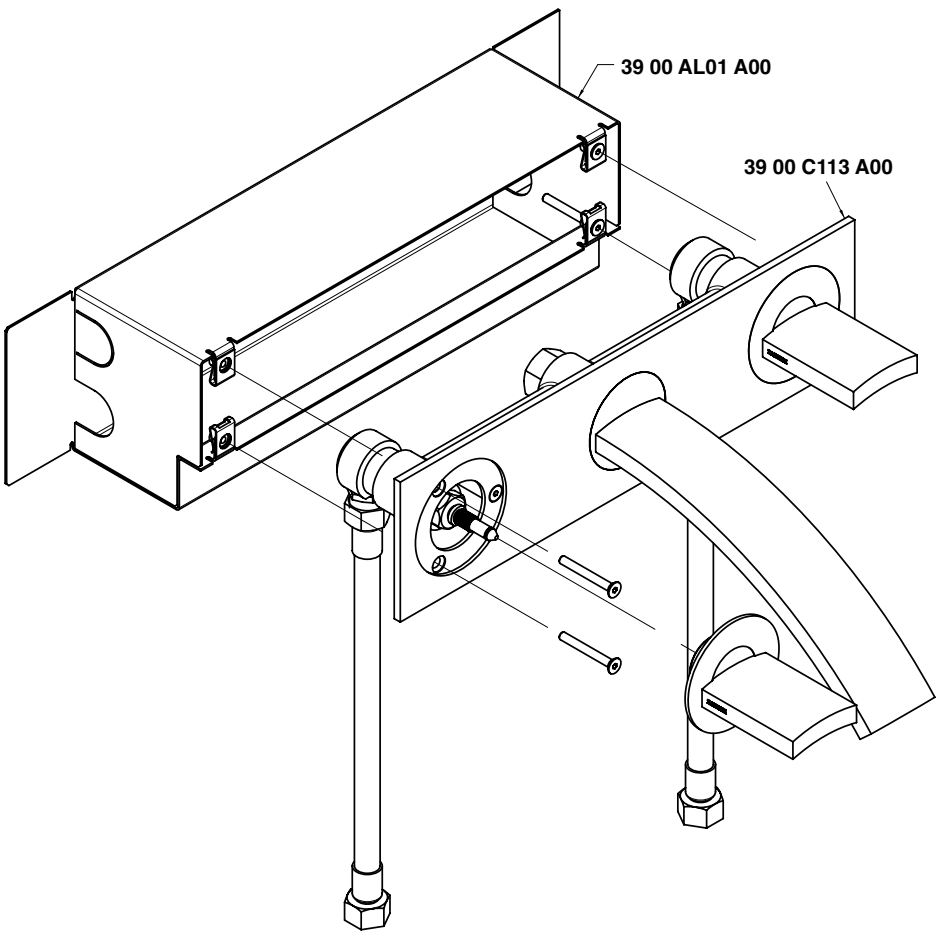

Condizioni di prova - Test conditions

Acqua calda - Hot water: **60±2 °C**
Acqua fredda - Cold water: **20±2 °C**

P [bar]	Q l/min
0,1	
0,2	
0,5	14,2
1,0	20,3
1,5	25,0
2,0	29,0
2,5	33,0
3,0	36,6
3,5	39,5
4,0	42,4
4,5	45,0
5,0	47,5

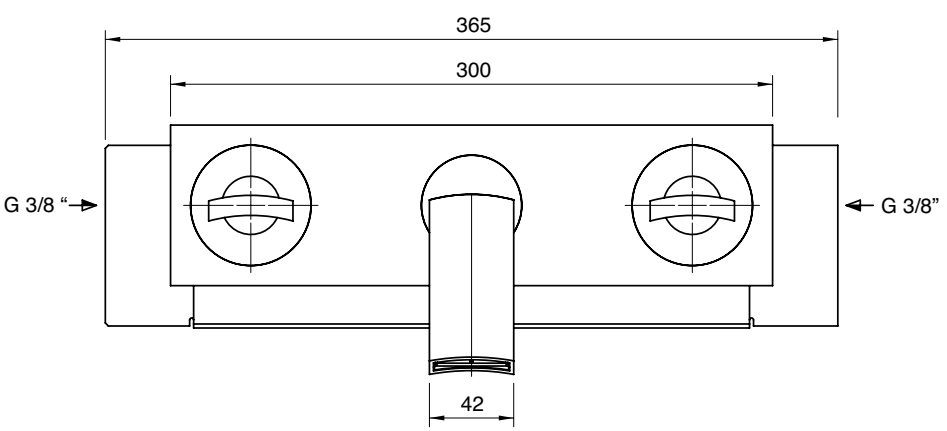

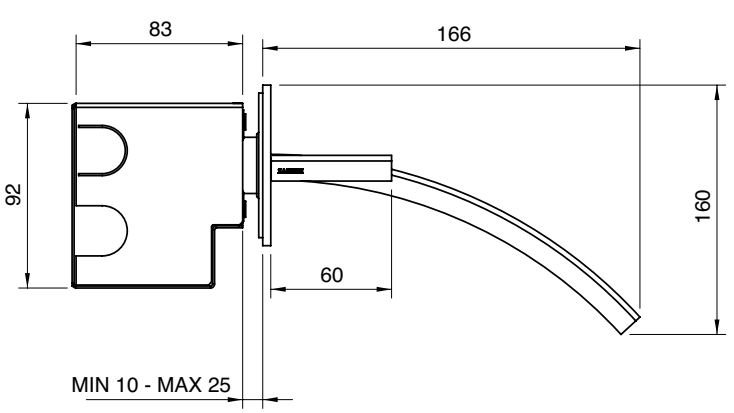

3900 T100 A00

Lavabo colonna da terra

Column-mounted washbasin
Waschbecken Zylindermontage
Lavabo de columna
Lavabo monté sur colonne

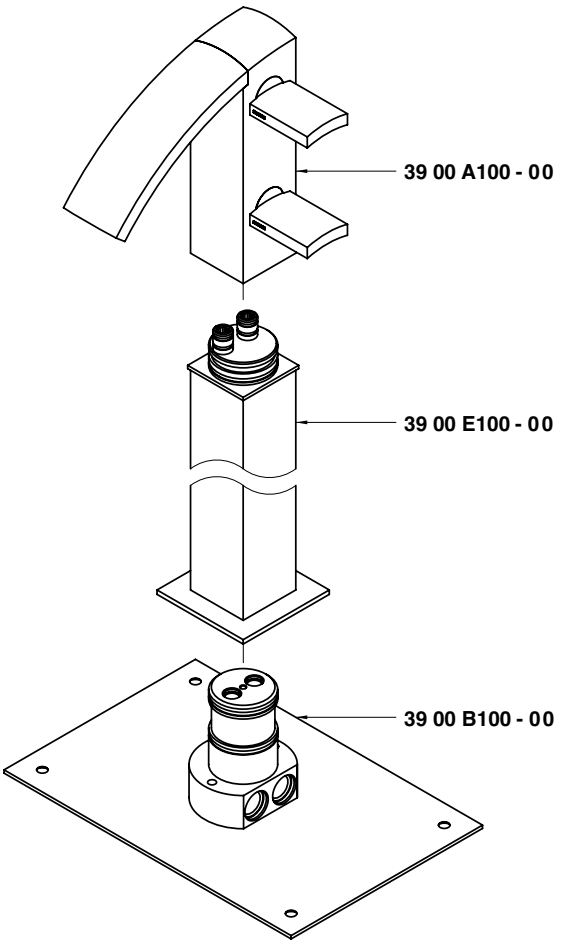

Condizioni di prova - Test conditions

Acqua calda - Hot water: **60±2 °C**
Acqua fredda - Cold water: **20±2 °C**

P [bar]	Q l/min
0,1	
0,2	
0,5	12,1
1,0	17,4
1,5	21,6
2,0	25,1
2,5	28,1
3,0	31,0
3,5	33,6
4,0	35,9
4,5	38,1
5,0	40,3

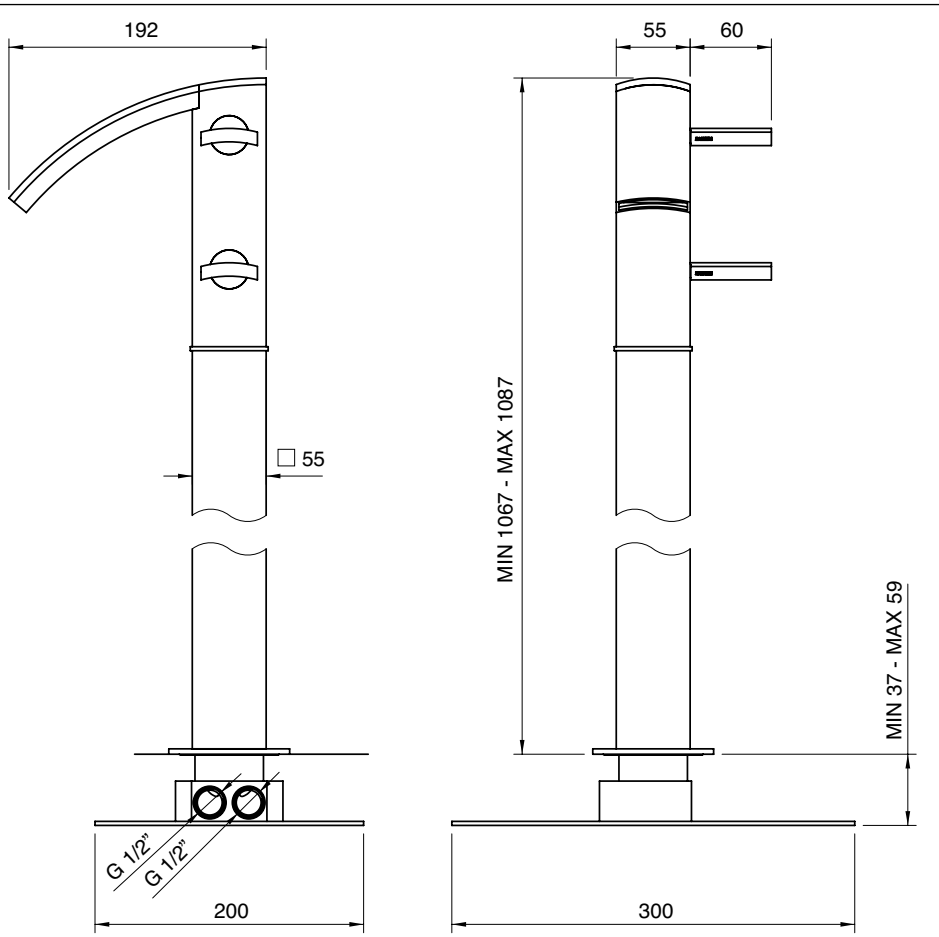

3900 N399 A00

Batteria piano vasca 5 fori

5-hole bathtub set
Wannenrand-Fünflochbatterie
Bateria borde bañera 5 orificios
Mélangeur bain/douche sur gorge à 5 trous

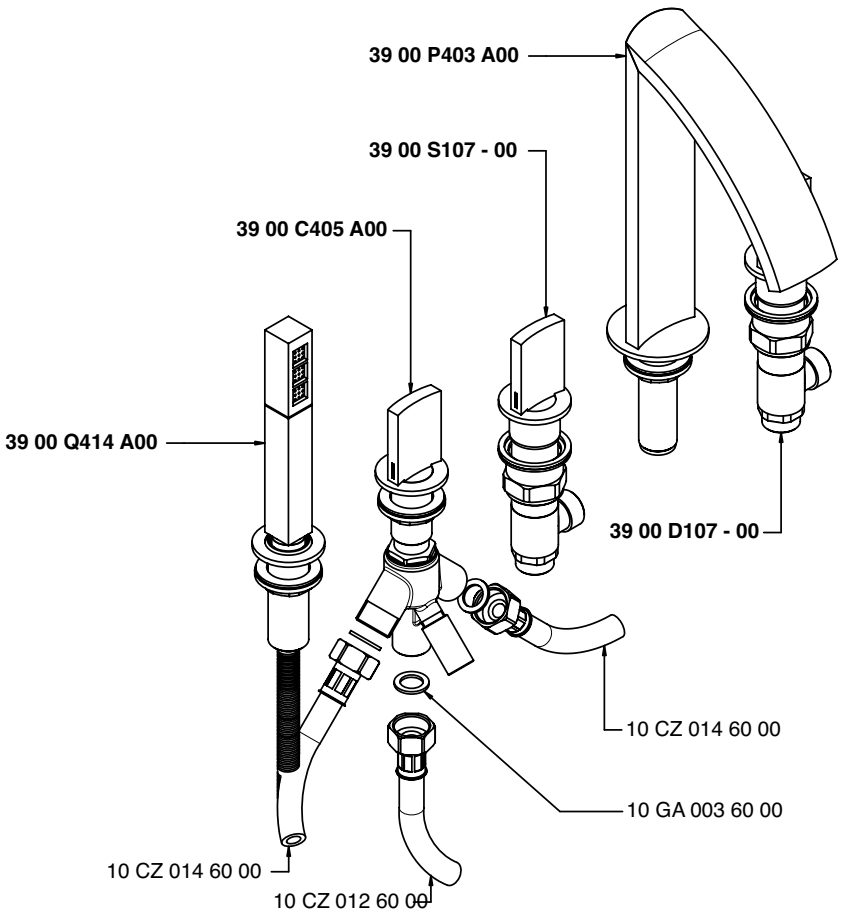

Getto piano vasca - Bathtub spout
Condizioni di prova - Test conditions
Acqua calda - Hot water: **60±2 °C**
Acqua fredda - Cold water: **20±2 °C**

P [bar]	Q l/min
0,1	
0,2	
0,5	12,6
1,0	18,2
1,5	22,4
2,0	26,0
2,5	29,1
3,0	31,9
3,5	34,7
4,0	37,1
4,5	39,3
5,0	41,5

Doccetta - Hand shower
Condizioni di prova - Test conditions
Acqua calda - Hot water: **60±2 °C**
Acqua fredda - Cold water: **20±2 °C**

P [bar]	Q l/min
0,1	
0,2	
0,5	5,9
1,0	8,4
1,5	10,3
2,0	12,0
2,5	13,5
3,0	14,9
3,5	16,5
4,0	17,7
4,5	19,0
5,0	20,1

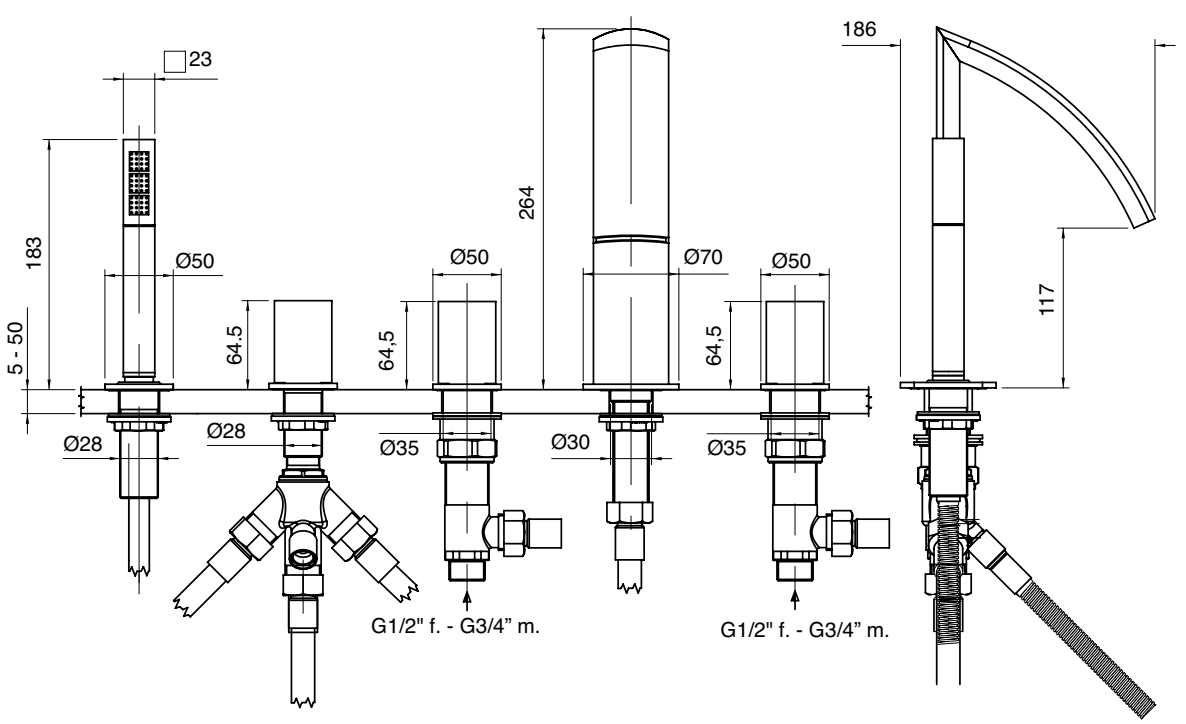

3901 PL02 A00

Prolunga per miscelatore lavabo 50 mm

Extension for single lever mixer 50 mm
Verlängerung für Waschtisch-Einhandbatterie 50 mm
Prolongacion para monomando lavabo 50 mm
Rallonge pour mitigeur lavabo 50 mm

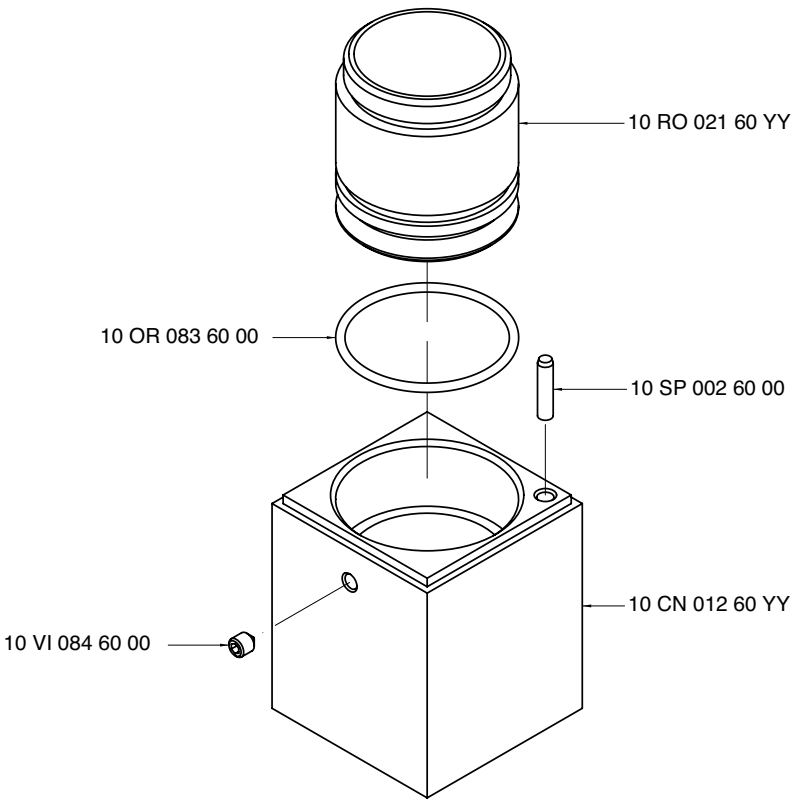

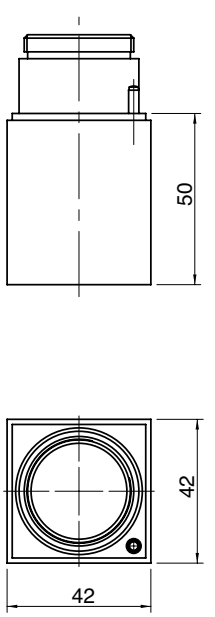

3901 PL04 A00

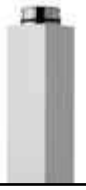

Prolunga per miscelatore lavabo 150 mm

Extension for single lever mixer 150 mm
Verlängerung für Waschtisch-Einhandbatterie 150 mm
Prolongacion para monomando lavabo 150 mm
Rallonge pour mitigeur lavabo 150 mm

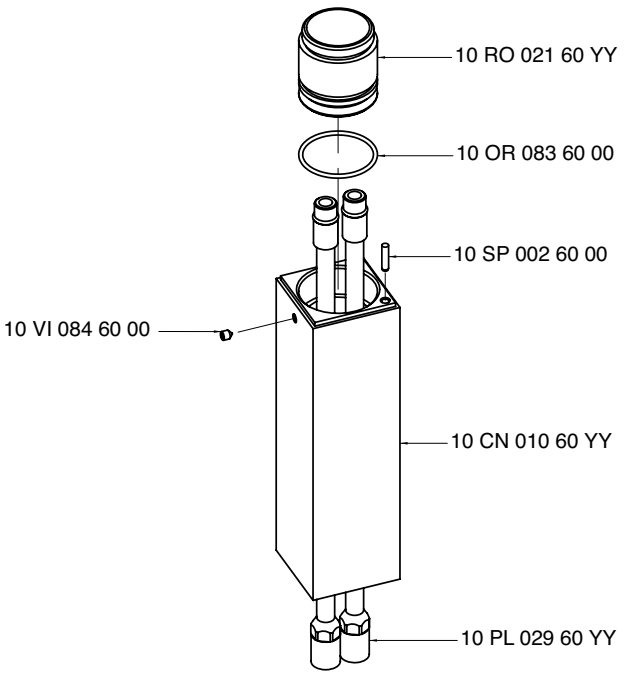

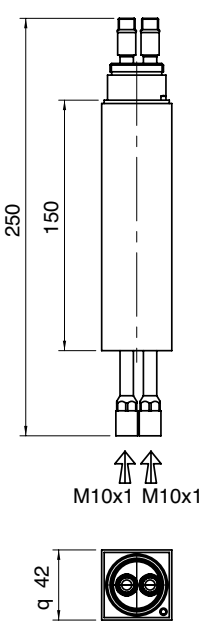

A 3900 AL02 A00

+

B 3900 C401 A00

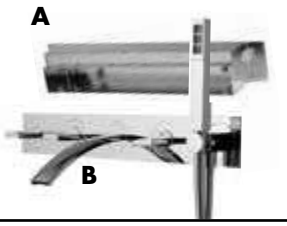

Batteria vasca incasso

Built-in bathtub set
Wannenbatterie UP-Montage
Batería bañera de empotrar
Mitigeur bain/douche à encastrer

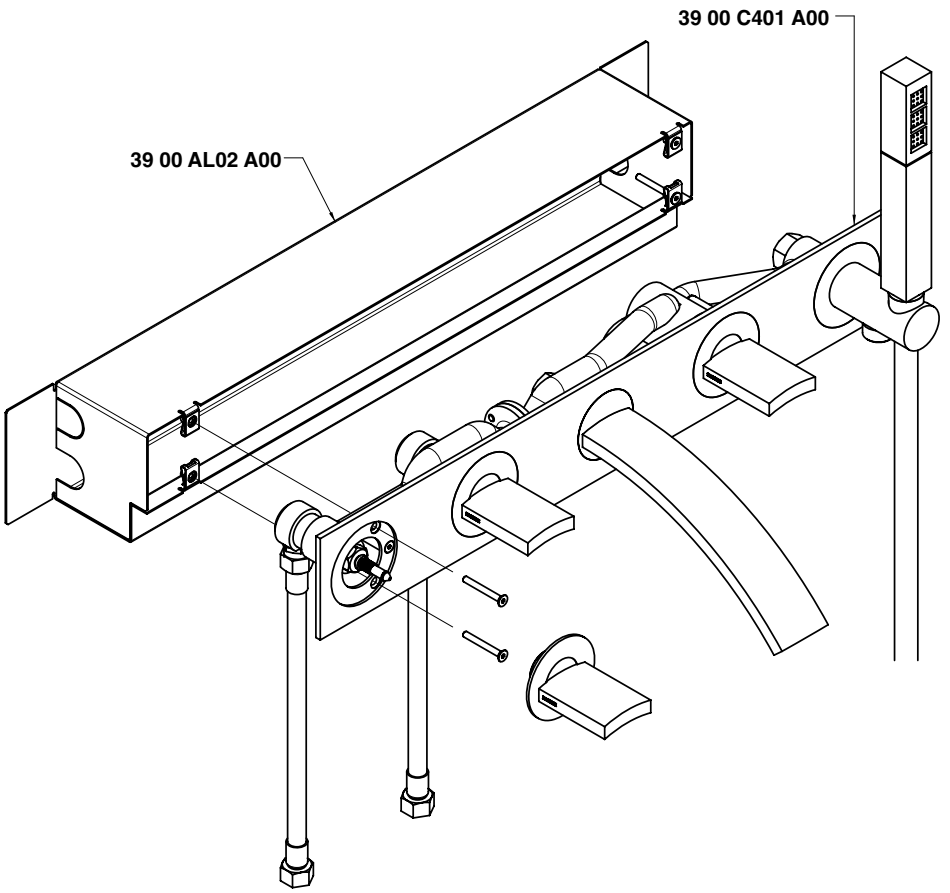

Getto vasca - Bathtub spout
Condizioni di prova - Test conditions
Acqua calda - Hot water: **60±2 °C**
Acqua fredda - Cold water: **20±2 °C**

P [bar]	Q l/min
0,1	
0,2	
0,5	10,4
1,0	14,9
1,5	18,3
2,0	21,1
2,5	23,7
3,0	26,0
3,5	28,0
4,0	30,0
4,5	31,8
5,0	33,6

Doccetta - Hand shower
Condizioni di prova - Test conditions
Acqua calda - Hot water: **60±2 °C**
Acqua fredda - Cold water: **20±2 °C**

P [bar]	Q l/min
0,1	
0,2	
0,5	4,8
1,0	6,9
1,5	8,5
2,0	9,9
2,5	11,1
3,0	12,2
3,5	13,2
4,0	14,3
4,5	15,2
5,0	16,2

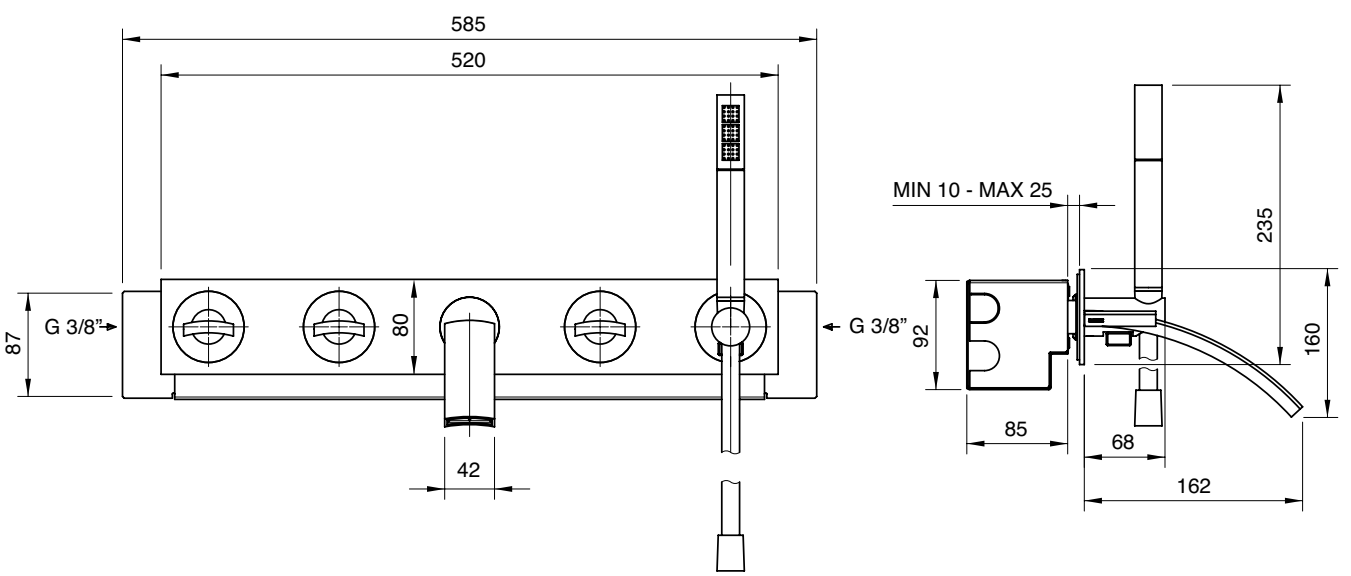

A 3900 AL02 A00

+

B 3900 C400 A00

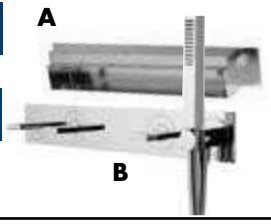

Batteria comando da incasso con deviatore

Built-in control set with diverter
UP-Bedienung mit Umsteller
Mando de empotrar con inversor
Commande mitigeur à encastrer avec inverseur

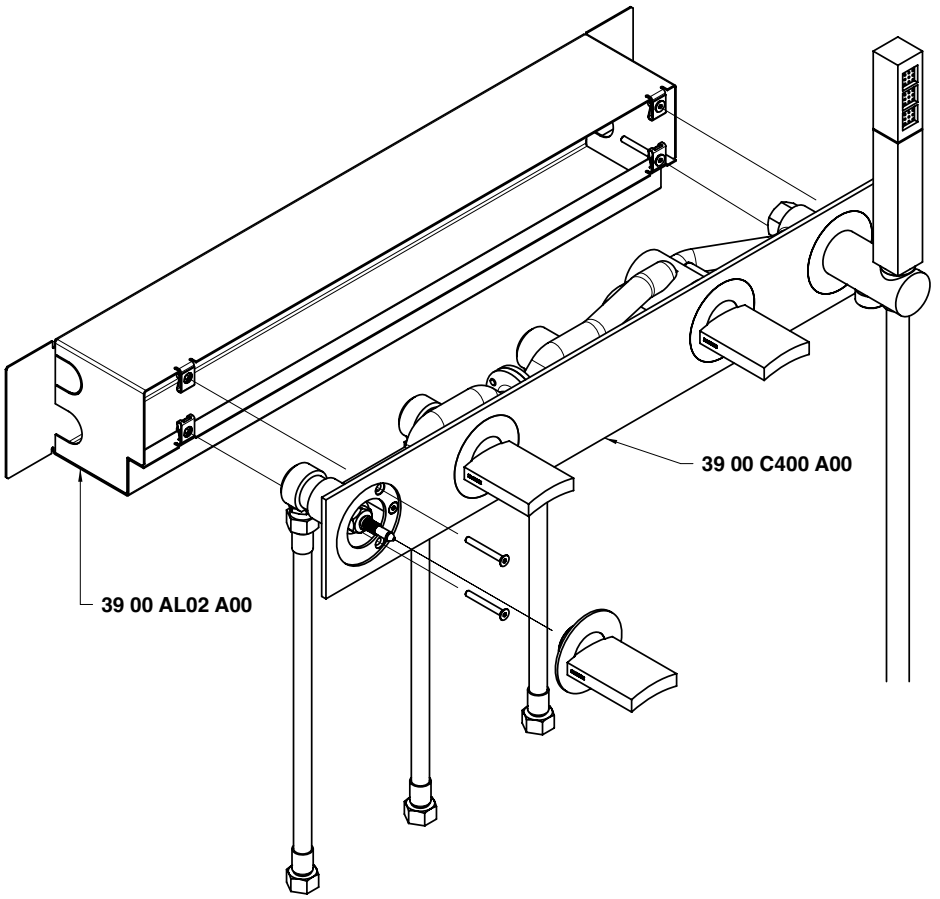

Uscita G 3/8" - Exit G 3/8"
Condizioni di prova - Test conditions
Acqua calda - Hot water: **60±2 °C**
Acqua fredda - Cold water: **20±2 °C**

P [bar]	Q l/min
0,1	
0,2	
0,5	7,0
1,0	9,9
1,5	12,0
2,0	13,8
2,5	15,4
3,0	16,7
3,5	18,0
4,0	19,2
4,5	20,3
5,0	21,4

Doccetta - Hand shower
Condizioni di prova - Test conditions
Acqua calda - Hot water: **60±2 °C**
Acqua fredda - Cold water: **20±2 °C**

P [bar]	Q l/min
0,1	
0,2	
0,5	4,8
1,0	6,9
1,5	8,5
2,0	9,9
2,5	11,1
3,0	12,2
3,5	13,2
4,0	14,3
4,5	15,2
5,0	16,2

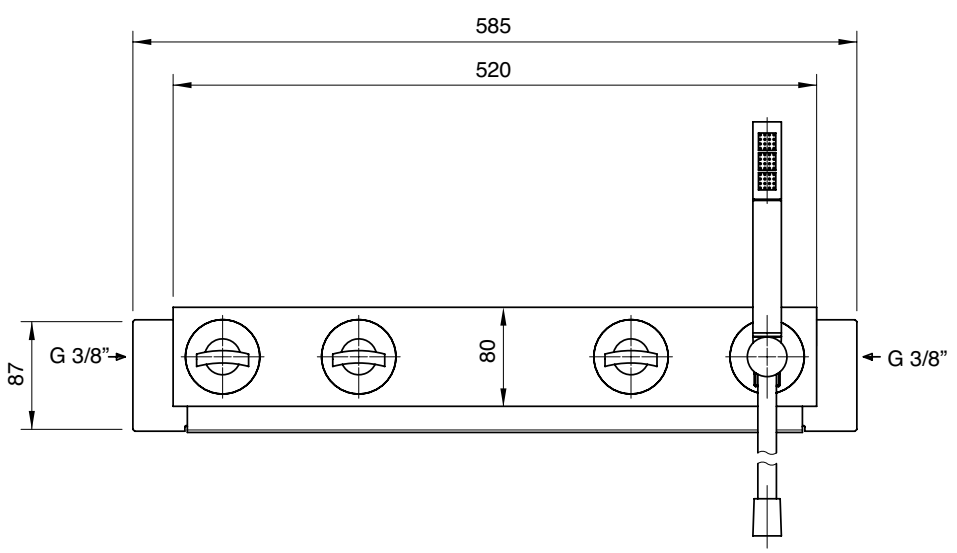

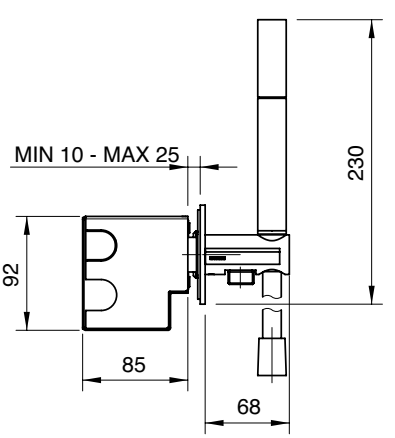

A 3900 AL01 A00

+

B 3900 C112 A00

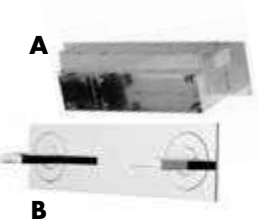

Batteria comando ad incasso

Built-in control set
UP-Bedienung
Batería mando de empotrar
Commande mitigeur à encastrer

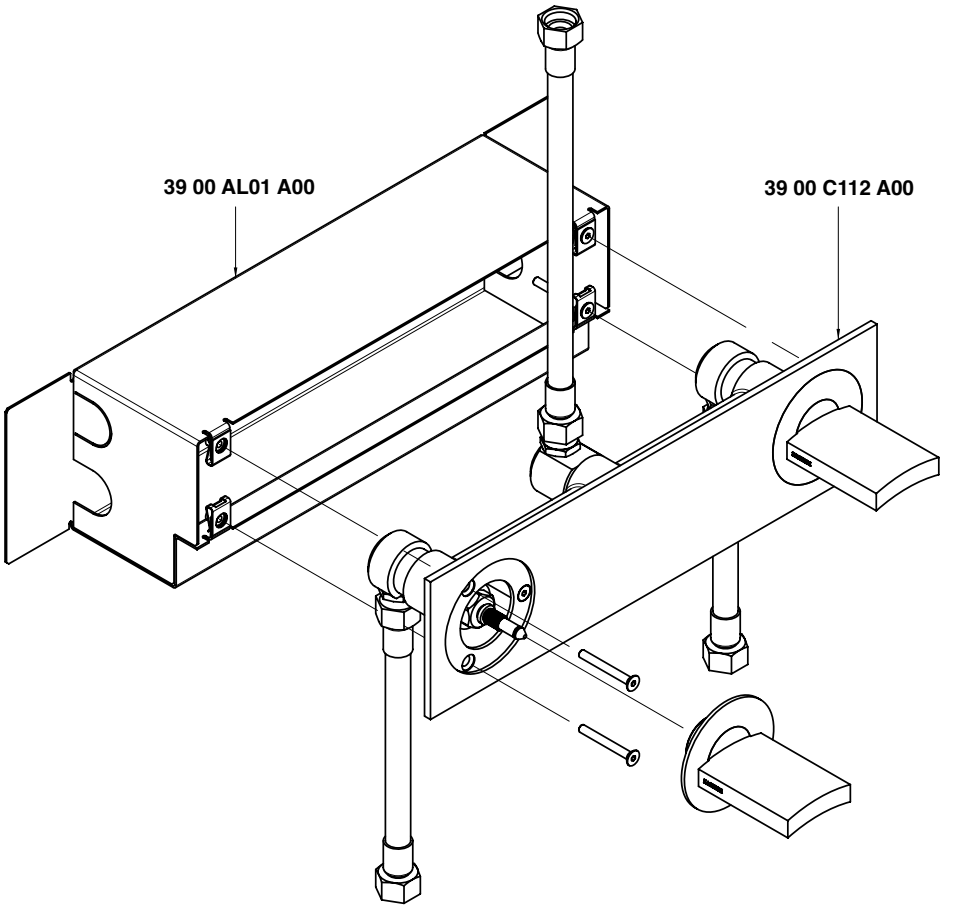

Condizioni di prova - Test conditions

Acqua calda - Hot water: **60±2 °C**
Acqua fredda - Cold water: **20±2 °C**

P [bar]	Q l/min
0,1	
0,2	
0,5	12,0
1,0	17,0
1,5	20,9
2,0	24,1
2,5	26,9
3,0	28,8
3,5	30,6
4,0	32,3
4,5	33,9
5,0	35,5

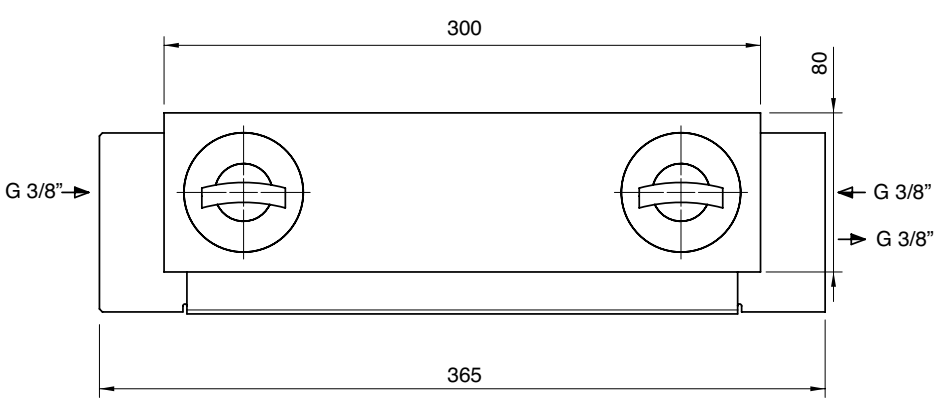

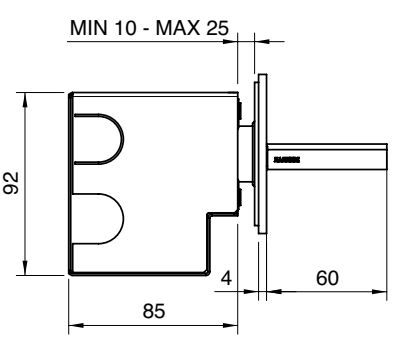

3900 0414 A00

Set doccia con presa acqua a muro

Shower set complete
Komplette Duschgarnitur
Juego de ducha completo
Garniture de douche complete

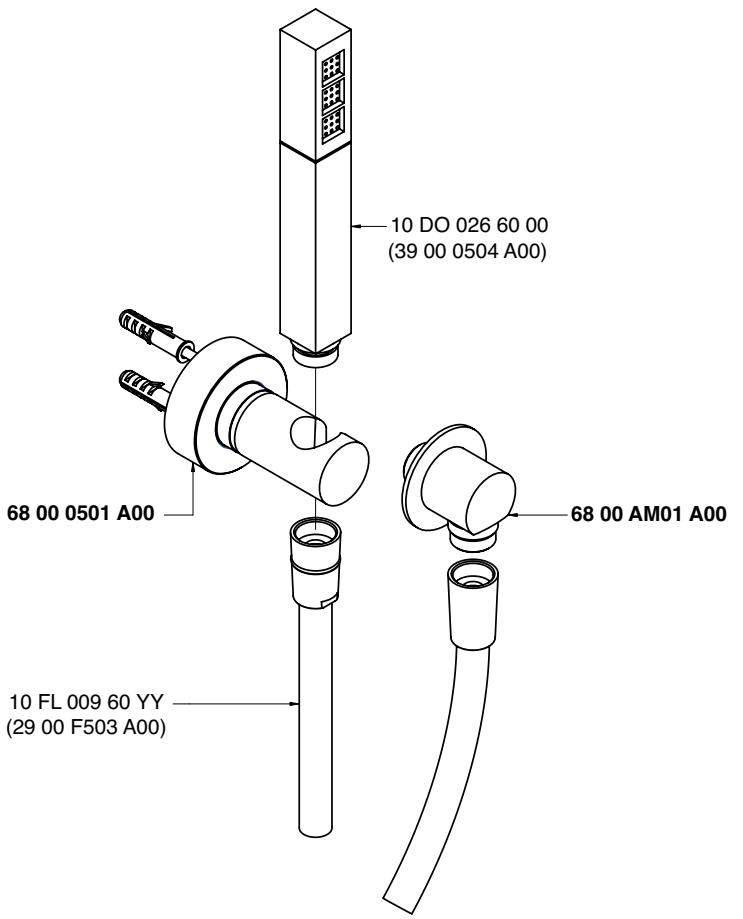

Condizioni di prova - Test conditions

Acqua calda - Hot water: **60±2 °C**
Acqua fredda - Cold water: **20±2 °C**

P [bar]	Q l/min
0,1	
0,2	
0,5	5,4
1,0	7,9
1,5	9,8
2,0	11,3
2,5	12,8
3,0	14,0
3,5	15,1
4,0	16,3
4,5	17,4
5,0	18,3

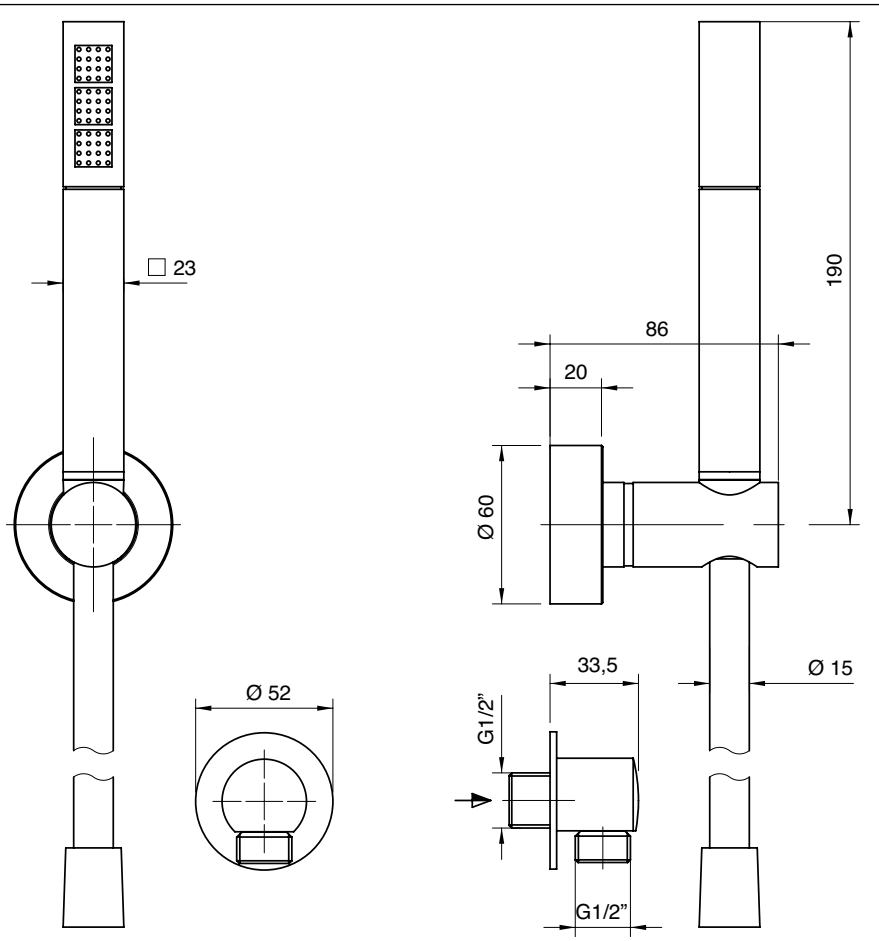

A 3900 A417 A00

+

B 3900 E417 A00

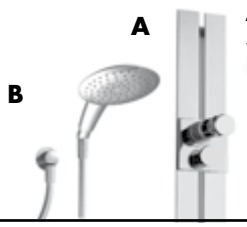

Asta saliscendi con doccetta anticalcare

Shower with sliding bar • Duschgarn. m. Gleitstange
Ducha con corredera • Garniture douche avec barre coulissante

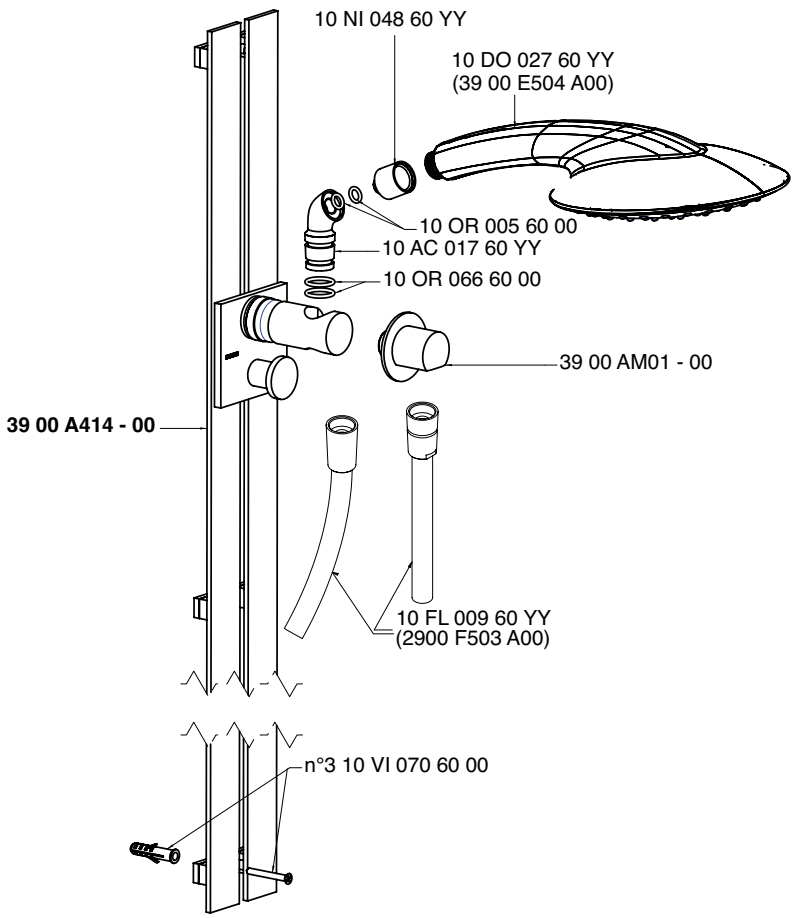

Condizioni di prova - Test conditions

Acqua calda - Hot water: **60±2 °C**
Acqua fredda - Cold water: **20±2 °C**

P [bar]	Q l/min
0,10	
0,20	
0,50	6,02
1,00	8,43
1,50	9,90
2,00	10,64
2,50	10,86
3,00	11,13
3,50	11,37
4,00	11,61
4,50	11,89
5,00	12,16

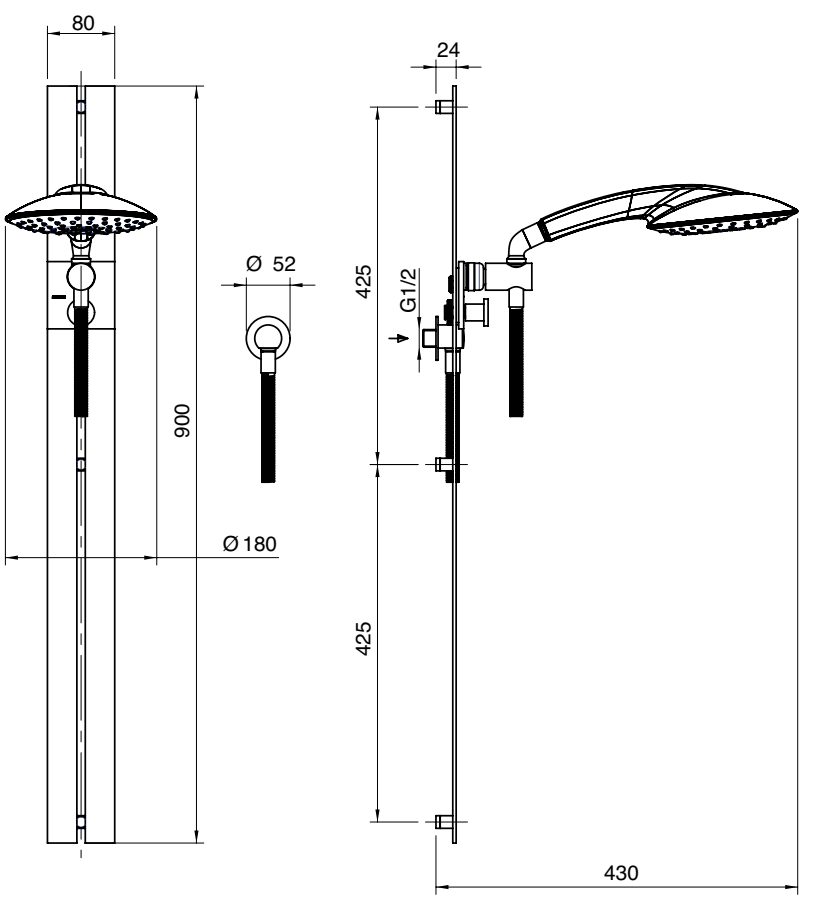

A 3900 BR01 A00
+
B 3900 SO02 A00

Braccio doccia completo di soffione anticalcare rettangolare 360x200

Shower arm complete with antilimescale rectangular showerhead 360 x 200
Brausearm mit Schwenkantikalkkopfbrause 360 x 200
Brazo de ducha con plato rectangular antisarro 360 x 200
Douche de tête complète avec pomme rectangulaire anticalcaire 360 x 200

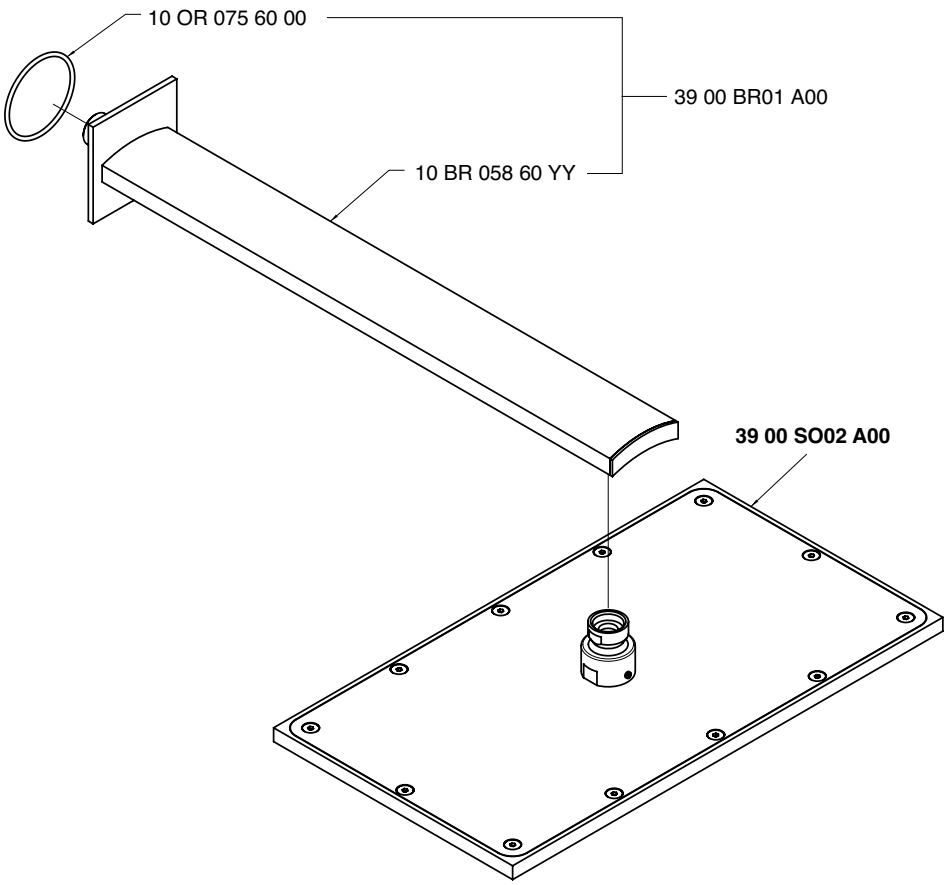

Condizioni di prova - Test conditions

Acqua calda - Hot water: **60±2 °C**
Acqua fredda - Cold water: **20±2 °C**

P [bar]	Q l/min
0,10	
0,20	
0,50	14,45
1,00	20,14
1,50	24,57
2,00	28,52
2,50	31,70
3,00	34,54
3,50	37,48
4,00	40,00
4,50	42,49
5,00	44,81

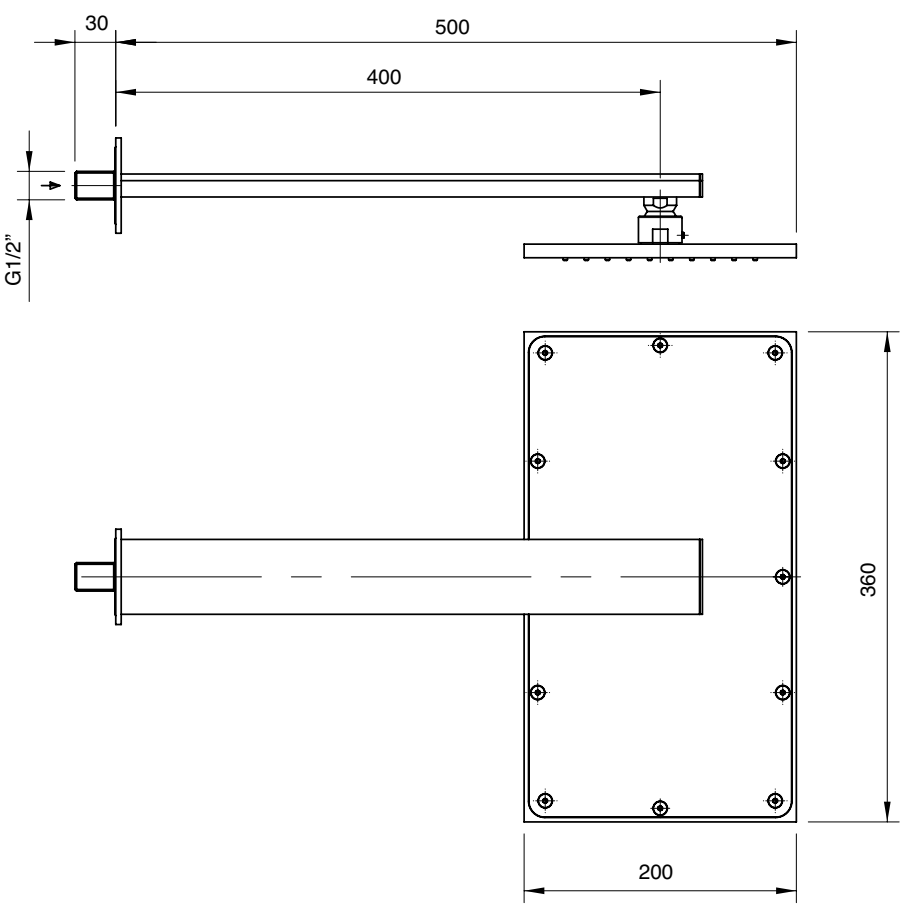

A 3900 BR01 A00
+
B 3900 SO05 A00

Braccio doccia completo di soffione anticalcare quadro 260

Shower arm with squared anti-limescale shower head 260
Brausearm mit Quadratantikalkkopfbrause 260
Brazo de ducha con plato cuadrado antisarro 260
Douche de tête complète avec pomme carré anticalcaire 260

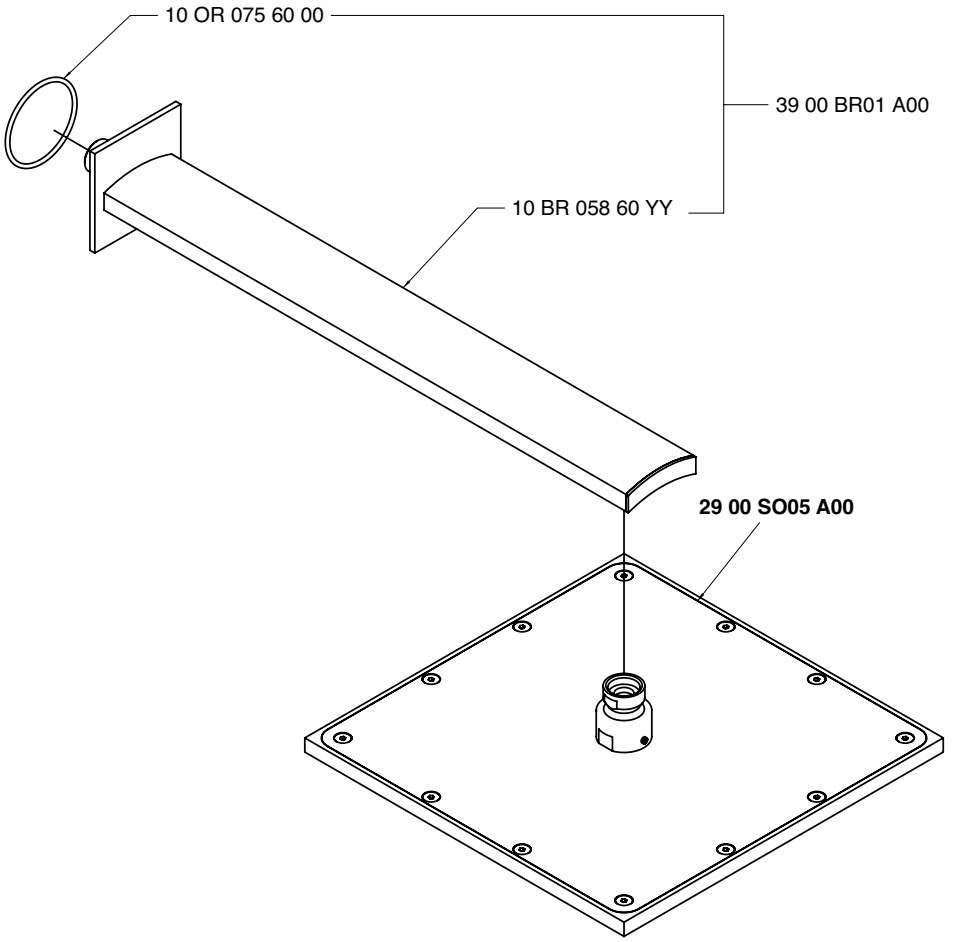

Condizioni di prova - Test conditions

Acqua calda - Hot water: **60±2 °C**
Acqua fredda - Cold water: **20±2 °C**

P [bar]	Q l/min
0,10	
0,20	
0,50	13,90
1,00	19,47
1,50	23,71
2,00	27,30
2,50	30,57
3,00	33,52
3,50	36,34
4,00	38,91
4,50	41,31
5,00	43,61

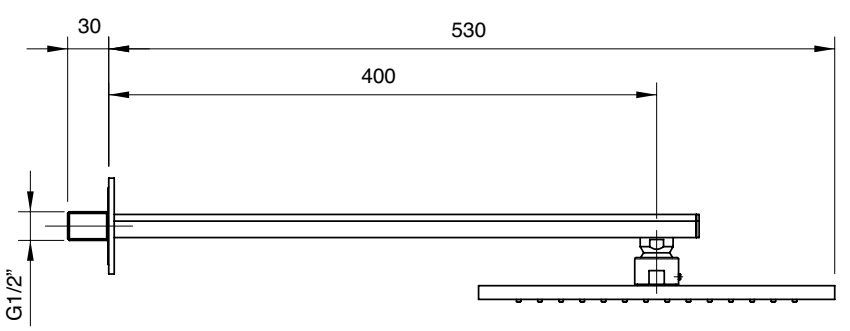

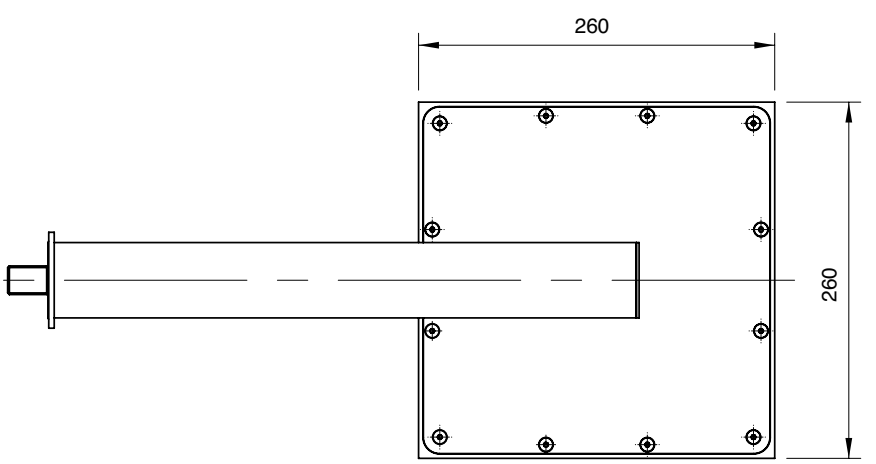

A 3900 0609 A01
+
B 3900 SO02 A00

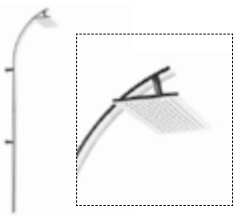

Colonna doccia con soffione rettangolare 360x200

Shower column with anti-limescale rectangular showerhead 360 x 200
Brause Zylindermontage mit AntikalkschwenkBrausekopf 360 x 200
Brazo de ducha con plato rectangular antisarro 360 x 200
Colonne douche avec pomme anticalcaire rectangulaire 360 x 200

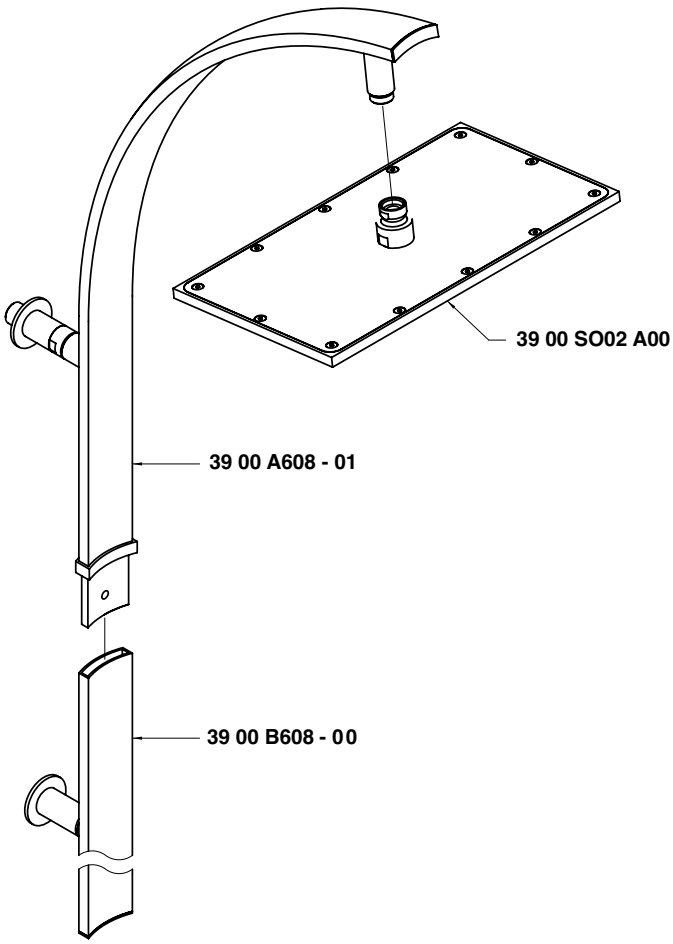

Condizioni di prova - Test conditions

Acqua calda - Hot water: **60±2 °C**
Acqua fredda - Cold water: **20±2 °C**

P [bar]	Q l/min
0,10	
0,20	
0,50	15,89
1,00	22,36
1,50	27,50
2,00	31,99
2,50	35,73
3,00	39,26
3,50	42,63
4,00	45,60
4,50	48,26
5,00	50,95

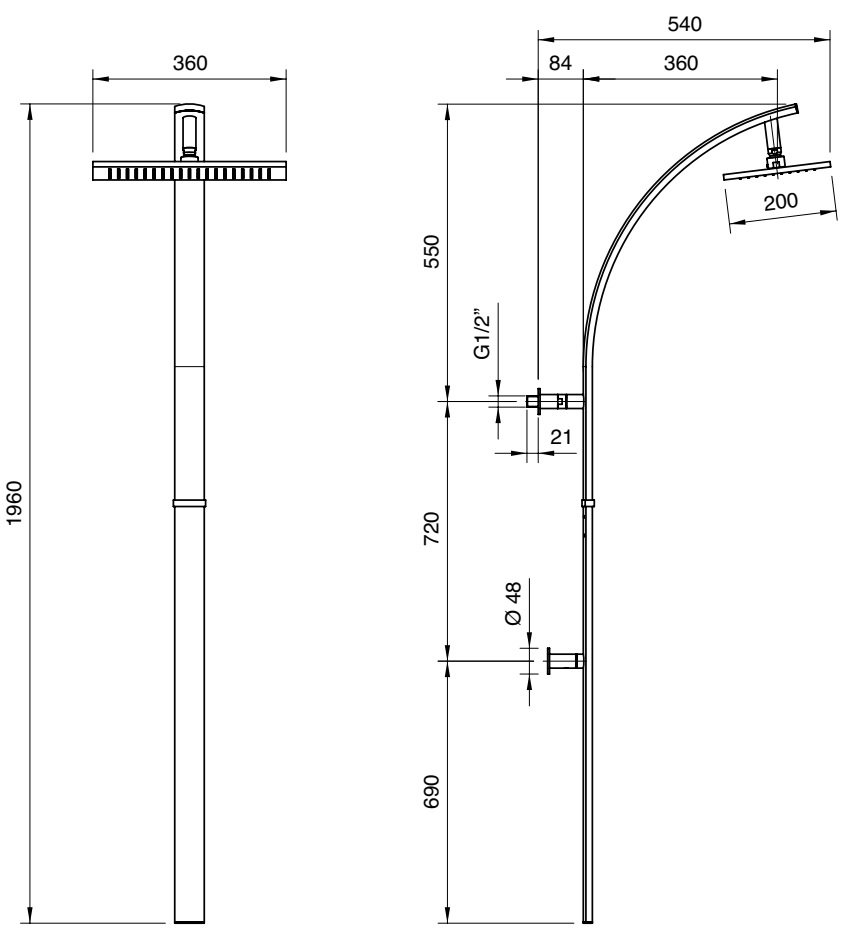

A 3900 0609 A01
+
B 3900 SO05 A00

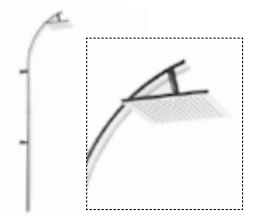

Colonna doccia con soffione quadro 260

Shower column with anti-limescale rectangular showerhead 260
Brause Zylindermontage mit AntikalkschwenkBrausekopf 260
Brazo de ducha con plato rectangular antisarro 260
Colonne douche avec pomme anticalcaire rectangulaire 260

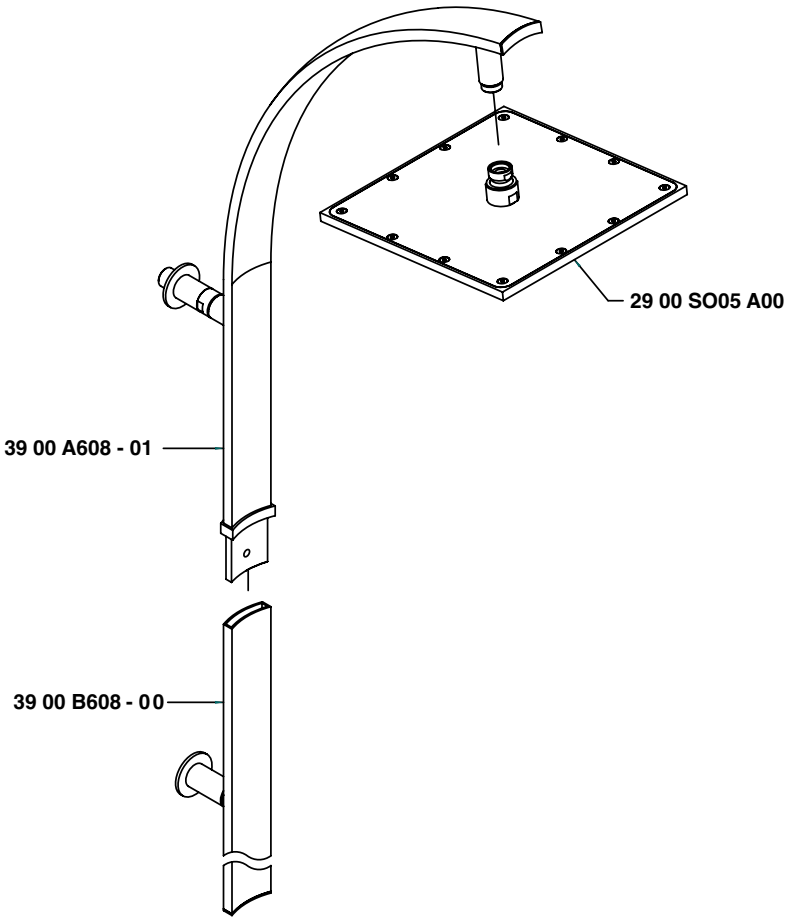

Condizioni di prova - Test conditions

Acqua calda - Hot water: **60±2 °C**
Acqua fredda - Cold water: **20±2 °C**

P [bar]	Q l/min
0,10	
0,20	
0,50	15,49
1,00	22,00
1,50	27,18
2,00	31,72
2,50	35,51
3,00	39,03
3,50	42,41
4,00	45,42
4,50	48,20
5,00	50,59

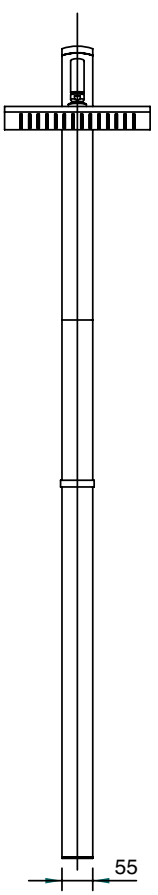

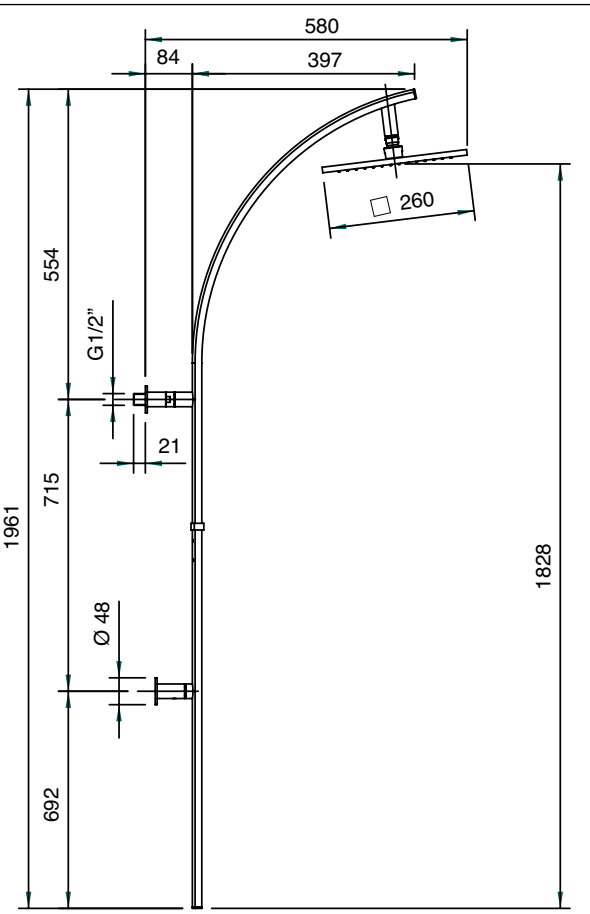

3901 1100 A00

Miscelatore lavabo senza scarico

Single lever washbasin mixer
Waschtisch-Einhandbatterie
Monomando lavabo
Mitigeur lavabo

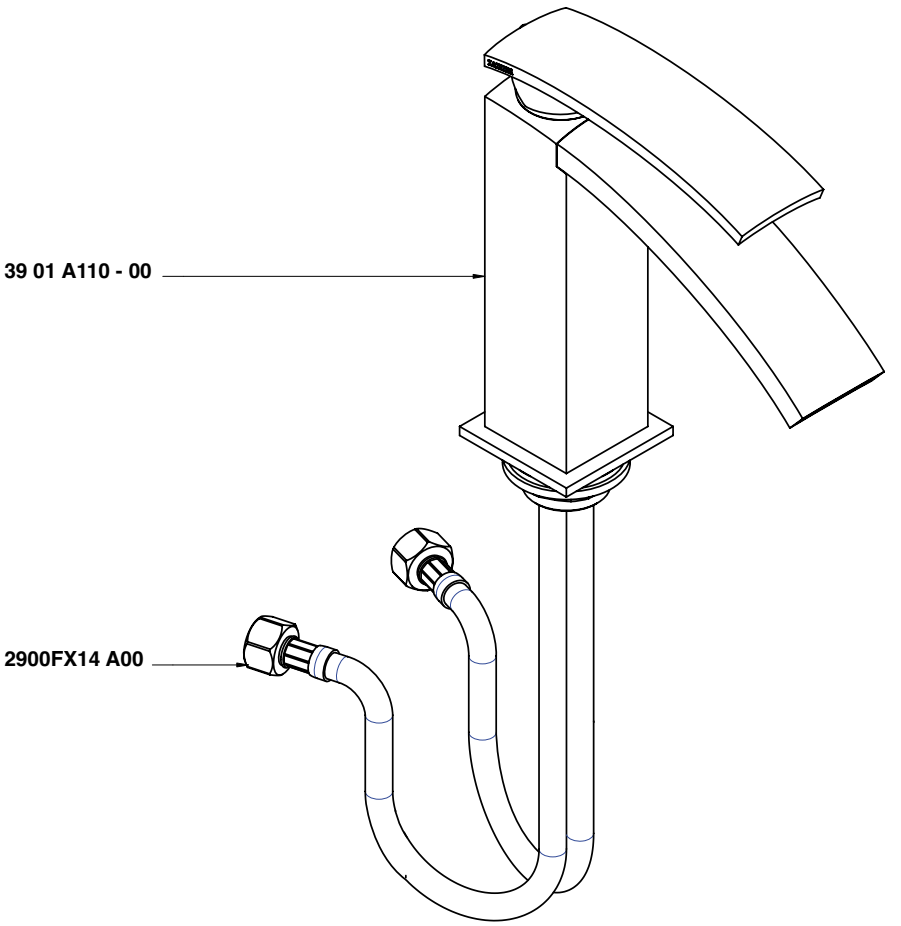

Condizioni di prova - Test conditions

Acqua calda - Hot water: **60±2 °C**
Acqua fredda - Cold water: **20±2 °C**

P [bar]	Q l/min
0,1	
0,2	
0,5	5,9
1	8,51
1,5	10,5
2	12,2
2,5	13,6
3	14,9
3,5	16,1
4	17,2
4,5	18,2
5	19,1

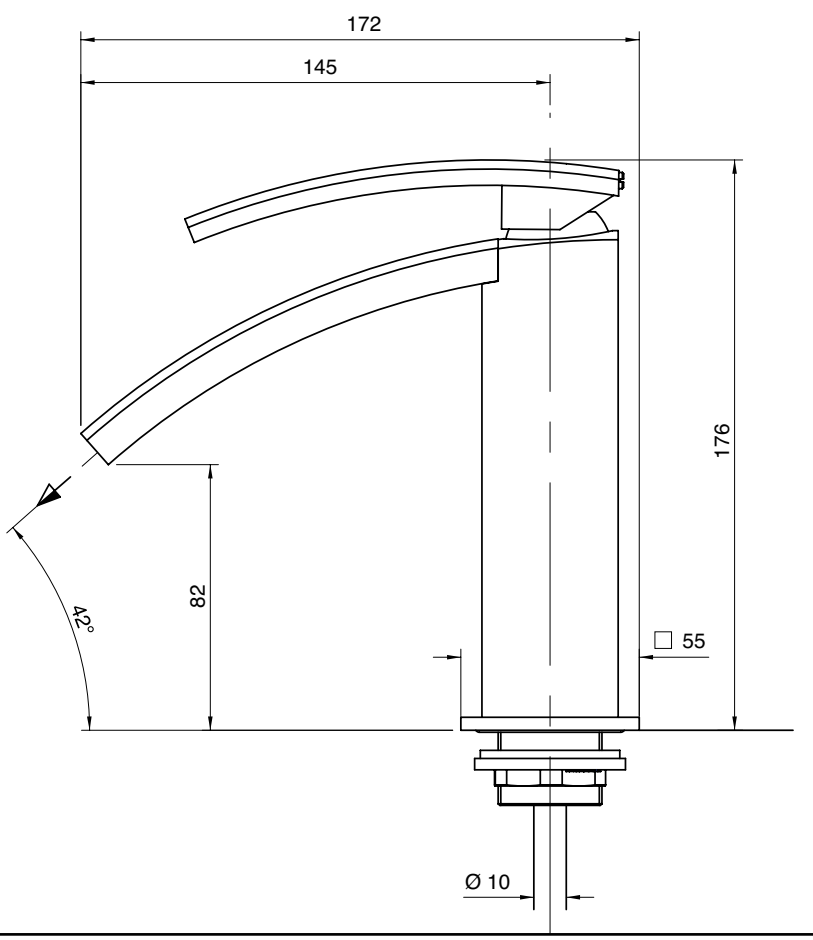

A 2900 B113 A00
+
B 3901 A113 A00

Batteria lavabo ad incasso - completa

Built-in washbasin set with plate
UP-montiert Wand-Waschtischbatterie mit Platte
Bateria lavabo de empotrar con placa
Mélangeur lavabo à encastrer avec plaque

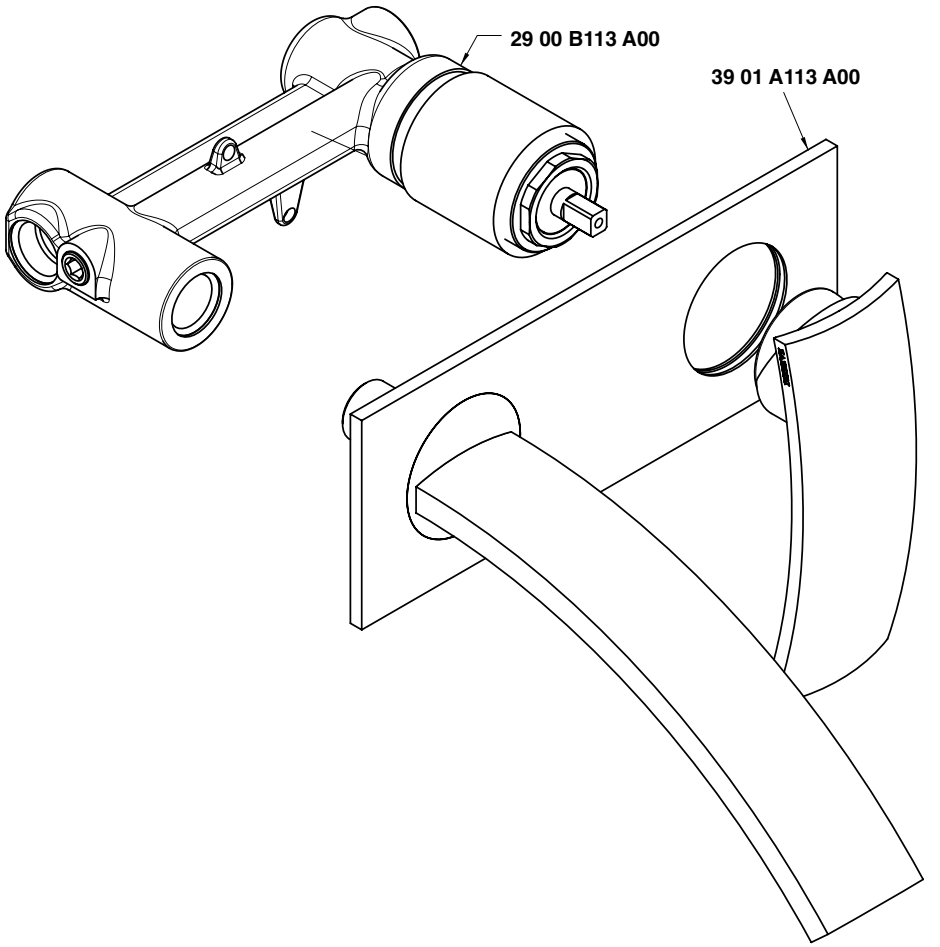

Condizioni di prova - Test conditions

Acqua calda - Hot water: **60±2 °C**
Acqua fredda - Cold water: **20±2 °C**

P [bar]	Q l/min
0,10	
0,20	
0,50	8,31
1,00	11,90
1,50	14,53
2,00	16,78
2,50	18,76
3,00	20,60
3,50	22,25
4,00	23,76
4,50	25,22
5,00	26,58

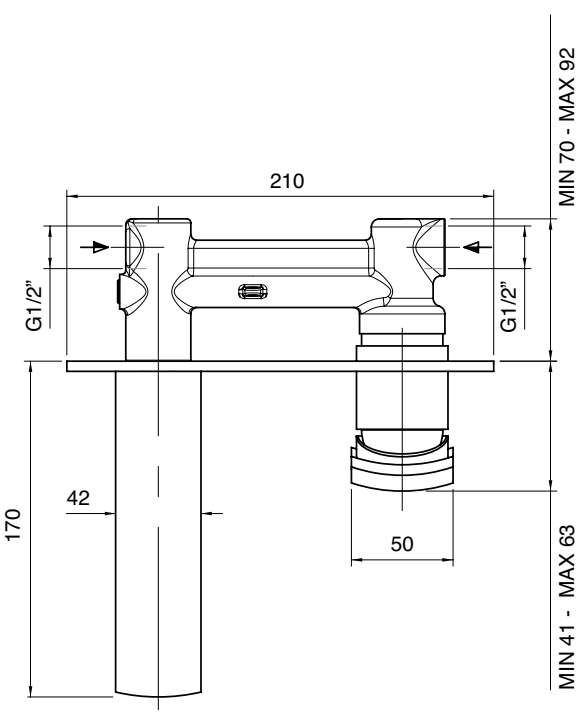

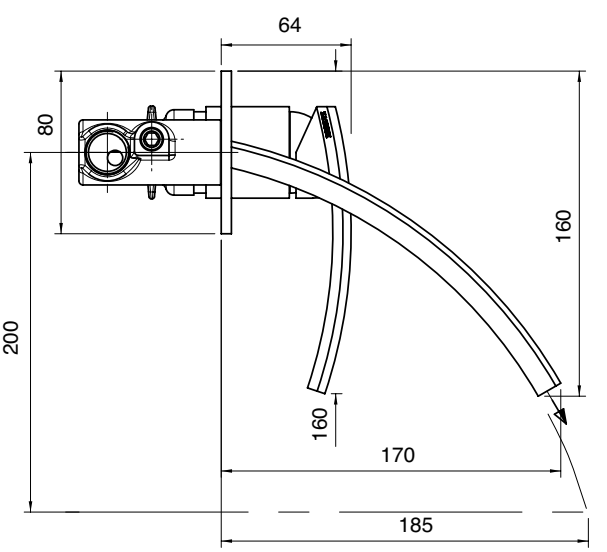

3901 1201 A00

Miscelatore lavabo/bidet senza scarico

Single lever bidet mixer
Bidet-Einhandbatterie
Mitigeur bidet
Monomando bidé

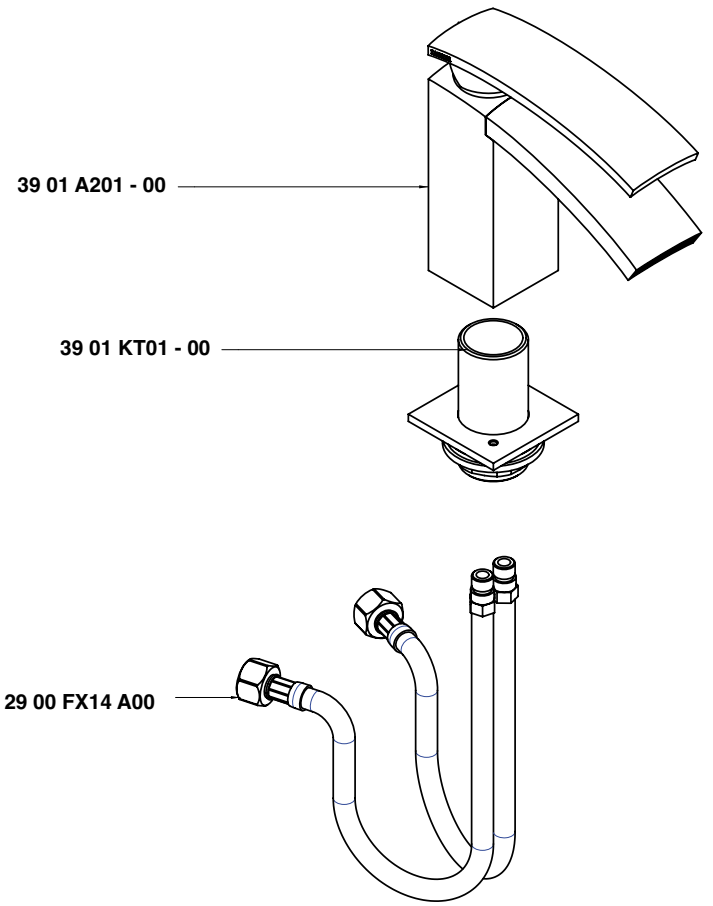

Condizioni di prova - Test conditions

Acqua calda - Hot water: **60±2 °C**
Acqua fredda - Cold water: **20±2 °C**

P [bar]	Q l/min
0,1	
0,2	
0,5	5,8
1	8,52
1,5	10,5
2	12,2
2,5	13,6
3	14,9
3,5	16,2
4	17,2
4,5	18,3
5	19,2

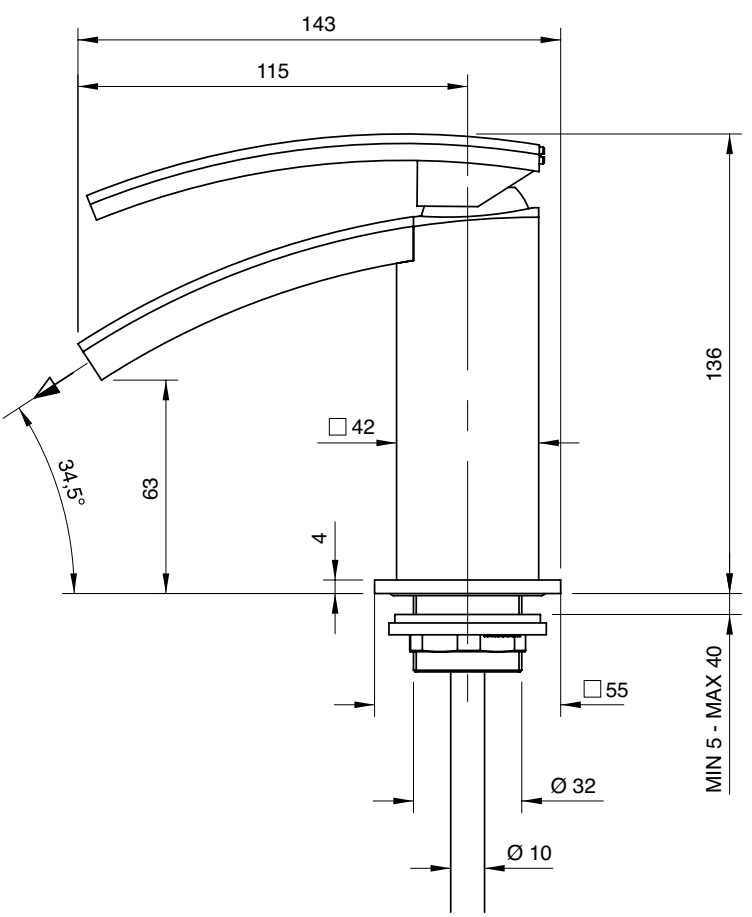

3901 1400 A00

Monocomando vasca

Single lever bathtub mixer
Wannen-Einhandbatterie
Monomando bañera
Mitigeur bain/douche

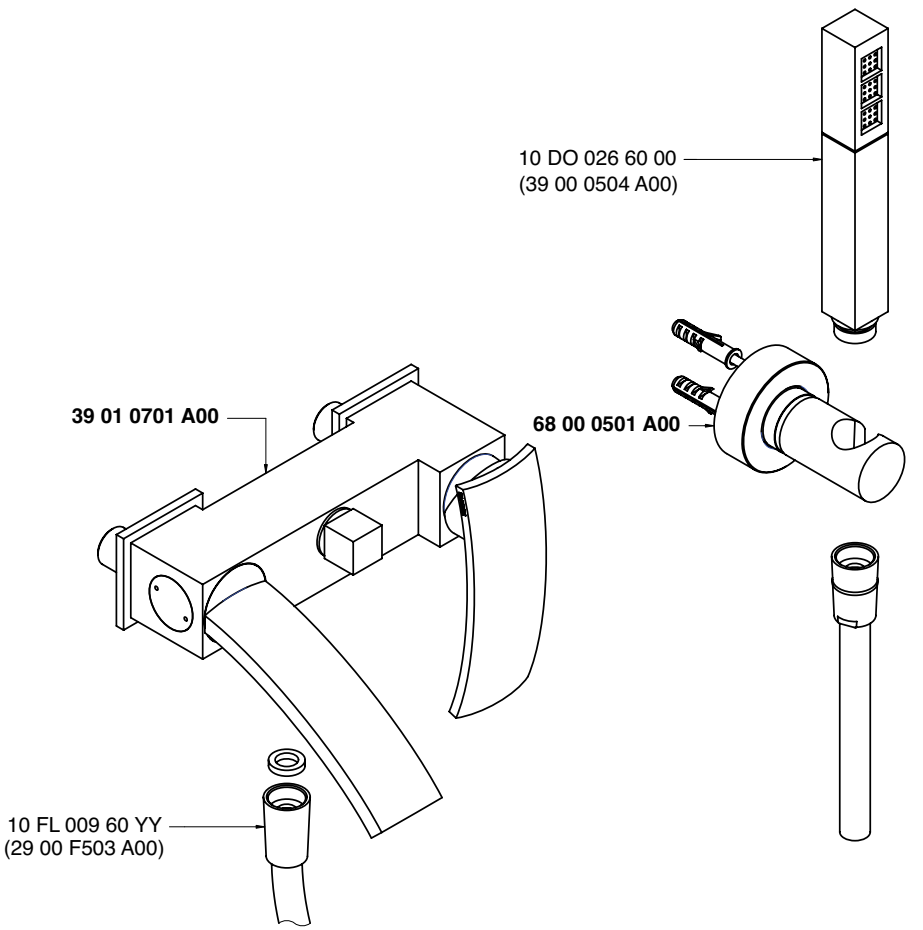

Monocomando vasca - Bathtub mixer
Condizioni di prova - Test conditions
Acqua calda - Hot water: **60±2 °C**
Acqua fredda - Cold water: **20±2 °C**

P [bar]	Q l/min
0,1	
0,2	
0,5	6,9
1,0	9,8
1,5	12,0
2,0	13,8
2,5	15,5
3,0	17,0
3,5	18,5
4,0	19,8
4,5	21,4
5,0	23,0

Doccetta - Hand shower
Condizioni di prova - Test conditions
Acqua calda - Hot water: **60±2 °C**
Acqua fredda - Cold water: **20±2 °C**

P [bar]	Q l/min
0,1	
0,2	
0,5	5,4
1,0	7,9
1,5	9,8
2,0	11,3
2,5	12,8
3,0	14,0
3,5	15,1
4,0	16,3
4,5	17,4
5,0	18,3

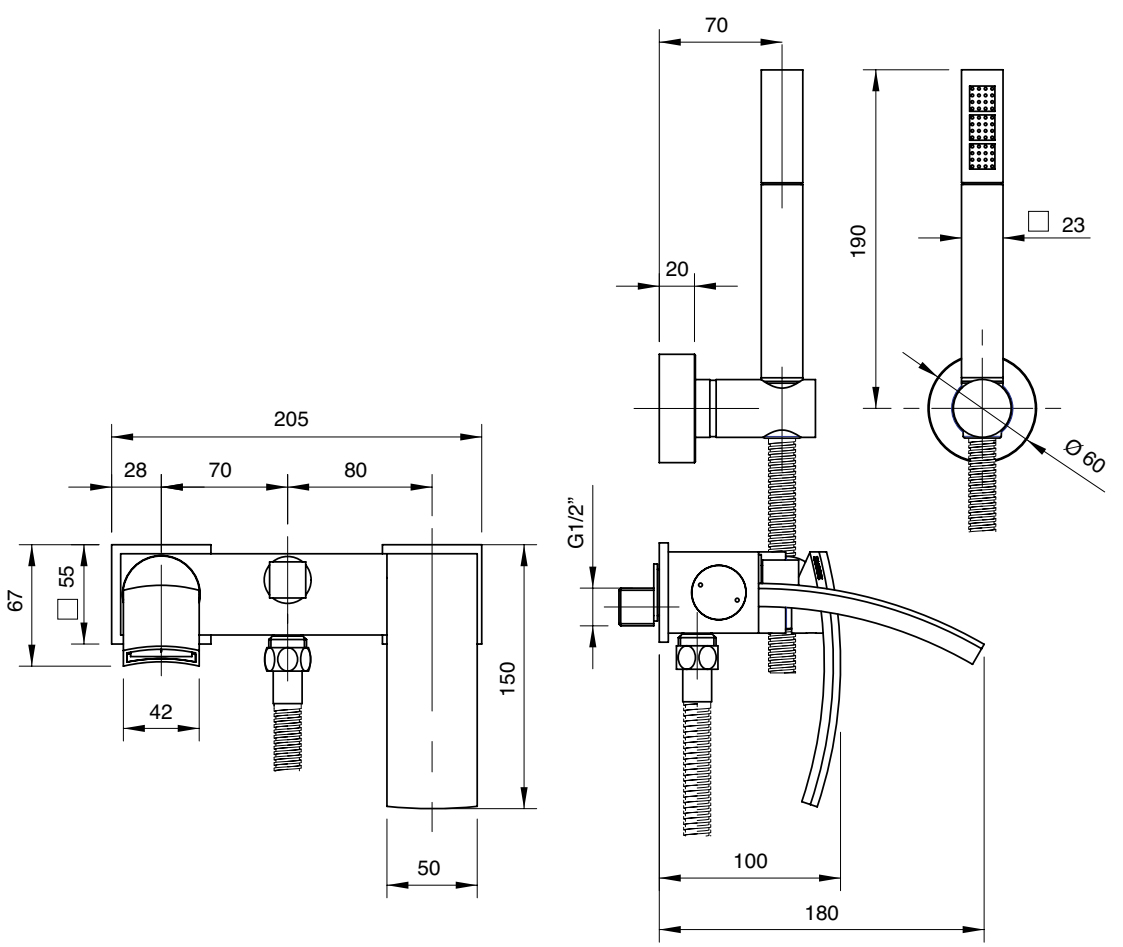

3901 V110 A00

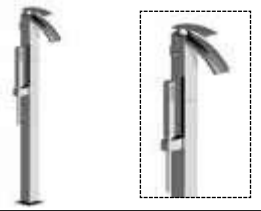

Miscelatore vasca da terra con doccetta

Column-mounted bathtube mixer with hand shower
Wannenmischer Zylindermontage mit Handbrause
Cano banera de columna con ducha de mano
Mélangeur baignoire sur colonne avec douchette

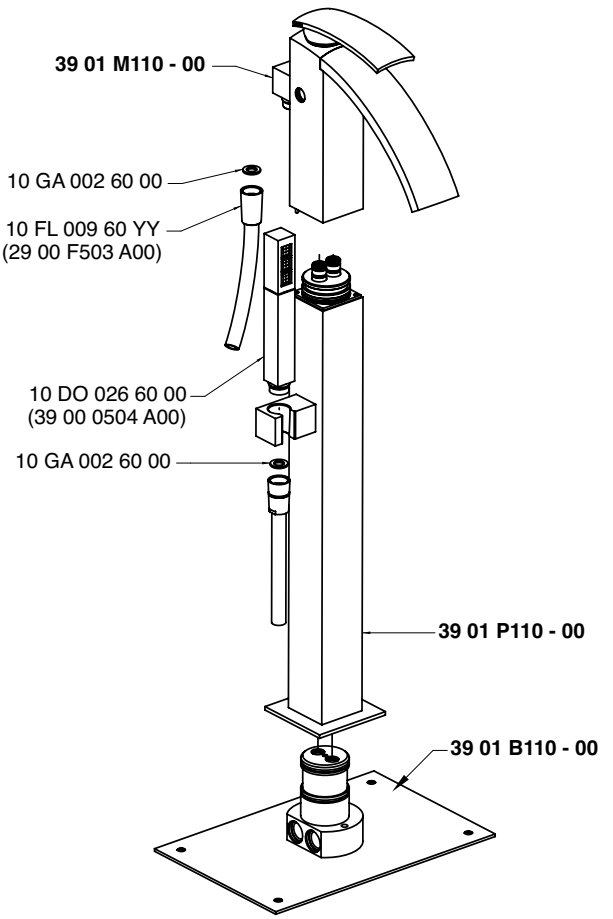

Monocomando vasca - Bathtub mixer
Condizioni di prova - Test conditions
Acqua calda - Hot water: **60±2 °C**
Acqua fredda - Cold water: **20±2 °C**

P [bar]	Q l/min
0,1	
0,2	
0,5	6,8
1,0	9,8
1,5	12,0
2,0	14,0
2,5	15,6
3,0	17,1
3,5	18,6
4,0	20,0
4,5	21,2
5,0	21,0

Doccetta - Hand shower
Condizioni di prova - Test conditions
Acqua calda - Hot water: **60±2 °C**
Acqua fredda - Cold water: **20±2 °C**

P [bar]	Q l/min
0,1	
0,2	
0,5	6,3
1,0	9,1
1,5	11,3
2,0	13,1
2,5	14,7
3,0	16,2
3,5	17,7
4,0	19,1
4,5	20,5
5,0	20,6

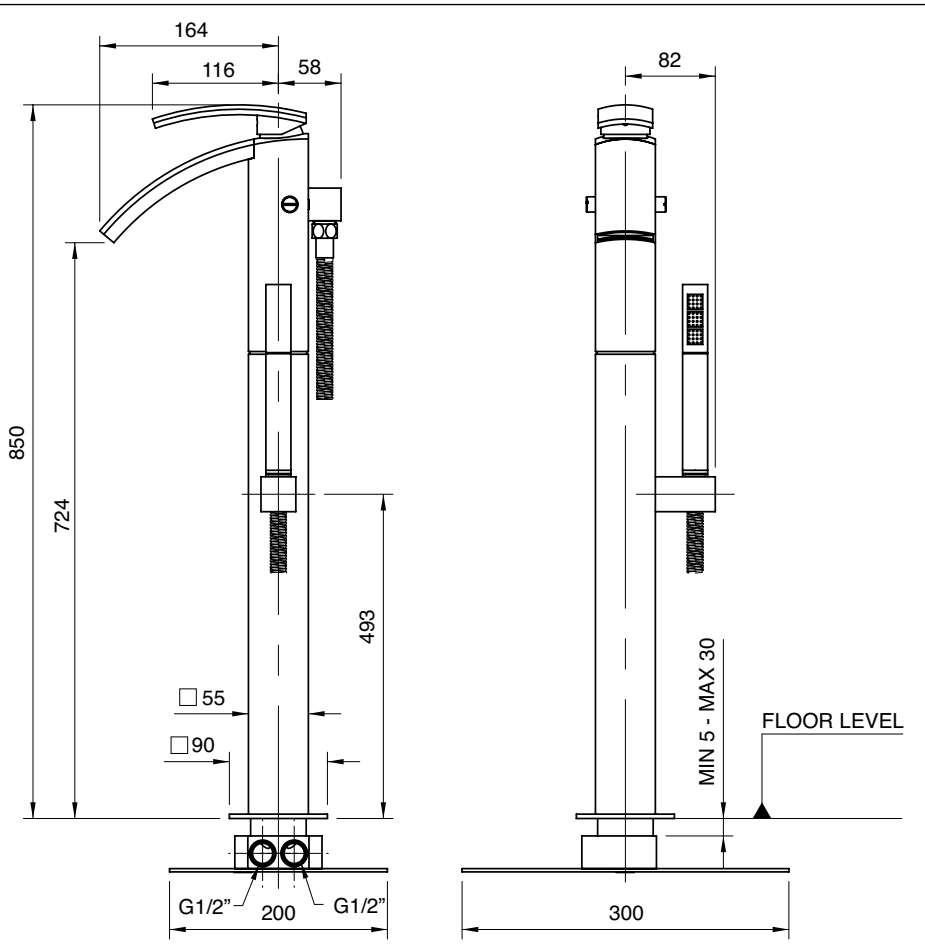

A 2900 A401 A00
+
B 3901 B401 A00

Miscelatore ad incasso con deviatore - completo

Built-in single lever bathtub mixer with diverter
Wannen-Einhandbatterie UP-Mont. mit Umsteller
Monomando bañera empotrado con inversor
Mitigeur bain/douche à encastrer avec inverseur

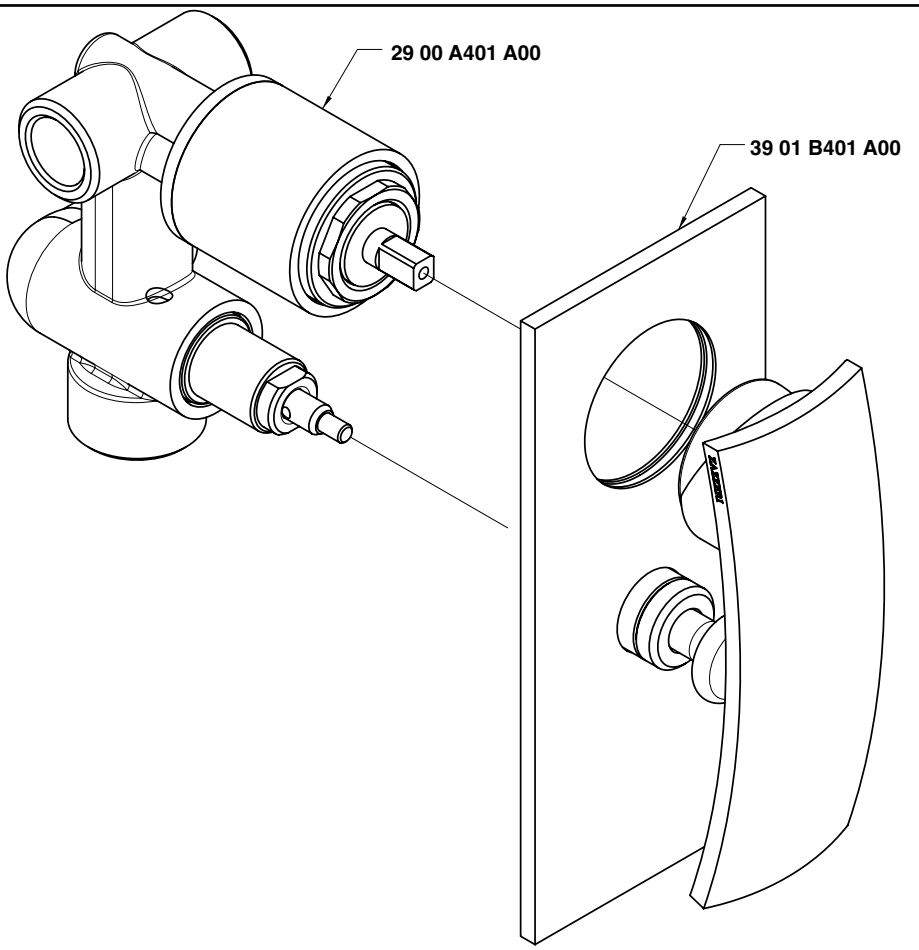

Uscita G 1/2" - Exit G 1/2"
Condizioni di prova - Test conditions
Acqua calda - Hot water: **60±2 °C**
Acqua fredda - Cold water: **20±2 °C**

P [bar]	Q l/min
0,1	
0,2	
0,5	11,3
1,0	15,9
1,5	19,4
2,0	22,4
2,5	25,0
3,0	27,5
3,5	29,7
4,0	31,8
4,5	33,8
5,0	35,5

Uscita G 3/4" - Exit G 3/4"
Condizioni di prova - Test conditions
Acqua calda - Hot water: **60±2 °C**
Acqua fredda - Cold water: **20±2 °C**

P [bar]	Q l/min
0,1	
0,2	
0,5	11,0
1,0	15,3
1,5	18,7
2,0	21,6
2,5	24,0
3,0	26,3
3,5	28,3
4,0	30,3
4,5	32,1
5,0	33,9

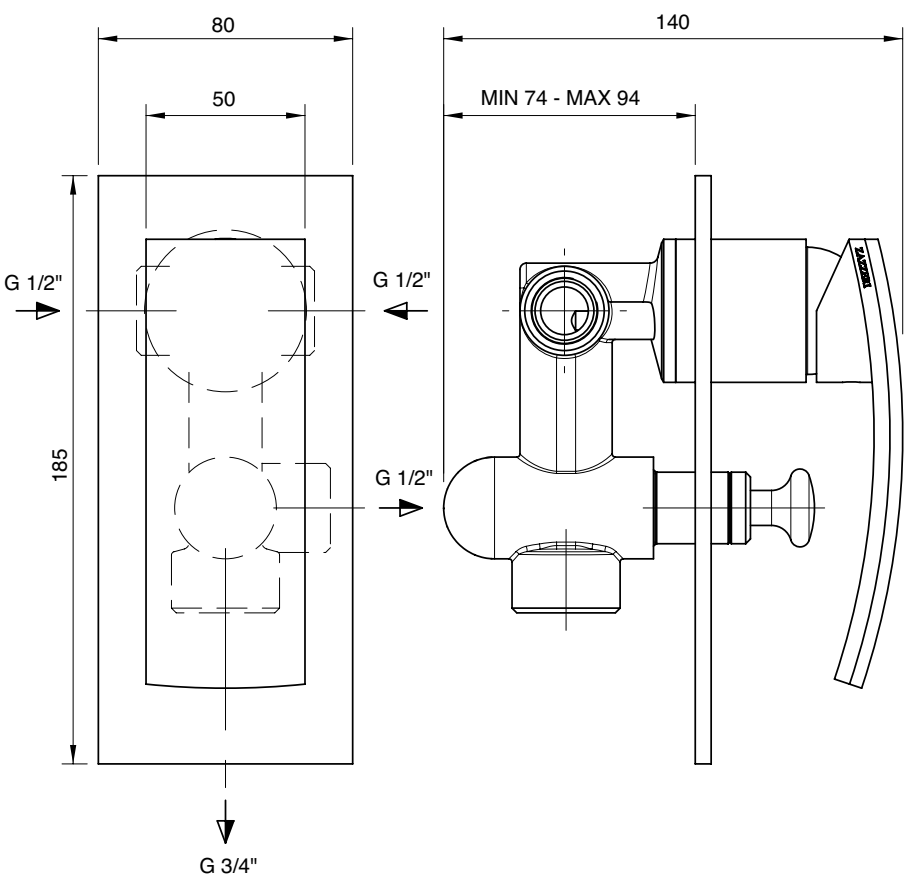

A 2900 A402 A00
+
B 3901 B402 A00

Monocomando doccia da incasso

Built-in single lever shower mixer
Wannen-Duschbatterie UP-Mont.
Monomando ducha empotrado
Mitigeur douche à encastrer

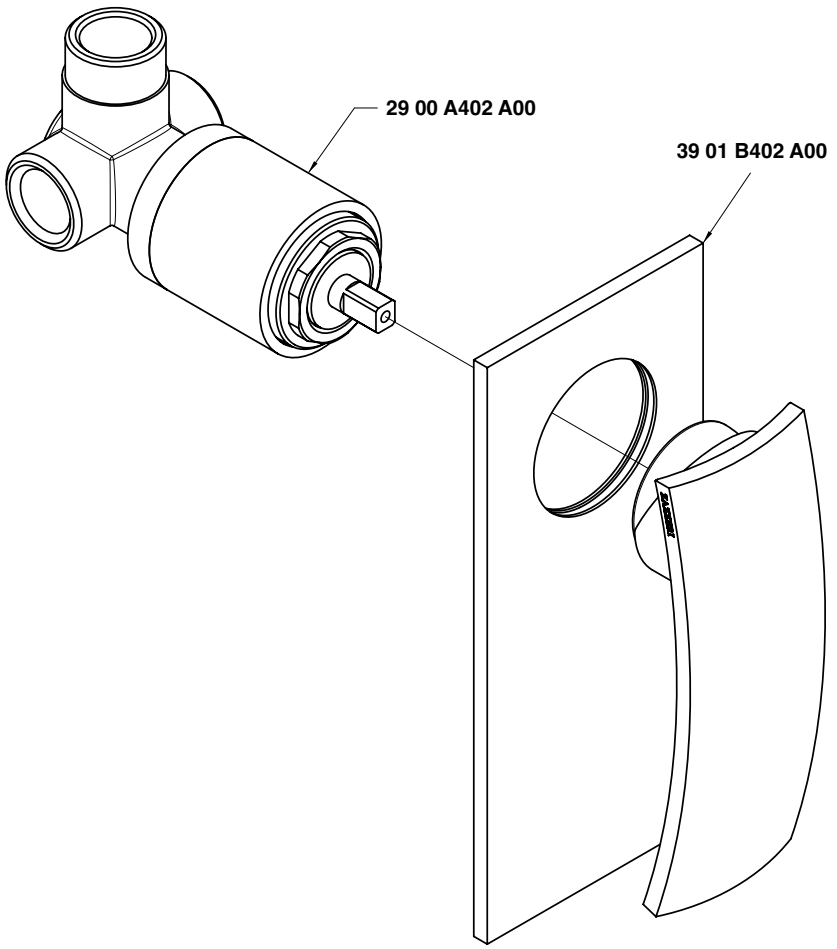

Condizioni di prova - Test conditions

Acqua calda - Hot water: **60±2 °C**
Acqua fredda - Cold water: **20±2 °C**

P [bar]	Q l/min
0,10	
0,20	
0,50	10,50
1,00	15,00
1,50	18,40
2,00	21,30
2,50	23,80
3,00	26,10
3,50	28,20
4,00	30,40
4,50	32,20
5,00	33,90

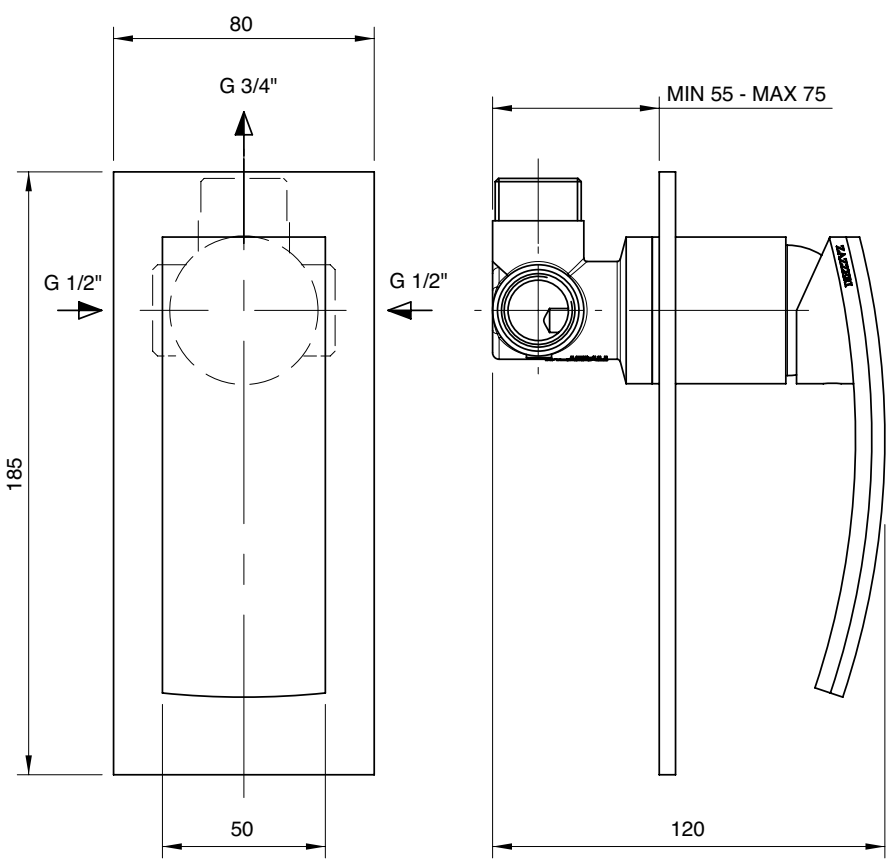

3900 A100 - 00

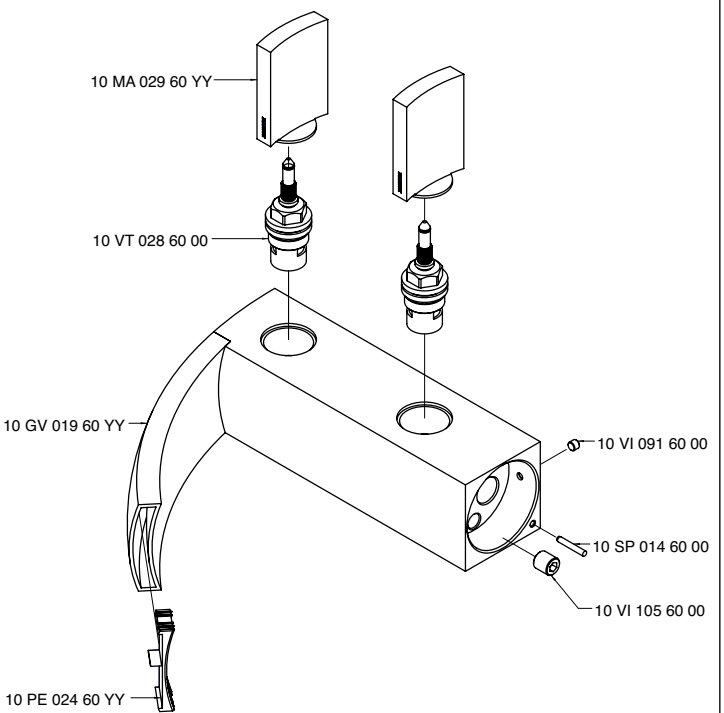

3900 A105 A00

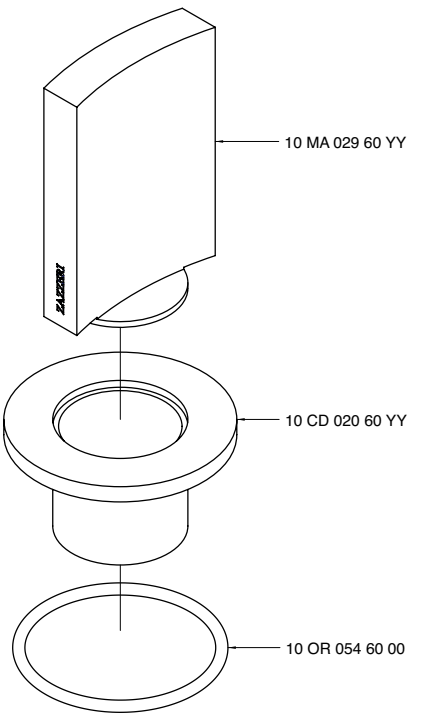

3900 A107 A00

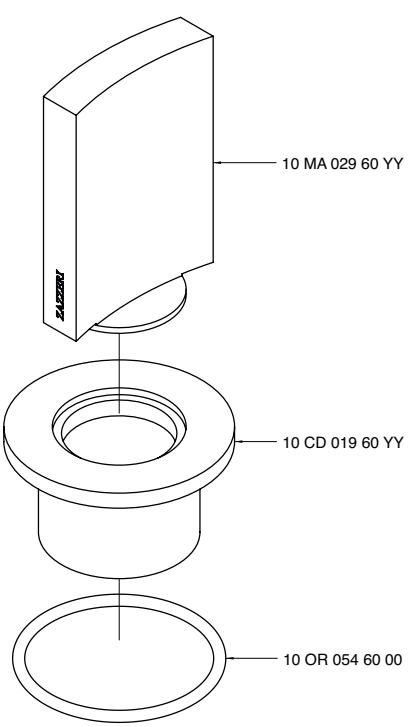

3900 A112 - 00

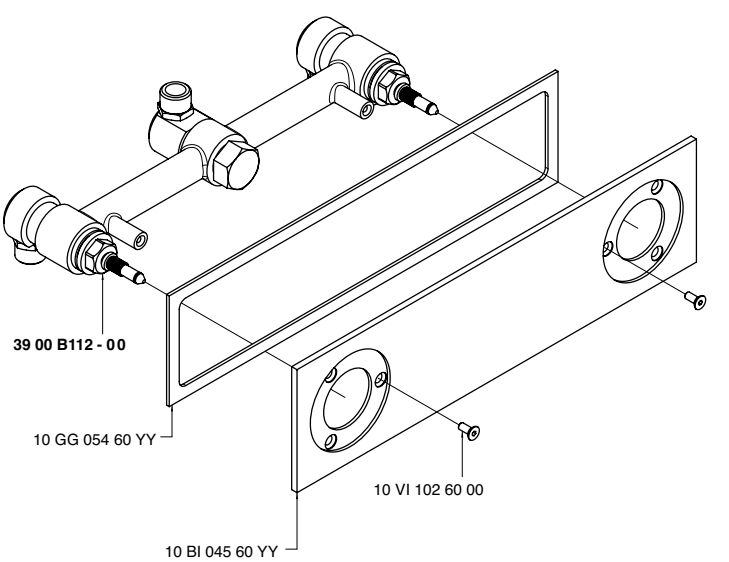

3900 A113 - 00

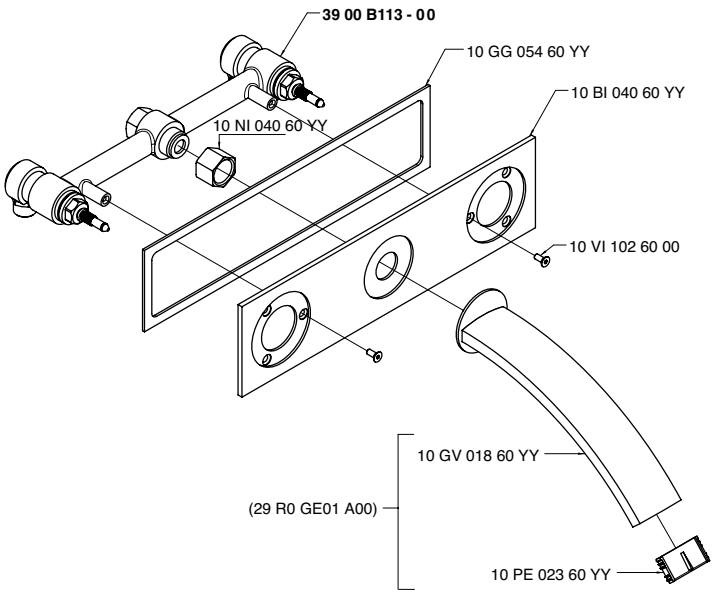

3900 A400 - 00

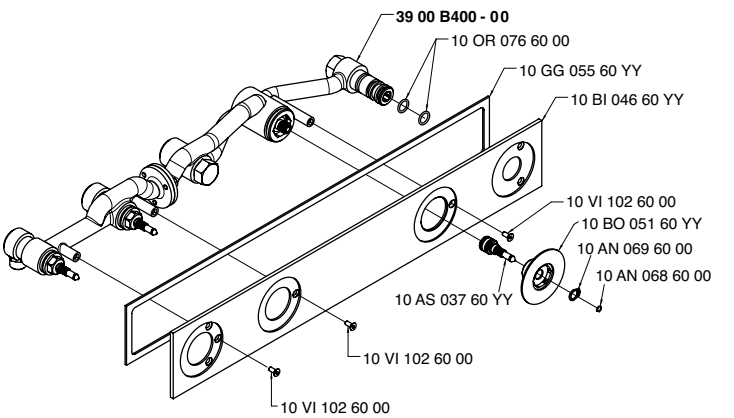

3900 A401 - 00

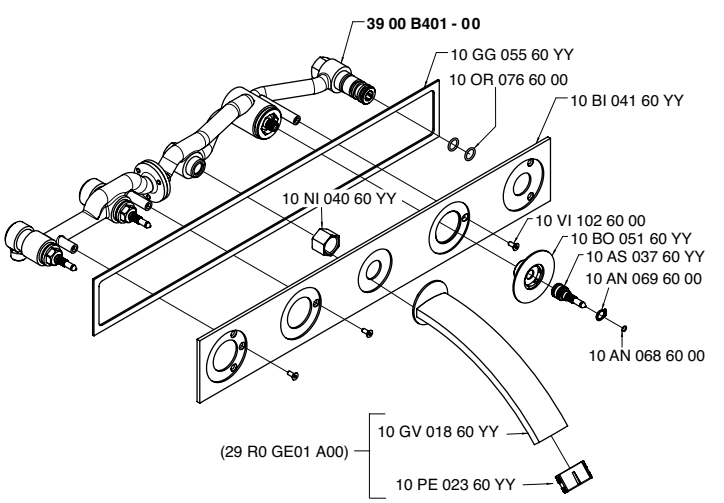

3900 A414 - 00

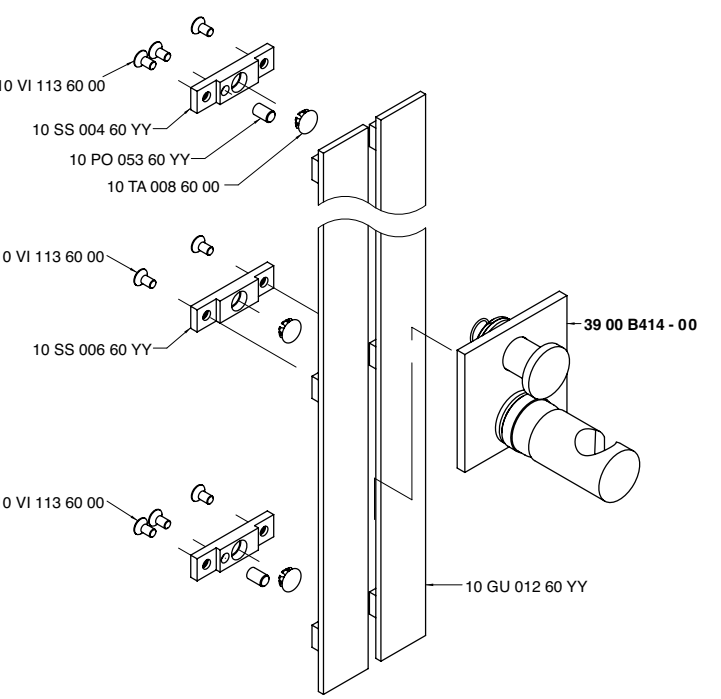

3900 A417 A00

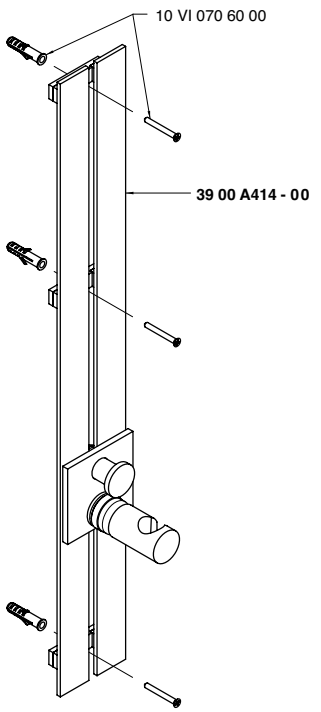

3900 A608 - 01

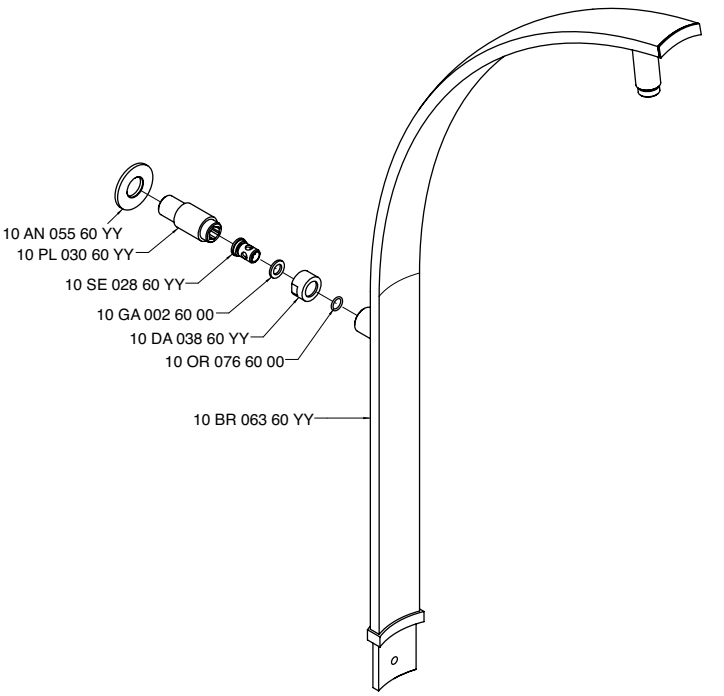

3900 AL01 A00

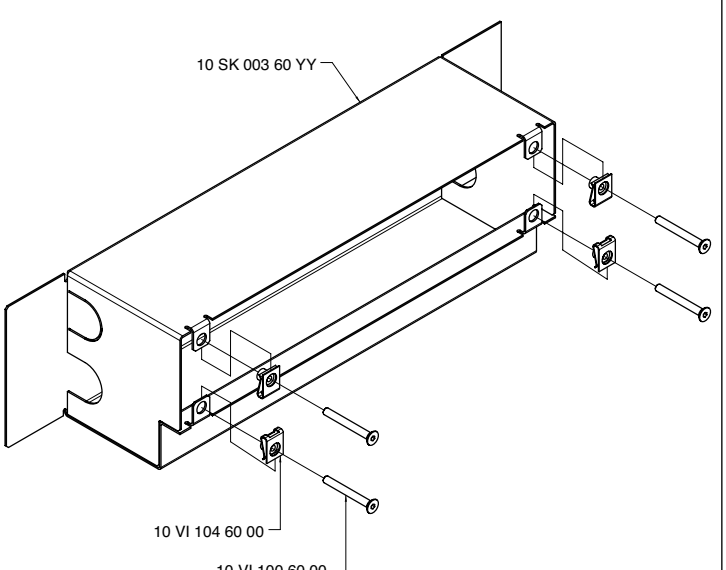

3900 AL02 A00

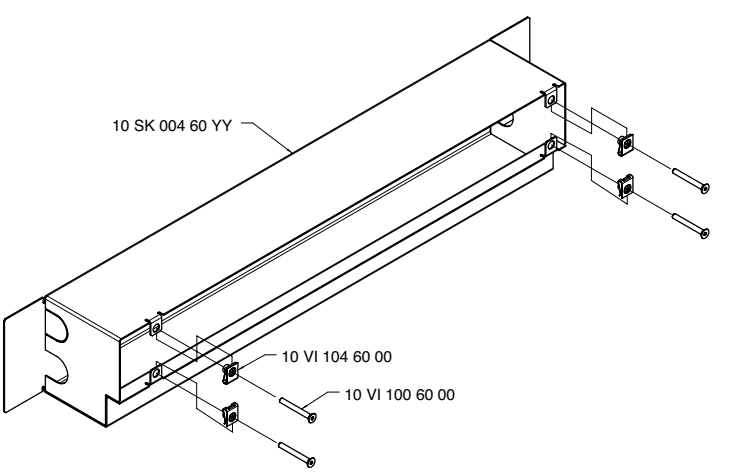

3900 AM01 A00

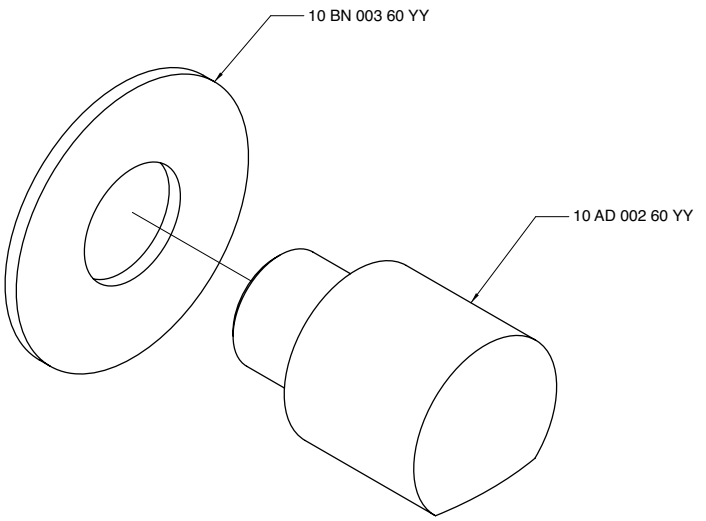

3900 B100 - 00

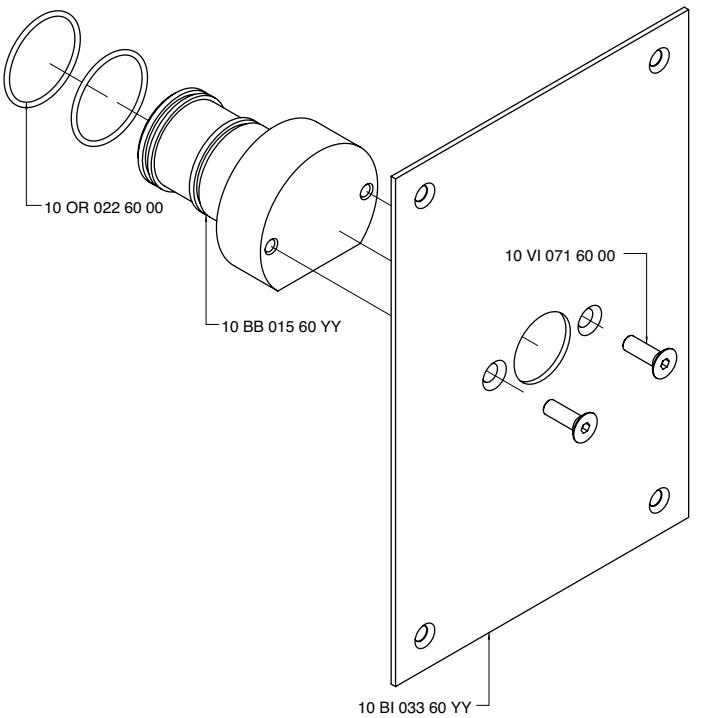

3900 B105 AD0

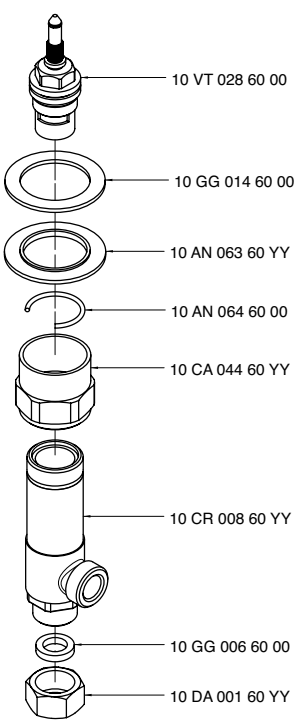

3900 B105 AS0

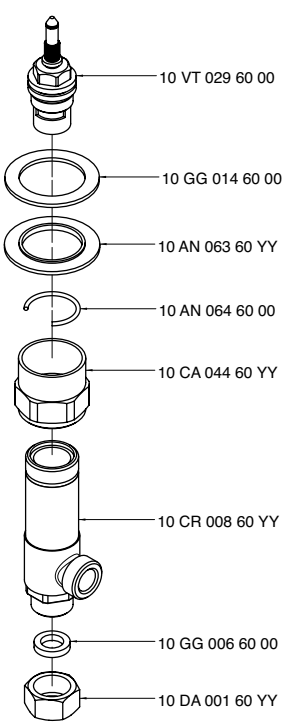

3900 B112 - 00

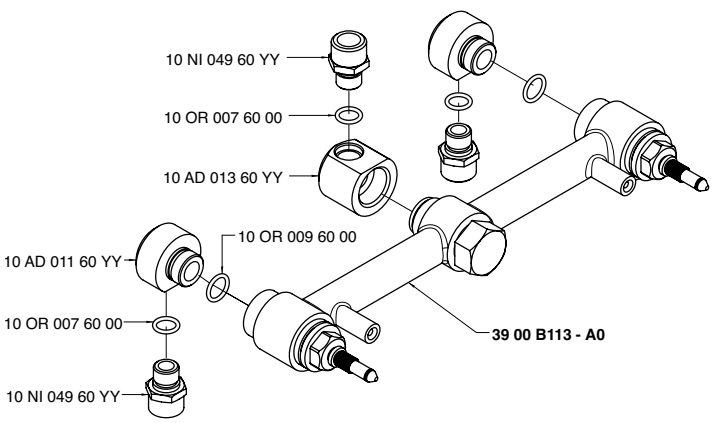

3900 B113 - 00

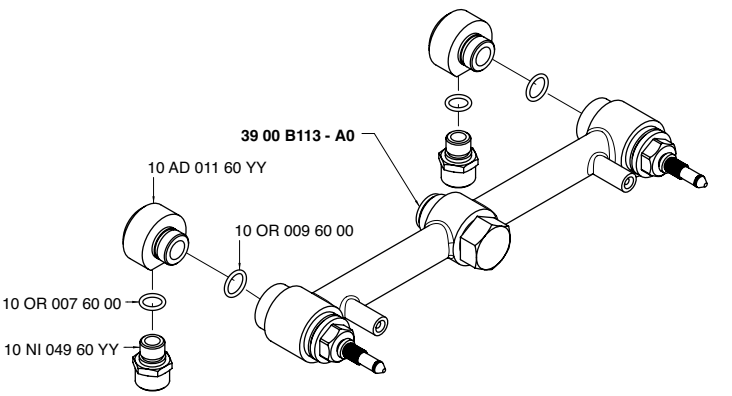

3900 B113 - A0

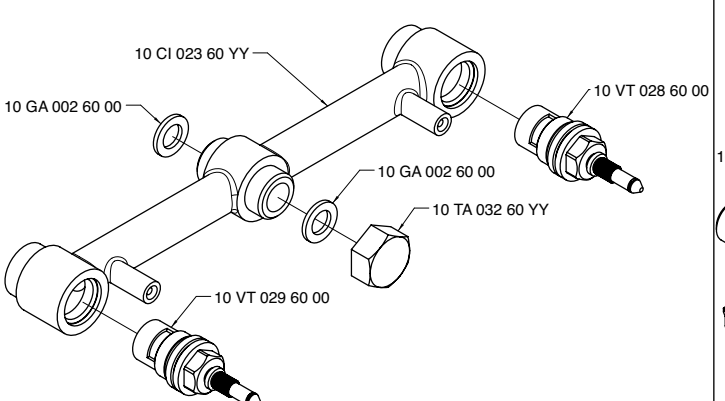

3900 B400 - 00

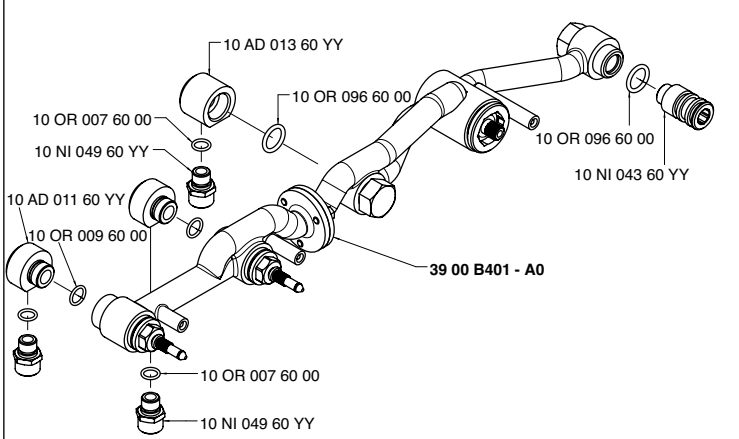

3900 B401 - 00

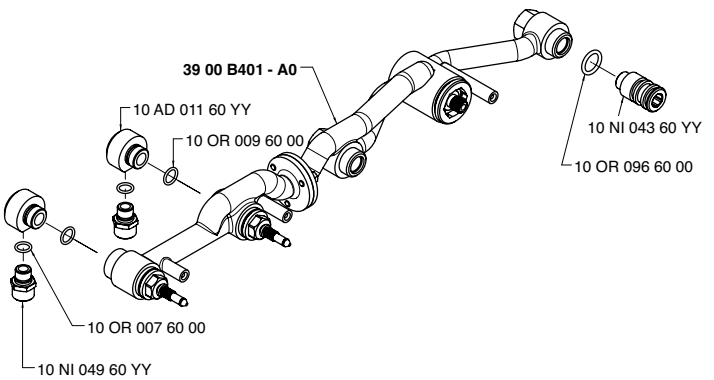

3900 B401 - A0

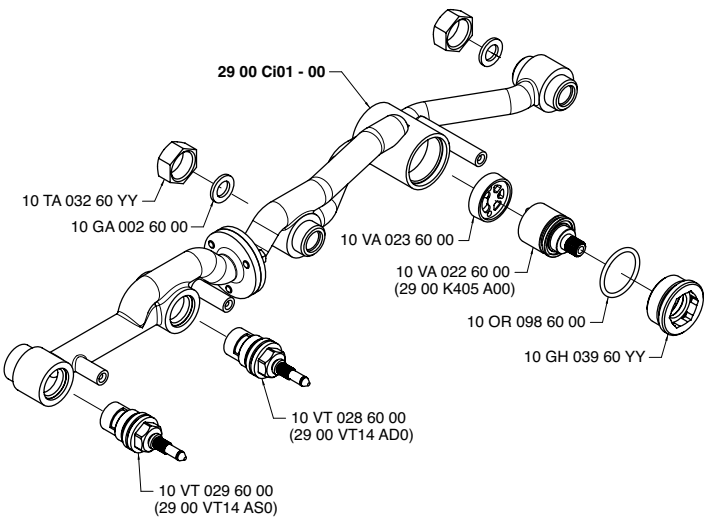

3900 B414 - 00

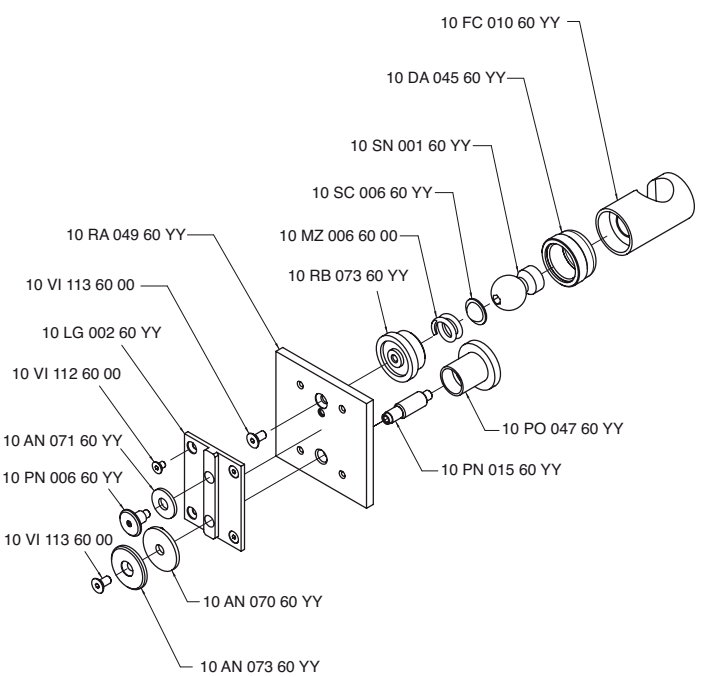

3900 B608 - 00

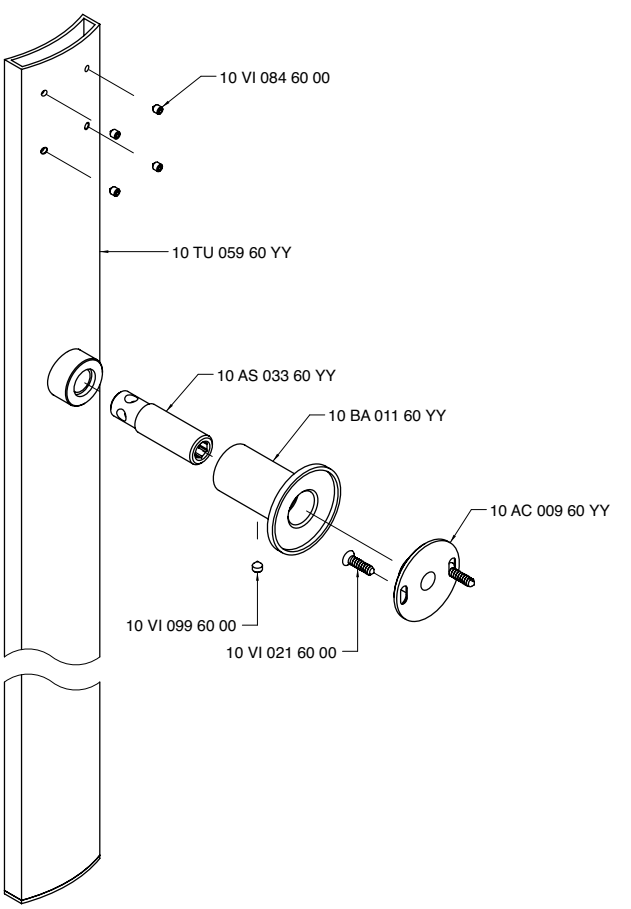

3900 C100 A00

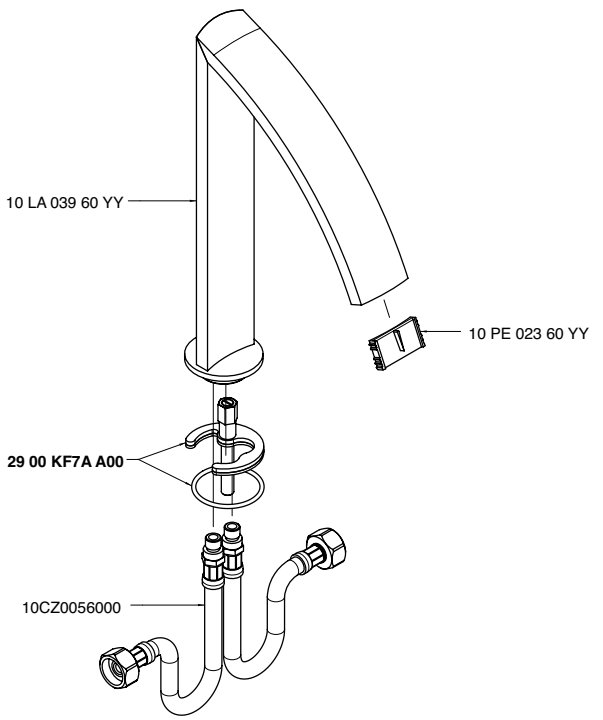

3900 C112 A00

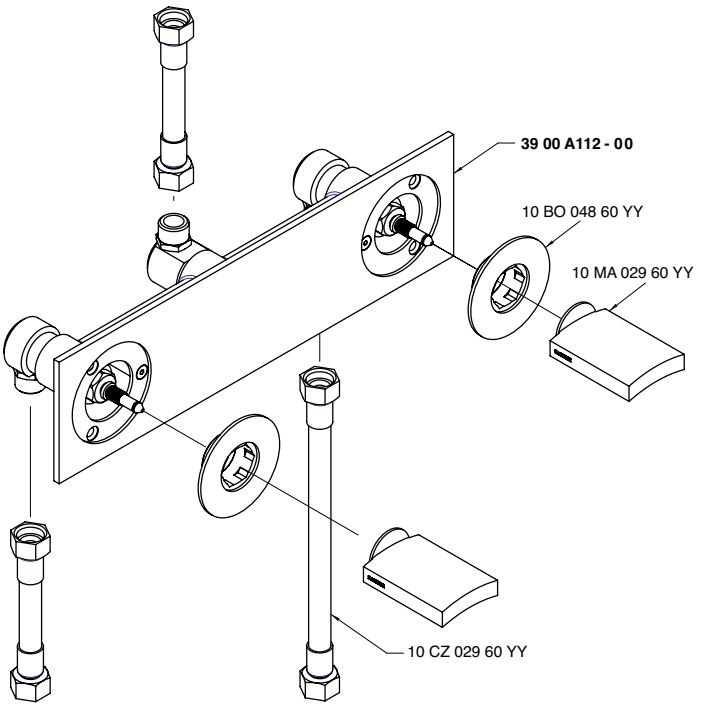

3900 C113 A00

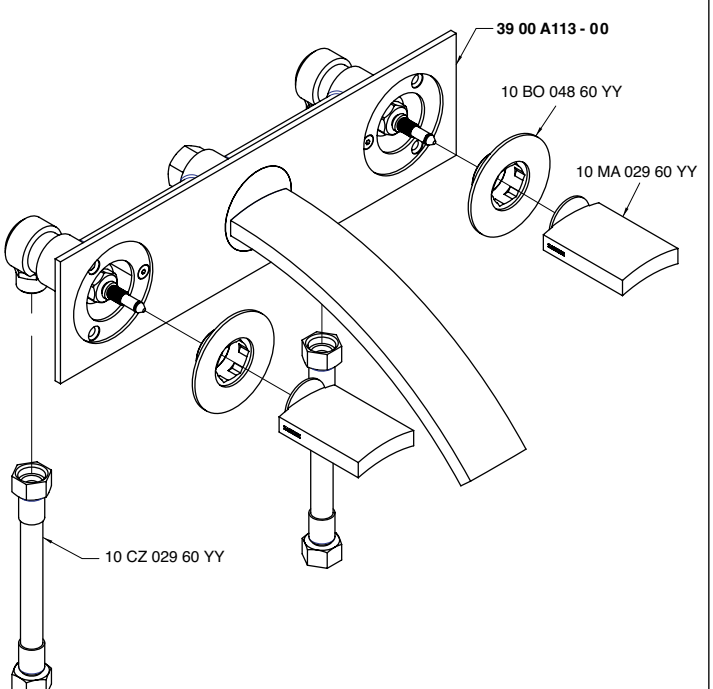

3900 C203 A00

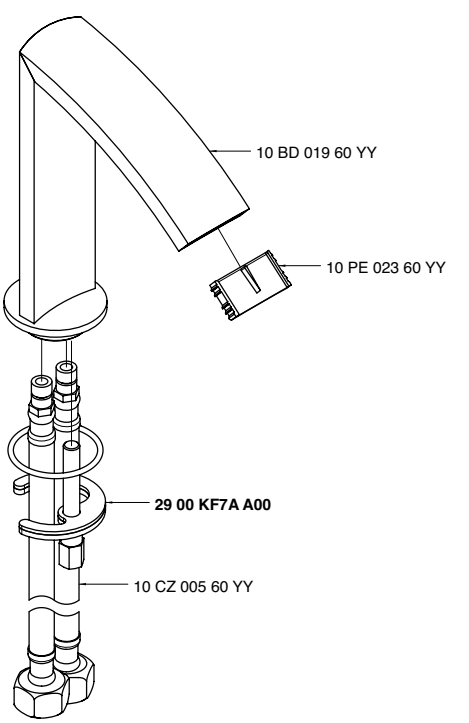

3900 C400 A00

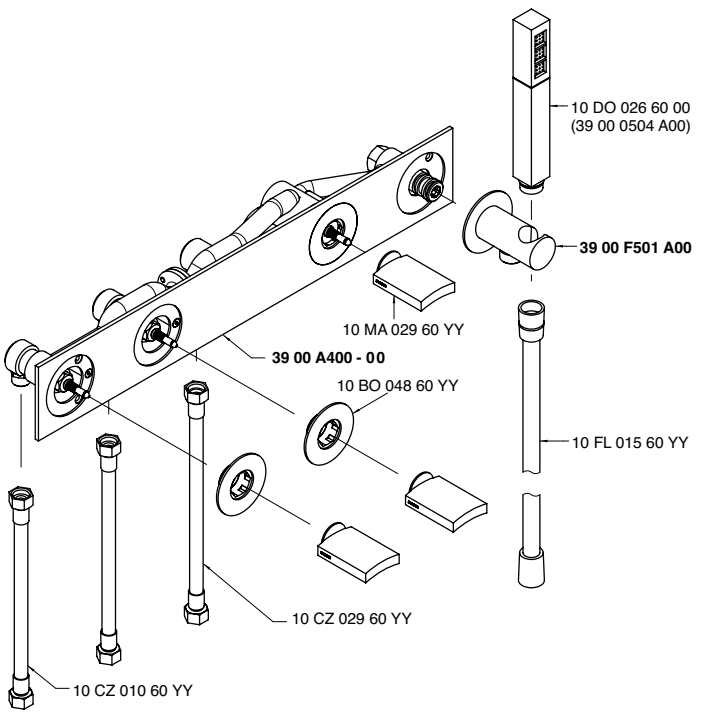

3900 C401 A00

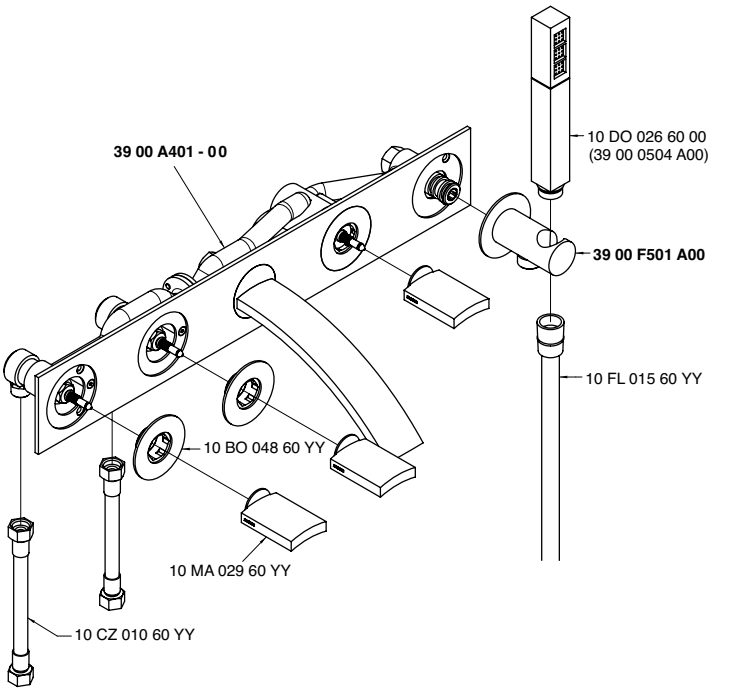

3900 C405 A00

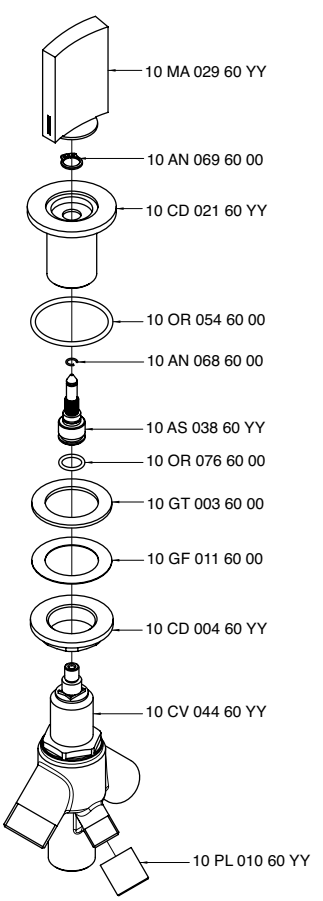

3900 D100 - 00

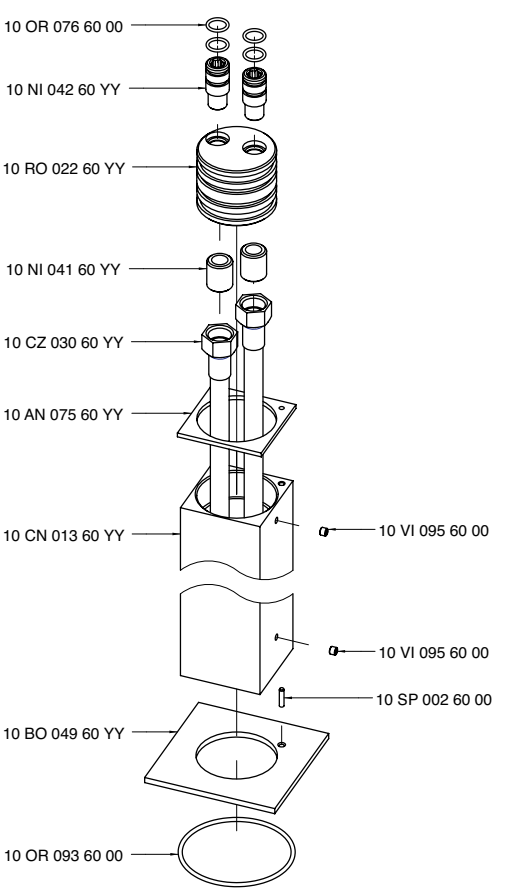

3900 E100 - 00

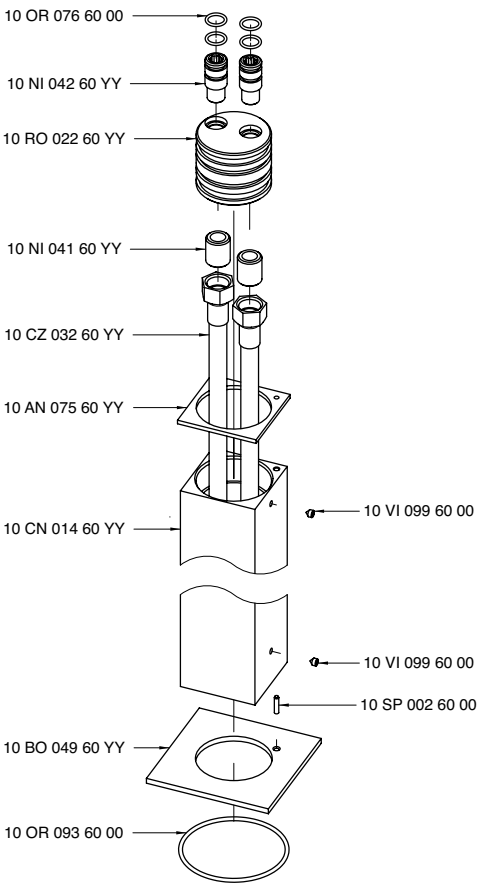

3900 F501 A00

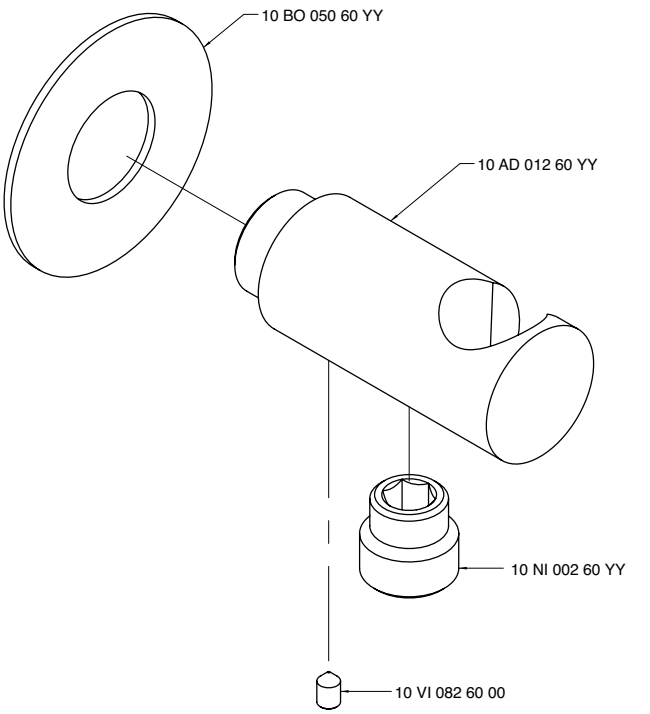

3900 G107 AD0

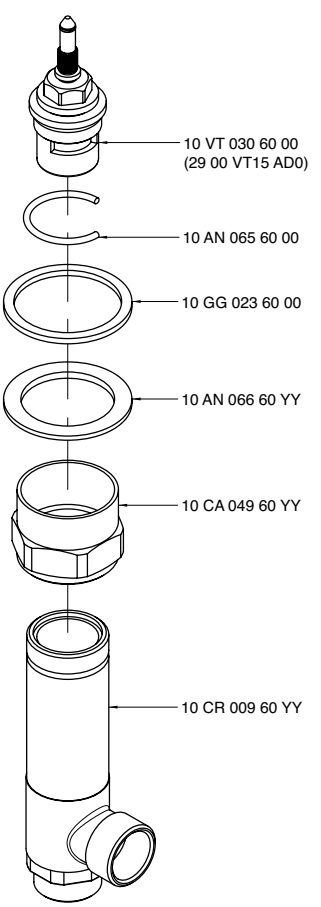

3900 G107 AS0

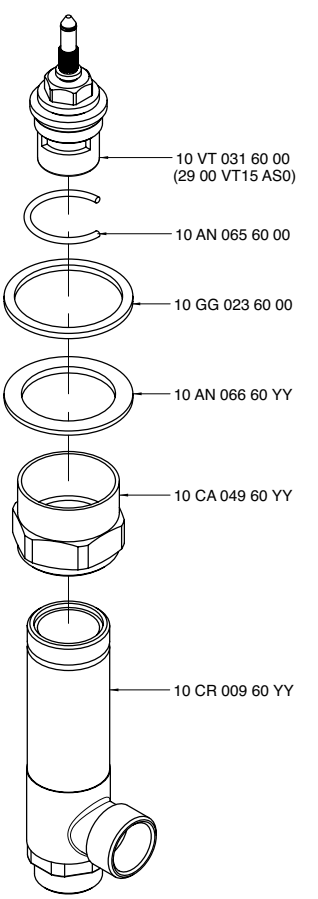

3900 P403 A00

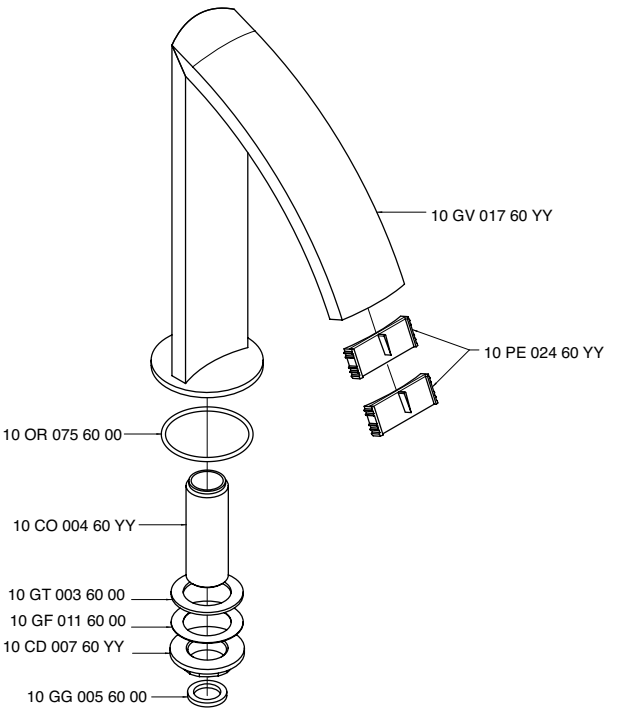

3900 Q414 A00

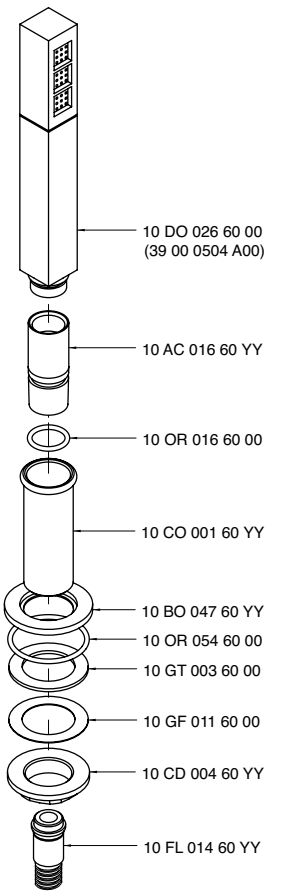

3900 S105 - 00

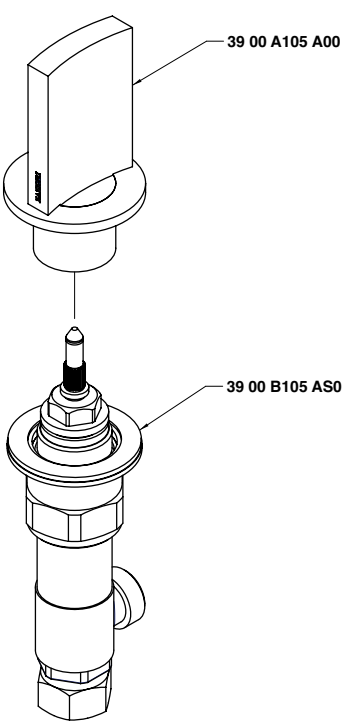

3900 S107 - 00

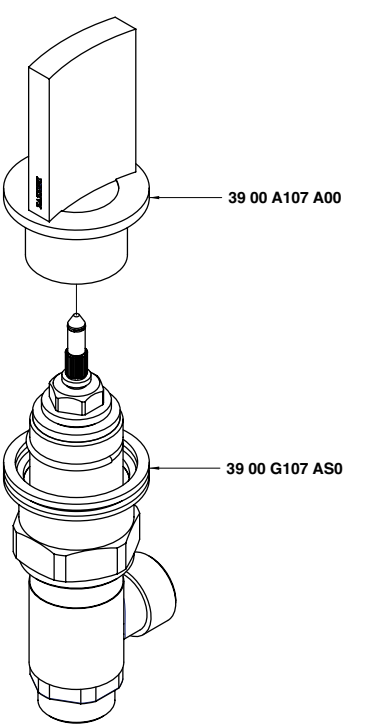

3900 SN01 - 00

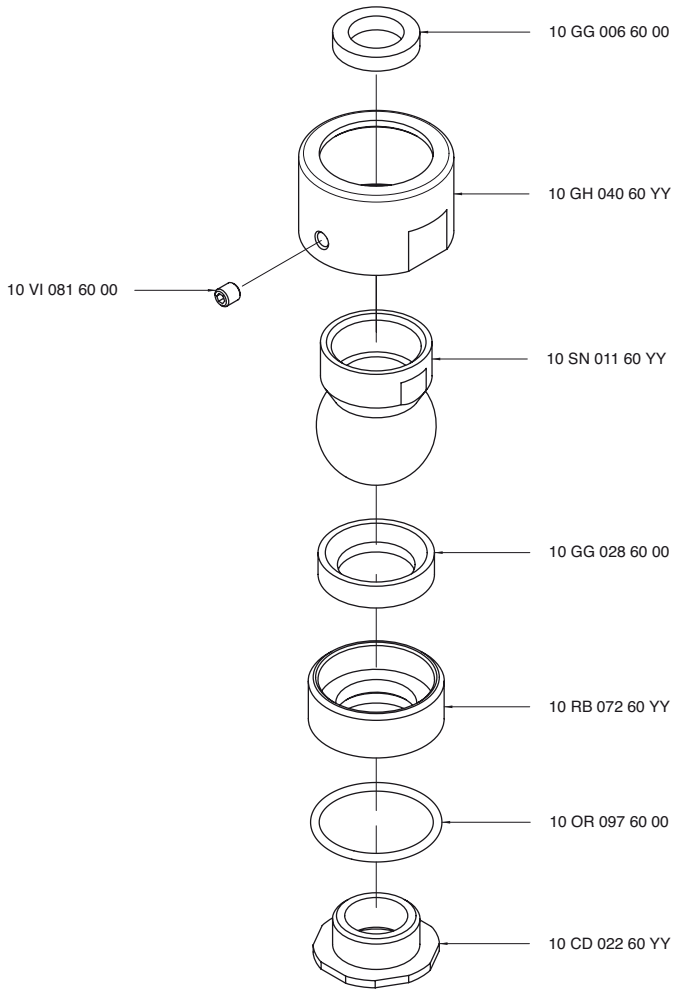

3900 SO01 AA0

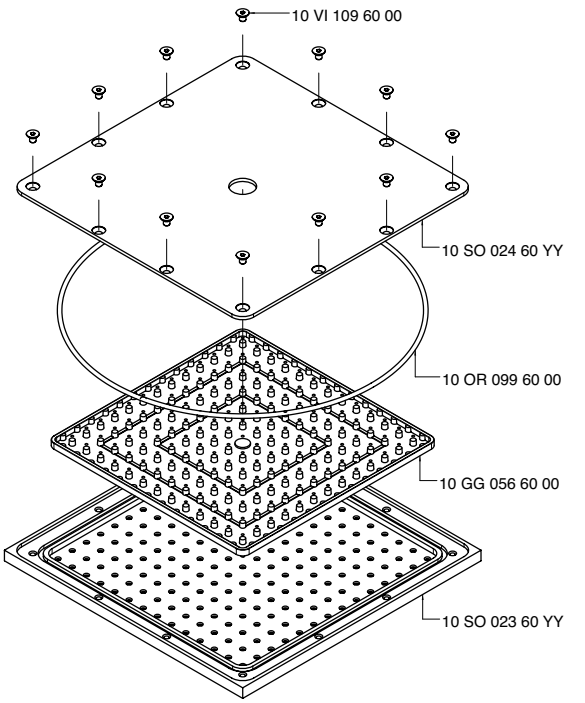

3900 SO02 A00

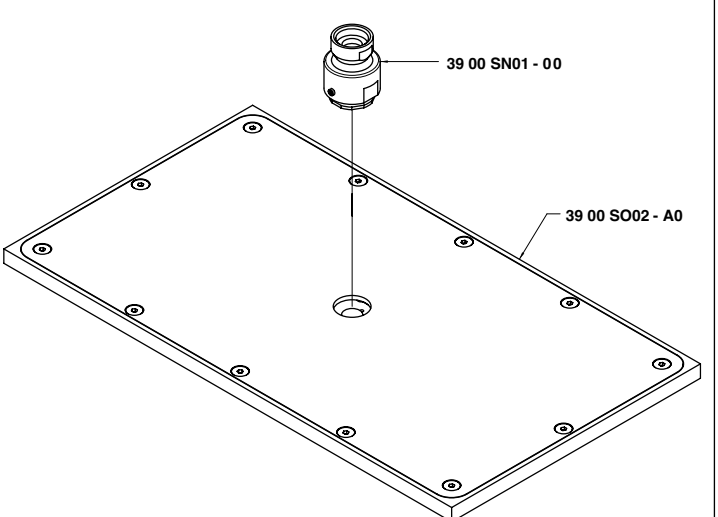

3900 SO02 - A0

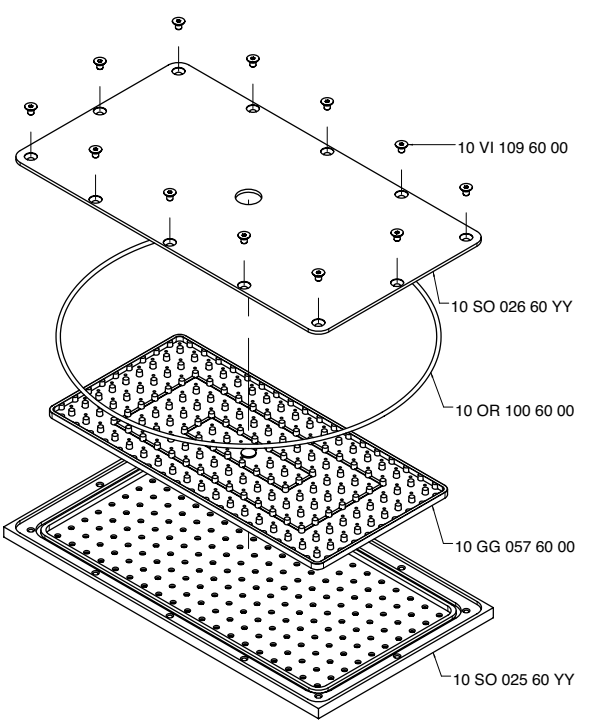

3901 0403 A00

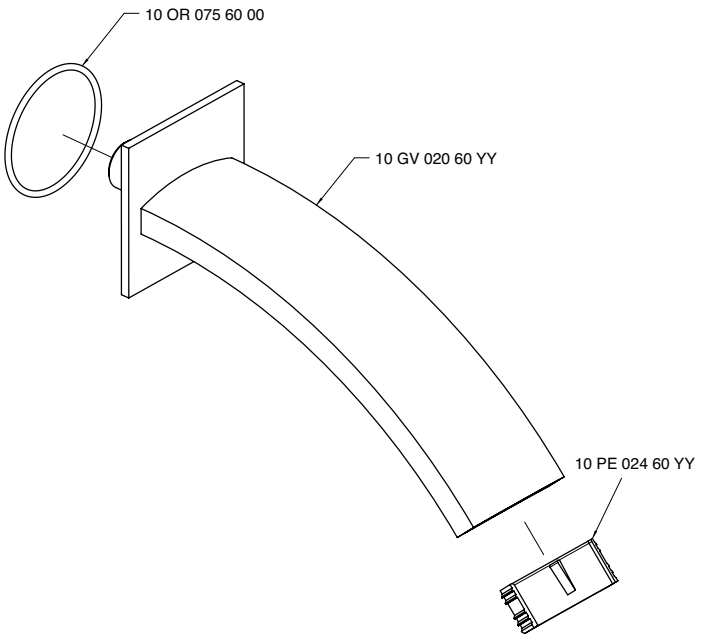

3901 0701 A00

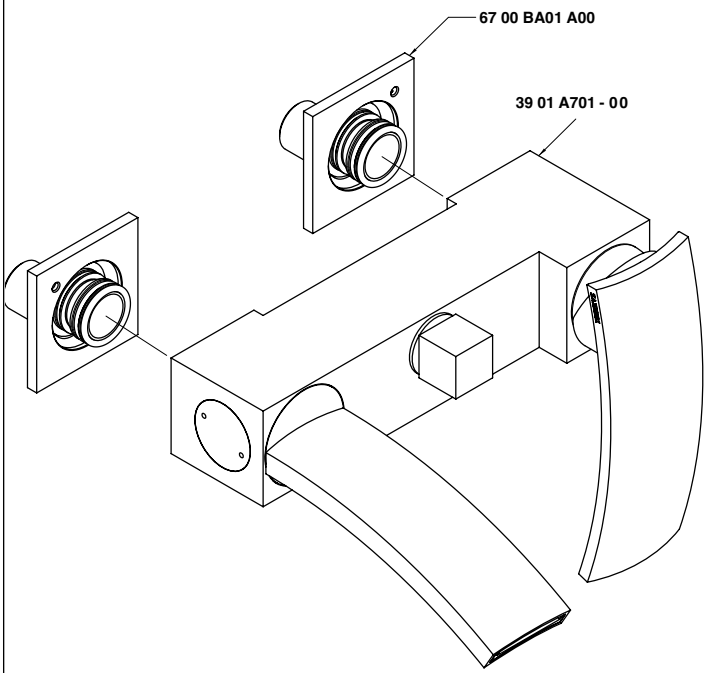

3901 A110 - 00

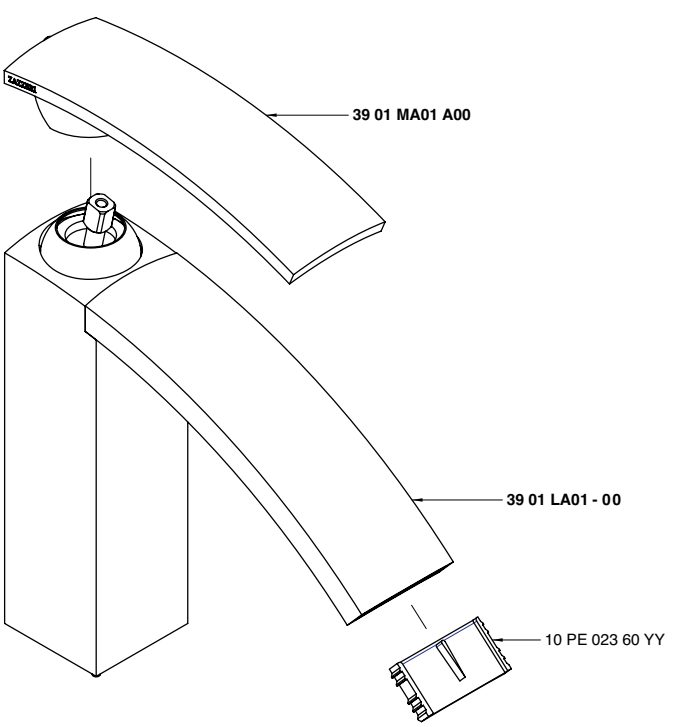

3901 A113 A00

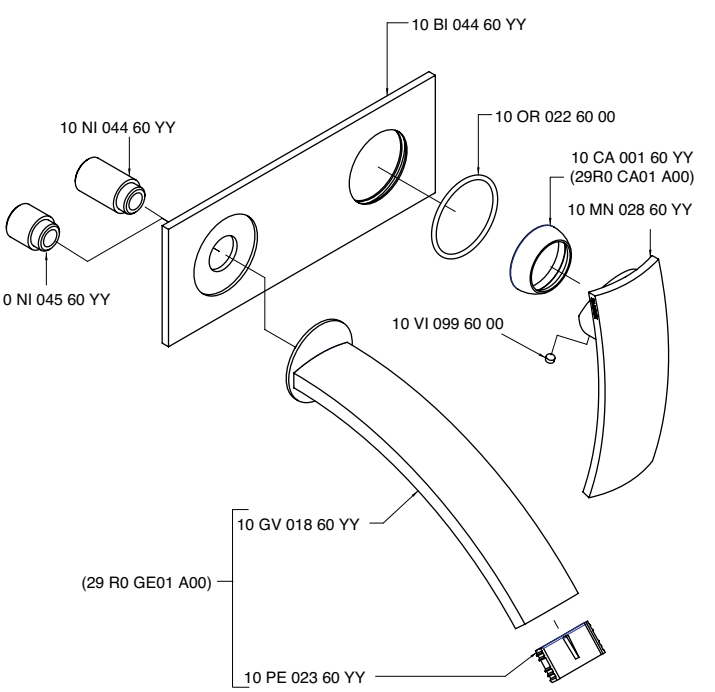

3901 A201 - 00

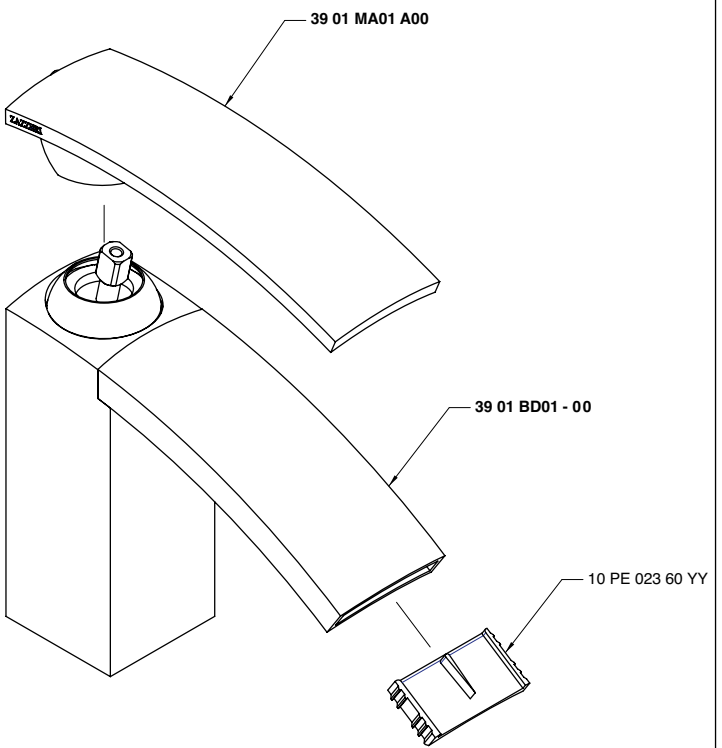

3901 A701 - 00

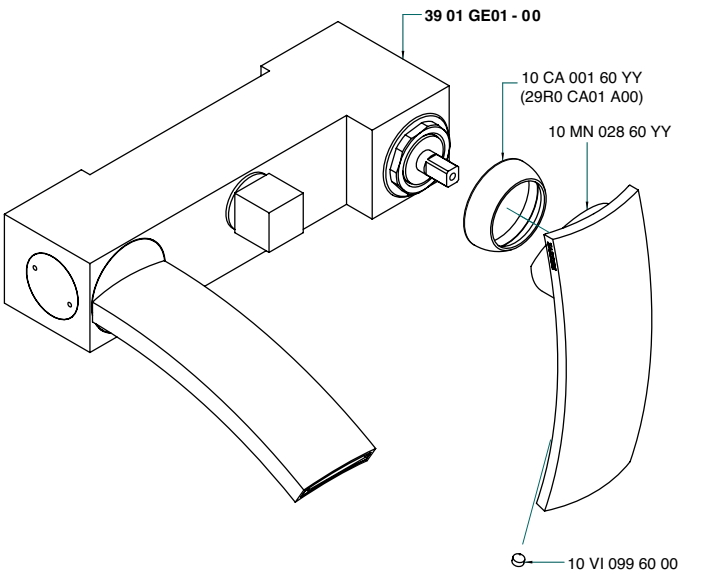

3901 B110 - 00

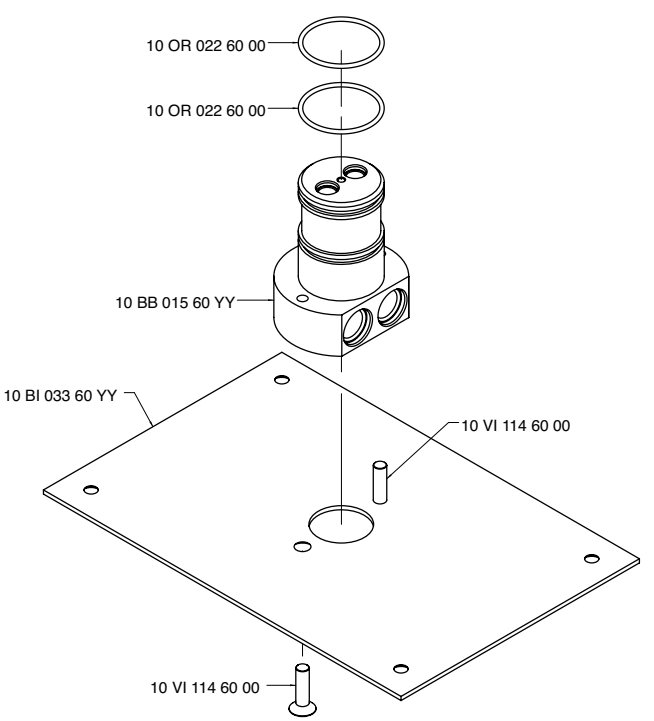

3901 B401 A00

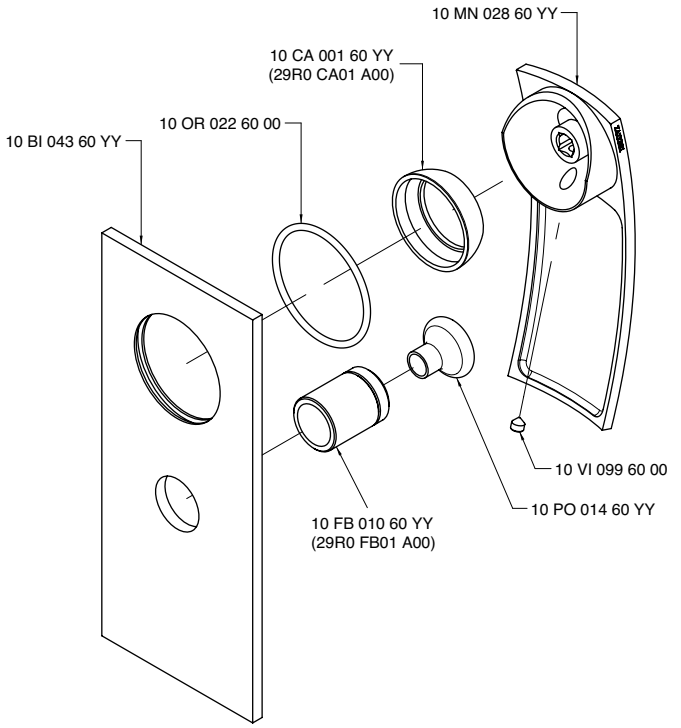

3901 B402 A00

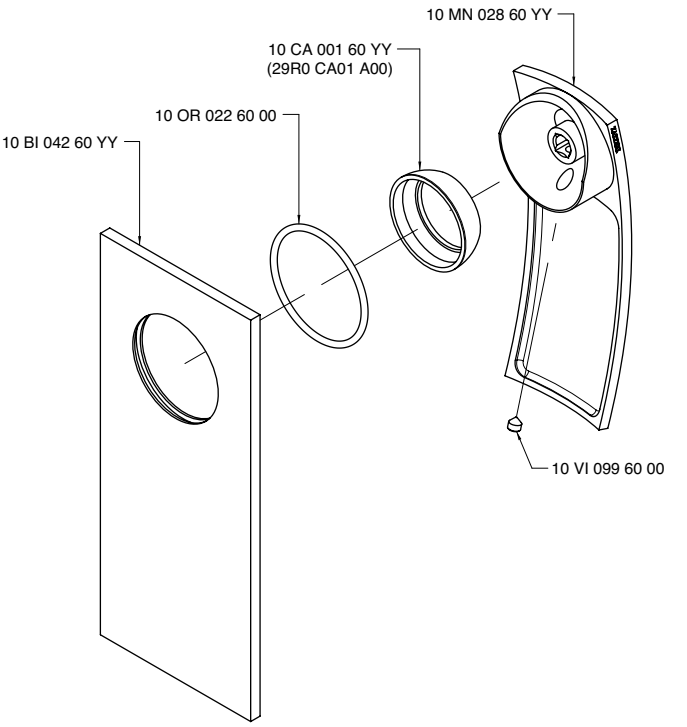

3901 BD01 - 00

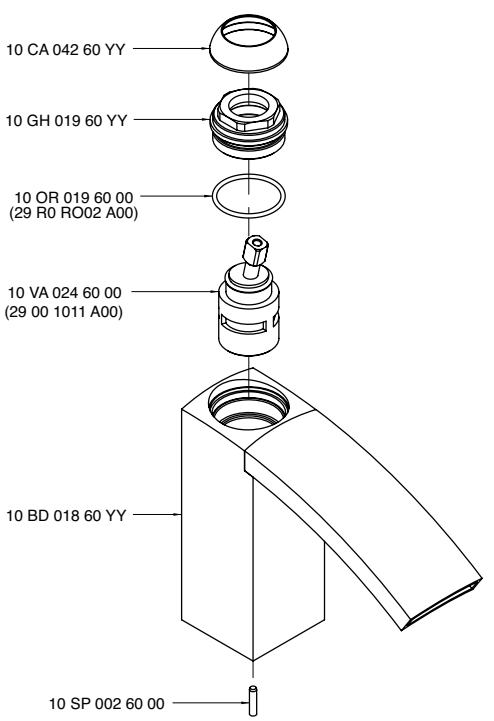

3901 GE01 - 00

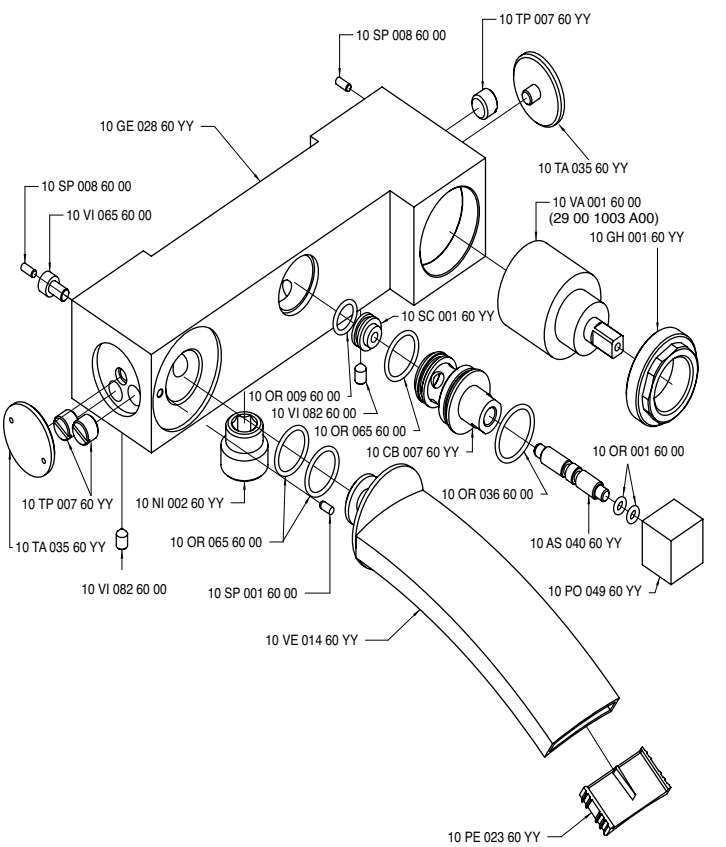

3901 KT01 - 00

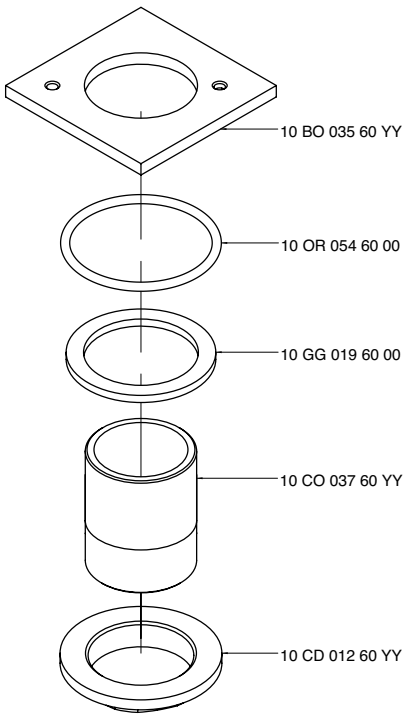

3901 LA01 - 00

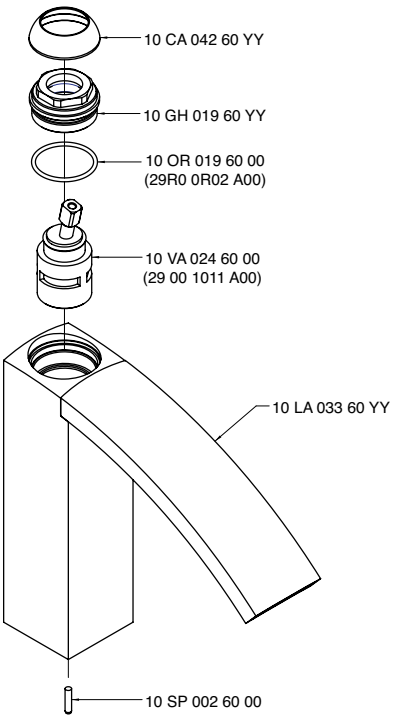

3901 M110 - 00

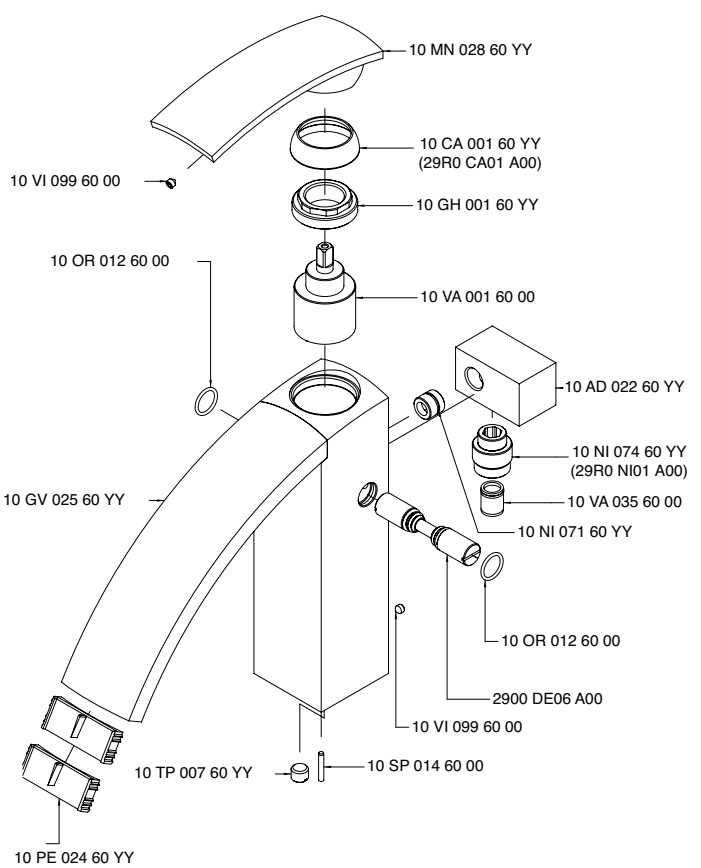

3901 MA01 A00

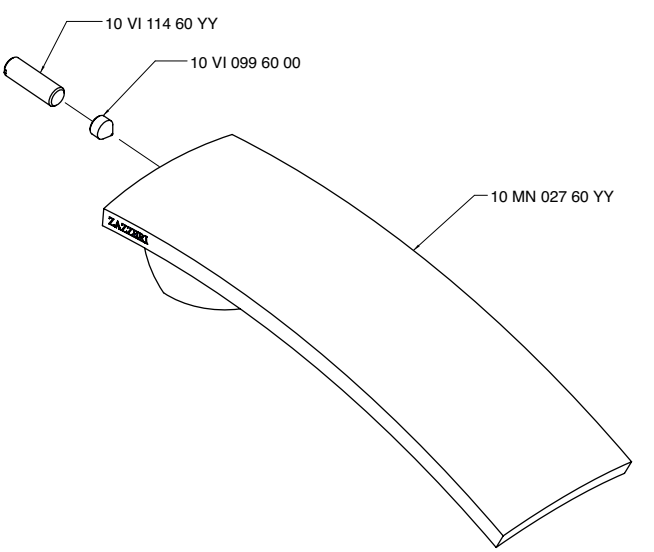

3901 P110 - 00

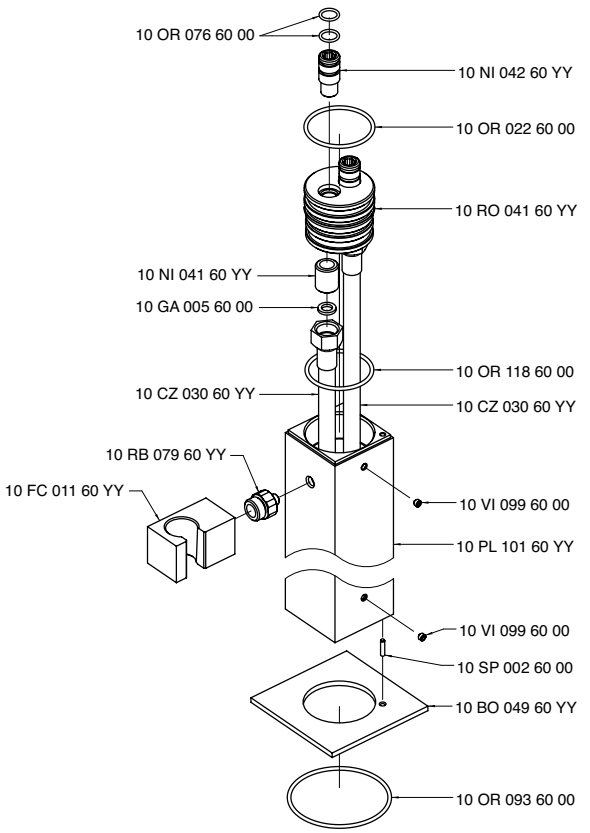

3900 D105 - 00

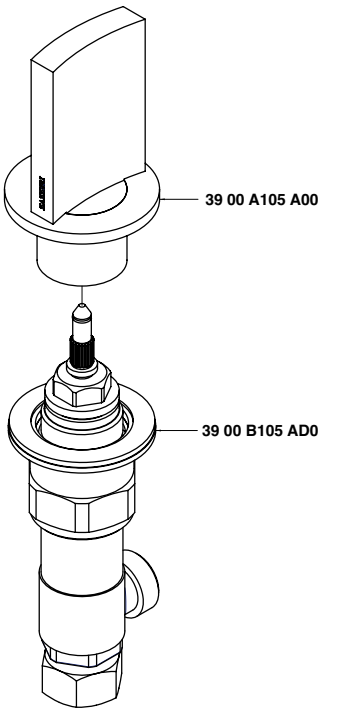

3900 D107 - 00

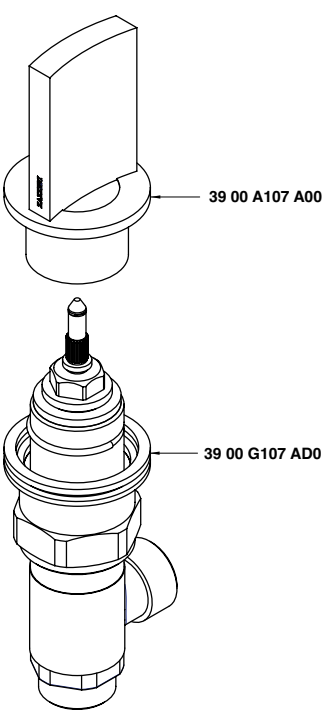

INDEX - 68

Cod.

6800 0108 A00
6800 0109 A00
6800 0110 A00
6800 0403 A00
6800 0403 AL0
6800 0405 AA0
6800 0414 A00
6800 0501 A00
6800 0609 A00
2900 SO07 A01
6800 1098 A00
6800 1099 A00
6800 1100 A00
6800 1201 A00
6800 A108 - 00
6800 A109 - 00
6800 A110 - 00
6800 A414 A00
6800 Q417 A00
6800 A608 - 00
6800 AM01 A00
6800 B108 - 00
6800 B608 - 00
6800 BR01 A00
2900 SO07 A01
6800 BR01 A00
6800 C098 - 00
6800 C099 - 00
6800 C100 - 00
6800 C203 - 00
6800 C608 - 00
6800 CM01 A01
6800 CM02 A01
6800 CM03 A01
6800 CM04 - 00
6800 CM05 - A0
6800 CM05 - B0
6800 CM05 - C0
6800 CM05 A01
6800 KM00 A00
6800 KT01 - 00
6800 PL01 - 00
6800 PL02 - 00
6800 T098 A00
6800 T099 A00
6800 T100 A00
6800 T618 A00
2900 SO07 A01
6800 T619 A00
2900 SO07 A01
6800 T620 A00
2900 SO07 A01
6800 V098 A00
6800 V099 A00
6800 V405 AA1

Z-point - 68

6800 CM01 A01

Comando da incasso "IN"

Built-in "IN" control
UP-Bedienung "IN"
Mando de empotrar "IN"
Commande à encastrer "IN"

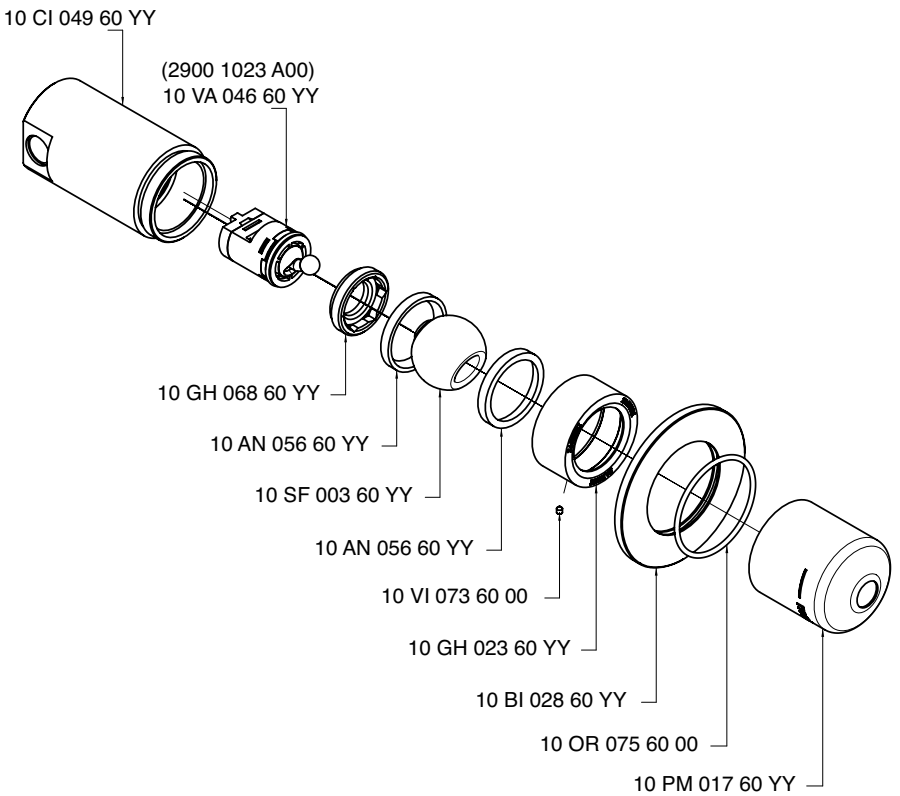

Condizioni di prova - Test conditions

Acqua calda - Hot water: **60±2 °C**
Acqua fredda - Cold water: **20±2 °C**

P [bar]	Q l/min
0,5	8,8
1	12,5
1,5	15,3
2	17,6
2,5	19,7
3	21,6
3,5	23,3
4	24,9
4,5	26,4
5	27,8

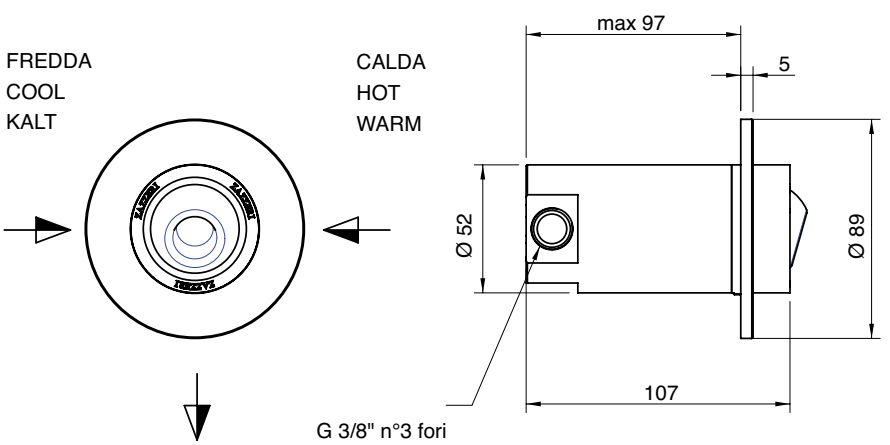

6800 CM03 A01

Comando da incasso "OUT"

Built-in "OUT" control
UP-Bedienung "OUT"
Mando de empotrar "OUT"
Commande à encastrer "OUT"

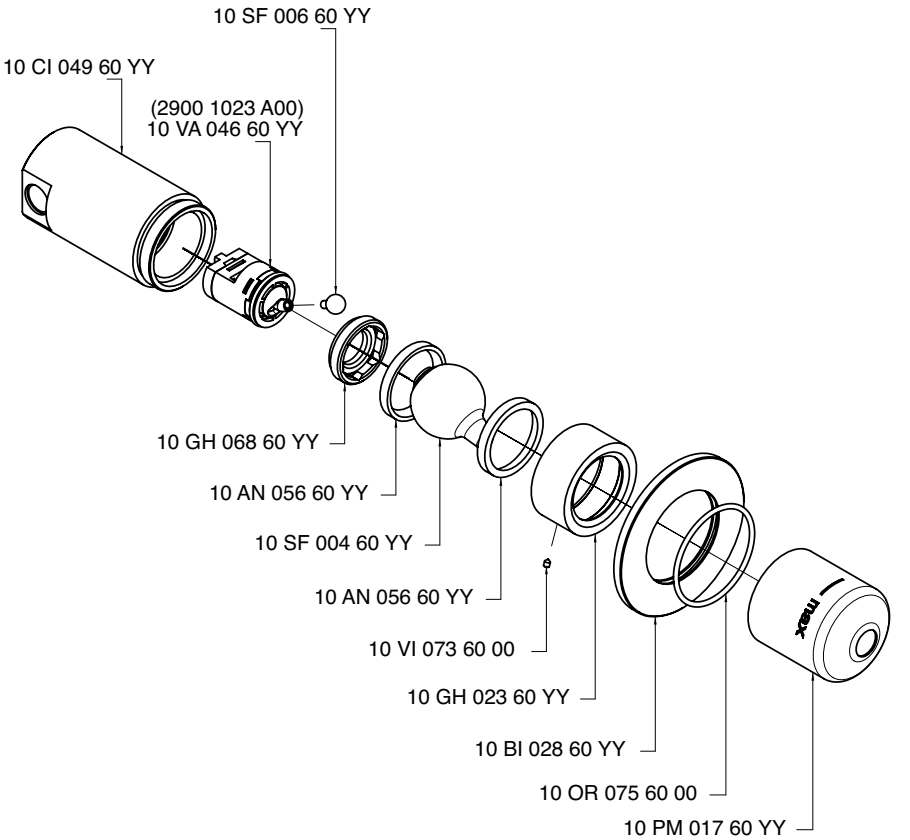

Condizioni di prova - Test conditions

Acqua calda - Hot water: **60±2 °C**
Acqua fredda - Cold water: **20±2 °C**

P [bar]	Q l/min
0,5	8,8
1	12,5
1,5	15,3
2	17,6
2,5	19,7
3	21,6
3,5	23,3
4	24,9
4,5	26,4
5	27,8

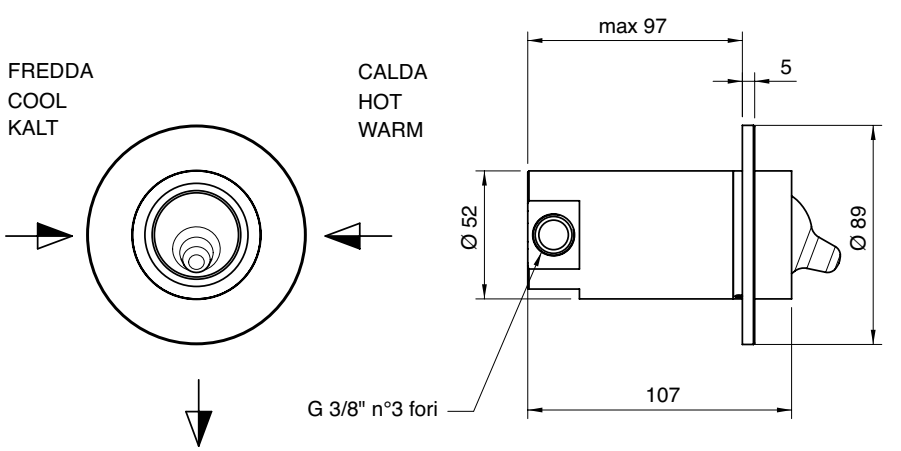

6800 CM02 A01

Comando da piano "OUT"

Surface-mounted "OUT" control
Bedienung Plattenmontage "OUT"
Mando de superficie "OUT"
Commande montée sur plan "OUT"

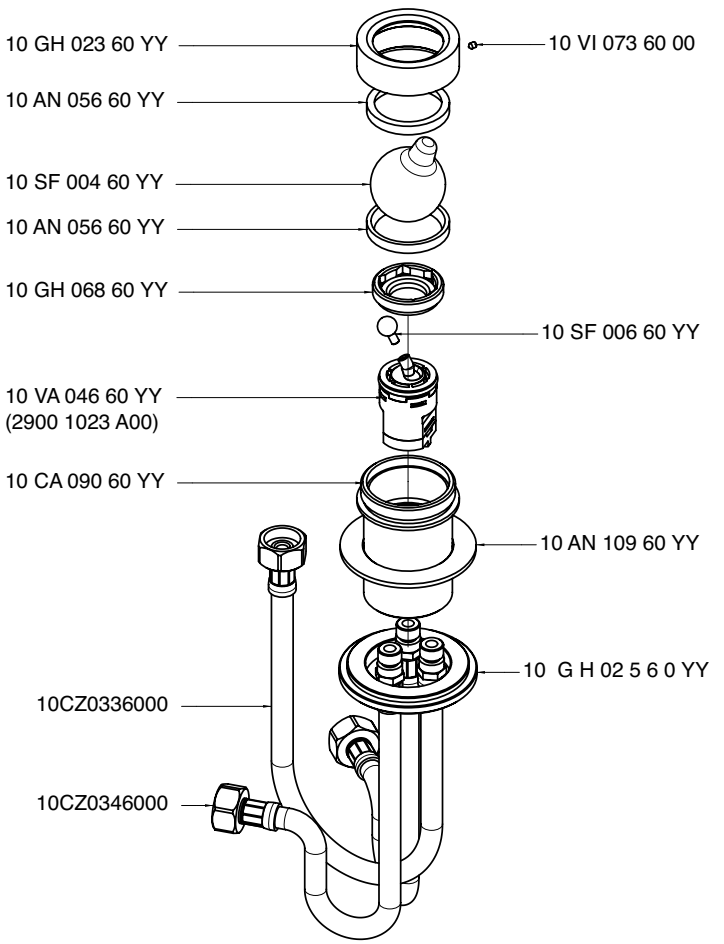

Condizioni di prova - Test conditions

Acqua calda - Hot water: **60±2 °C**
Acqua fredda - Cold water: **20±2 °C**

P [bar]	Q l/min
0,1	
0,2	
0,5	5,5
1	7,8
1,5	9,6
2	11,1
2,5	12,5
3	13,7
3,5	14,8
4	15,8
4,5	16,8
5	17,7

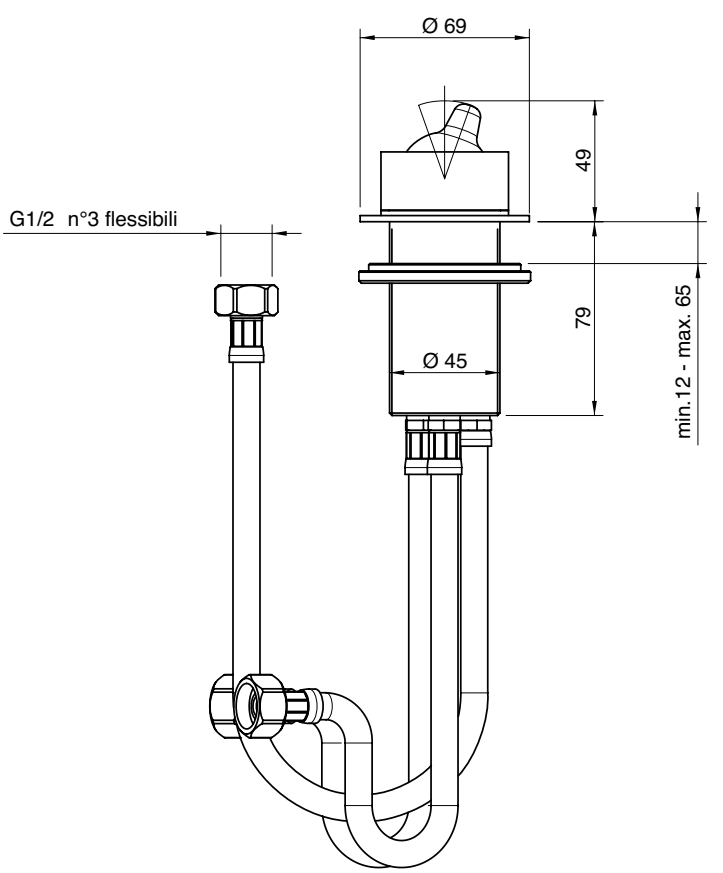

6800 CM05 A01

Comando a colonna "OUT"

Column-mounted "OUT" control
Bedienung Zylindermontage "OUT"
Mando de columna "OUT"
Commande montée sur colonne "OUT"

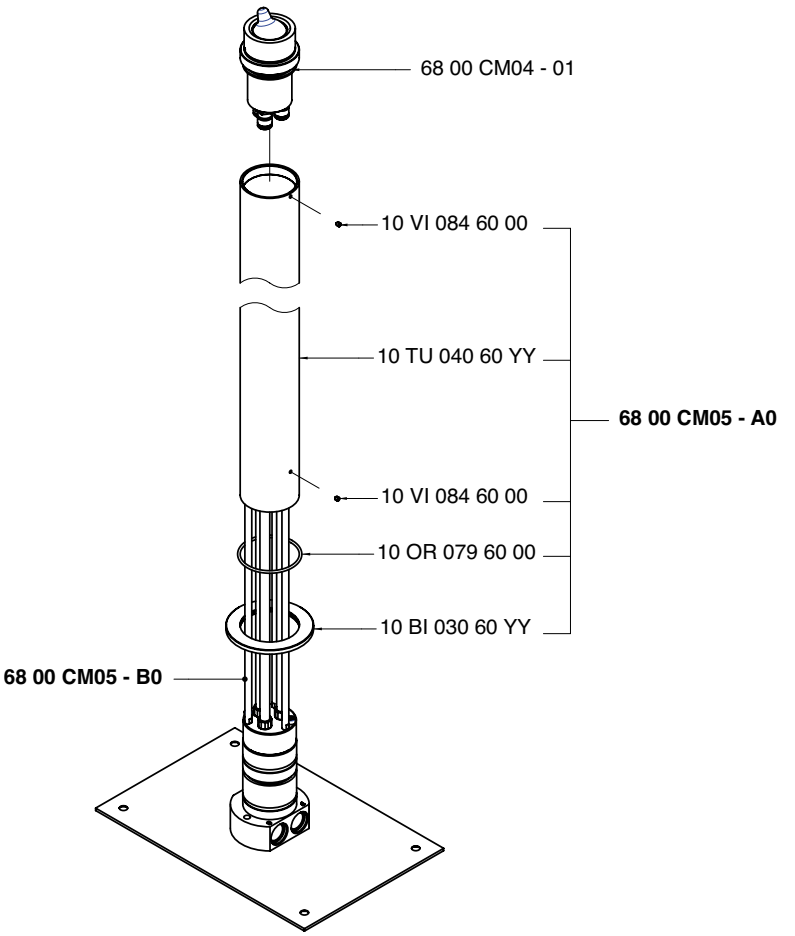

Condizioni di prova - Test conditions

Acqua calda - Hot water: **60±2 °C**
Acqua fredda - Cold water: **20±2 °C**

P [bar]	Q l/min
0,10	
0,20	
0,50	7,59
1,00	9,97
1,50	12,22
2,00	14,13
2,50	15,85
3,00	17,25
3,50	18,21
4,00	18,35
4,50	18,45
5,00	18,50

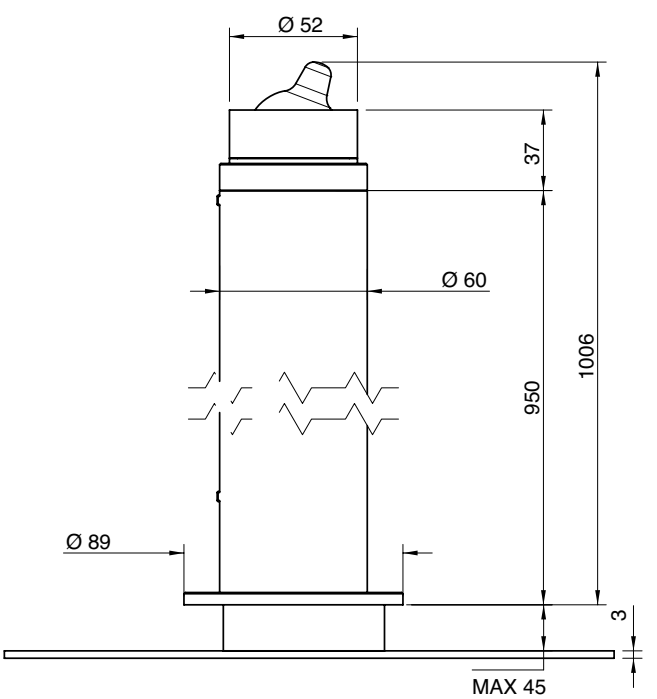

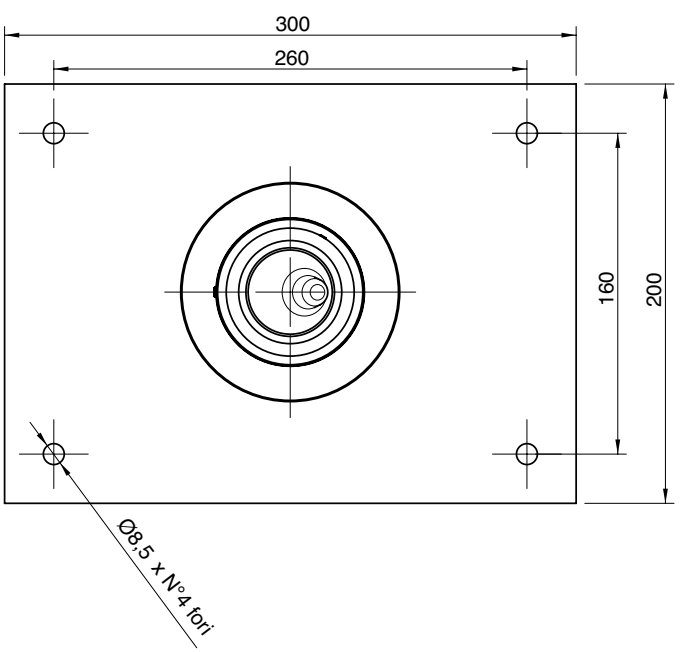

6800 1100 A00

Getto lavabo da piano

Surface-mounted washbasin spout
Einlauf Waschbecken Plattenmontage
Caño lavabo de superficie
Bec lavabo monté sur plan

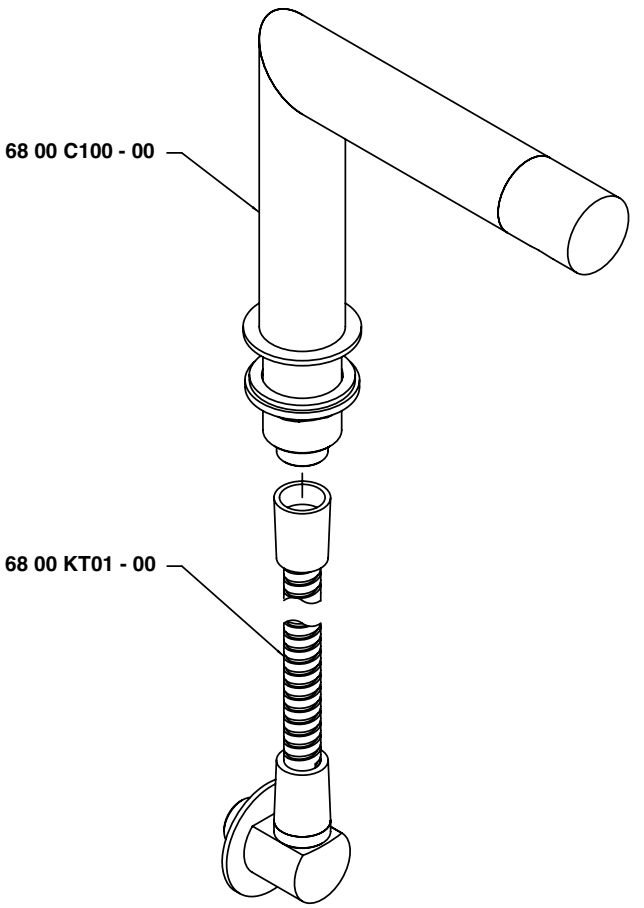

Condizioni di prova - Test conditions

Acqua calda - Hot water:	**60±2 °C**
Acqua fredda - Cold water:	**20±2 °C**
Classe areatore - Aerator class:	**B**

P [bar]	Q l/min
0,1	
0,2	
0,5	9,0
1,0	12,6
1,5	15,3
2,0	17,6
2,5	19,5
3,0	21,3
3,5	23,0
4,0	24,6
4,5	26,0
5,0	27,5

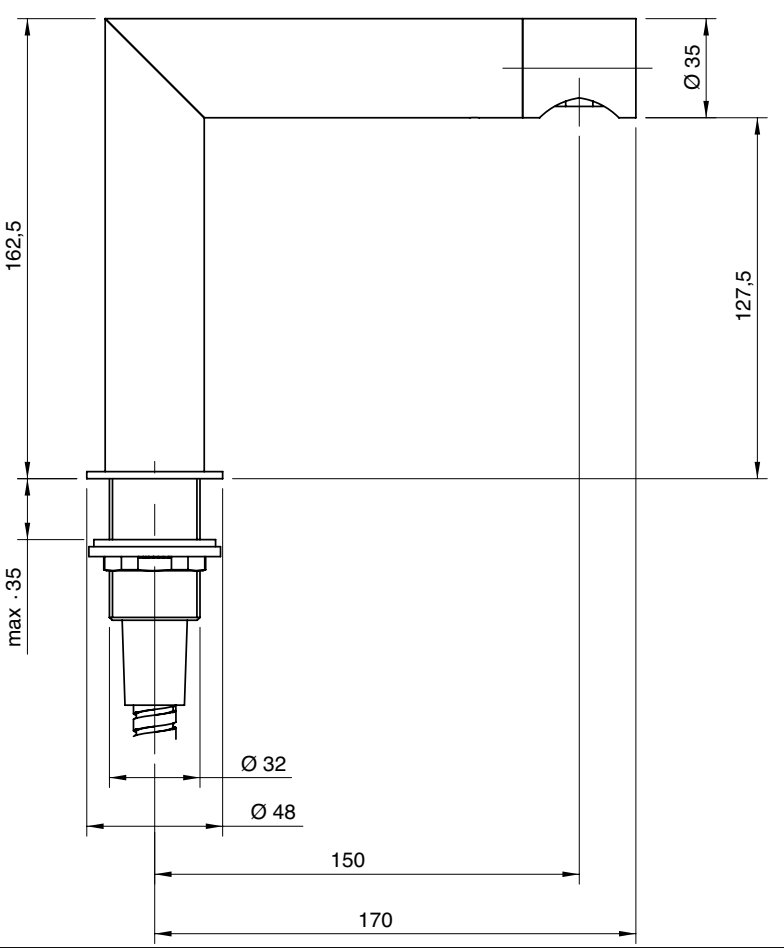

6800 1099 A00

Getto lavabo da piano

Surface-mounted washbasin spout
Einlauf Waschbecken Plattenmontage
Caño lavabo de superficie
Bec lavabo monté sur plan

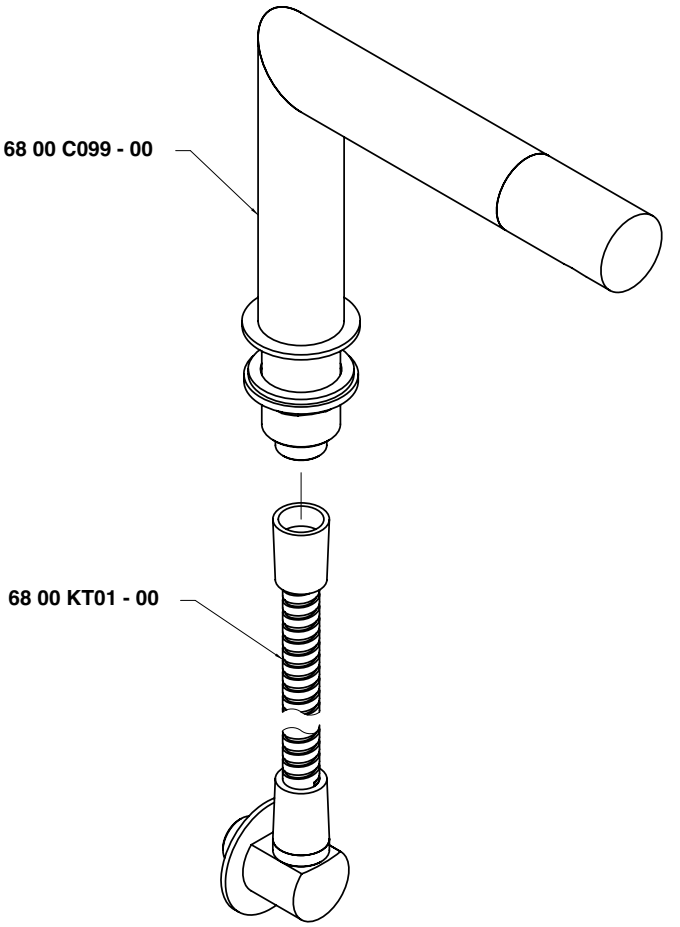

Condizioni di prova - Test conditions

Acqua calda - Hot water:	**60±2 °C**
Acqua fredda - Cold water:	**20±2 °C**
Classe areatore - Aerator class:	**B**

P [bar]	Q l/min
0,1	
0,2	
0,5	9,1
1	12,64
1,5	15,3
2	17,6
2,5	19,6
3	21,4
3,5	23,1
4	24,7
4,5	26,1
5	27,6

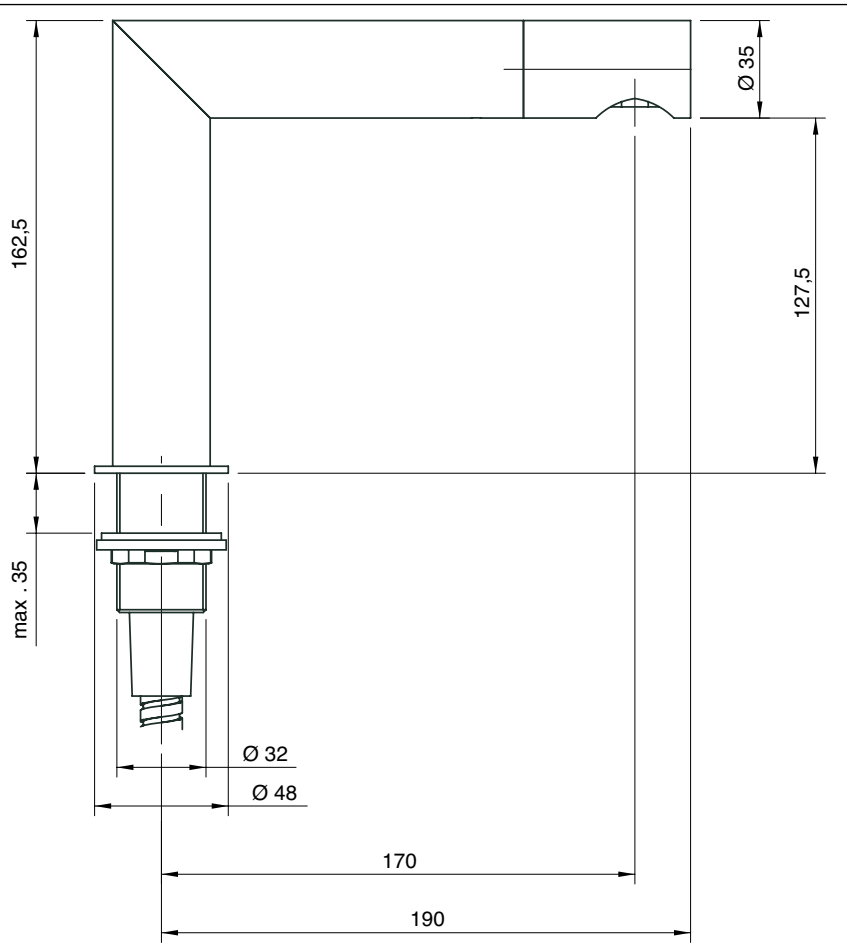

6800 1098 A00

Getto lavabo da piano

Surface-mounted washbasin spout
Einlauf Waschbecken Plattenmontage
Caño lavabo de superficie
Bec lavabo monté sur plan

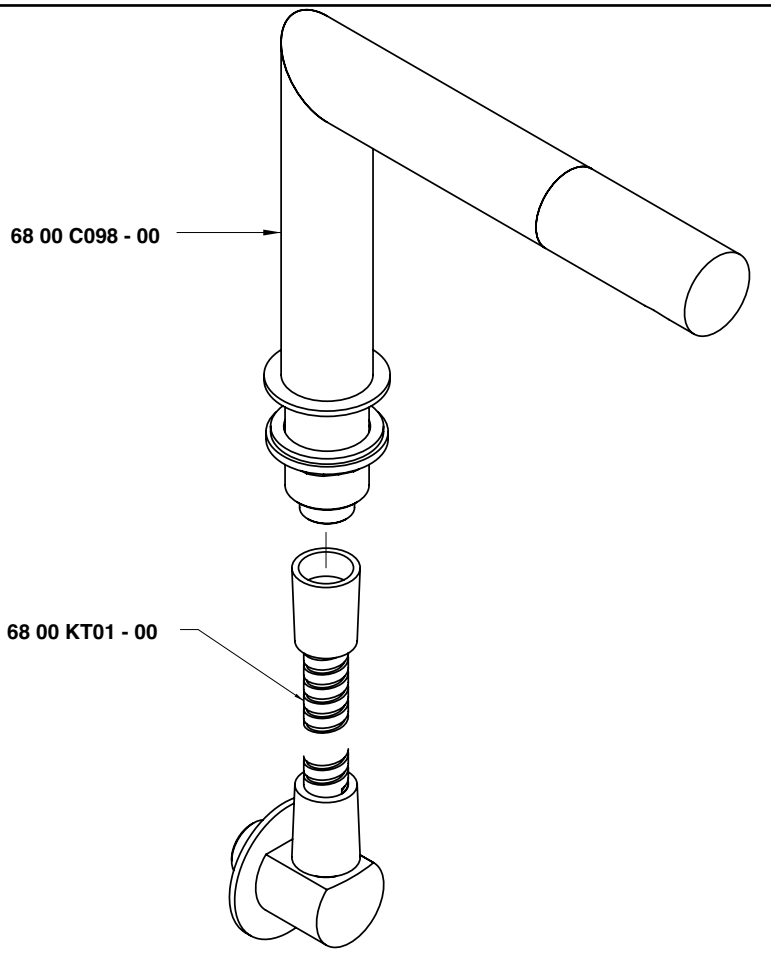

Condizioni di prova - Test conditions

Acqua calda - Hot water:	**60±2 °C**
Acqua fredda - Cold water:	**20±2 °C**
Classe areatore - Aerator class:	**B**

P [bar]	Q l/min
0,1	
0,2	
0,5	9,0
1,0	12,5
1,5	15,4
2,0	17,6
2,5	19,6
3,0	21,4
3,5	23,1
4,0	24,7
4,5	26,1
5,0	27,6

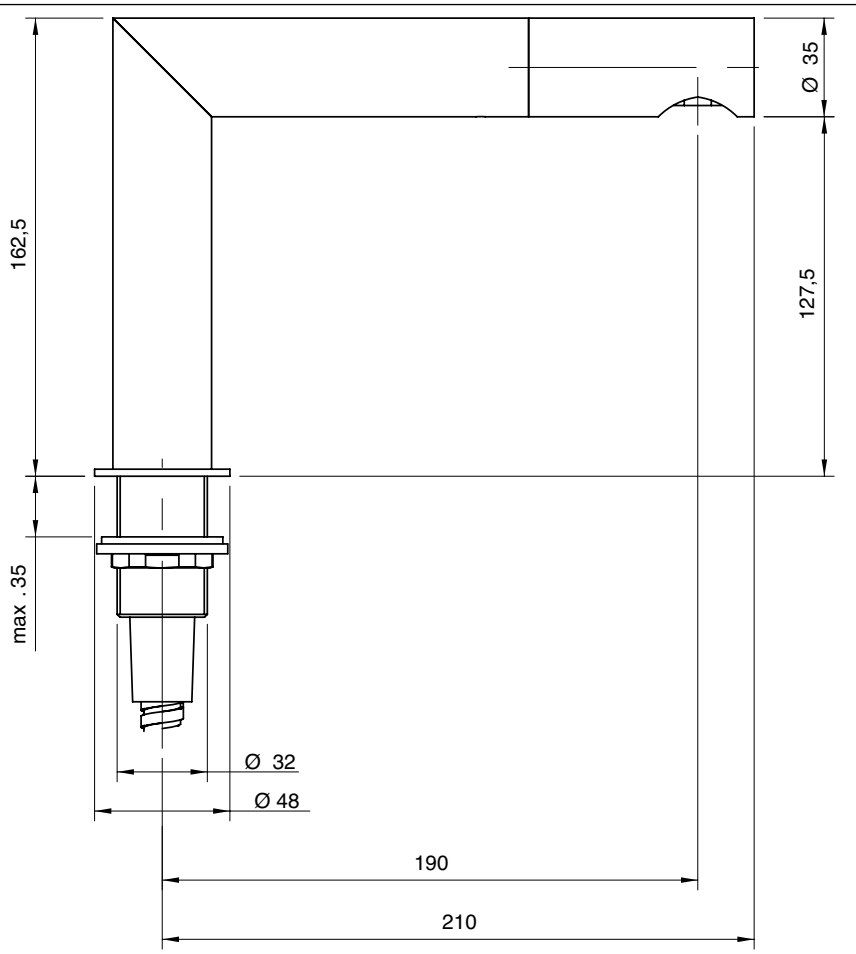

6800 1201 A00

Getto bidet da piano

Surface-mounted bidet spout
Einlauf Bidet Plattenmontage
Caño bidé de superficie
Bec bidet monté sur plan

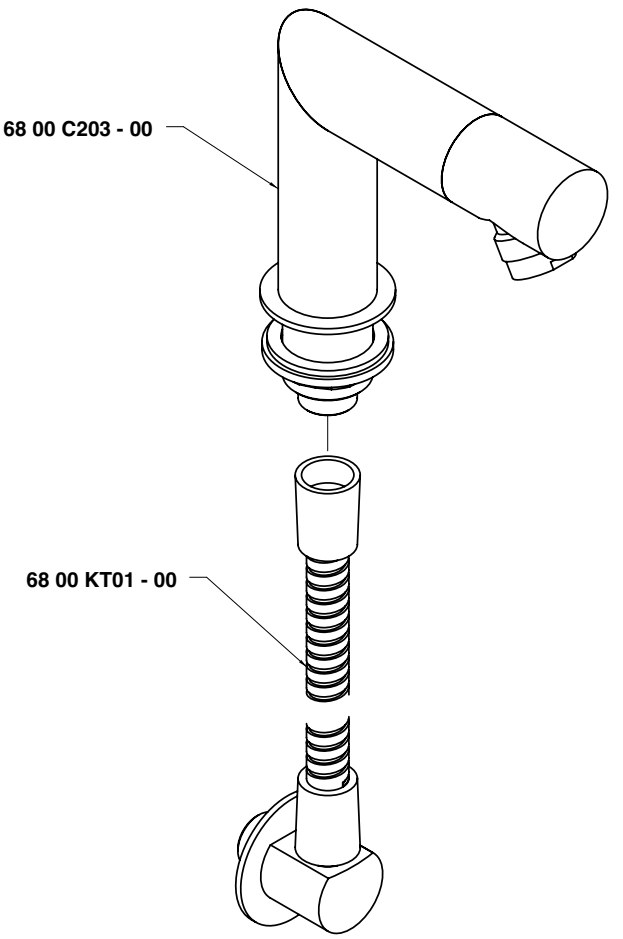

Condizioni di prova - Test conditions

Acqua calda - Hot water:	**60±2 °C**
Acqua fredda - Cold water:	**20±2 °C**
Classe areatore - Aerator class:	**B**

P [bar]	Q l/min
0,10	
0,20	
0,50	7,18
1,00	10,13
1,50	12,44
2,00	14,35
2,50	16,04
3,00	17,58
3,50	18,99
4,00	20,31
4,50	21,59
5,00	22,80

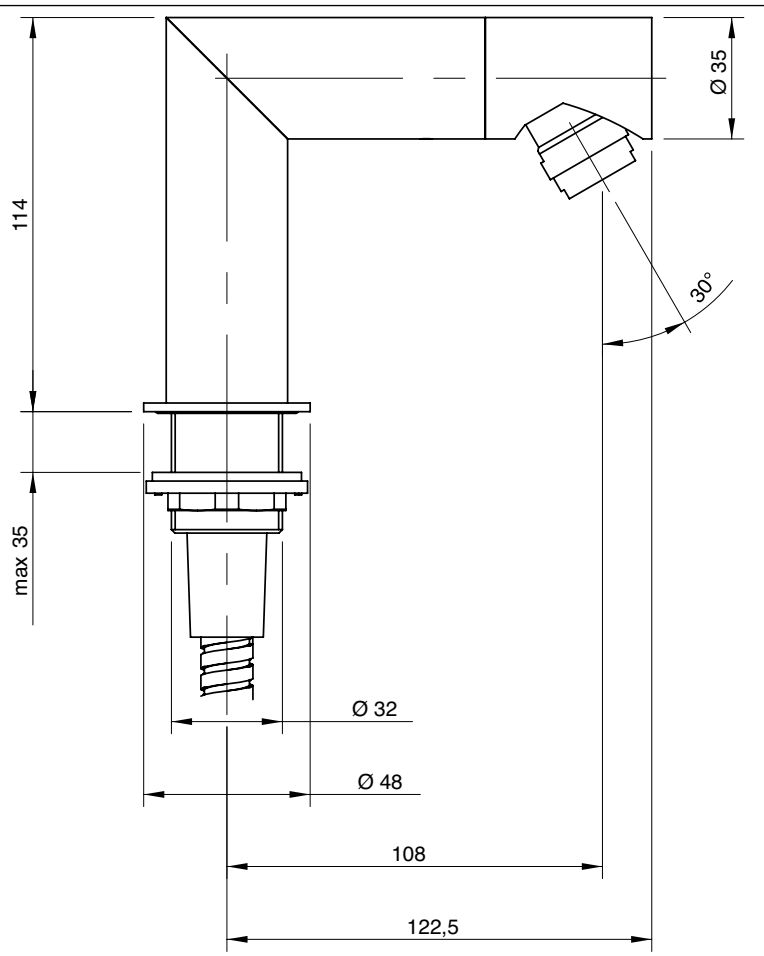

6800 0403 A00

Getto di erogazione a parete

Wall-mounted supply spout
Einlauf Wandmontage
Chorro de salida de pared
Bec de distribution mural

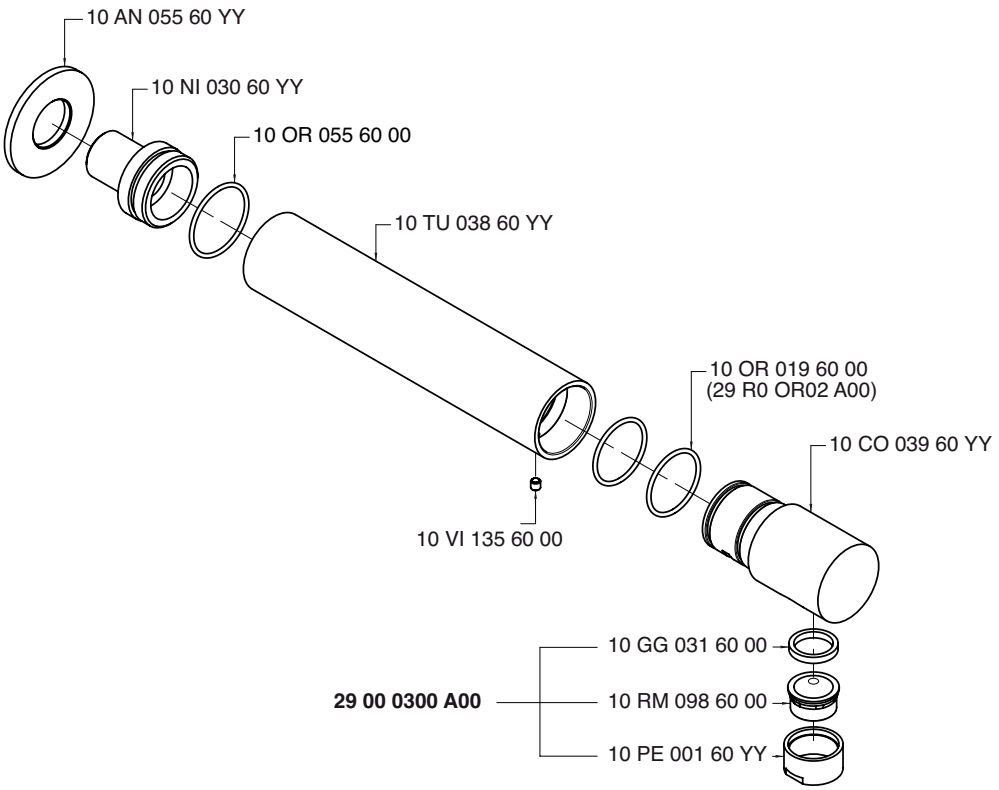

Condizioni di prova - Test conditions

Acqua calda - Hot water:	**60±2 °C**
Acqua fredda - Cold water:	**20±2 °C**
Classe areatore - Aerator class:	**B**

P [bar]	Q l/min
0,10	
0,20	
0,50	9,12
1,00	12,46
1,50	15,11
2,00	17,38
2,50	19,24
3,00	20,81
3,50	22,49
4,00	23,99
4,50	25,43
5,00	26,72

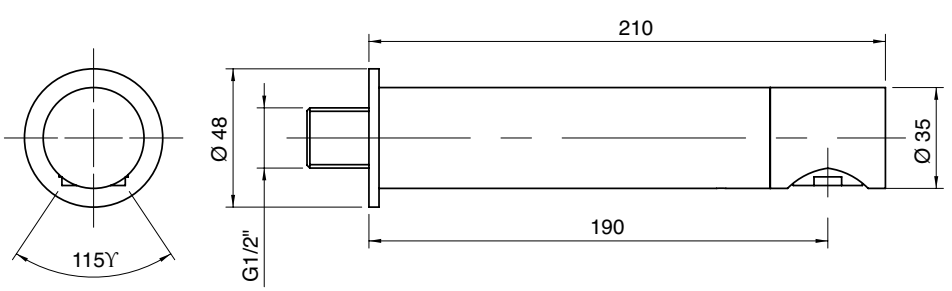

6800 0403 AL0

Getto di erogazione a parete

Wall-mounted supply spout
Einlauf Wandmontage
Chorro de salida de pared
Bec de distribution mural

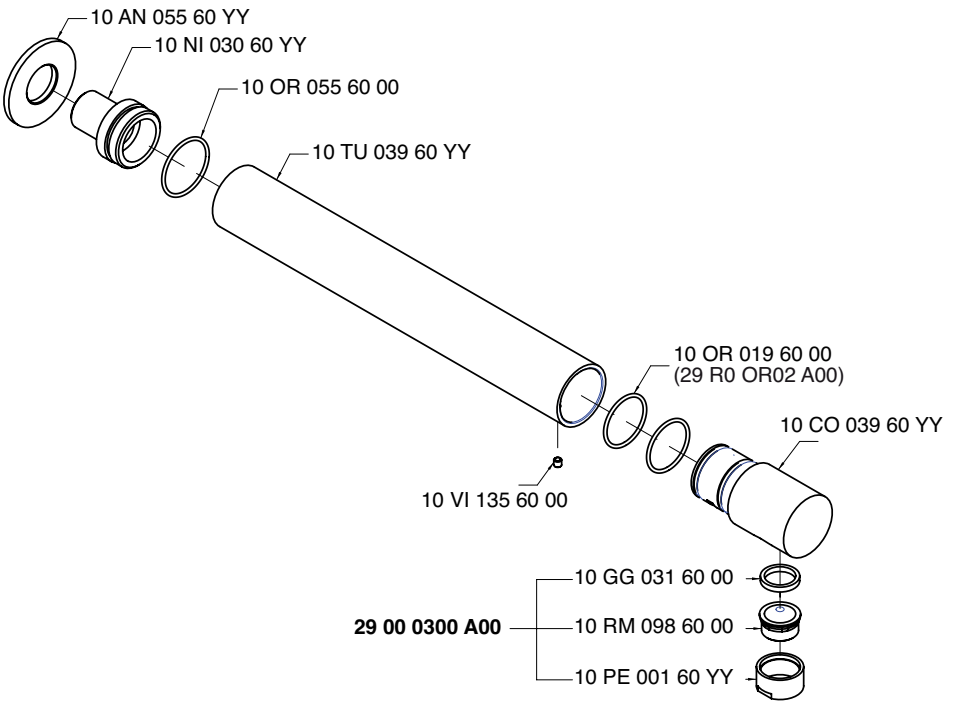

Condizioni di prova - Test conditions

Acqua calda - Hot water:	**60±2 °C**
Acqua fredda - Cold water:	**20±2 °C**
Classe areatore - Aerator class:	**B**

P [bar]	Q l/min
0,10	
0,20	
0,50	9,12
1,00	12,46
1,50	15,11
2,00	17,38
2,50	19,24
3,00	20,81
3,50	22,49
4,00	23,99
4,50	25,43
5,00	26,72

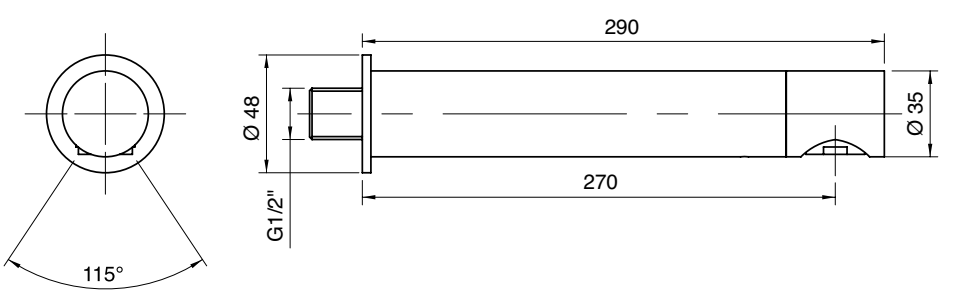

6800 T100 A00

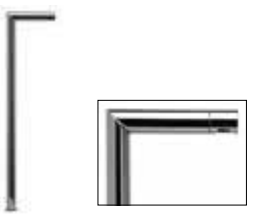

Getto lavabo a colonna

Column-mounted washbasin spout
Einlauf Waschbecken Zylindermontage
Caño lavabo de columna
Bec lavabo monté sur colonne

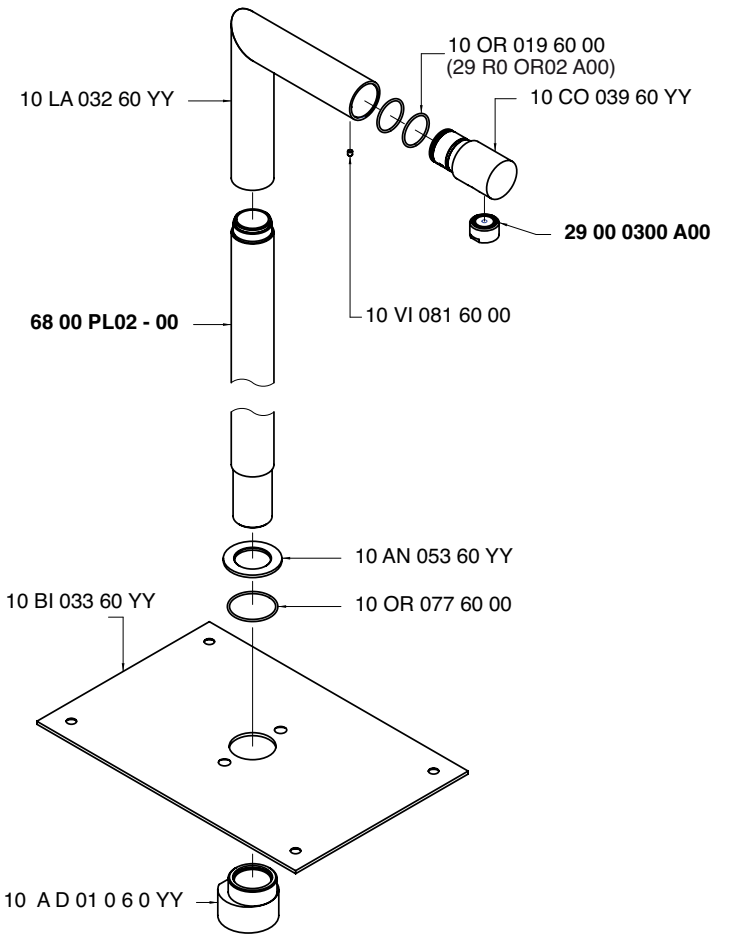

Condizioni di prova - Test conditions

Acqua calda - Hot water:	**60±2 °C**
Acqua fredda - Cold water:	**20±2 °C**
Classe areatore - Aerator class:	**B**

P [bar]	Q l/min
0,1	
0,2	
0,5	9,0
1,0	12,5
1,5	15,2
2,0	17,5
2,5	19,5
3,0	21,3
3,5	23,0
4,0	24,6
4,5	26,0
5,0	27,5

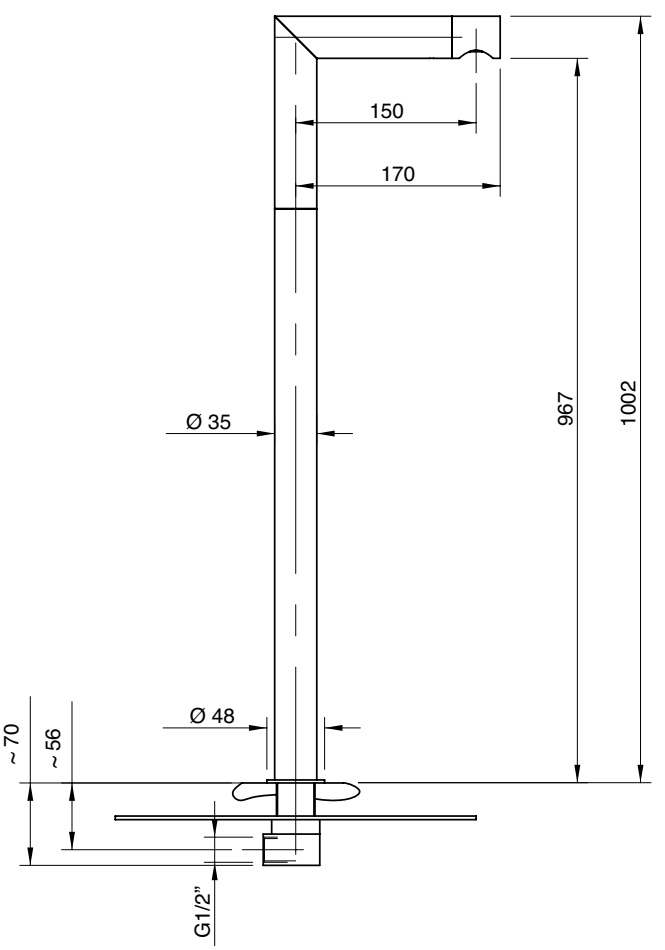

6800 T099 A00

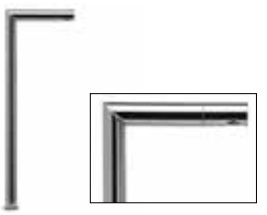

Getto lavabo a colonna

Column-mounted washbasin spout
Einlauf Waschbecken Zylindermontage
Caño lavabo de columna
Bec lavabo monté sur colonne

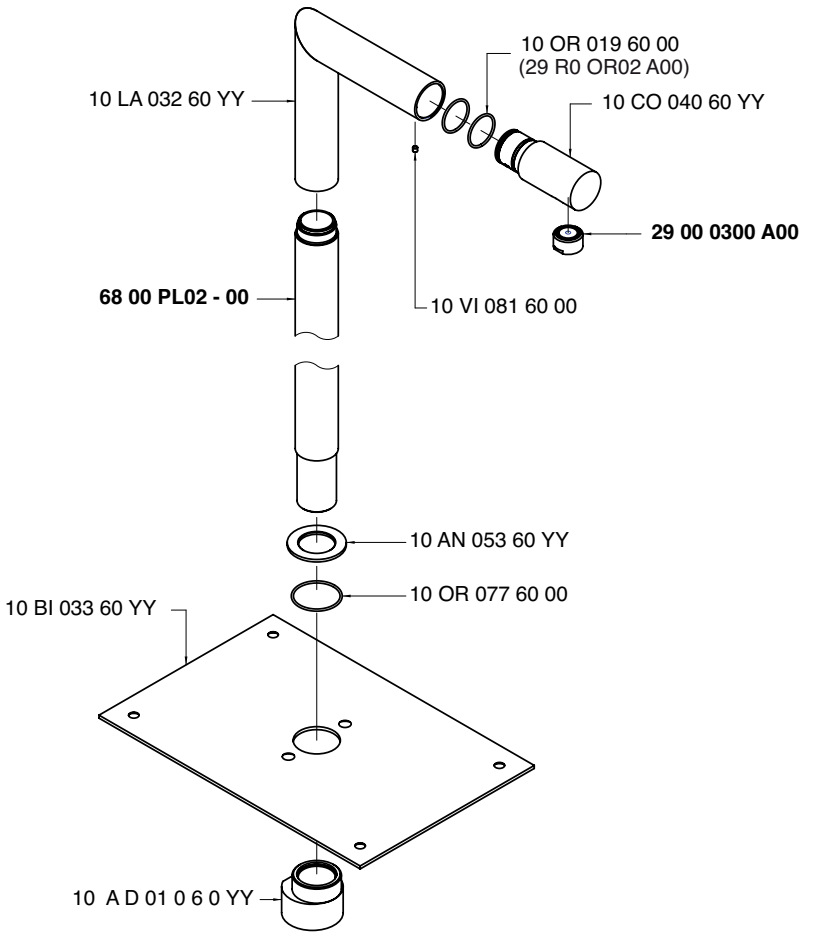

Condizioni di prova - Test conditions

Acqua calda - Hot water:	**60±2 °C**
Acqua fredda - Cold water:	**20±2 °C**
Classe areatore - Aerator class:	**B**

P [bar]	Q l/min
0,1	
0,2	
0,5	9,0
1,0	12,5
1,5	15,2
2,0	17,5
2,5	19,5
3,0	21,3
3,5	23,0
4,0	24,6
4,5	26,0
5,0	27,5

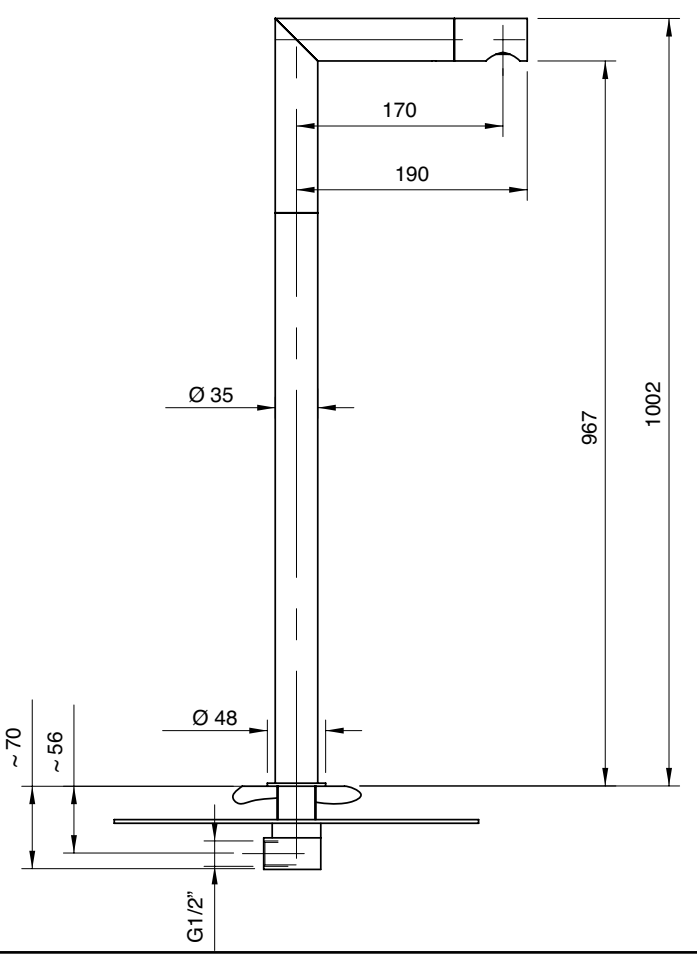

6800 T098 A00

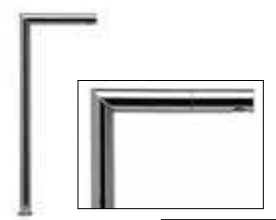

Getto lavabo a colonna

Column-mounted washbasin spout
Einlauf Waschbecken Zylindermontage
Caño lavabo de columna
Bec lavabo monté sur colonne

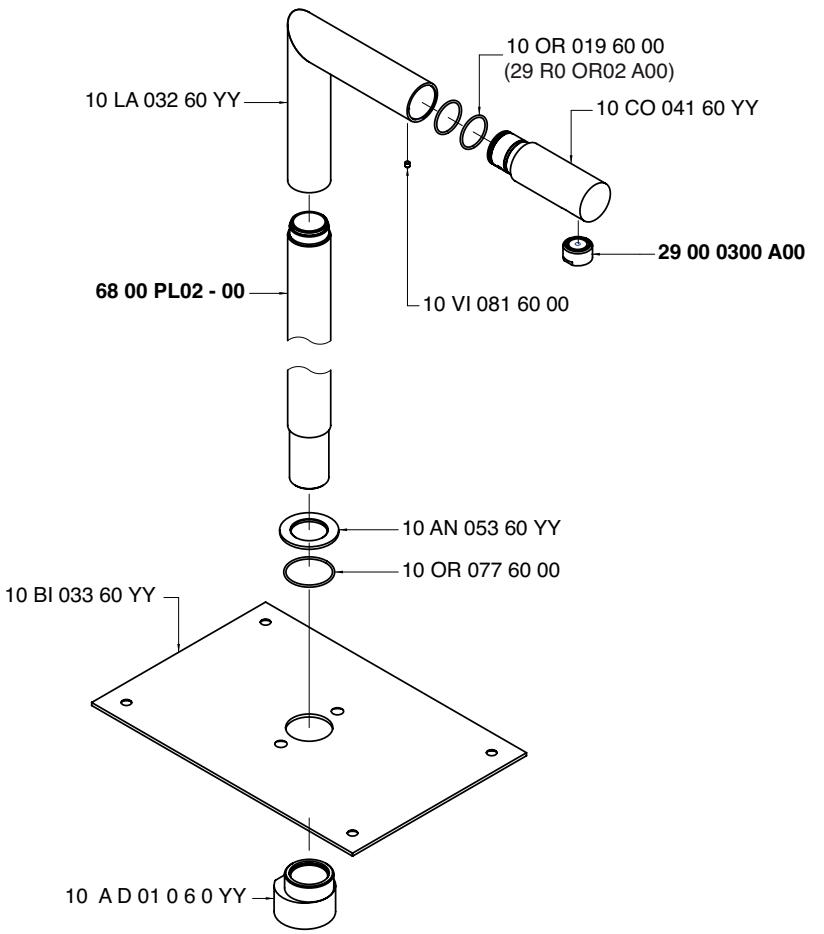

Condizioni di prova - Test conditions

Acqua calda - Hot water:	**60±2 °C**
Acqua fredda - Cold water:	**20±2 °C**
Classe areatore - Aerator class:	**B**

P [bar]	Q l/min
0,1	
0,2	
0,5	9,0
1,0	12,5
1,5	15,2
2,0	17,5
2,5	19,5
3,0	21,3
3,5	23,0
4,0	24,6
4,5	26,0
5,0	27,5

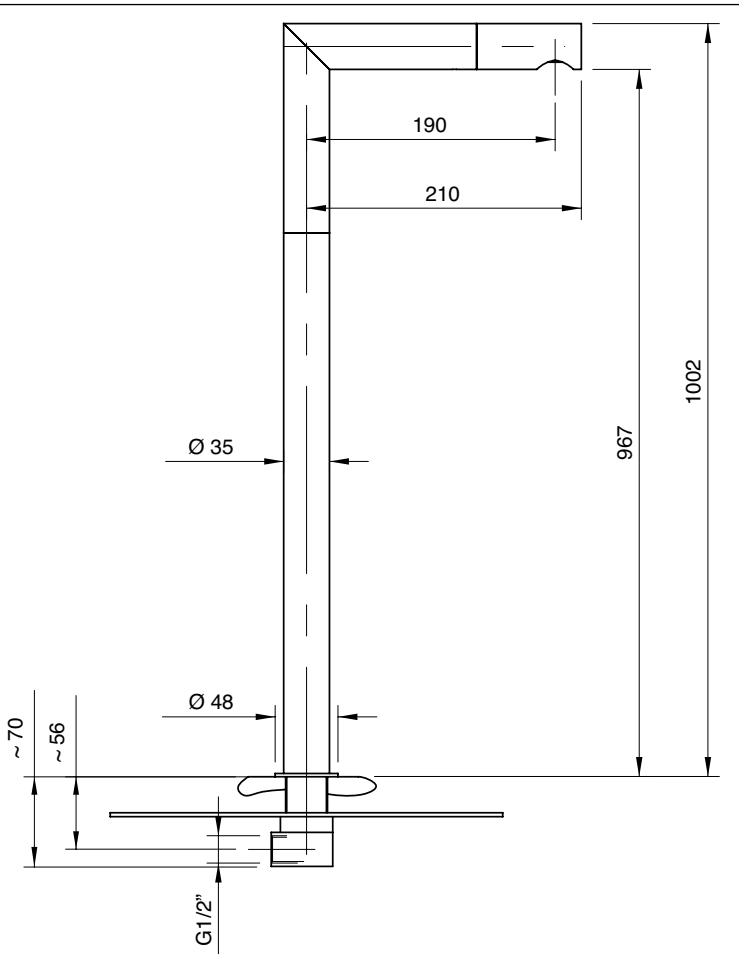

6800 0110 A00

Getto lavabo da soffitto

Ceiling-mounted washbasin spout
Deckeneinlauf Waschbecken
Caño lavabo de techo
Bec lavabo monté sur plafond

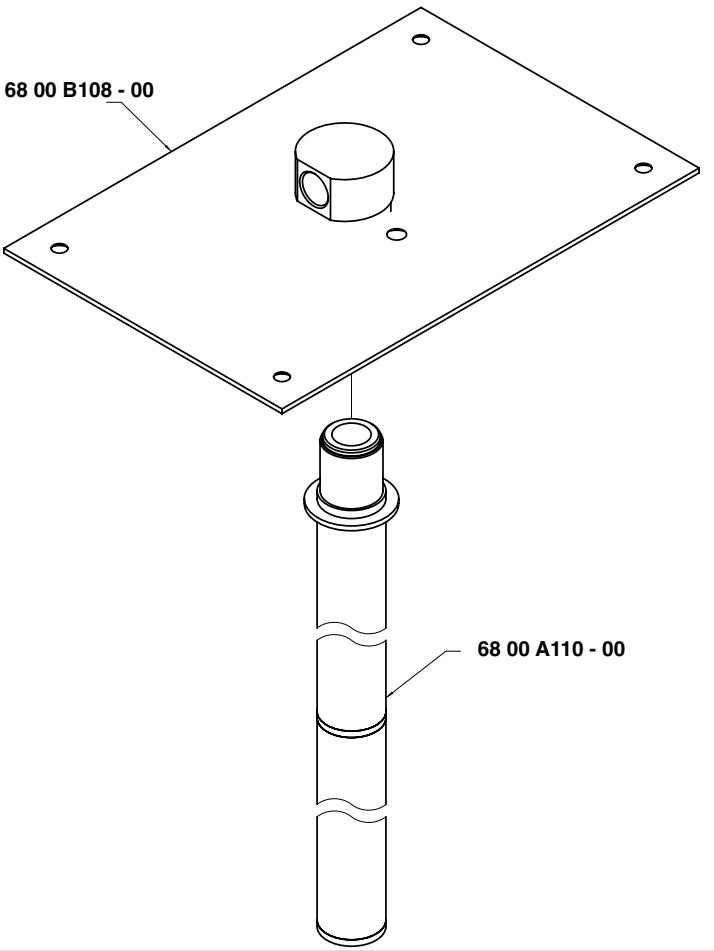

Condizioni di prova - Test conditions

Acqua calda - Hot water: **60±2 °C**
Acqua fredda - Cold water: **20±2 °C**

P [bar]	Q l/min
0,1	
0,2	
0,5	6,4
1,0	9,0
1,5	11,0
2,0	12,7
2,5	14,3
3,0	15,6
3,5	17,0
4,0	18,2
4,5	19,4
5,0	20,5

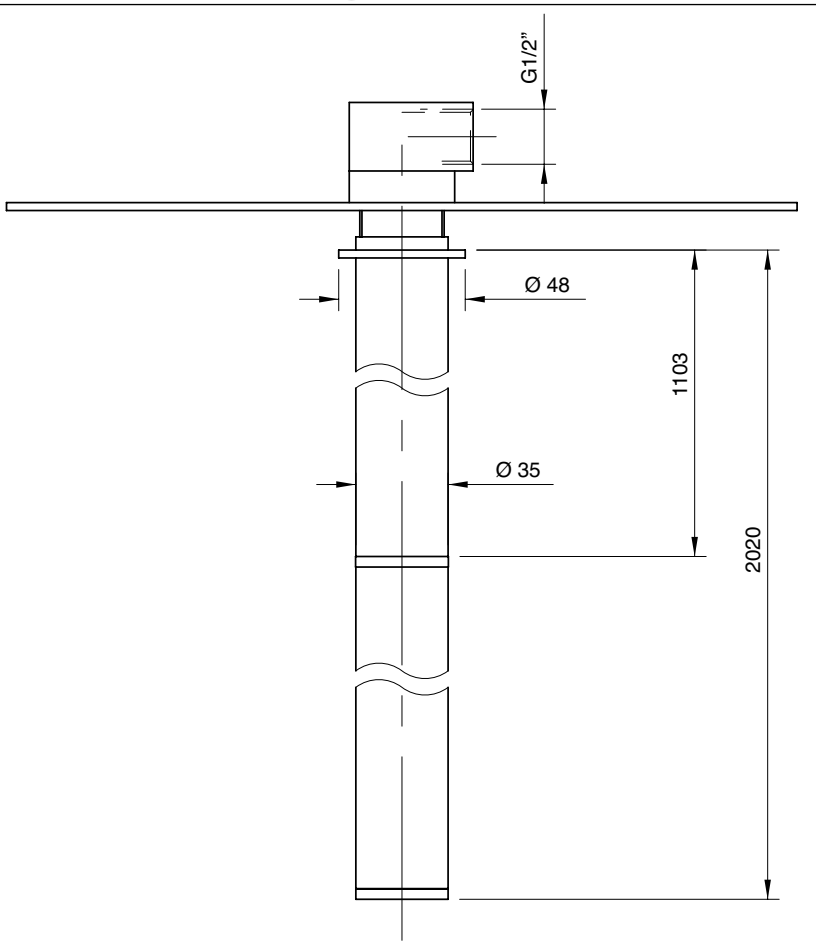

6800 0108 A00

Getto lavabo da soffitto

Ceiling-mounted washbasin spout
Deckeneinlauf Waschbecken
Caño lavabo de techo
Bec lavabo monté sur plafond

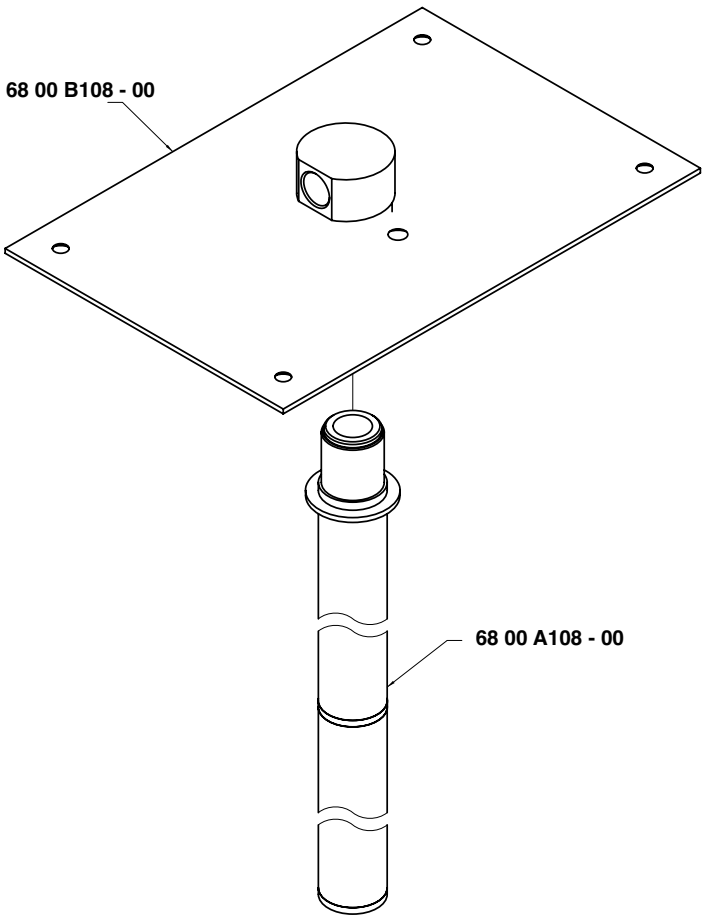

Condizioni di prova - Test conditions

Acqua calda - Hot water: **60±2 °C**
Acqua fredda - Cold water: **20±2 °C**

P [bar]	Q l/min
0,1	
0,2	
0,5	6,4
1,0	9,0
1,5	11,0
2,0	12,7
2,5	14,3
3,0	15,6
3,5	17,0
4,0	18,2
4,5	19,4
5,0	20,5

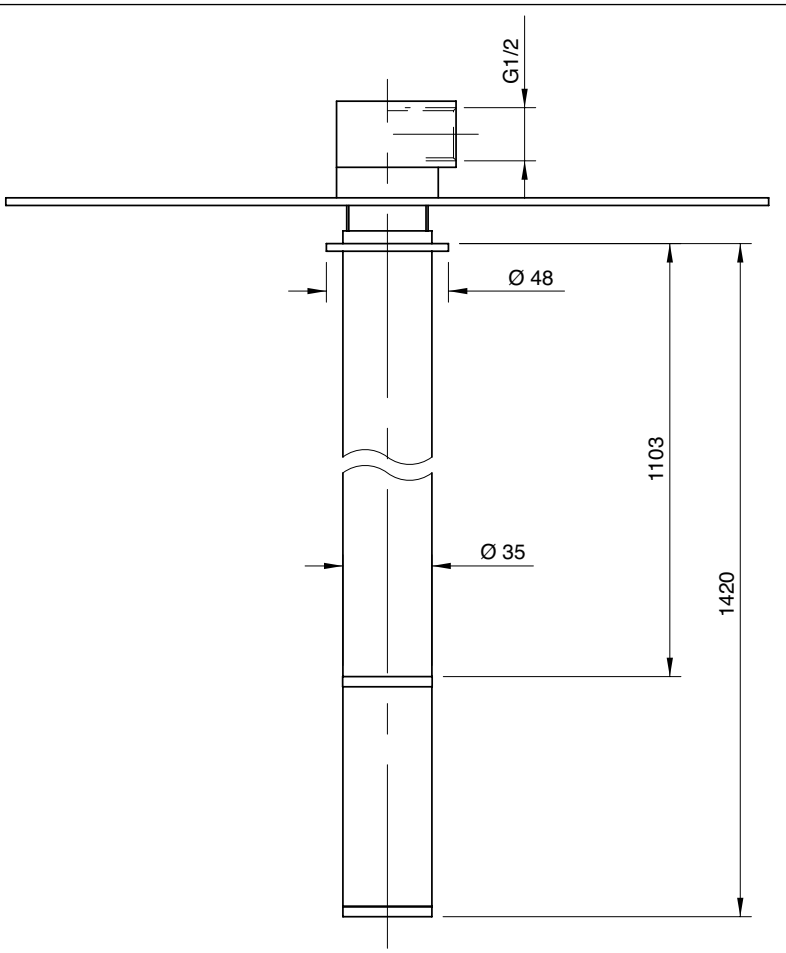

6800 0109 A00

Getto lavabo da soffitto

Ceiling-mounted washbasin spout
Deckeneinlauf Waschbecken
Caño lavabo de techo
Bec lavabo monté sur plafond

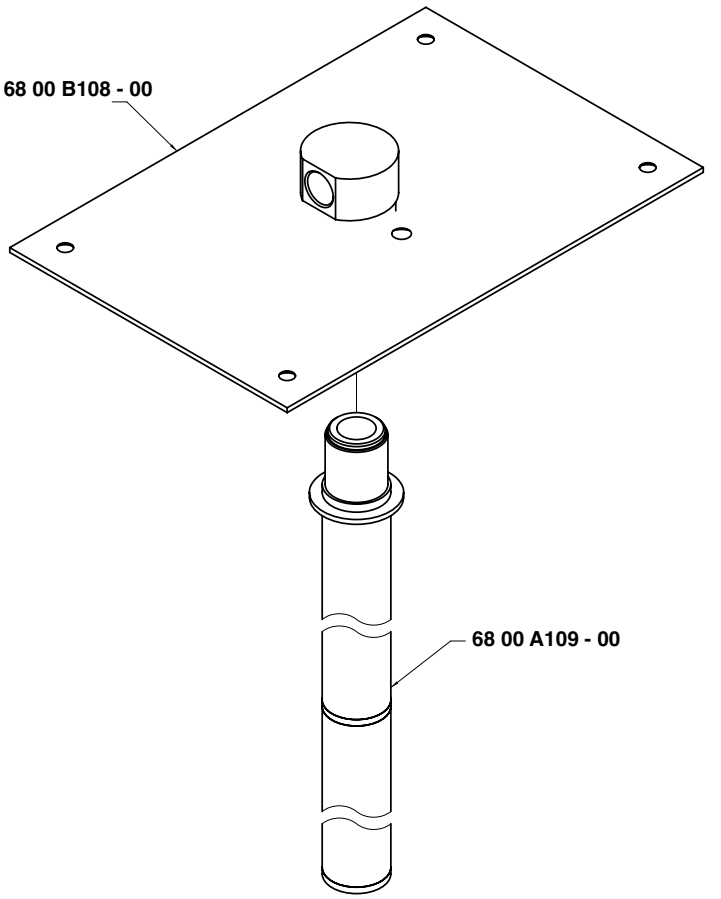

Condizioni di prova - Test conditions

Acqua calda - Hot water: **60±2 °C**
Acqua fredda - Cold water: **20±2 °C**

P [bar]	Q l/min
0,1	
0,2	
0,5	6,4
1,0	9,0
1,5	11,0
2,0	12,7
2,5	14,3
3,0	15,6
3,5	17,0
4,0	18,2
4,5	19,4
5,0	20,5

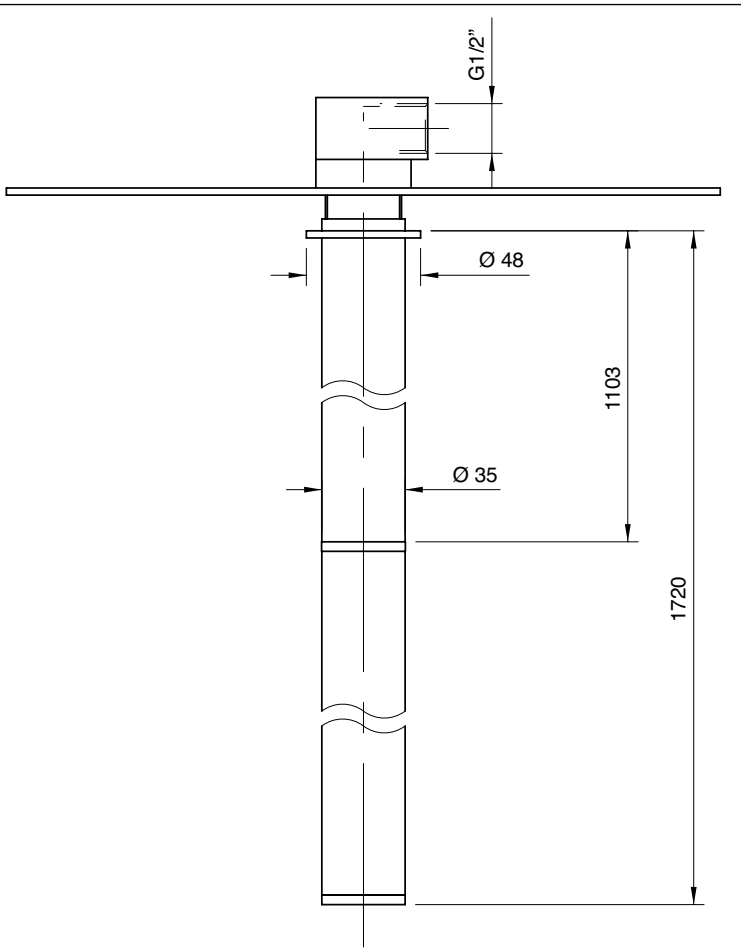

6800 V099 A00

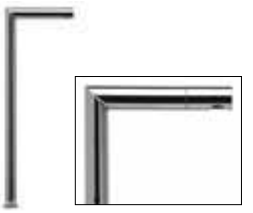

Getto vasca a colonna

Column-mounted bathtub spout
Wanneneinlauf Zylindermontage
Caño bañera de columna
Bec bain sur colonne

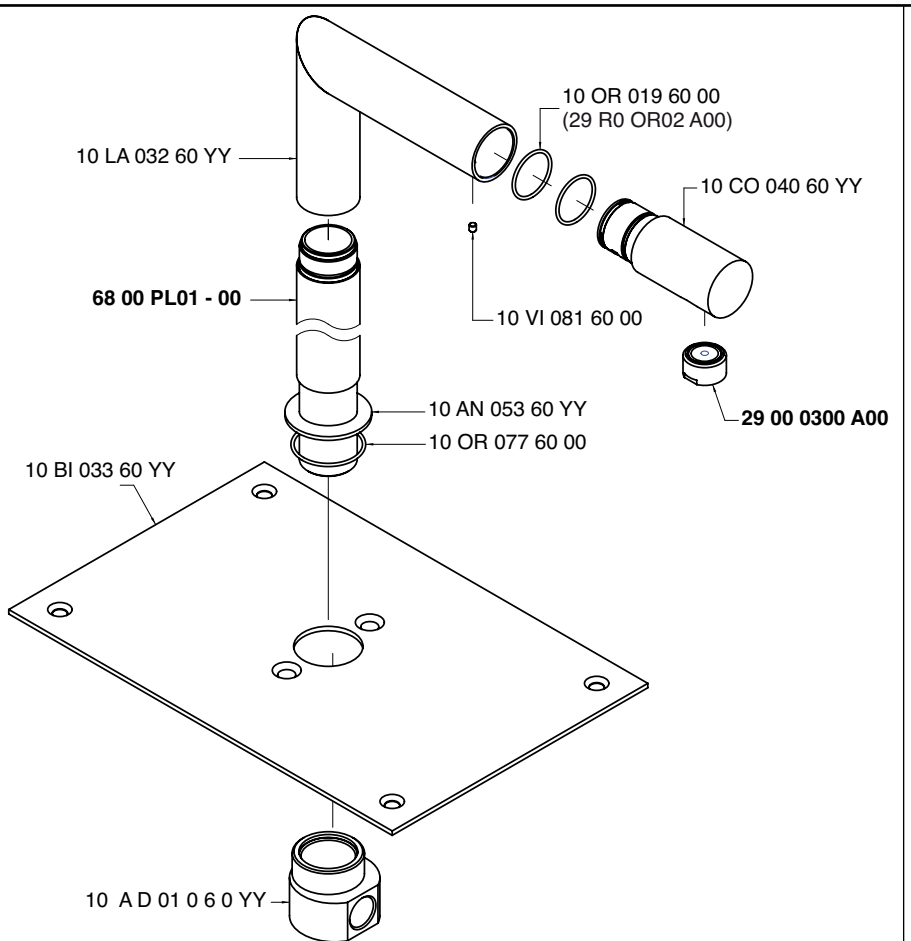

Condizioni di prova - Test conditions

Acqua calda - Hot water:	**60±2 °C**
Acqua fredda - Cold water:	**20±2 °C**
Classe areatore - Aerator class:	**B**

P [bar]	Q l/min
0,1	
0,2	
0,5	9,0
1,0	12,5
1,5	15,2
2,0	17,5
2,5	19,5
3,0	21,3
3,5	23,0
4,0	24,6
4,5	26,0
5,0	27,5

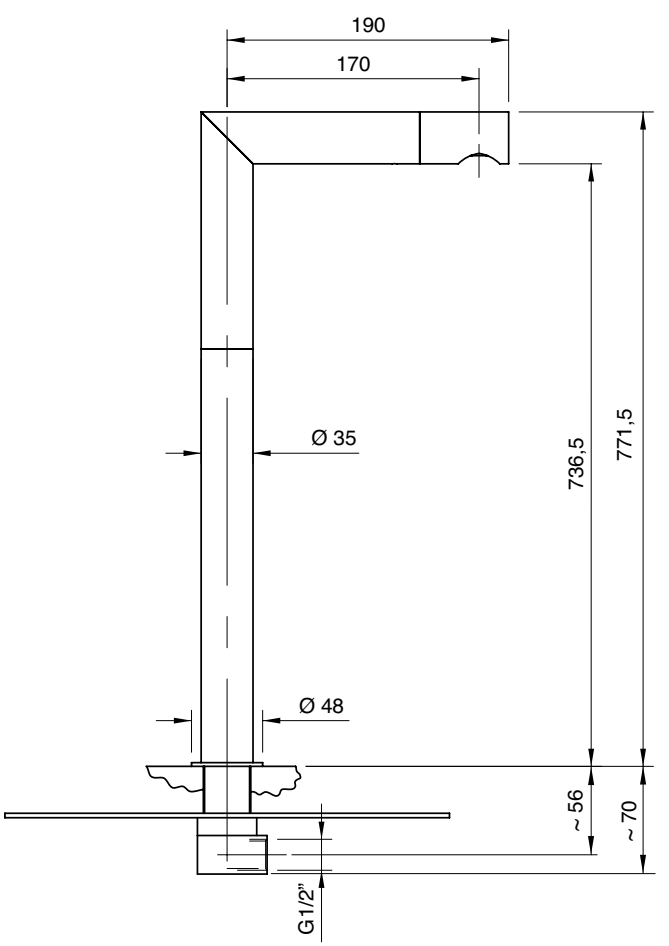

6800 V098 A00

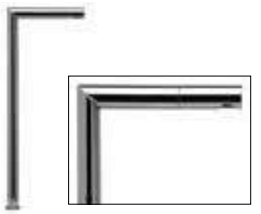

Getto vasca a colonna

Column-mounted bathtub spout
Wanneneinlauf Zylindermontage
Caño bañera de columna
Bec bain sur colonne

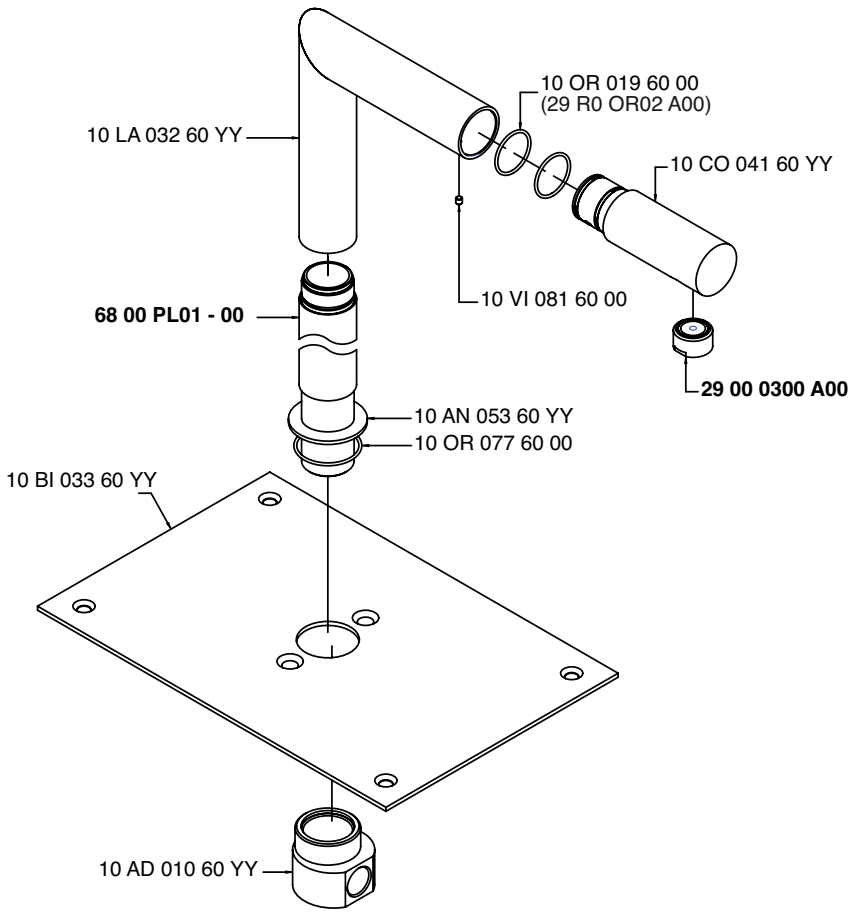

Condizioni di prova - Test conditions

Acqua calda - Hot water:	**60±2 °C**
Acqua fredda - Cold water:	**20±2 °C**
Classe areatore - Aerator class:	**B**

P [bar]	Q l/min
0,1	
0,2	
0,5	9,0
1,0	12,5
1,5	15,2
2,0	17,5
2,5	19,5
3,0	21,3
3,5	23,0
4,0	24,6
4,5	26,0
5,0	27,5

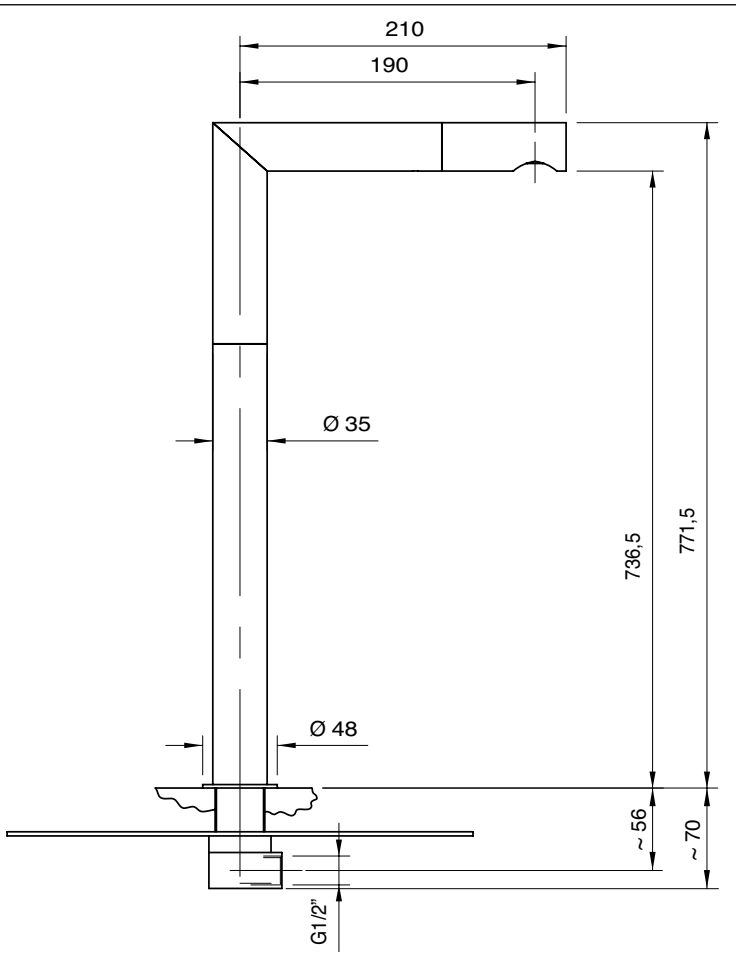

A 6800 0609 A00
+
B 2900 SO07 A01

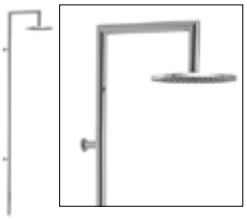

Colonna doccia con soffione anticalcare

Shower column with anti-limescale outlet
Brause Zylindermontage mit Antikalk-Brausekopf
Columna de ducha con plato desincrustante
Colonne douche avec pomme anticalcaire

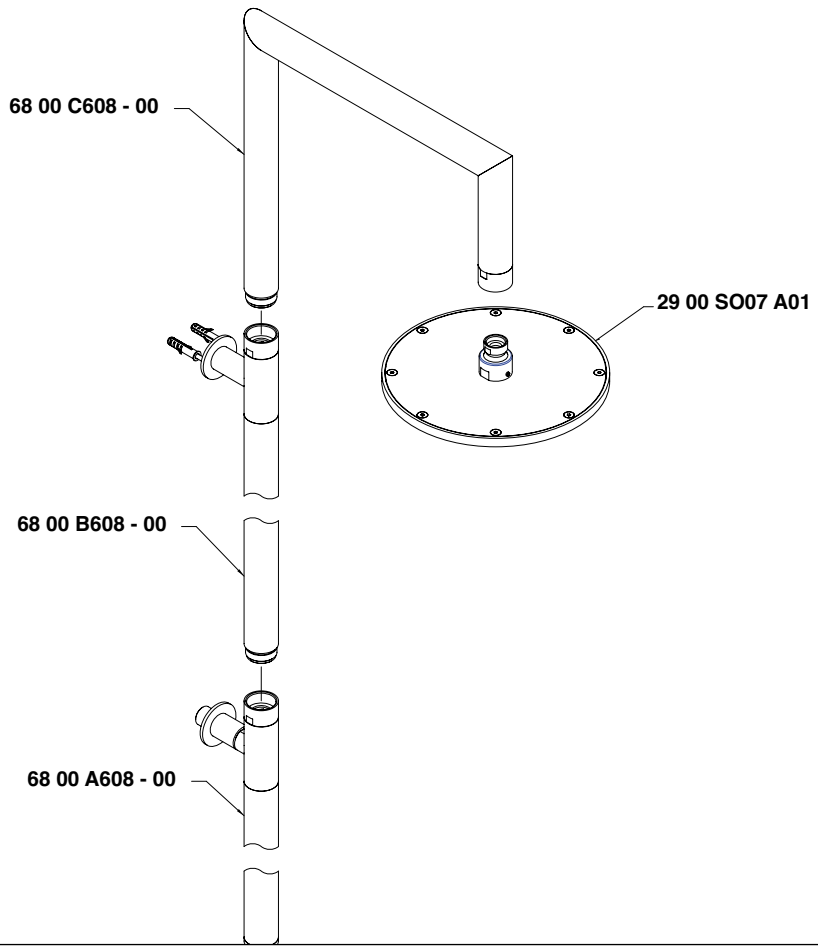

Condizioni di prova - Test conditions

Acqua calda - Hot water: **60±2 °C**
Acqua fredda - Cold water: **20±2 °C**

P [bar]	Q l/min
0,10	
0,20	
0,50	14,17
1,00	20,14
1,50	24,70
2,00	28,70
2,50	32,00
3,00	34,85
3,50	37,48
4,00	39,66
4,50	41,90
5,00	43,85

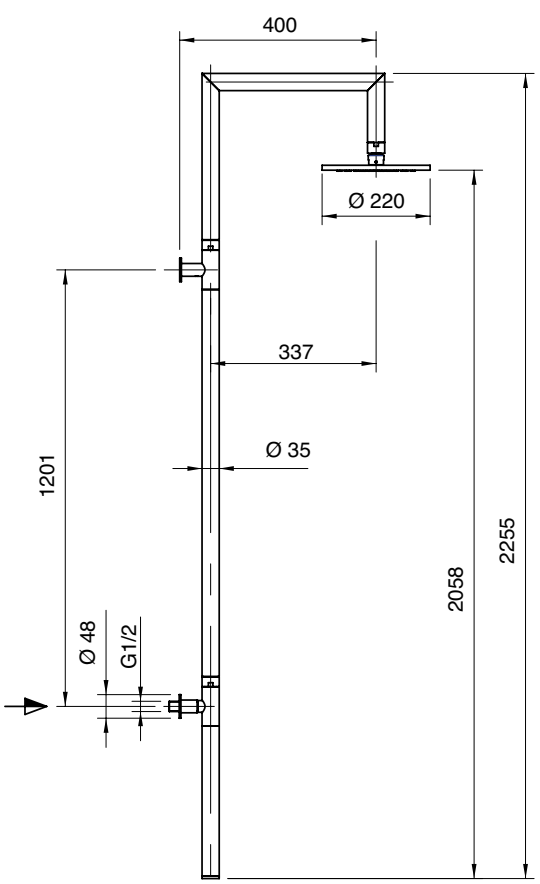

A 6800 BR01 A00
+
B 2900 SO07 A01

Braccio doccia con soffione anticalcare

Shower head with anti-limescale outlet
Brausearm mit Antikalk-Brausekopf
Brazo ducha con plato desincrustante
Douche de tête avec pomme anticalcaire

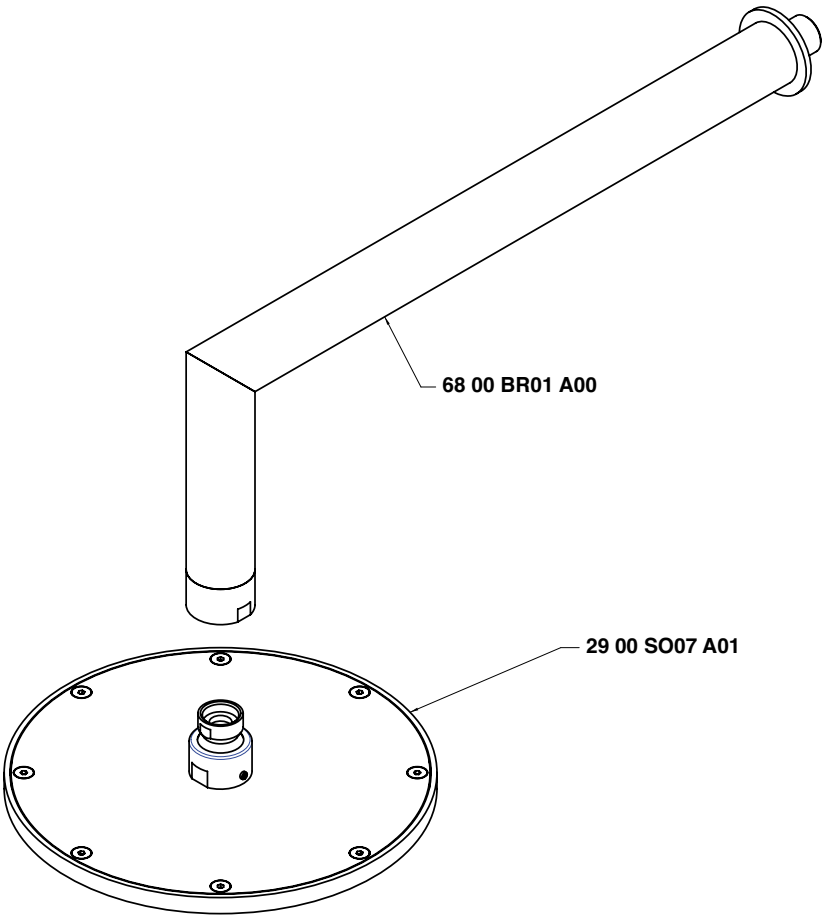

Condizioni di prova - Test conditions

Acqua calda - Hot water: **60±2 °C**
Acqua fredda - Cold water: **20±2 °C**

P [bar]	Q l/min
0,10	
0,20	
0,50	14,47
1,00	20,44
1,50	24,99
2,00	28,99
2,50	32,34
3,00	35,17
3,50	37,78
4,00	39,96
4,50	42,23
5,00	44,15

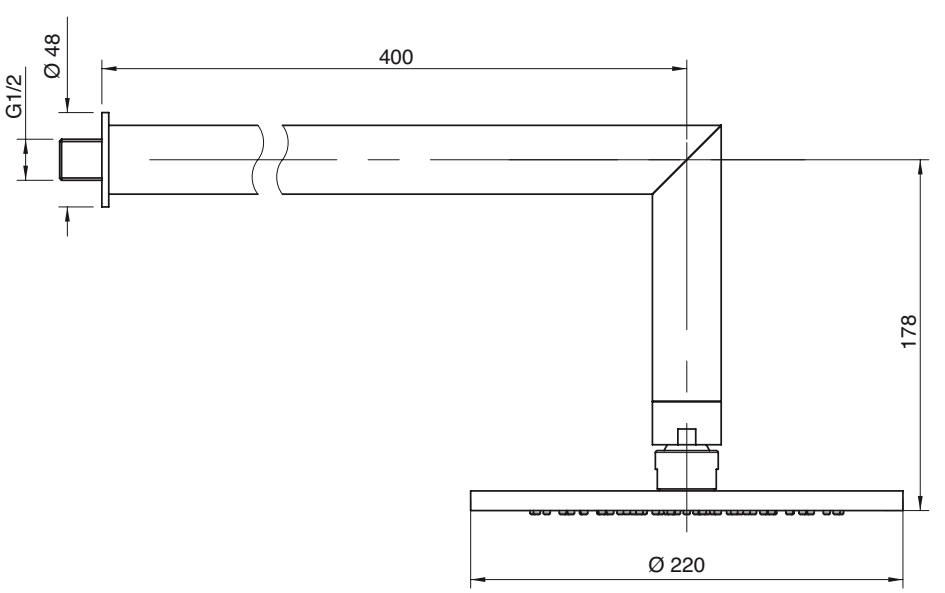

A 6800 T618 A00
+
B 2900 SO07 A01

Braccio doccia da soffitto con soffione anticalcare

Ceiling-mounted shower head, complete, w/anti-limescale outlet
Brausearm Deckenmontage mit Antikalk-Brausekopf
Brazo ducha de techo con plato desincrustante
Douche de tête sur plafond avec pomme anticalcaire

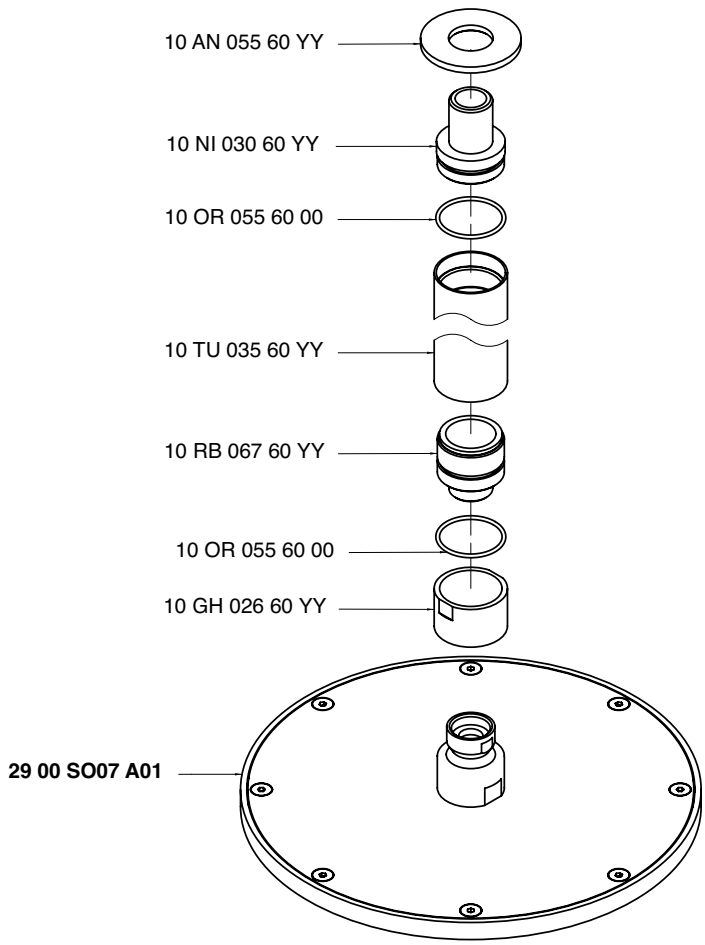

Condizioni di prova - Test conditions

Acqua calda - Hot water: **60±2 °C**
Acqua fredda - Cold water: **20±2 °C**

P [bar]	Q l/min
0,1	
0,2	
0,5	19,4
1,0	27,0
1,5	32,5
2,0	37,2
2,5	40,8
3,0	43,8
3,5	46,7
4,0	49,6
4,5	52,7
5,0	55,8

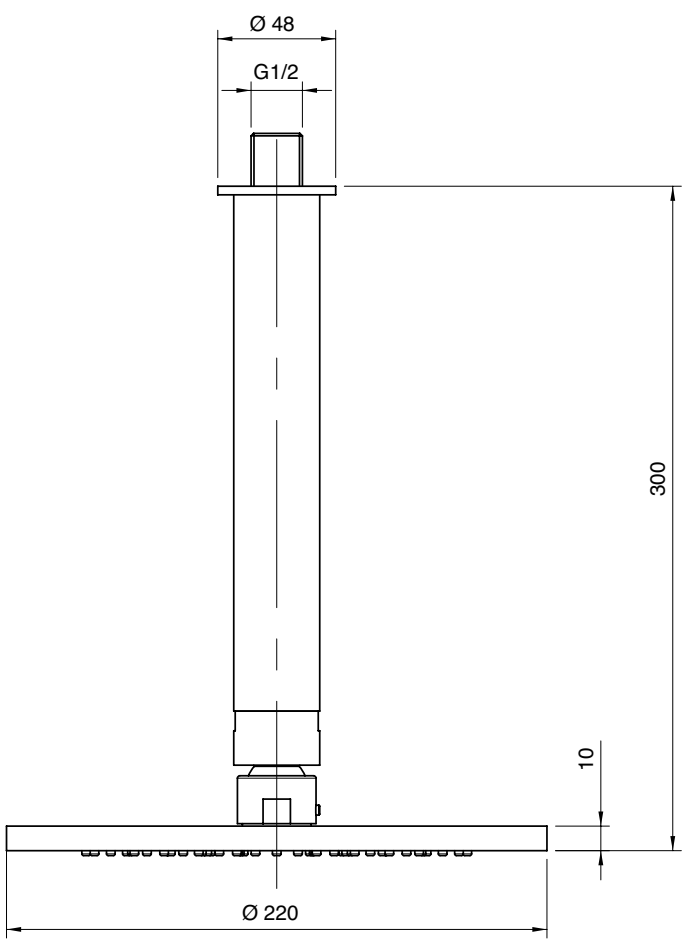

A 6800 T619 A00
+
B 2900 SO07 A01

Braccio doccia da soffitto con soffione anticalcare

Ceiling-mounted shower head, complete, w/anti-limescale outlet
Brausearm Deckenmontage mit Antikalk-Brausekopf
Brazo ducha de techo con plato desincrustante
Douche de tête sur plafond avec pomme anticalcaire

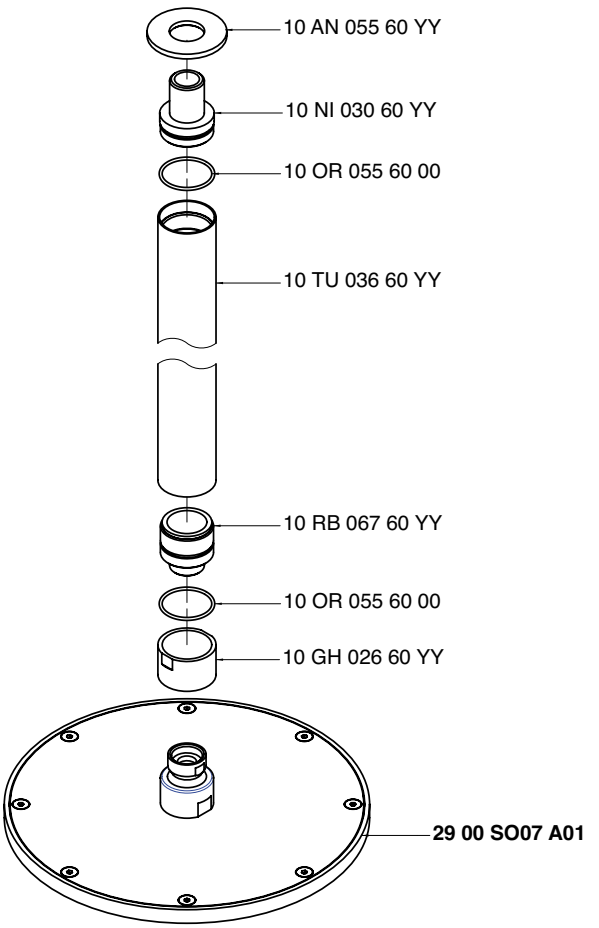

Condizioni di prova - Test conditions

Acqua calda - Hot water: **60±2 °C**
Acqua fredda - Cold water: **20±2 °C**

P [bar]	Q l/min
0,1	
0,2	
0,5	19,4
1,0	27,0
1,5	32,5
2,0	37,2
2,5	40,8
3,0	43,8
3,5	46,7
4,0	49,6
4,5	52,7
5,0	55,8

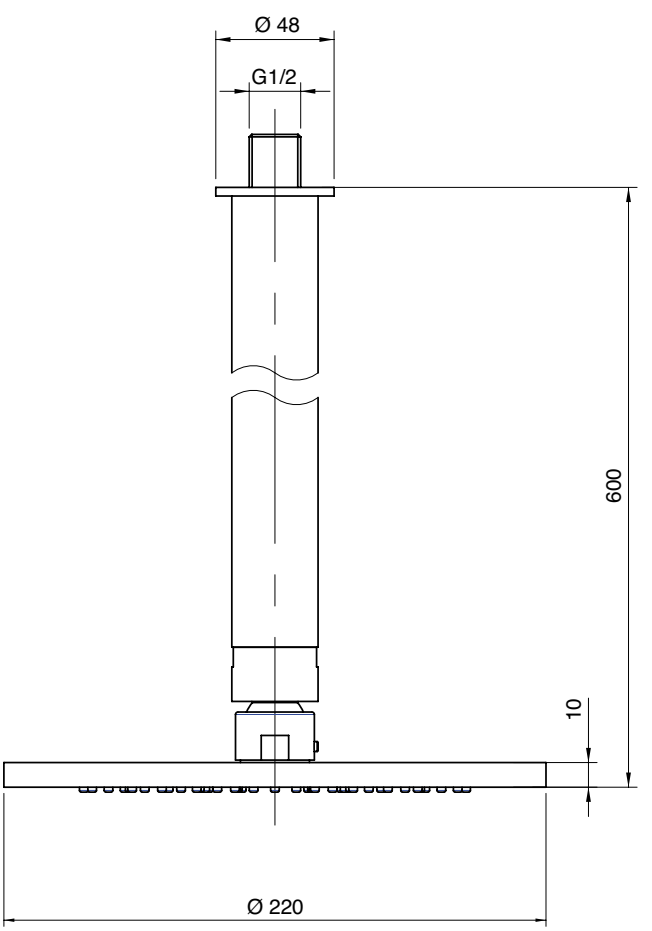

A 6800 T620 A00
+
B 2900 SO07 A01

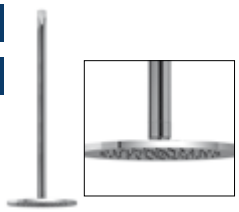

Braccio doccia da soffitto con soffione anticalcare

Ceiling-mounted shower head, complete, w/anti-limescale outlet
Brausearm Deckenmontage mit Antikalk-Brausekopf
Brazo ducha de techo con plato desincrustante
Douche de tête sur plafond avec pomme anticalcaire

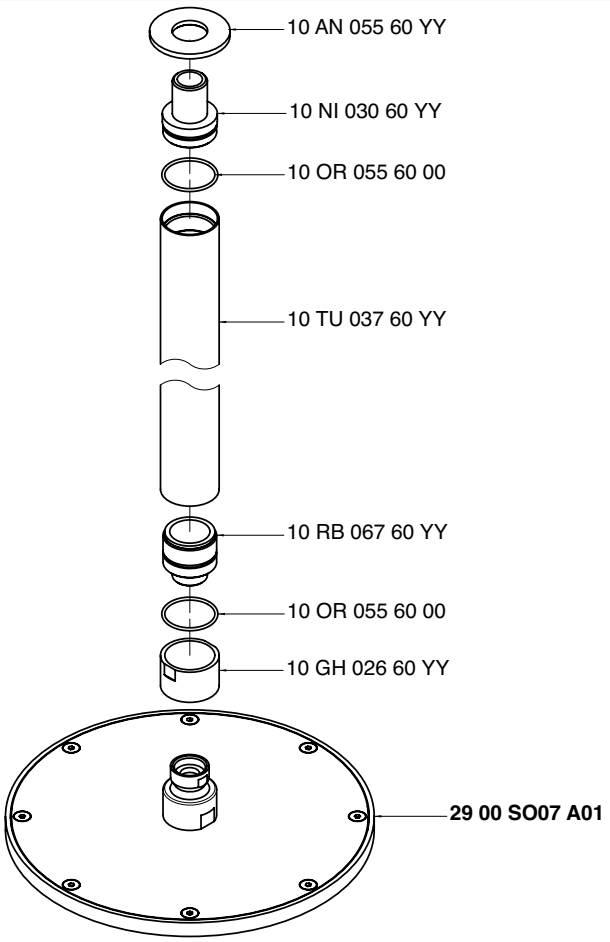

Condizioni di prova - Test conditions

Acqua calda - Hot water: **60±2 °C**
Acqua fredda - Cold water: **20±2 °C**

P [bar]	Q l/min
0,1	
0,2	
0,5	19,4
1,0	27,0
1,5	32,5
2,0	37,2
2,5	40,8
3,0	43,8
3,5	46,7
4,0	49,6
4,5	52,7
5,0	55,8

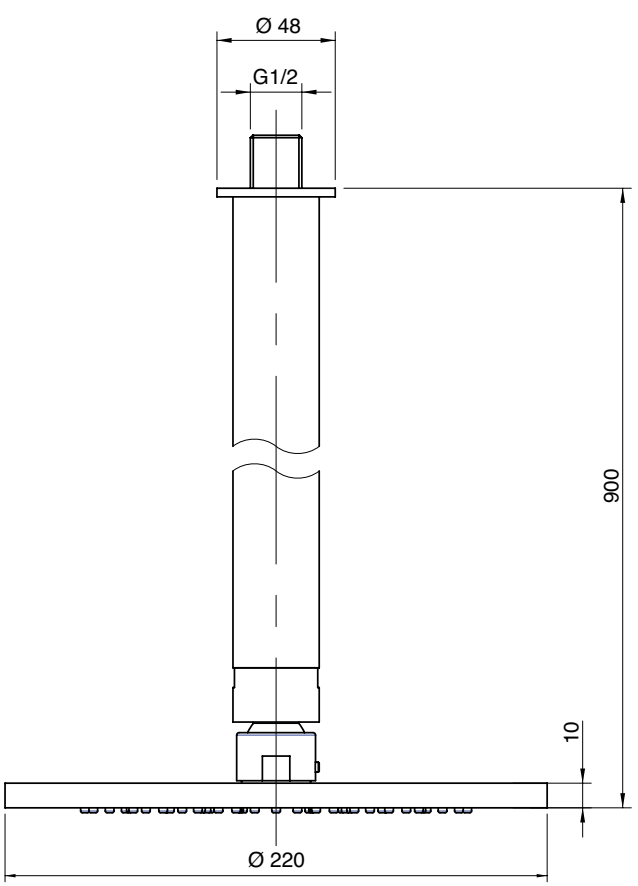

6800 0414 A00

Set doccia completa di presa acqua a muro

Shower set
Duschgarnitur
Juego de ducha
Garniture douche

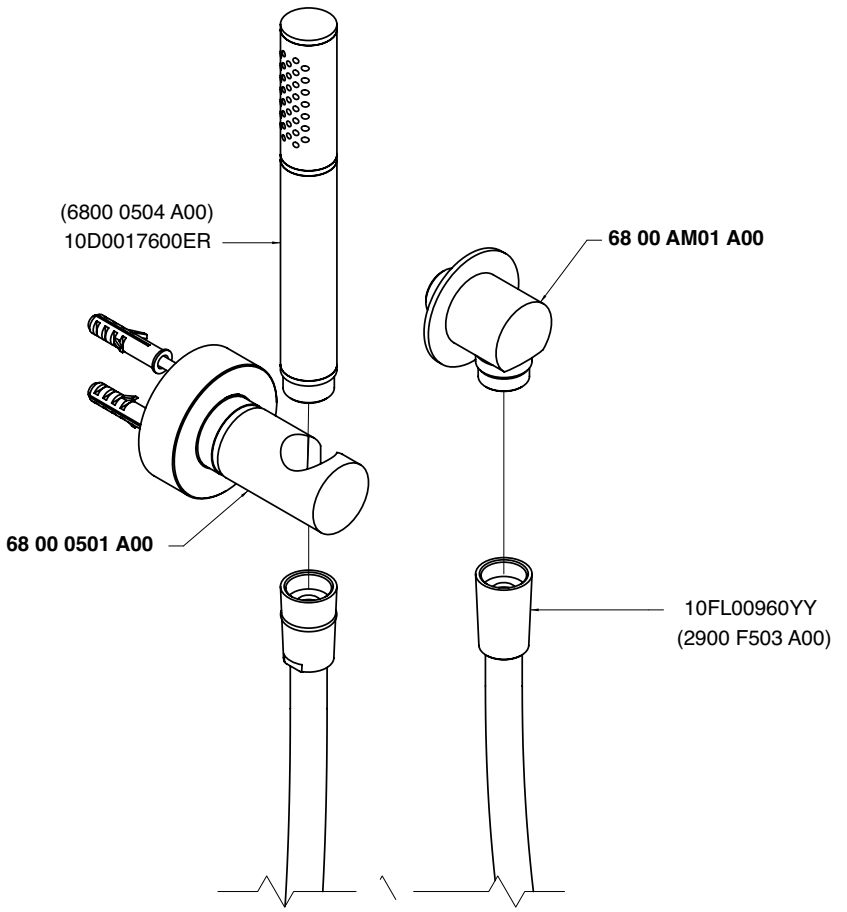

Condizioni di prova - Test conditions

Acqua calda - Hot water: **60±2 °C**
Acqua fredda - Cold water: **20±2 °C**

P [bar]	Q l/min
0,1	
0,2	
0,5	5,4
1,0	7,9
1,5	9,8
2,0	11,3
2,5	12,8
3,0	14,0
3,5	15,1
4,0	16,3
4,5	17,4
5,0	18,3

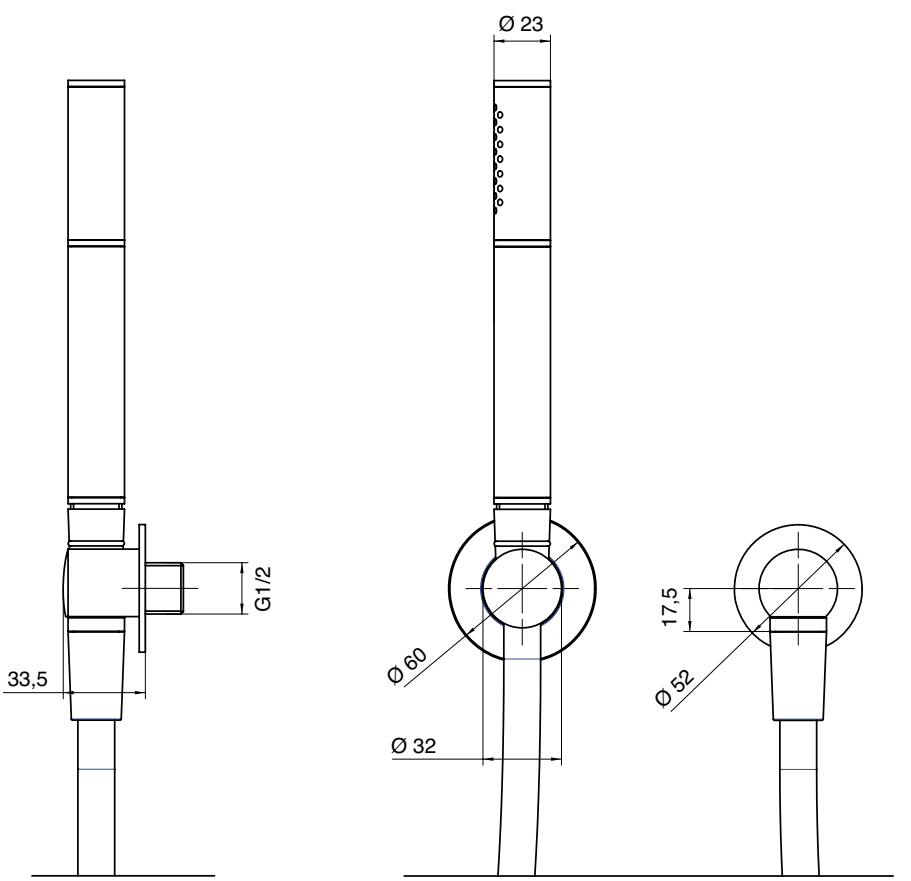

A 6800 A414 A00
+
B 6800 Q417 A00

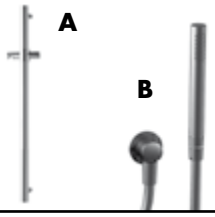

Asta saliscendi con doccetta anticalcare

Shower with sliding bar
Duschgarn. m. Gleitstange
Ducha con corredera
Garniture douche avec barre coulissante

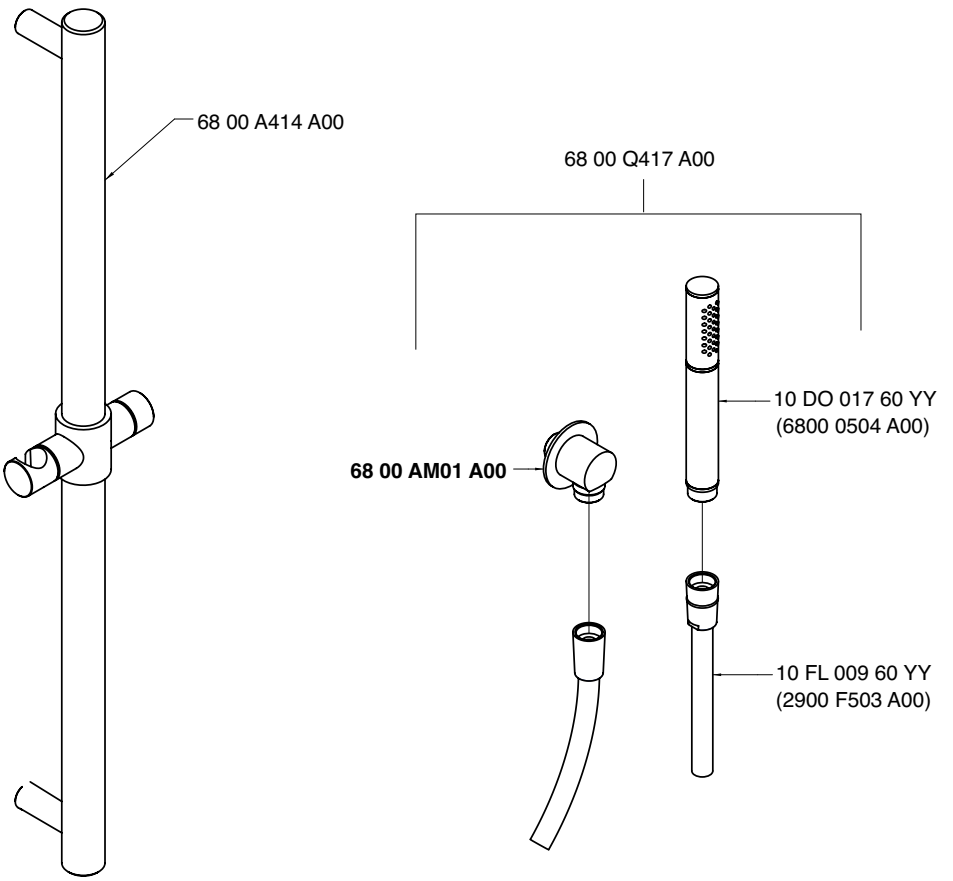

Condizioni di prova - Test conditions

Acqua calda - Hot water: **60±2 °C**
Acqua fredda - Cold water: **20±2 °C**

P [bar]	Q l/min
0,1	
0,2	
0,5	5,4
1,0	7,9
1,5	9,8
2,0	11,3
2,5	12,8
3,0	14,0
3,5	15,1
4,0	16,3
4,5	17,4
5,0	18,3

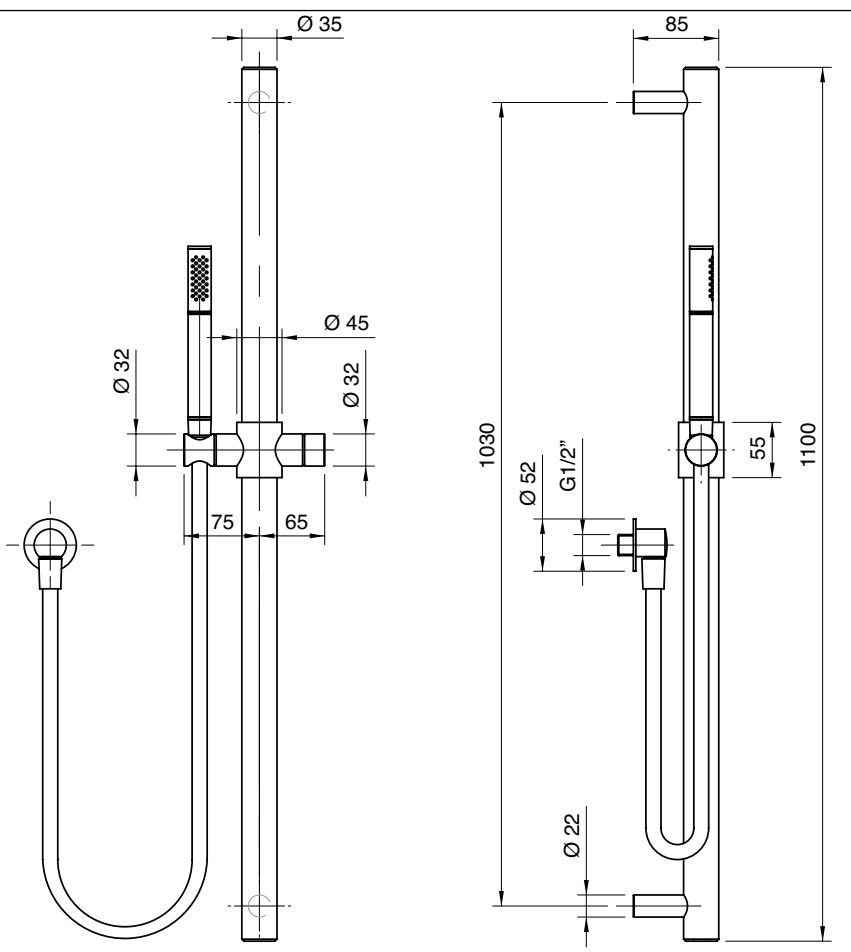

6800 V405 AA1

Deviatore incasso a 3 vie - parti esterne

Rough part: 3 way built-in diverter (use all the outlets)
Kompletter 3-Weg-Umsteller UP-Montage - alle 3 Wege verwenden
Parte interna inversor empotrado 3 canales (utilizar todas las salidas)
Partie brute inverseur à encastrer à 3 voies (utiliser toutes les sorties)

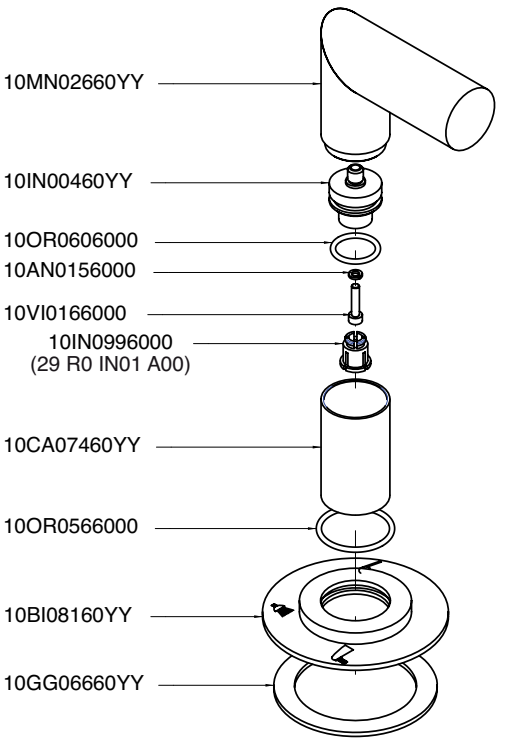

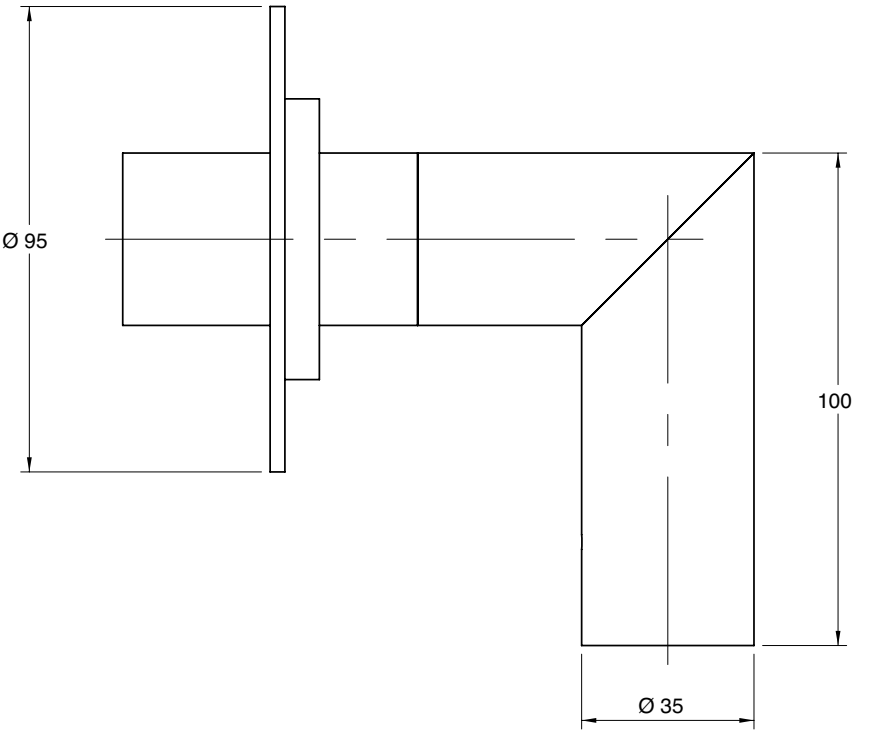

6800 0405 AA0

Deviatore incasso a 2 vie - parti esterne

Rough part: 2 way built-in diverter
Rohteil 2-Weg-Umsteller UP-Mont.
Parte interna inversor empotrado 2 canales
Partie brute inverseur à encastrer à 2 voies

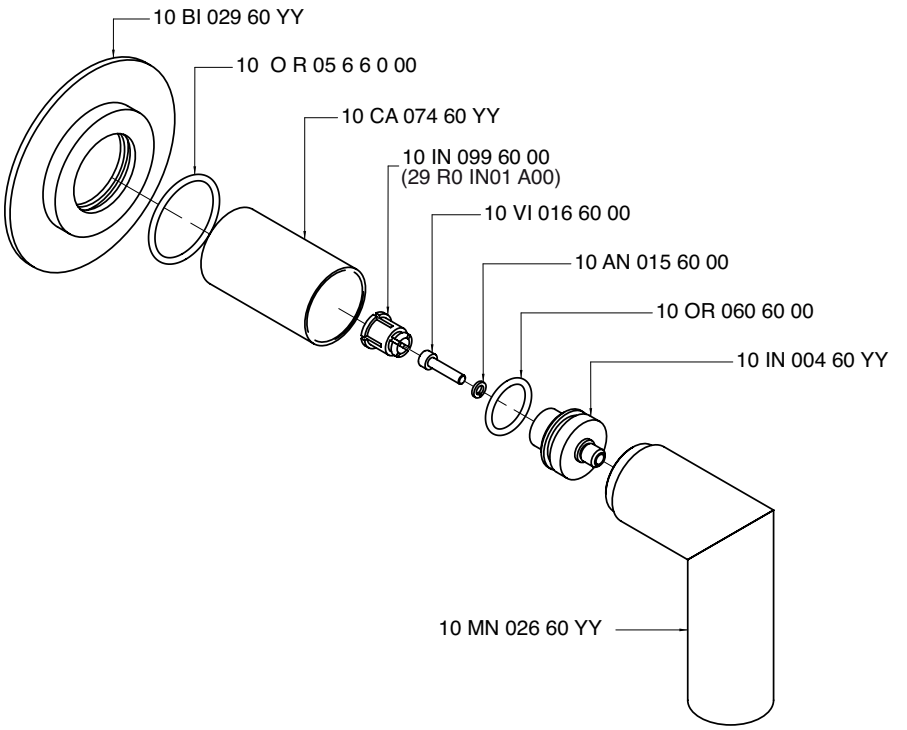

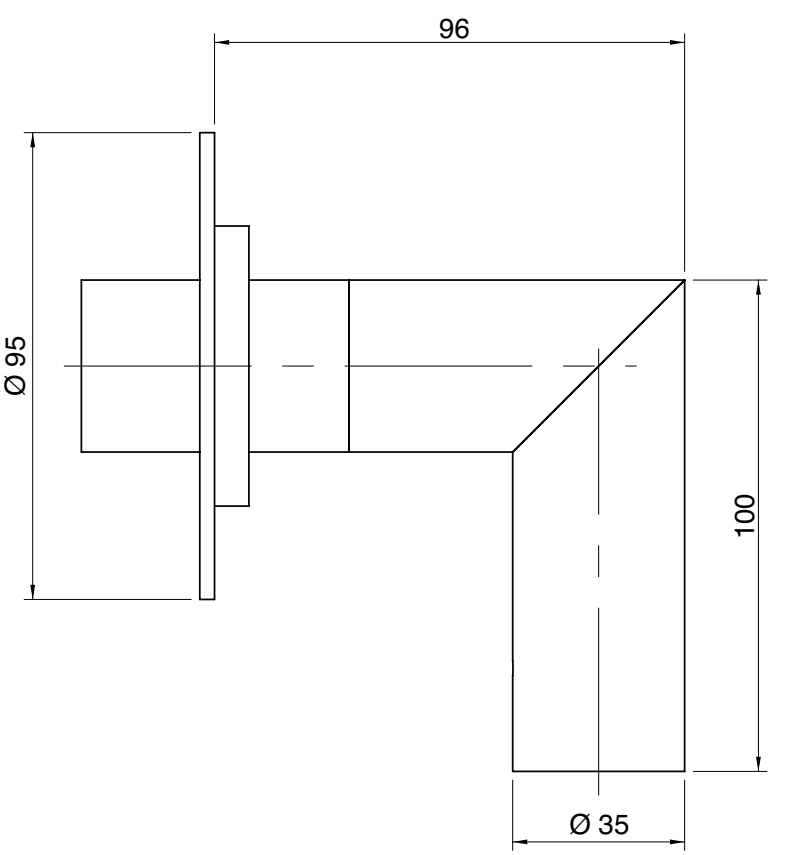

6800 0501 A00

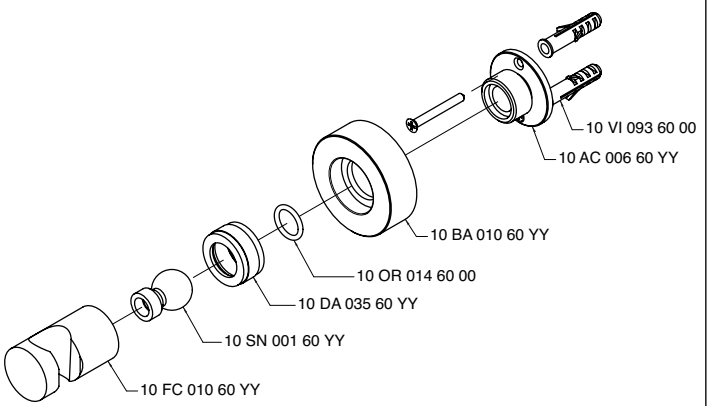

6800 A108 - 00

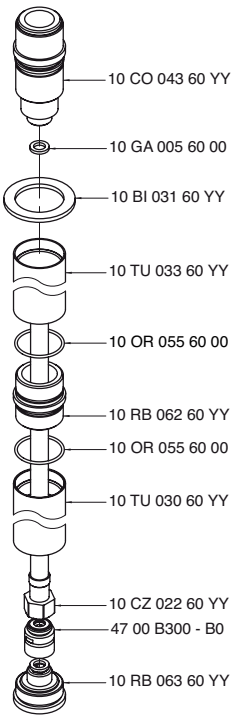

6800 A109 - 00

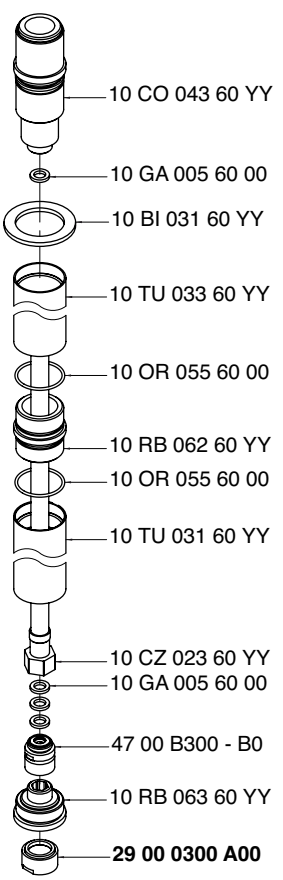

6800 A110 - 00

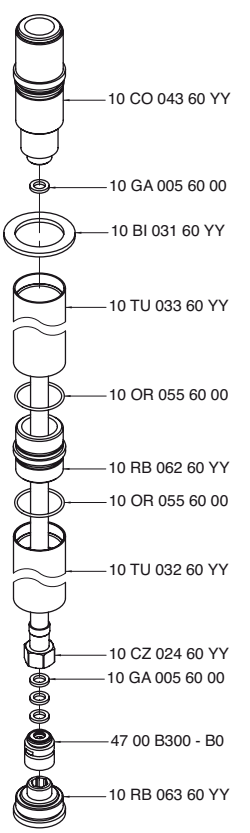

6800 A608 - 00

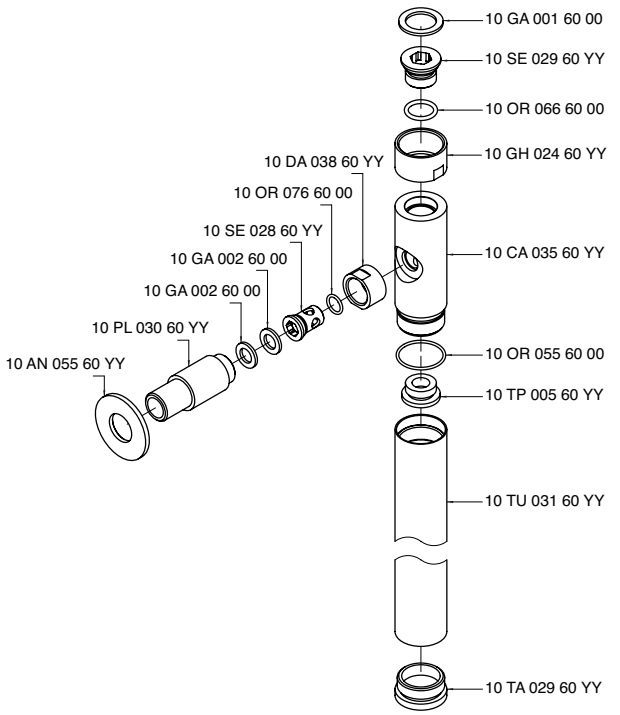

6800 AM01 A00

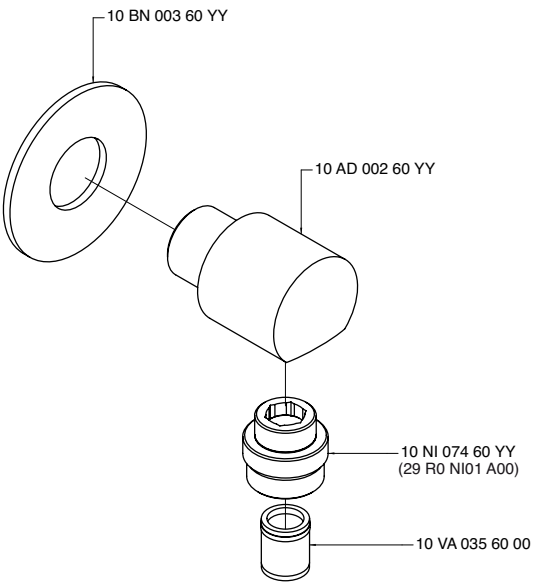

6800 B108 - 00

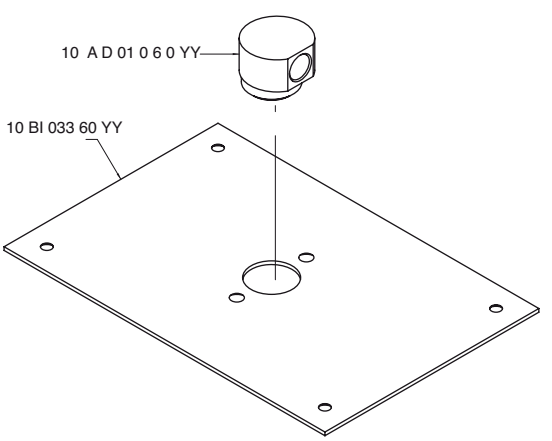

6800 B608 - 00

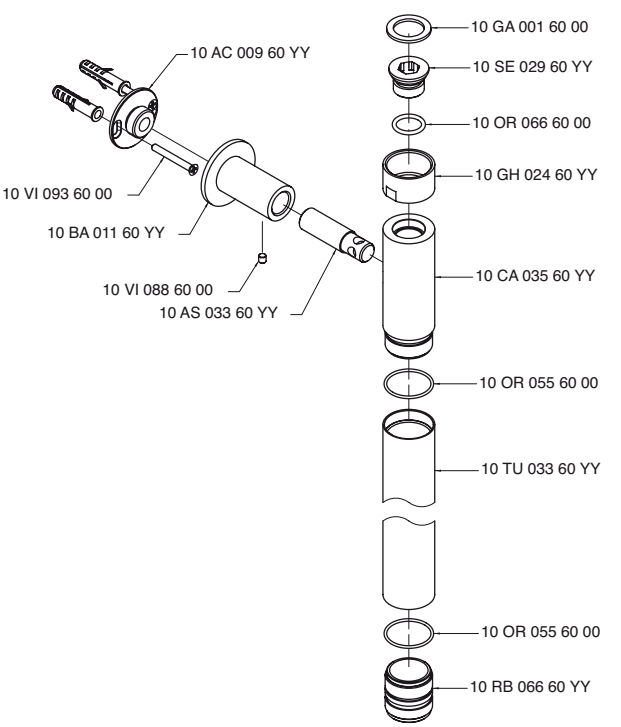

6800 BR01 A00

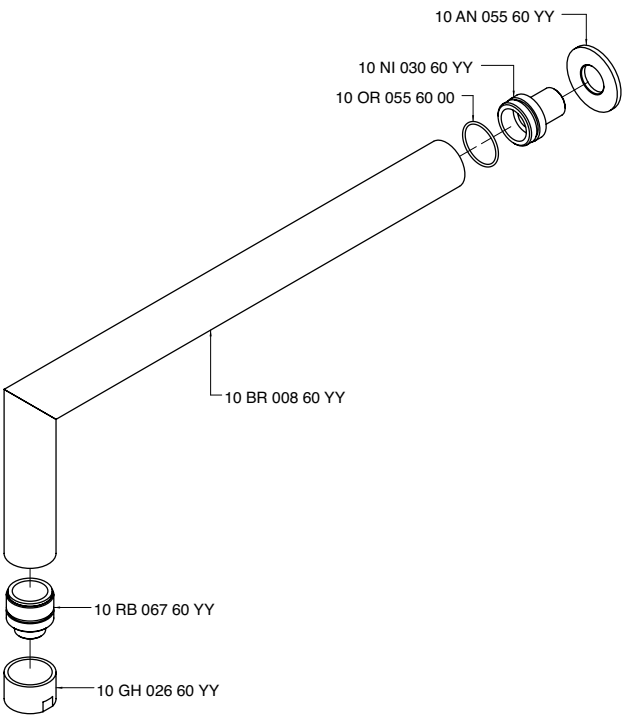

6800 C098 - 00

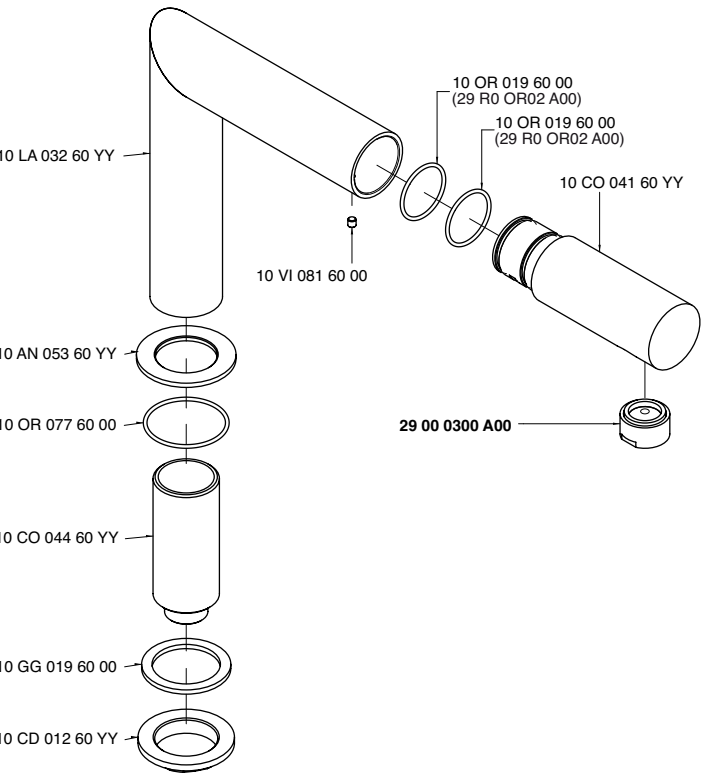

6800 C099 - 00

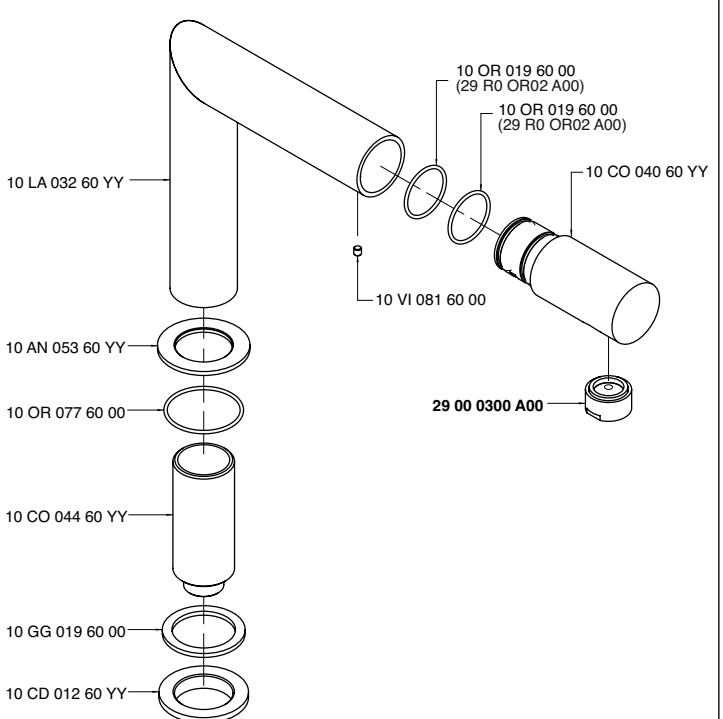

6800 C100 - 00

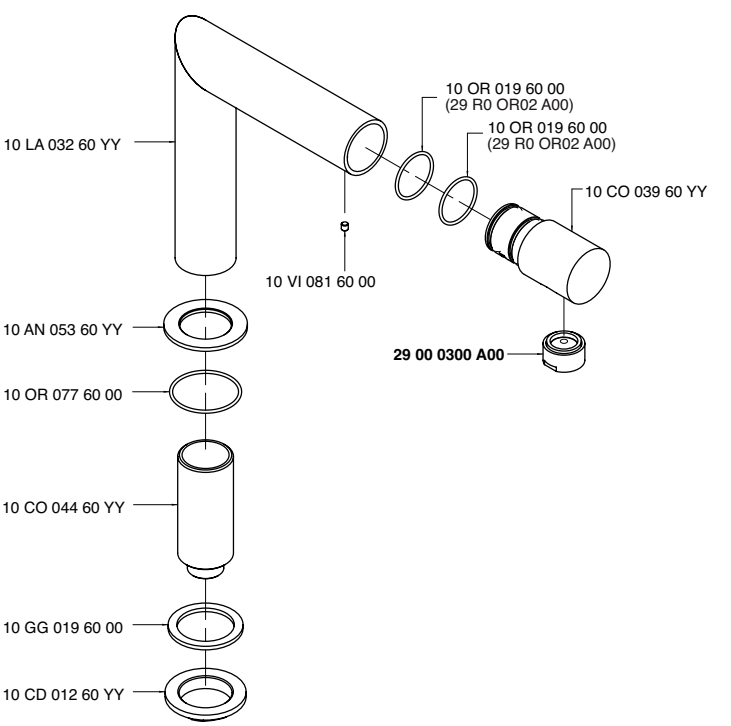

6800 C203 - 00

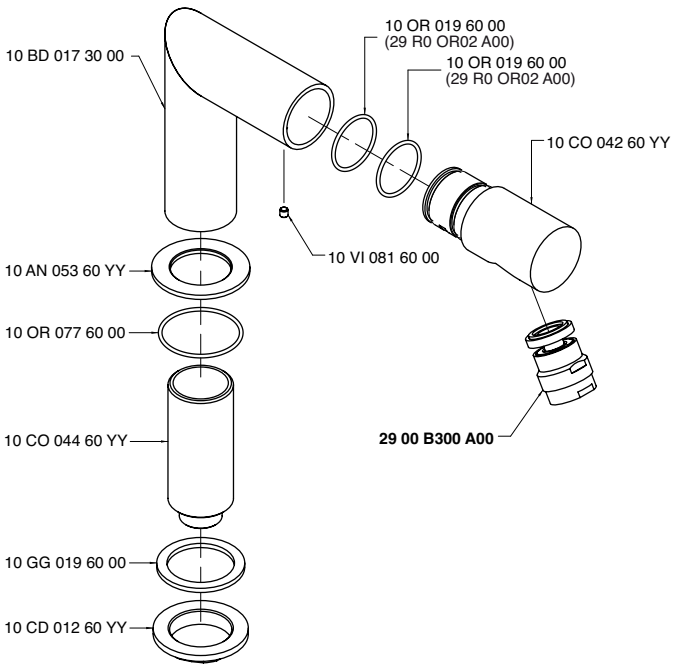

6800 C608 - 00

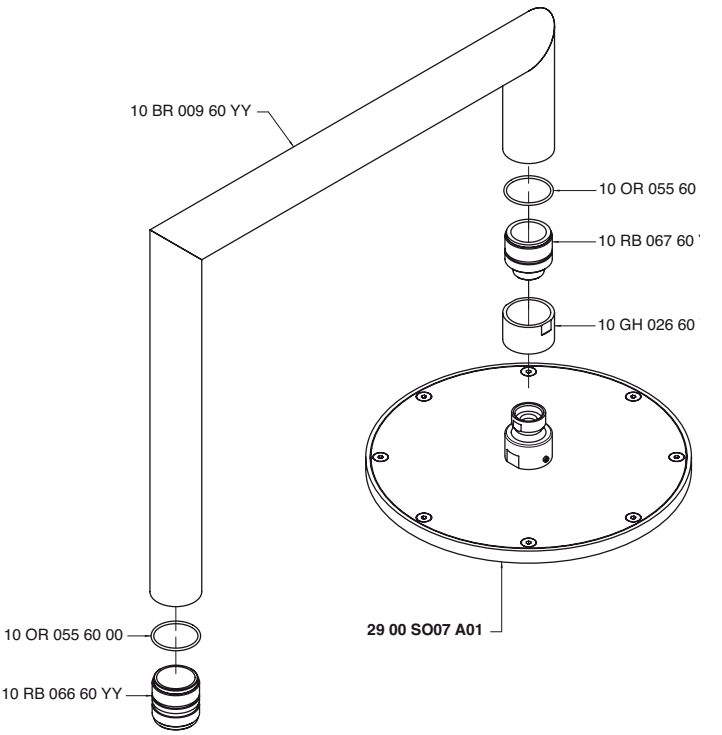

6800 CM04 - 00

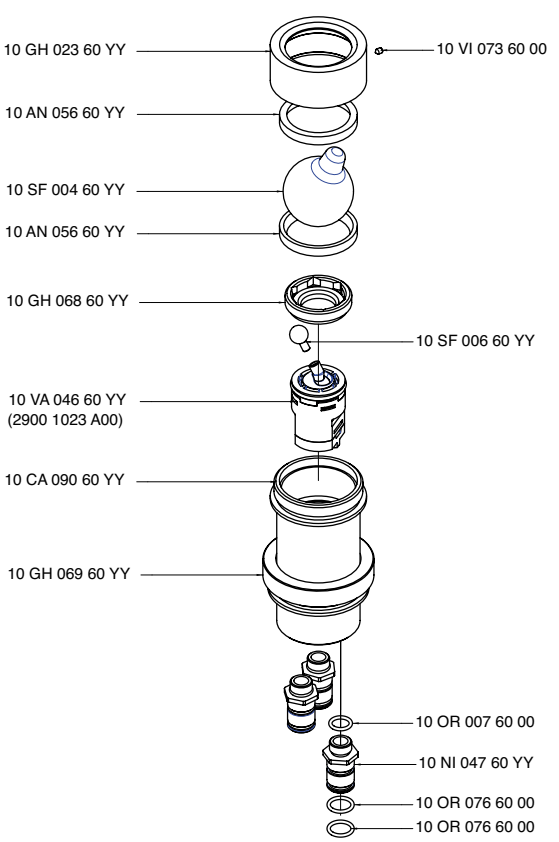

6800 CM05 - A0

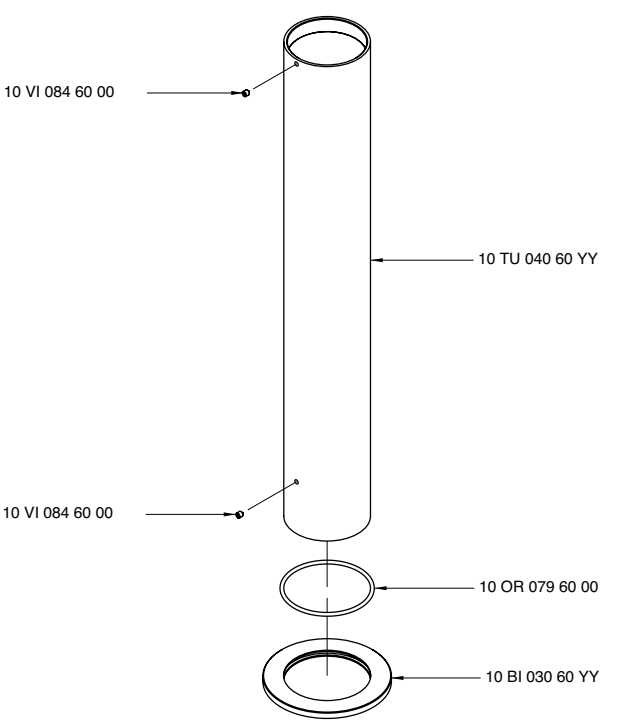

6800 CM05 - B0

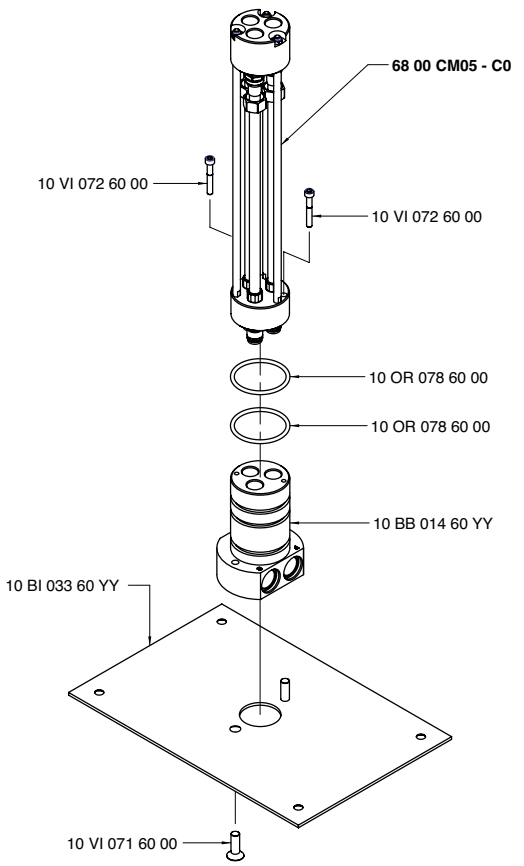

6800 CM05 - C0

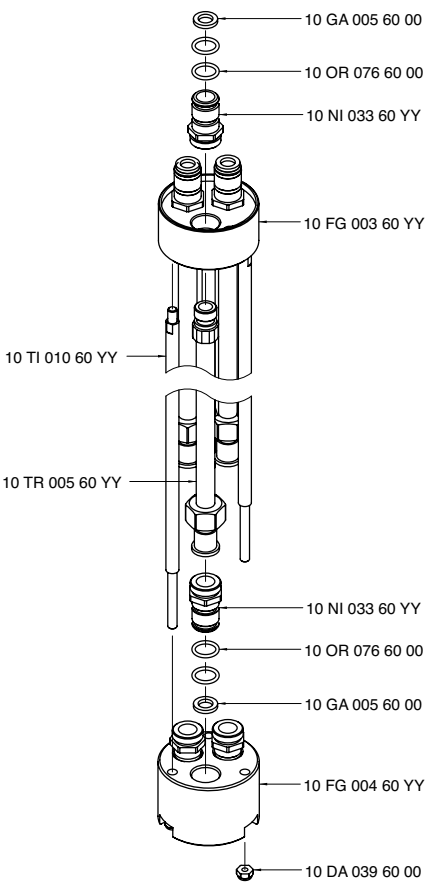

6800 KT01 - 00

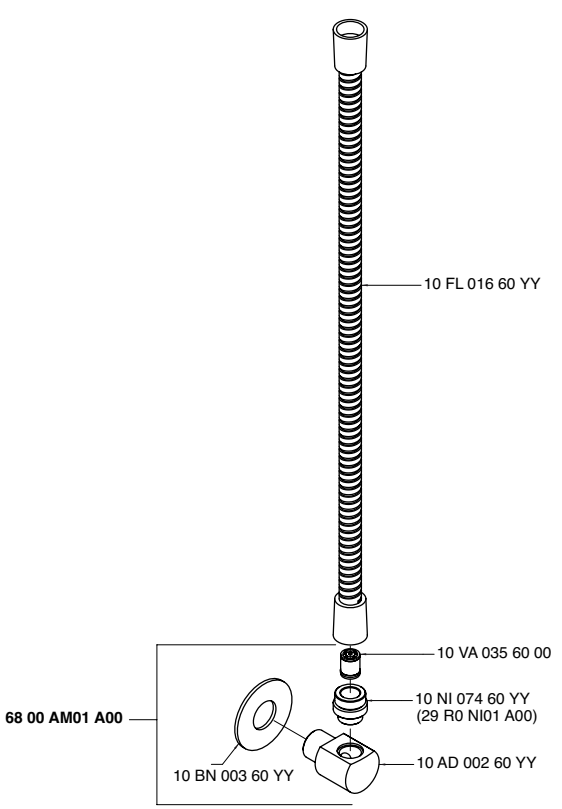

6800 KM00 A00

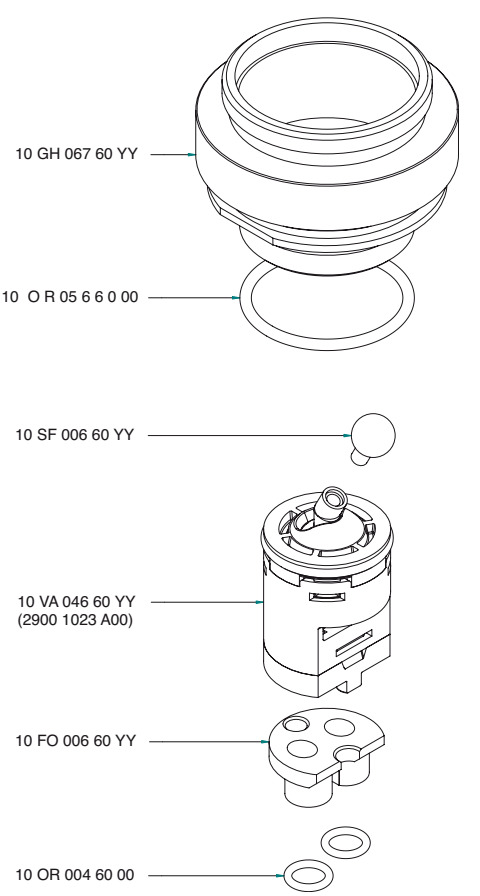

6800 PL01 - 00

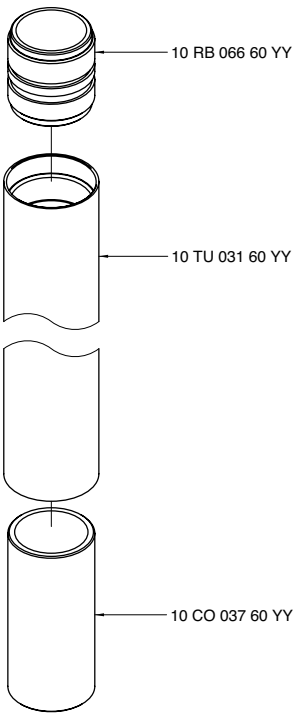

6800 PL02 - 00

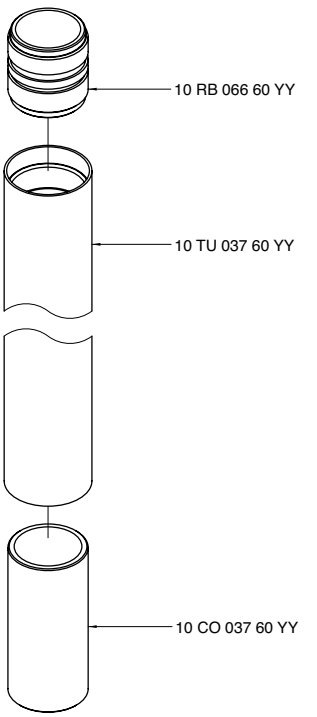

INDEX - 69

Cod.

2900 A401 A00
6901 B401 A00
2900 A401 A00
6905 B401 A00
2900 A402 A00
6901 B402 A00
2900 A402 A00
6901 B402 AX0
2900 A402 A00
6905 B402 A00
2900 A402 A00
6905 B402 AX0
2900 A401 A00
2900 A402 A00
6900 0114 - 00
6900 0115 - 00
6900 0116 - 00
6900 0701 A00
6900 0702 A00
6900 1098 A00
6900 1099 A00
6900 1100 A00
6900 1103 A00
6900 1103 AA0
6900 1103 AAL
6900 1103 AL0
6900 1104 A00
6900 1105 A00
6900 1106 A00
6900 1120 A00
6900 1120 AL0
6900 1121 A00
6900 1121 AL0
6900 1201 A00
6900 1204 A00
6900 1221 A00
6900 1221 AL0
6900 1400 A00
6900 1400 AE0
6900 1401 A00
6900 1402 A00
6900 1402 AX0
6900 1403 A00
6900 A021 - 00
6900 A021 - L0
6900 A098 - 00
6900 A099 - 00
6900 A100 - 00
6900 A113 A00
6900 A113 AA0
6900 A113 AAL
6900 A113 AL0
6900 A121 - 00
6900 A201 - 00
6900 A204 - 00
6900 A606 - 00
6900 A701 - 00
6900 B401 A00
6900 B402 A00
6900 B402 AX0
6900 GE01 - 00
6900 i401 A00
6900 i401 AA0
6900 N498 A00

Cod.

6900 Q417 A00
6900 T401 AA0
6900 T402 AA0
6900 T402 - C0
6901 0114 - 00
6901 0115 - 00
6901 0116 - 00
6901 0300 A00
6901 0403 A00
6901 0403 AL0
6901 0701 A00
6901 1098 A00
6901 1099 A00
6901 1100 A00
6901 1104 A00
6901 1105 A00
6901 1106 A00
6901 1120 A00
6901 1120 AL0
6901 1121 A00
6901 1121 AL0
6901 1201 A00
6901 1221 A00
6901 1221 AL0
6901 1400 A00
6901 1400 AE0
6901 1403 A00
6901 A021 - 00
6901 A021 - L0
6901 A098 - 00
6901 A099 - 00
6901 A100 - 00
6901 A113 A00
6901 A113 AA0
6901 A113 AAL
6901 A113 AL0
6901 A114 - 00
6901 A115 - 00
6901 A116 - 00
6901 A120 - 00
6901 A120 - L0
6901 A121 - 00
6901 A121 - L0
6901 A201 - 00
6901 A403 A00
6901 A414 A00
4700 Q417 A00
6901 A414 A00
6901 A414 A01
6800 Q417 A00
6901 A414 A01
6901 A606 - 00
6901 A701 - 00
6901 AS01 A00
6901 B113 A00
6901 A113 A00
6901 B113 A00
6901 A113 AA0
6901 B113 A00
6901 A113 AAL
6901 B113 A00
6901 A113 AL0
6901 B113 A00
6905 A113 A00

Cod.

6901 B113 A00
6905 A113 AA0
6901 B113 A00
6905 A113 AAL
6901 B113 A00
6905 A113 AL0
6901 B113 A00
6901 i401 AA0
6901 B113 A00
6905 i401 AA0
6901 B113 A00
6901 B401 A00
6901 B402 A00
6901 B402 AX0
6901 BD01 - 00
6901 F311 A00
6901 GE01 - 00
6901 GV01 - 00
6901 GV02 - 00
6901 i401 AA0
6901 K414 - 00
6901 KF01 - 00
6901 LA01 - 00
6901 LA02 - 00
6901 LA03 - 00
6901 LE01 - 00
6901 MA01 A00
6901 MA02 A00
6901 N498 A00
6901 PL01 A00
6901 PL02 A00
6901 PL03 A00
6901 PL04 A00
6901 SC01 A00
6901 SC01 A01
6901 TG01 A00
6901 TG02 A00
6901 TG03 A00
6901 TG04 A00
6902 A021 - 00
6902 A021 - L0
6902 A120 - 00
6902 A120 - L0
6902 A606 - 00
6902 B401 - 00
6902 B401 A00
6902 B402 - 00
6902 B402 - X0
6903 MA01 A00
6904 MA01 A00
6904 MA02 A00
6905 0701 A00
6905 0702 A00
6905 1098 A00
6905 1100 A00
6905 1104 A00
6905 1106 A00
6905 1120 A00
6905 1120 AL0

Cod.

6905 1121 A00
6905 1121 AL0
6905 1201 A00
6905 1221 A00
6905 1221 AL0
6905 1400 A00
6905 1400 AE0
6905 1403 A00
6905 A098 - 00
6905 A100 - 00
6905 A113 AL0
6905 A113 A00
6905 A113 AA0
6905 A113 AAL
6905 A114 - 00
6905 A116 - 00
6905 A201 - 00
6905 A701 - 00
6905 B401 A00
6905 B402 A00
6905 B402 AX0
6905 BD01 - 00
6905 GE01 - 00
6905 i401 AA0
6905 LA01 - 00
6905 LA02 - 00
6905 LA03 - 00
6905 LA04 - 00
6905 MA01 A00
6905 MA02 A00
6905 N498 A00

Modo - 69

6901 1100 A00

Monocomando lavabo da 110 mm

Single lever washbasin mixer
Waschtisch-Einhandbatterie
Monomando lavabo
Mitigeur lavabo

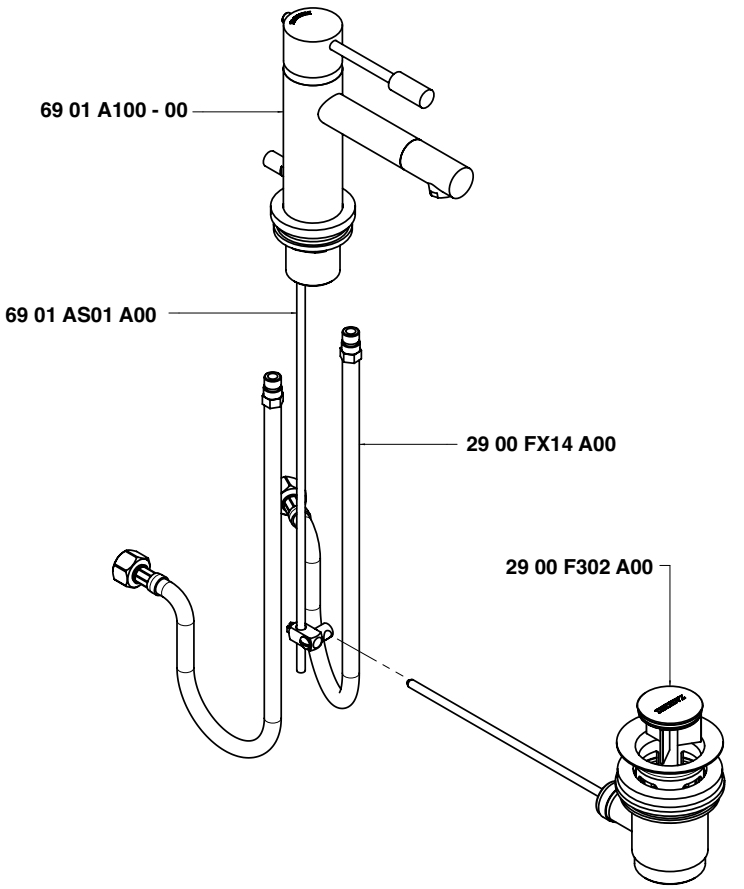

Condizioni di prova - Test conditions

Acqua calda - Hot water: **60±2 °C**
Acqua fredda - Cold water: **20±2 °C**
Classe areatore - Aerator class: **V**

P [bar]	Q l/min
0,1	
0,2	2,5
0,5	4,1
1	5,9
1,5	7,3
2	8,2
2,5	9,1
3	10,0
3,5	10,9
4	11,8
4,5	12,7
5	13,2

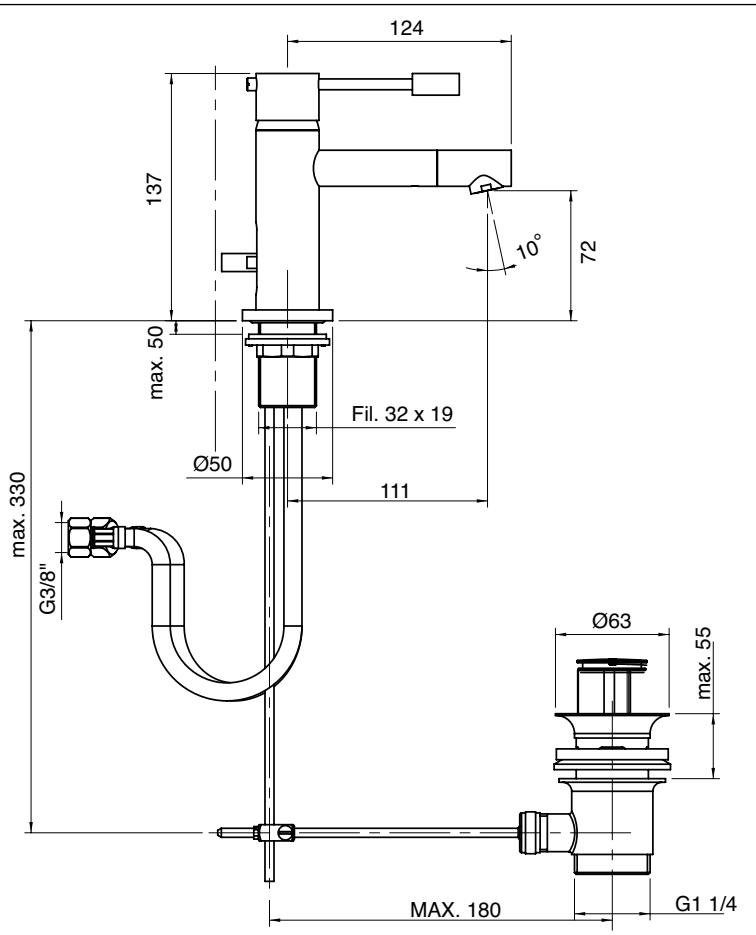

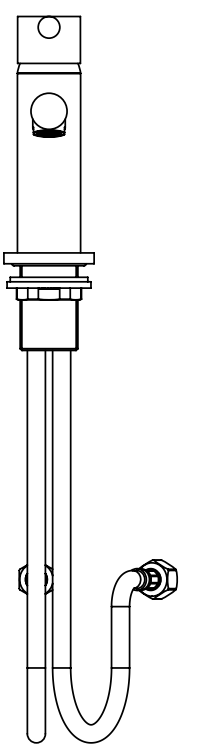

6901 1099 A00

Monocomando lavabo da 130 mm

Single lever washbasin mixer
Waschtisch-Einhandbatterie
Monomando lavabo
Mitigeur lavabo

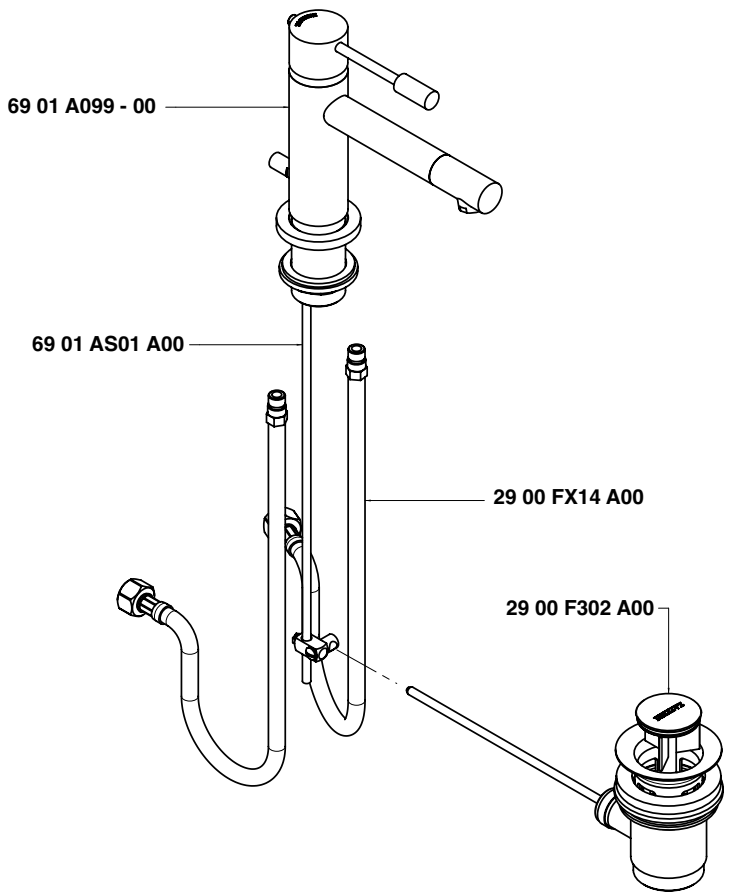

Condizioni di prova - Test conditions

Acqua calda - Hot water:	**60±2 °C**
Acqua fredda - Cold water:	**20±2 °C**
Classe areatore - Aerator class:	**V**

P [bar]	Q l/min
0,1	
0,2	2,5
0,5	4,1
1	5,9
1,5	7,3
2	8,2
2,5	9,1
3	10,0
3,5	10,9
4	11,8
4,5	12,7
5	13,2

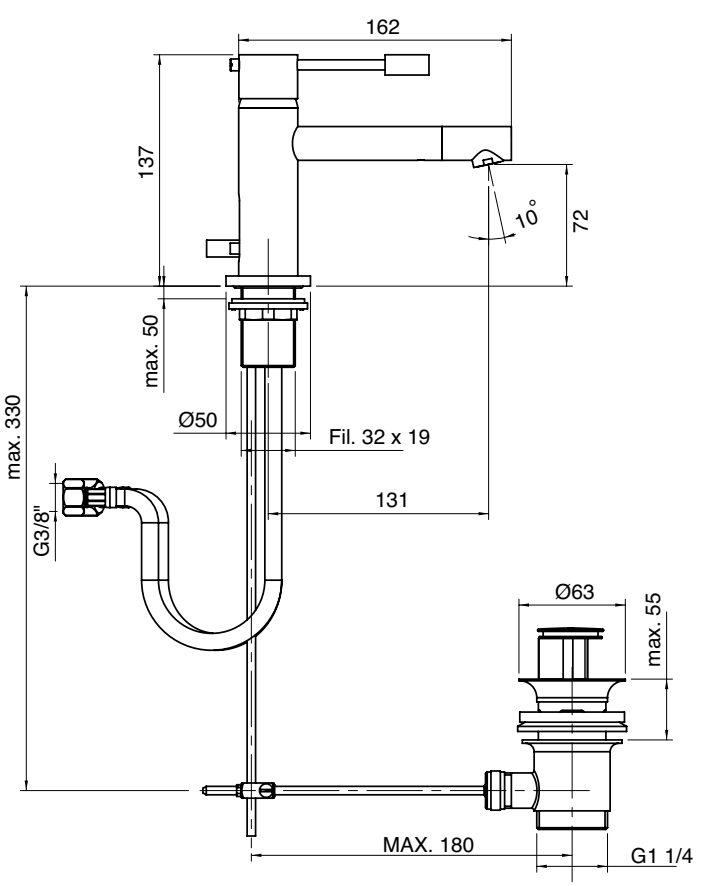

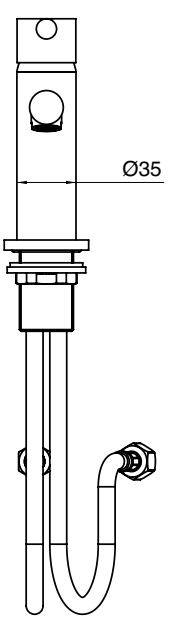

6901 1098 A00

Monocomando lavabo da 150 mm

Single lever washbasin mixer
Waschtisch-Einhandbatterie
Monomando lavabo
Mitigeur lavabo

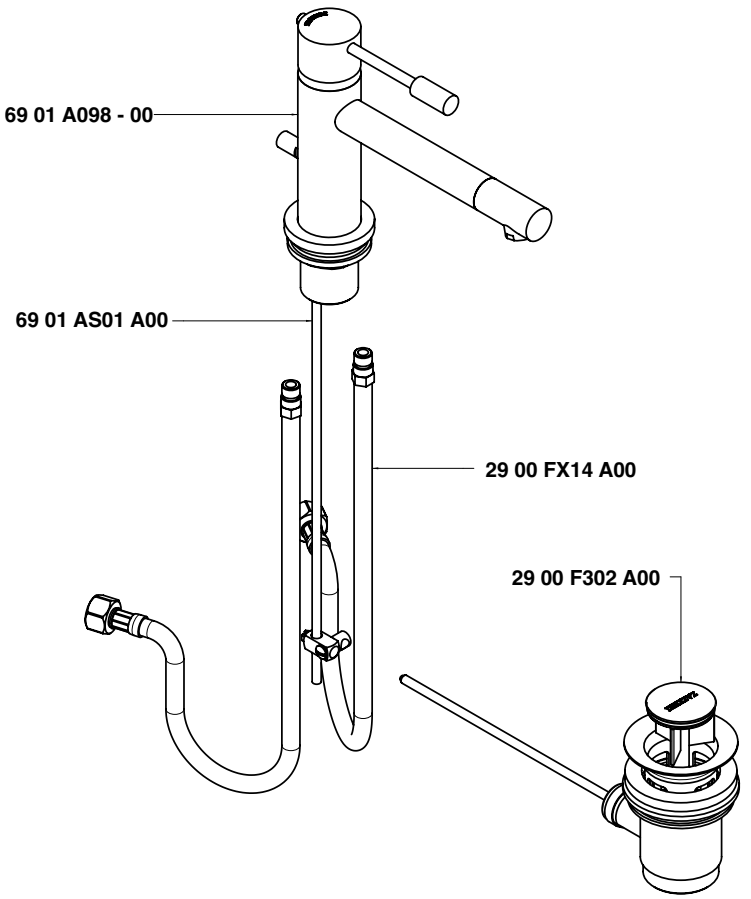

Condizioni di prova - Test conditions

Acqua calda - Hot water:	**60±2 °C**
Acqua fredda - Cold water:	**20±2 °C**
Classe areatore - Aerator class:	**V**

P [bar]	Q l/min
0,1	
0,2	
0,5	3,9
1,0	5,7
1,5	7,0
2,0	8,1
2,5	9,0
3,0	10,0
3,5	10,8
4,0	11,5
4,5	12,3
5,0	12,9

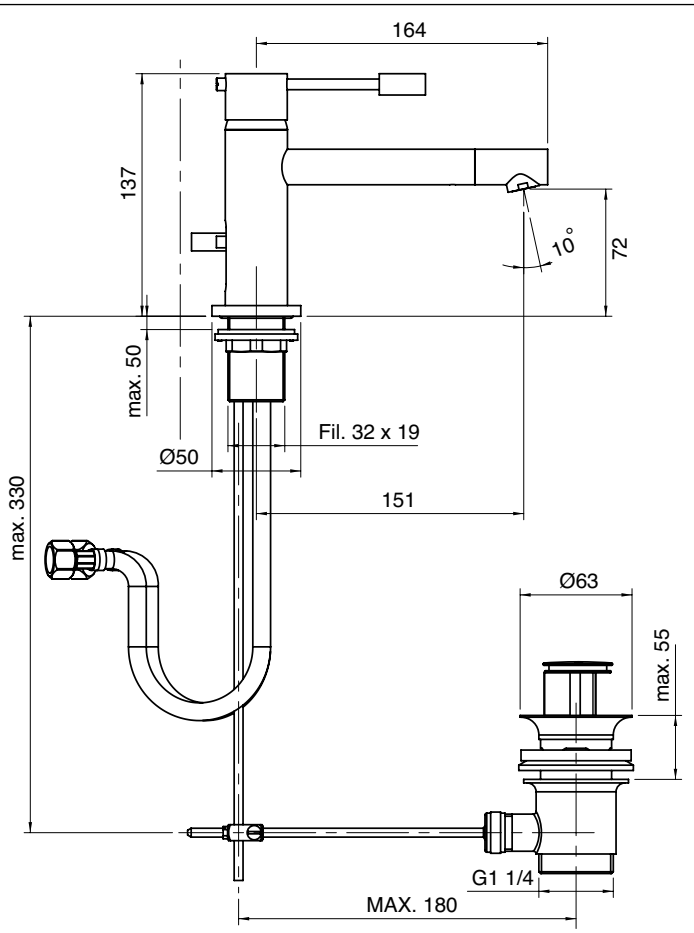

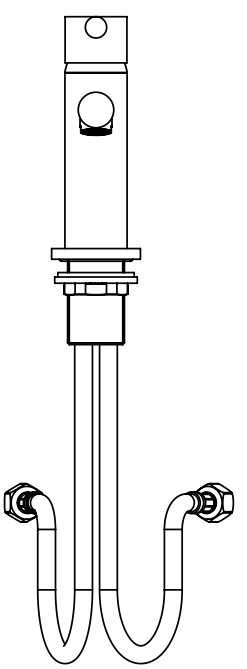

6901 1106 A00

Monocomando lavabo senza scarico da 110 mm

Single lever washbasin mixer without plug
Waschtisch-Einhandbatterie ohne Ablauf
Monomando lavabo sin desagüe
Mitigeur lavabo sans bonde vidange

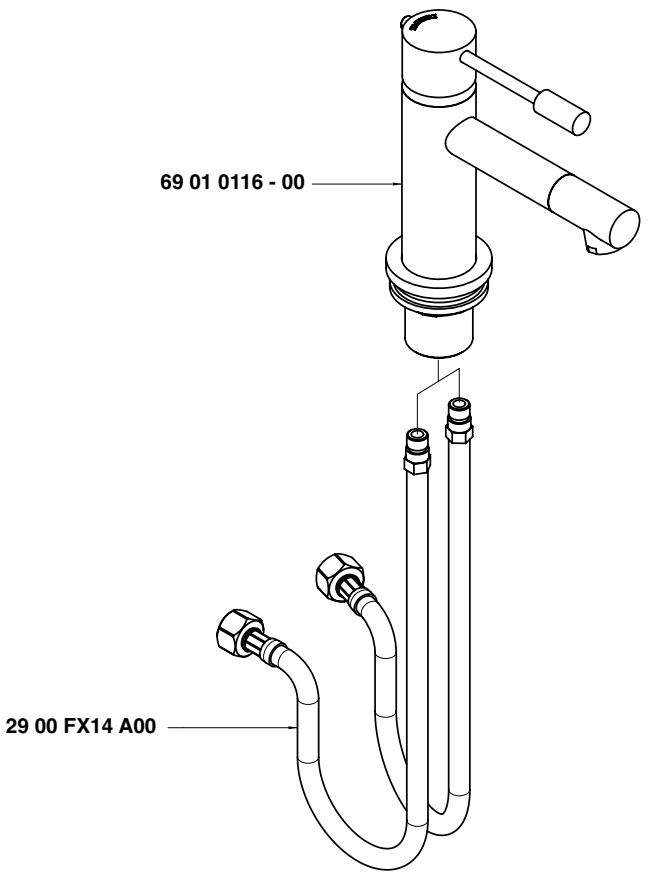

Condizioni di prova - Test conditions

Acqua calda - Hot water:	**60±2 °C**
Acqua fredda - Cold water:	**20±2 °C**
Classe areatore - Aerator class:	**V**

P [bar]	Q l/min
0,1	
0,2	
0,5	3,9
1,0	5,7
1,5	7,0
2,0	8,1
2,5	9,0
3,0	10,0
3,5	10,8
4,0	11,5
4,5	12,3
5,0	12,9

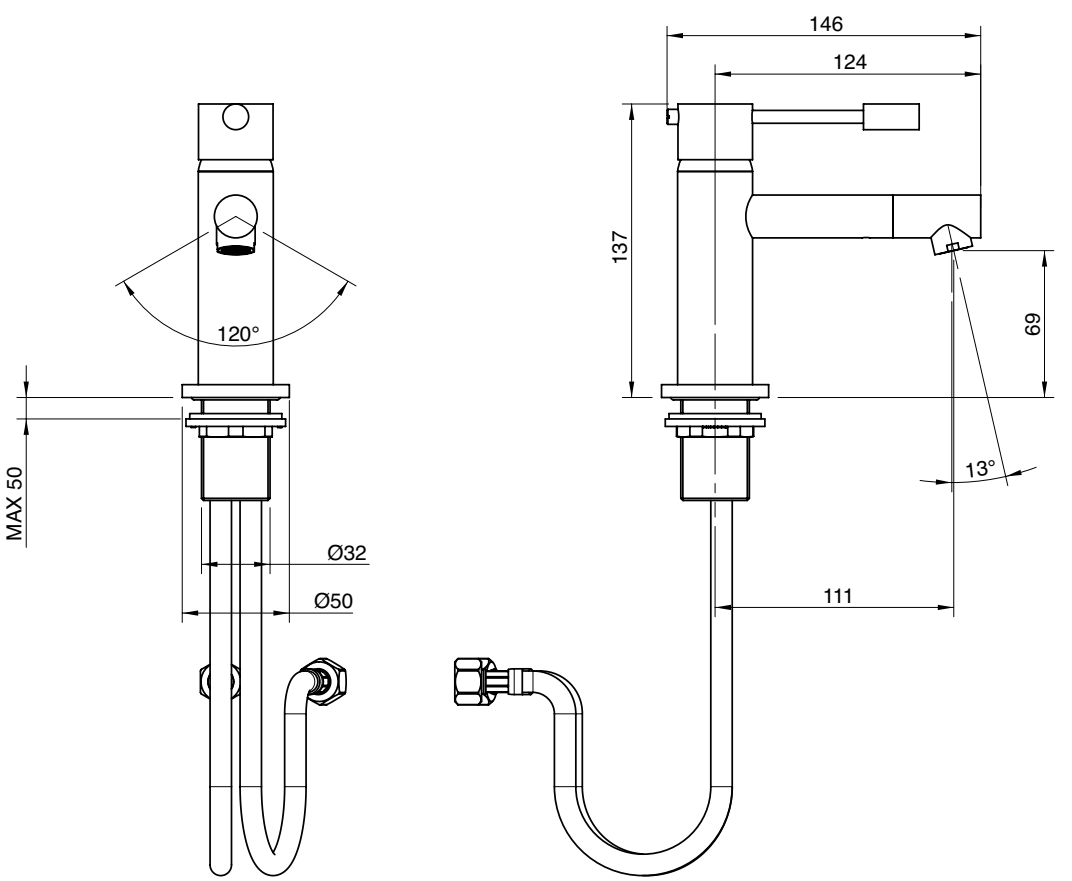

6901 1105 A00

Monocomando lavabo senza scarico da 130 mm

Single lever washbasin mixer without plug
Waschtisch-Einhandbatterie ohne Ablauf
Monomando lavabo sin desagüe
Mitigeur lavabo sans bonde vidange

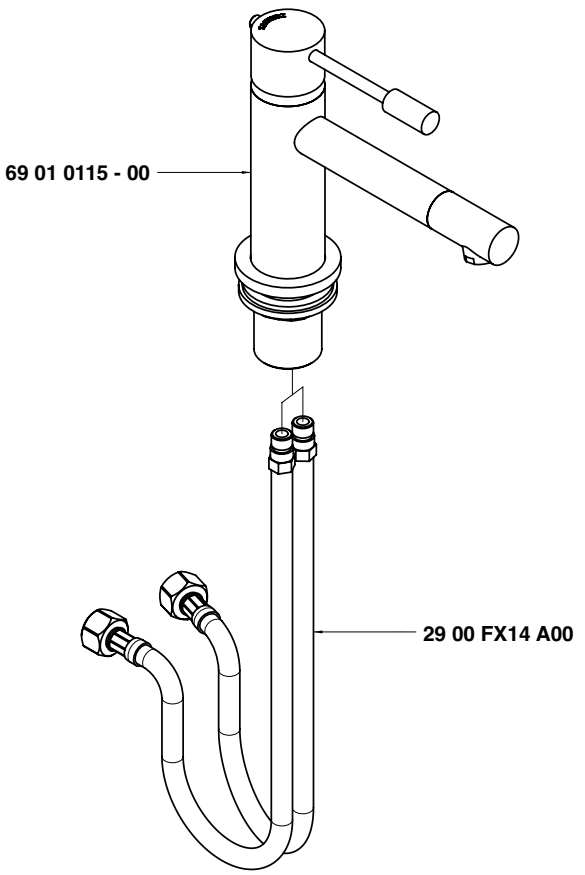

Condizioni di prova - Test conditions

Acqua calda - Hot water:	**60±2 °C**
Acqua fredda - Cold water:	**20±2 °C**
Classe areatore - Aerator class:	**V**

P [bar]	Q l/min
0,1	
0,2	
0,5	3,9
1,0	5,7
1,5	7,0
2,0	8,1
2,5	9,0
3,0	10,0
3,5	10,8
4,0	11,5
4,5	12,3
5,0	12,9

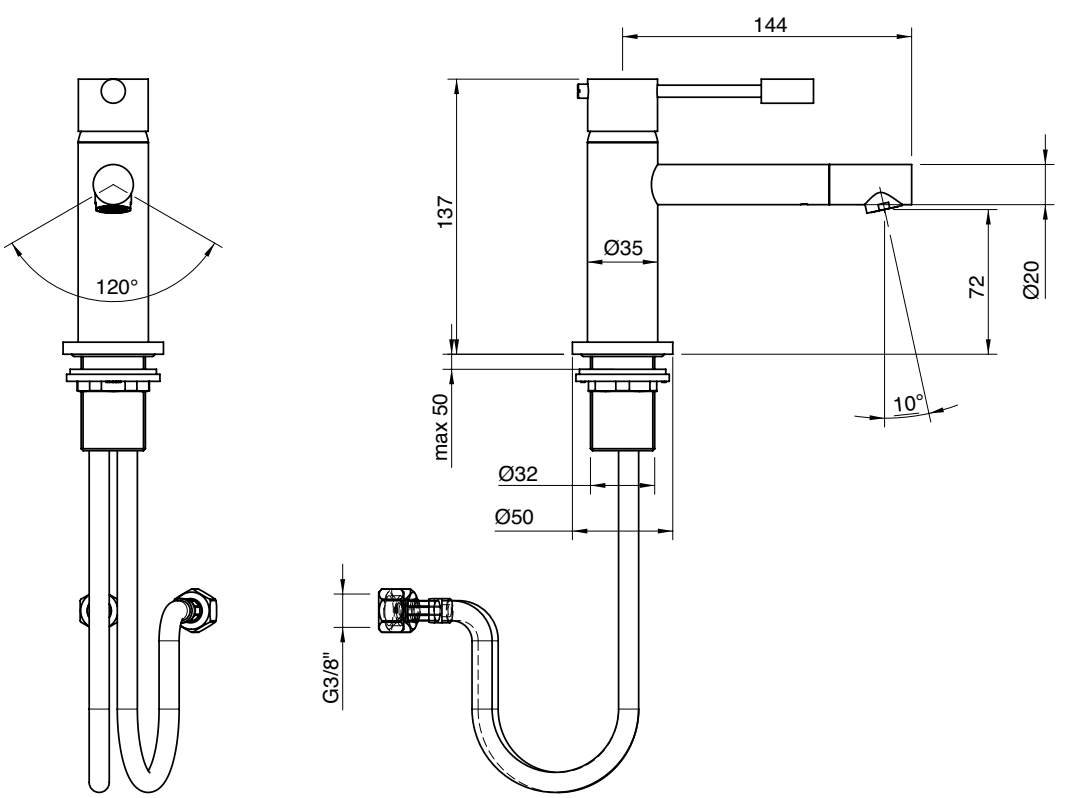

6901 1104 A00

Monocomando lavabo senza scarico da 150 mm

Single lever washbasin mixer without plug
Waschtisch-Einhandbatterie ohne Ablauf
Monomando lavabo sin desagüe
Mitigeur lavabo sans bonde vidange

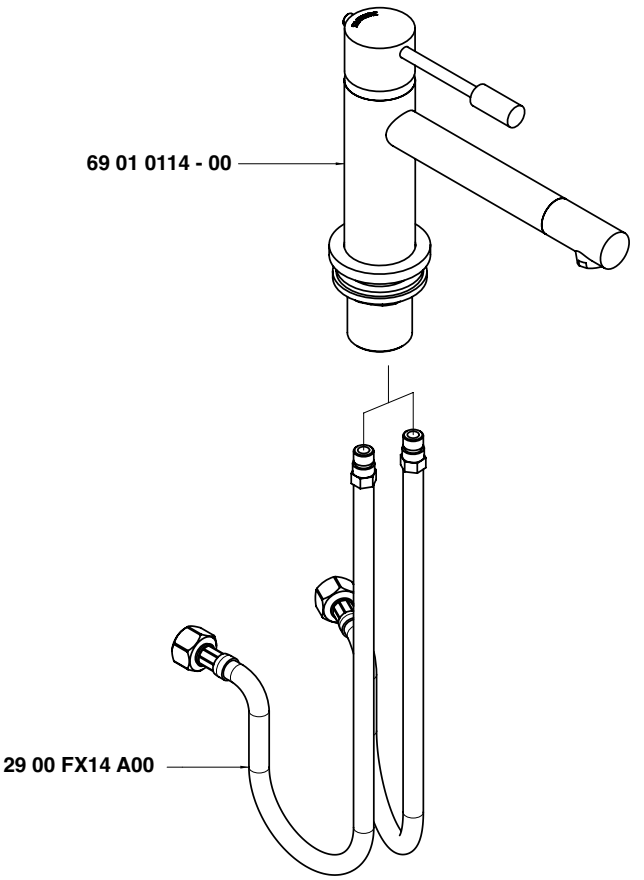

Condizioni di prova - Test conditions

Acqua calda - Hot water:	**60±2 °C**
Acqua fredda - Cold water:	**20±2 °C**
Classe areatore - Aerator class:	**V**

P [bar]	Q l/min
0,1	
0,2	
0,5	3,9
1,0	5,7
1,5	7,0
2,0	8,1
2,5	9,0
3,0	10,0
3,5	10,8
4,0	11,5
4,5	12,3
5,0	12,9

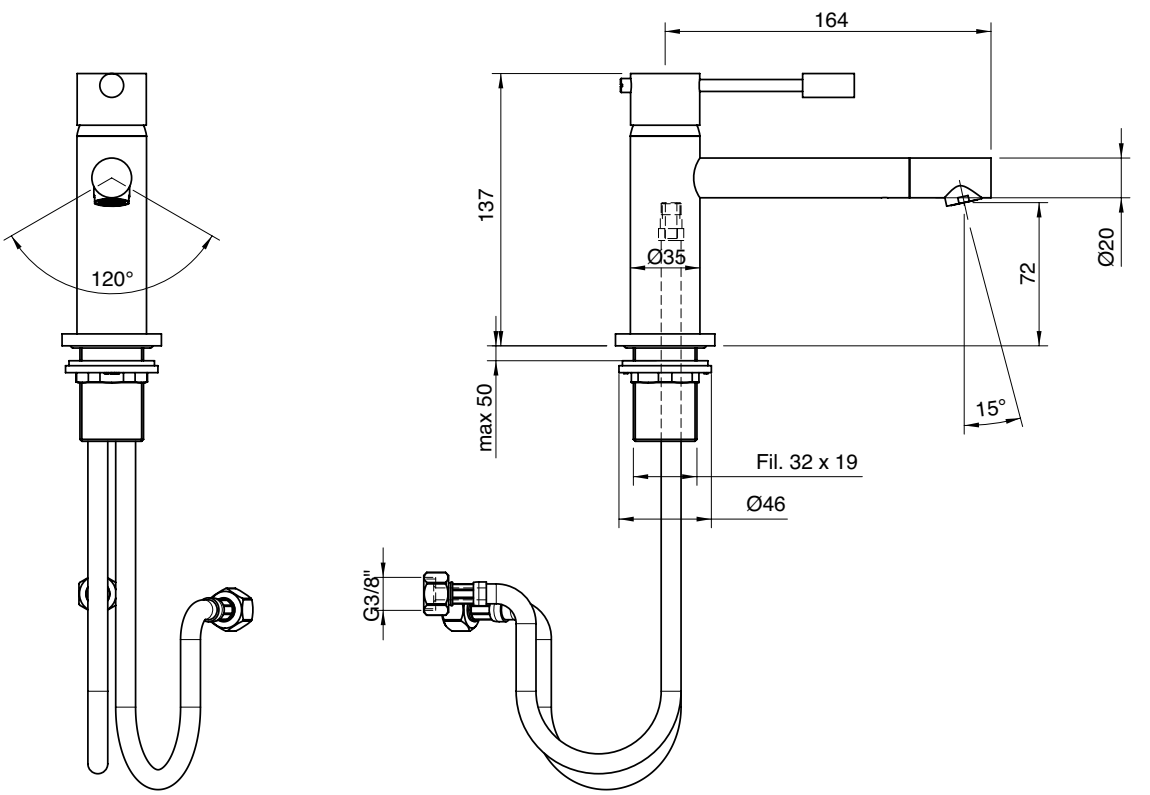

6901 PL01 A00

Prolunga per miscelatore lavabo da 30 mm

Extensions for single lever washbasin mixer
Verlängerungen für Einhandbatterie Waschtisch
Prolongaciones para monomando de lavabo
Prolonges pour mitigeur lavabo

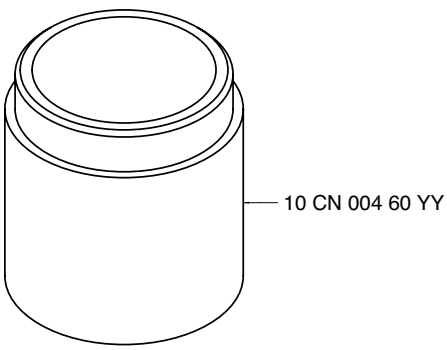

Condizioni di prova - Test conditions

Acqua calda - Hot water:	**60±2 °C**
Acqua fredda - Cold water:	**20±2 °C**
Classe areatore - Aerator class:	**V**

P [bar]	Q l/min

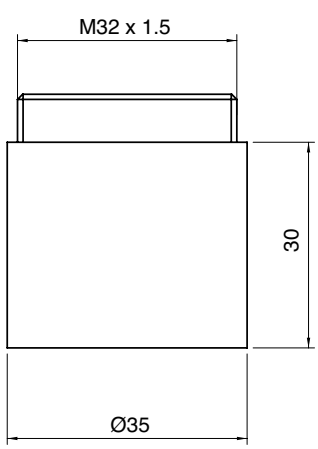

6901 PL02 A00

Prolunga per miscelatore lavabo da 50 mm

Extensions for single lever washbasin mixer
Verlängerungen für Einhandbatterie Waschtisch
Prolongaciones para monomando de lavabo
Prolonges pour mitigeur lavabo

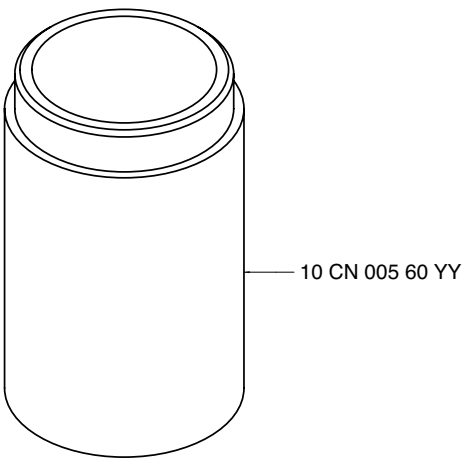

Condizioni di prova - Test conditions

Acqua calda - Hot water:	**60±2 °C**
Acqua fredda - Cold water:	**20±2 °C**
Classe areatore - Aerator class:	**V**

P [bar]	Q l/min

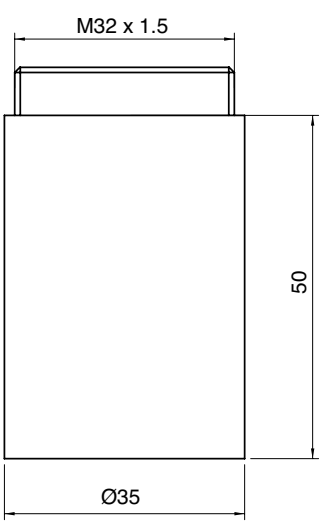

6901 PL03 A00

Prolunga per miscelatore lavabo da 70 mm

Extensions for single lever washbasin mixer
Verlängerungen für Einhandbatterie Waschtisch
Prolongaciones para monomando de lavabo
Prolonges pour mitigeur lavabo

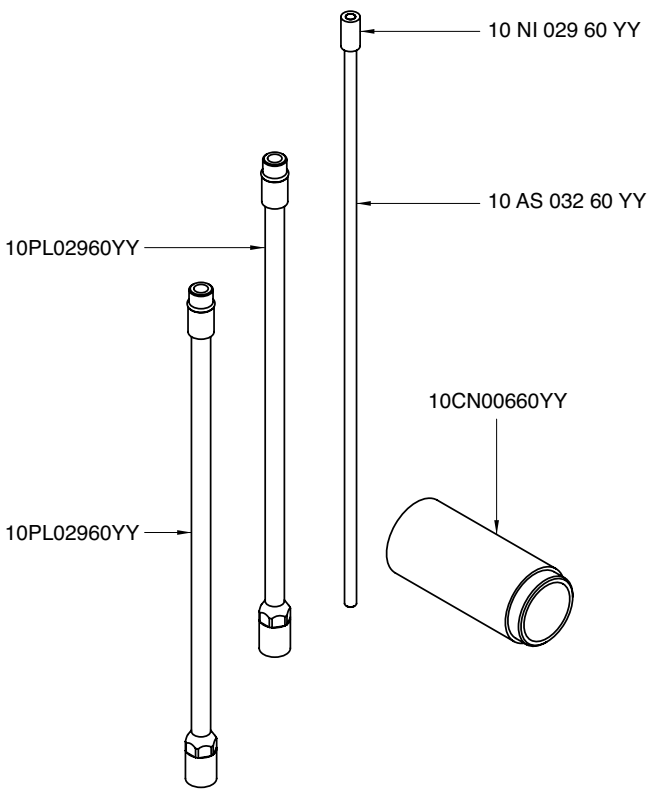

Condizioni di prova - Test conditions

Acqua calda - Hot water:	**60±2 °C**
Acqua fredda - Cold water:	**20±2 °C**
Classe areatore - Aerator class:	**V**

P [bar]	Q l/min

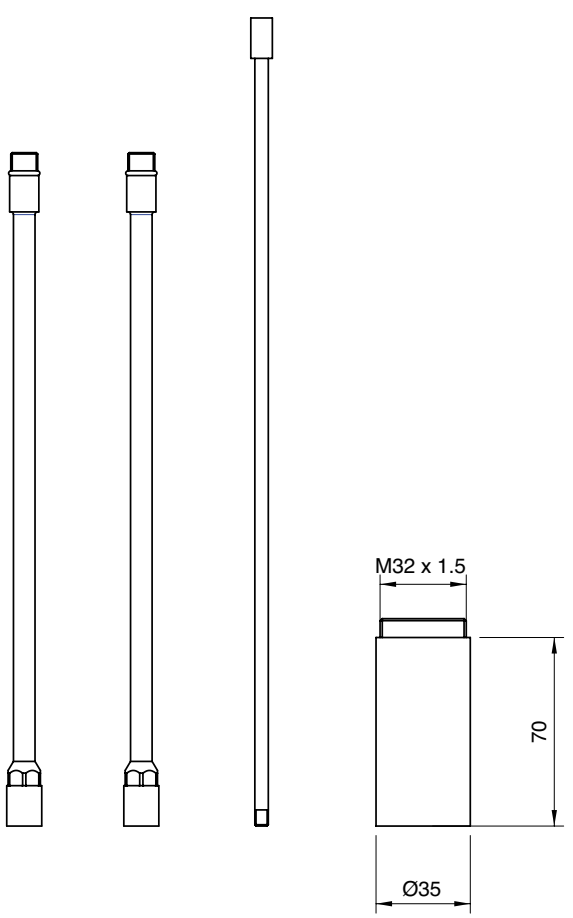

6901 PL04 A00

Prolunga per miscelatore lavabo da 160 mm

Extensions for single lever washbasin mixer
Verlängerungen für Einhandbatterie Waschtisch
Prolongaciones para monomando de lavabo
Prolonges pour mitigeur lavabo

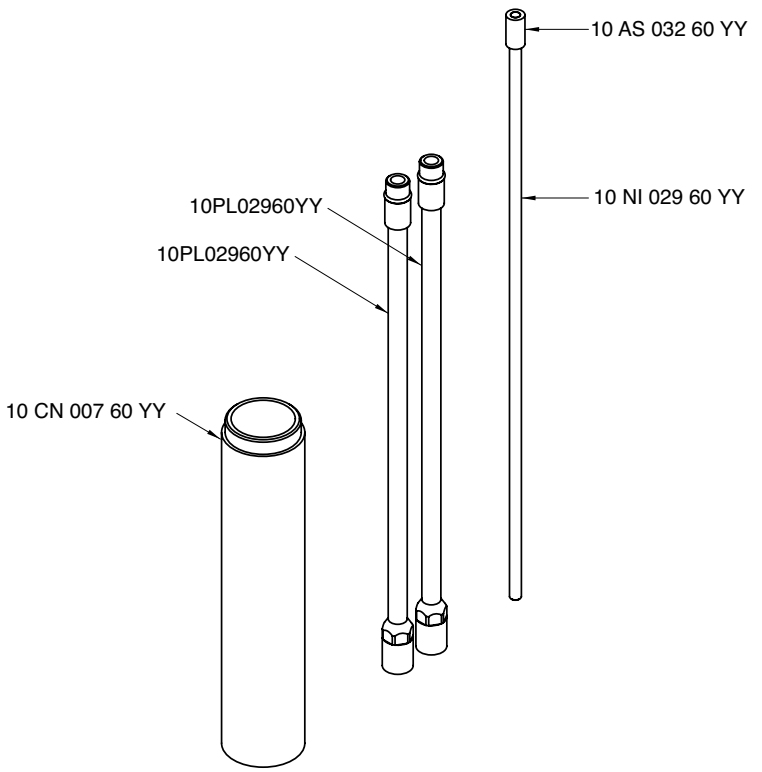

Condizioni di prova - Test conditions

Acqua calda - Hot water:	**60±2 °C**
Acqua fredda - Cold water:	**20±2 °C**
Classe areatore - Aerator class:	**V**

P [bar]	Q l/min

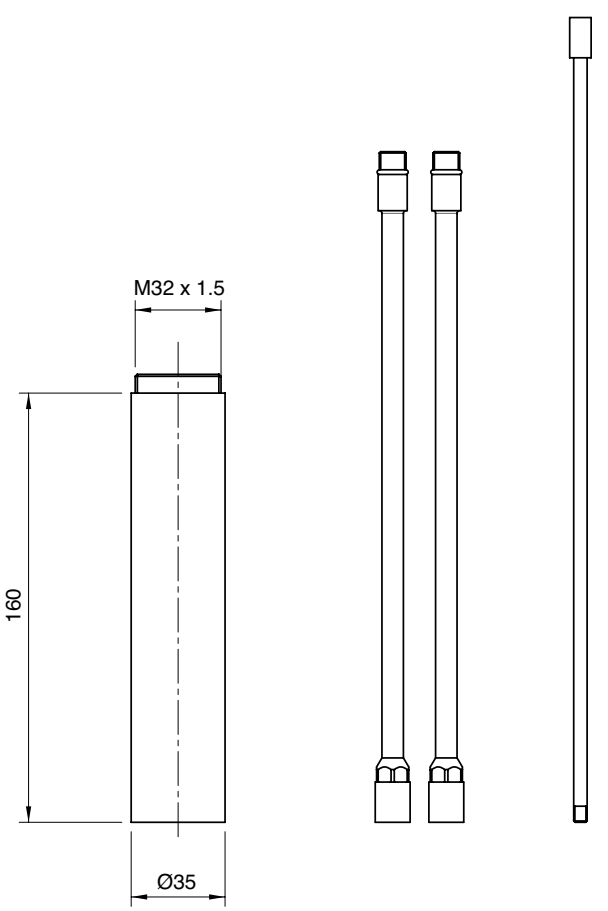

6901 1120 A00

Monocomando lavabo Ø 40 collo girevole senza scarico

Single lever washbasin mixer with revolving spout Ø 40 without drain
Waschtisch-Einhandbatterie mit Schwenkauslauf Ø 40 ohne Ablauf
Monomando lavabo caño giratorio Ø 40 sin desagüe
Mitigeur lavabo avec bec orientable Ø 40 sans bonde de vidange

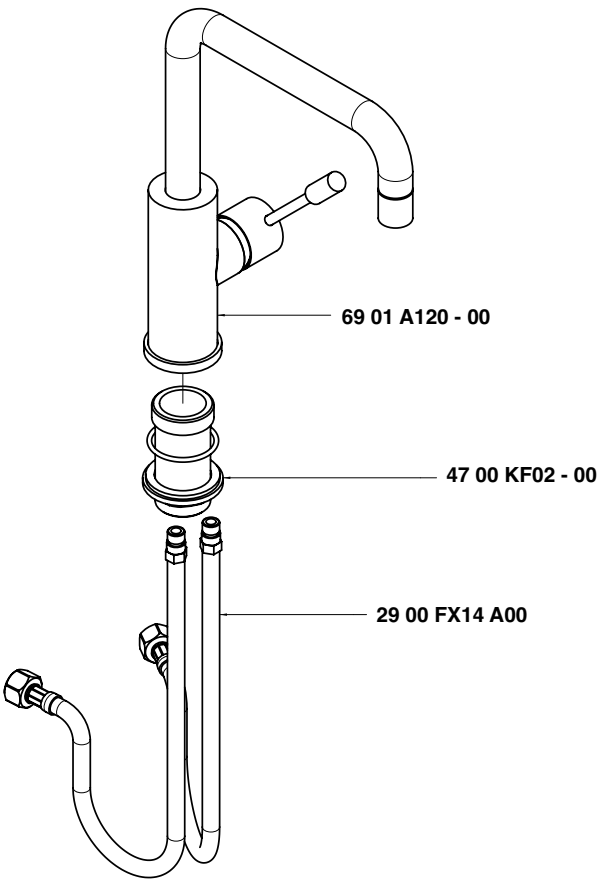

Condizioni di prova - Test conditions

Acqua calda - Hot water:	**60±2 °C**
Acqua fredda - Cold water:	**20±2 °C**
Classe areatore - Aerator class:	**V**

P [bar]	Q l/min
0,10	
0,20	
0,50	3,86
1,00	5,69
1,50	7,03
2,00	8,17
2,50	9,16
3,00	10,00
3,50	10,90
4,00	11,70
4,50	12,48
5,00	13,18

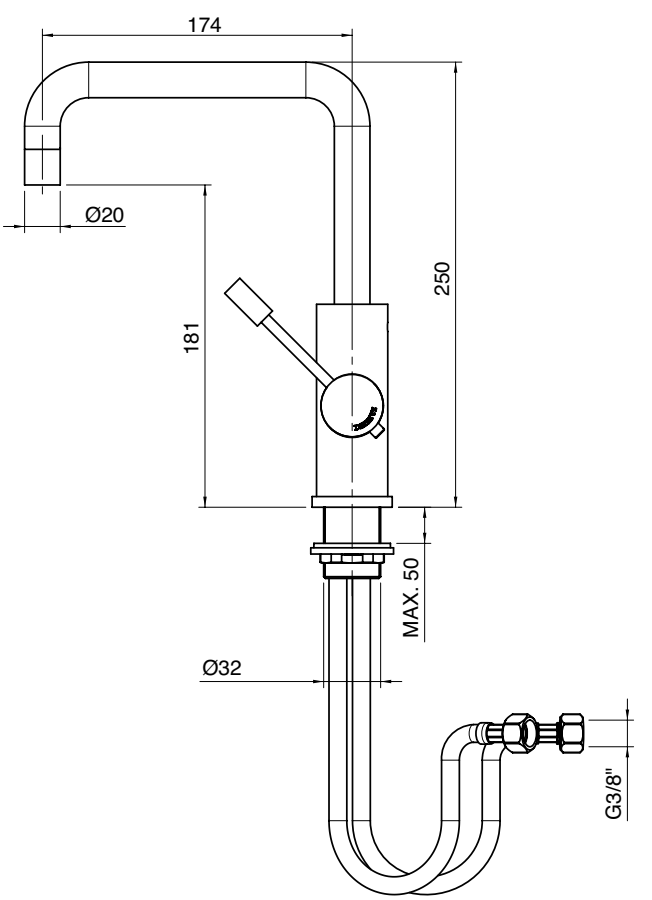

6901 1120 AL0

Monocomando lavabo Ø 40 collo girevole tondo senza scarico

Single lever washbasin mixer with round revolving spout Ø 40 without drain
Waschtisch-Einhandbatterie mit rundem Schwenkauslauf Ø 40 ohne Ablauf
Monomando lavabo caño giratorio redondo Ø 40 sin desagüe
Mitigeur lavabo avec bec orientable rond Ø 40 sans bonde de vidange

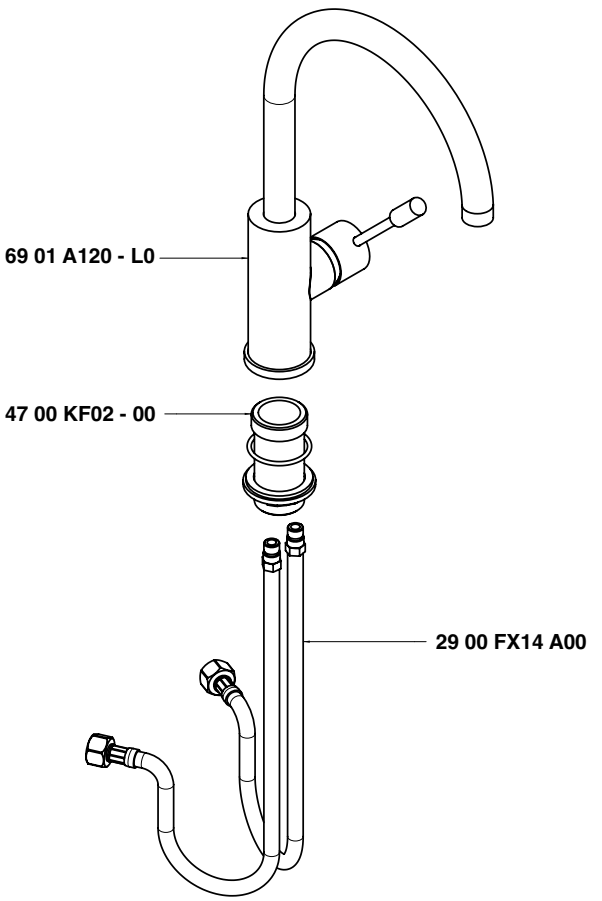

Condizioni di prova - Test conditions

Acqua calda - Hot water:	**60±2 °C**
Acqua fredda - Cold water:	**20±2 °C**
Classe areatore - Aerator class:	**V**

P [bar]	Q l/min
0,10	
0,20	
0,50	3,86
1,00	5,69
1,50	7,03
2,00	8,17
2,50	9,16
3,00	10,00
3,50	10,90
4,00	11,70
4,50	12,48
5,00	13,18

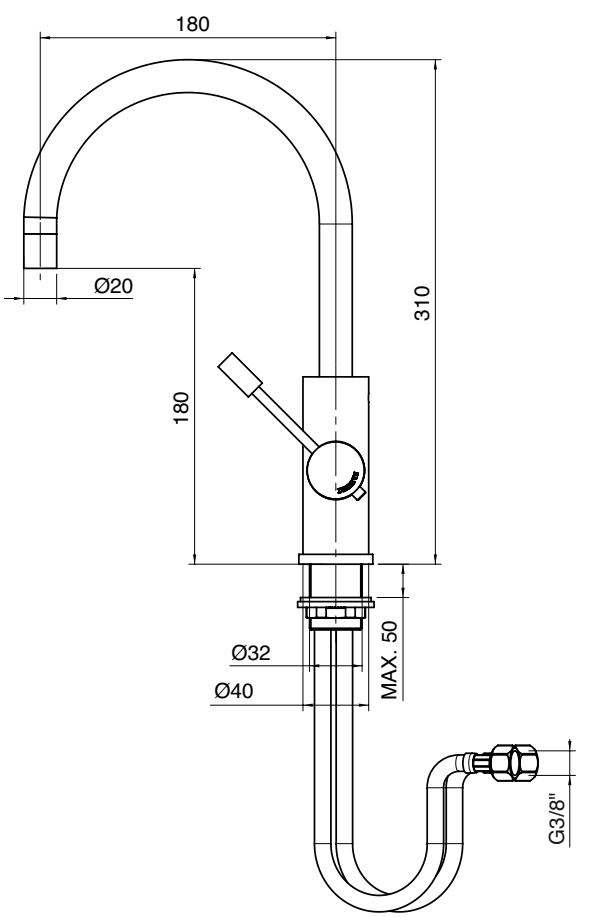

A 6901 B113 A00
+
B 6901 A113 A00

Miscelatore lavabo ad incasso, getto 190 mm - completo

Built-in washbasin set
Wand-Waschtischbatterie UP-Mont.
Batería lavabo de empotrar
Mitigeur lavabo à encastrer

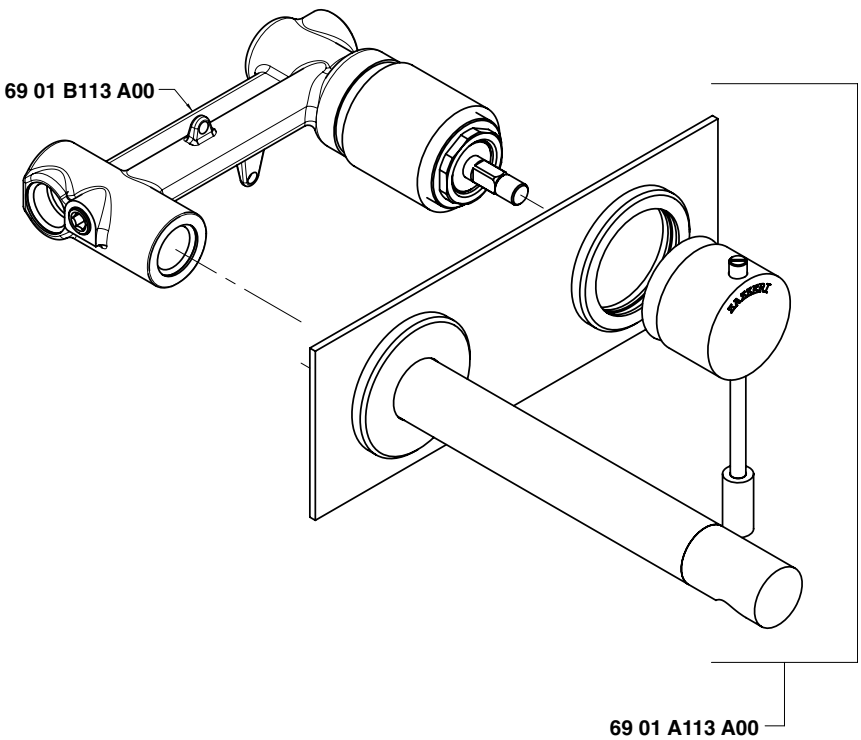

Condizioni di prova - Test conditions

Acqua calda - Hot water:	**60±2 °C**
Acqua fredda - Cold water:	**20±2 °C**
Classe areatore - Aerator class:	**B**

P [bar]	Q l/min
0,1	
0,2	
0,5	7,5
1	10,29
1,5	12,5
2	14,4
2,5	16,0
3	17,5
3,5	18,6
4	19,8
4,5	21,1
5	22,2

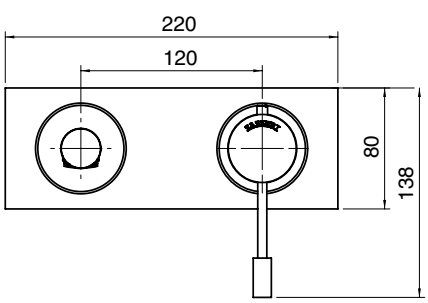

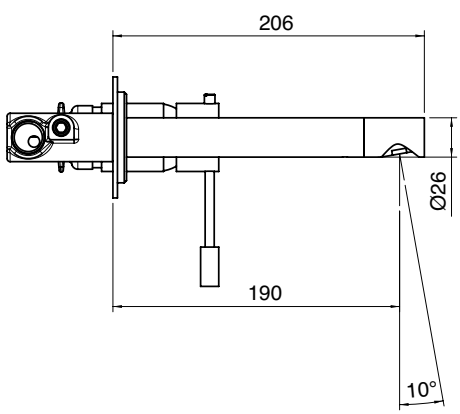

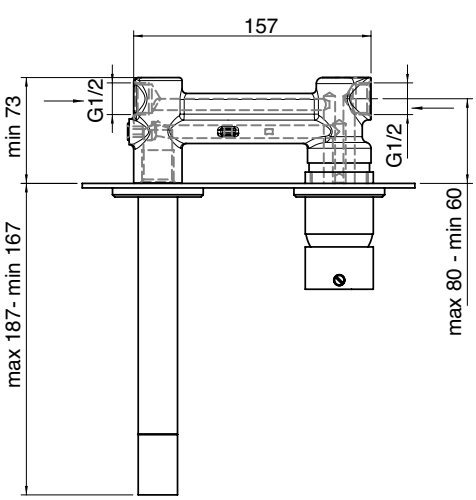

A 6900 B113 A00
+
B 6901 A113 AA0

Miscelatore lavabo ad incasso senza piastra, getto 190 mm - completo

Built-in washbasin set
Wand-Waschtischbatterie UP-Mont.
Batería lavabo de empotrar
Mitigeur lavabo à encastrer

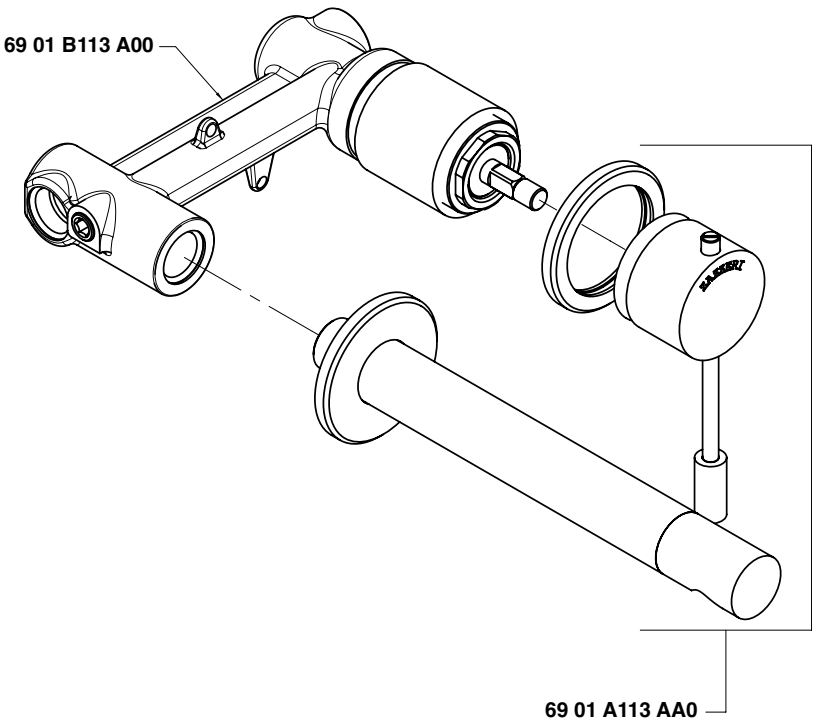

Condizioni di prova - Test conditions

Acqua calda - Hot water:	**60±2 °C**
Acqua fredda - Cold water:	**20±2 °C**
Classe areatore - Aerator class:	**B**

P [bar]	Q l/min
0,1	
0,2	
0,5	7,5
1	10,29
1,5	12,5
2	14,4
2,5	16,0
3	17,5
3,5	18,6
4	19,8
4,5	21,1
5	22,2

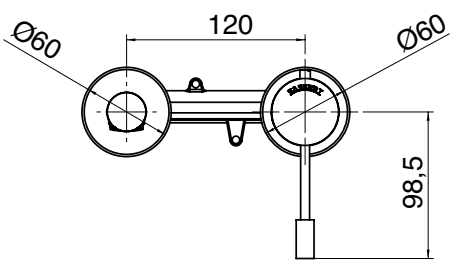

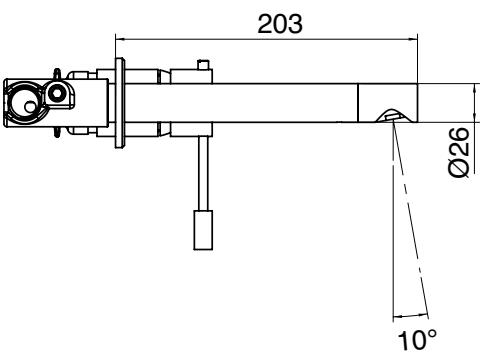

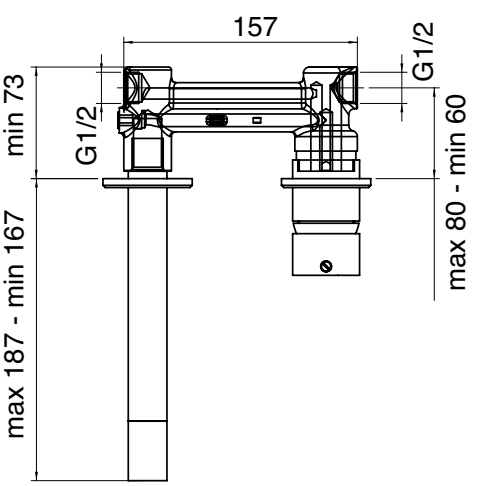

A 6901 B113 A00
+
B 6901 A113 AL0

Miscelatore lavabo ad incasso prolungato, getto 260 mm - completo

Built-in washbasin set
Wand-Waschtischbatterie UP-Mont.
Batería lavabo de empotrar
Mitigeur lavabo à encastrer

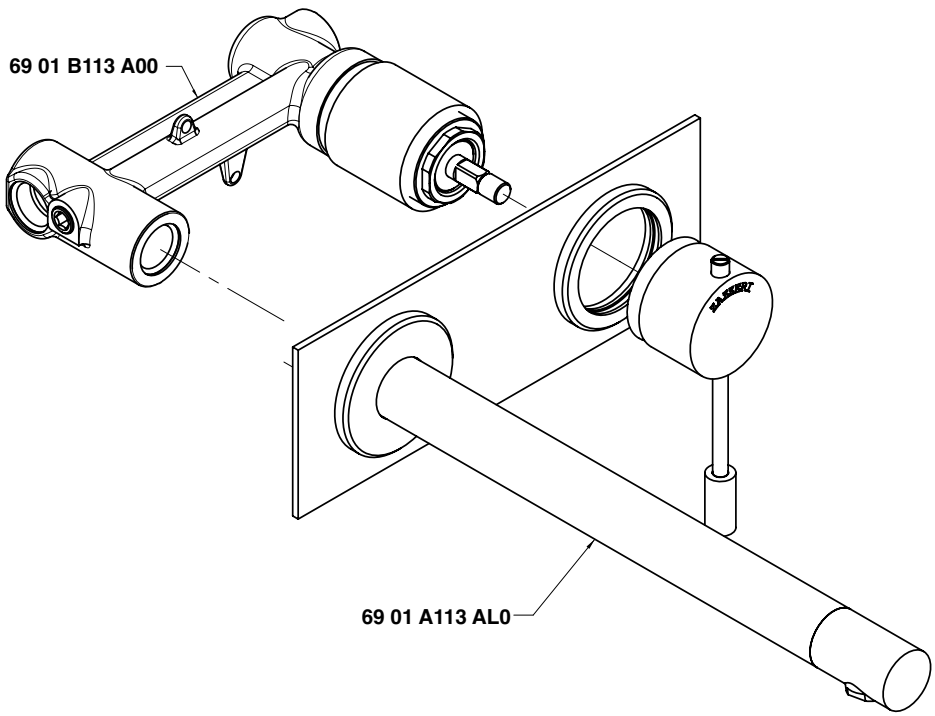

Condizioni di prova - Test conditions

Acqua calda - Hot water:	**60±2 °C**
Acqua fredda - Cold water:	**20±2 °C**
Classe areatore - Aerator class:	**B**

P [bar]	Q l/min
0,1	
0,2	
0,5	7,4
1	10,21
1,5	12,4
2	14,2
2,5	15,8
3	17,2
3,5	18,6
4	19,8
4,5	21,0
5	22,2

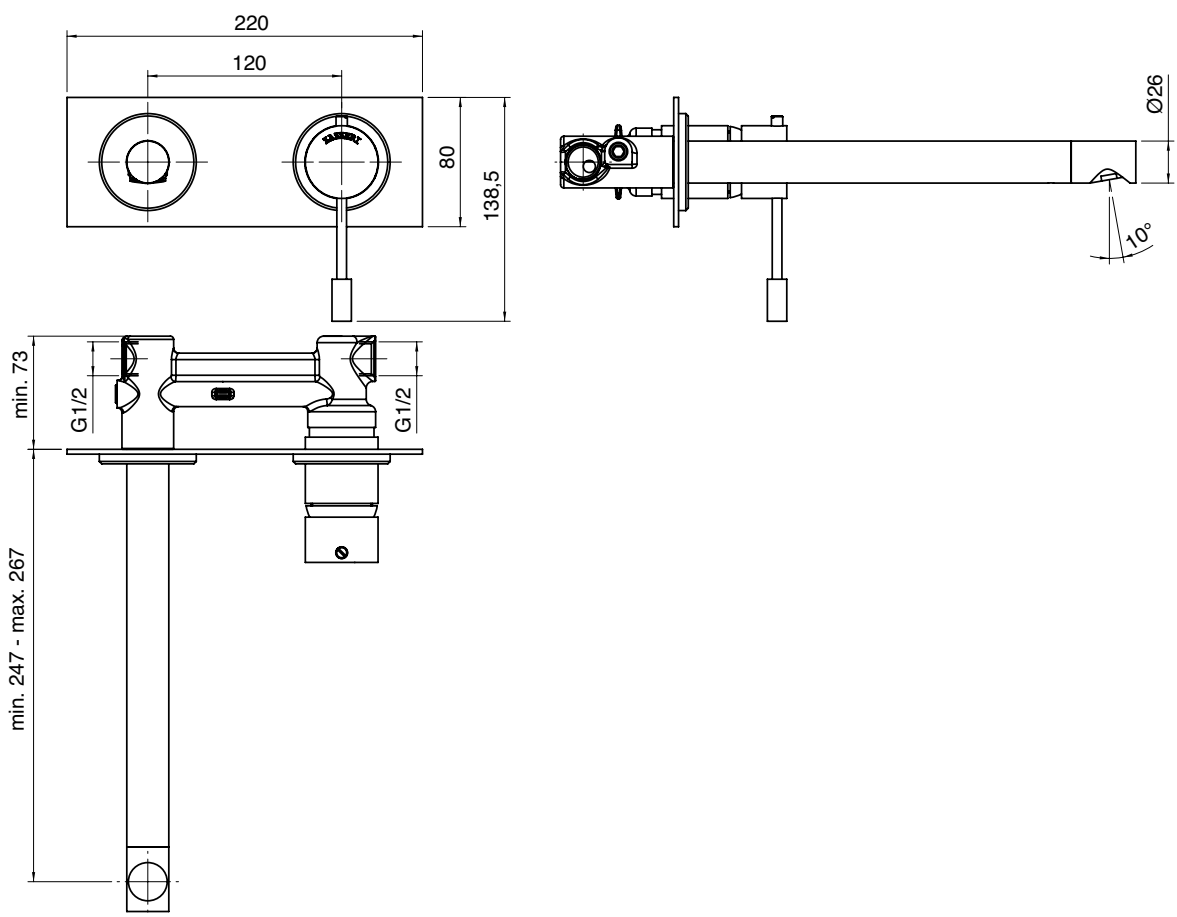

A 6901 B113 A00
+
B 6901 A113 AAL

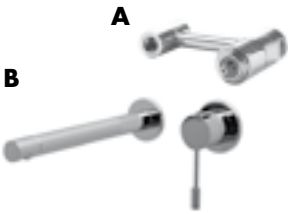

Miscelatore lavabo ad incasso senza piastra, getto 260 mm

Built-in washbasin mixer with plate, 260 mm spout
Waschtisch-Mischbatterie UP-Montage ohne Platte, Einlauf 260 mm
Mezclador lavabo de empotrar sin plancha, chorro 260 mm
Mélangeur lavabo a en castré sans plaque, bec 260 mm

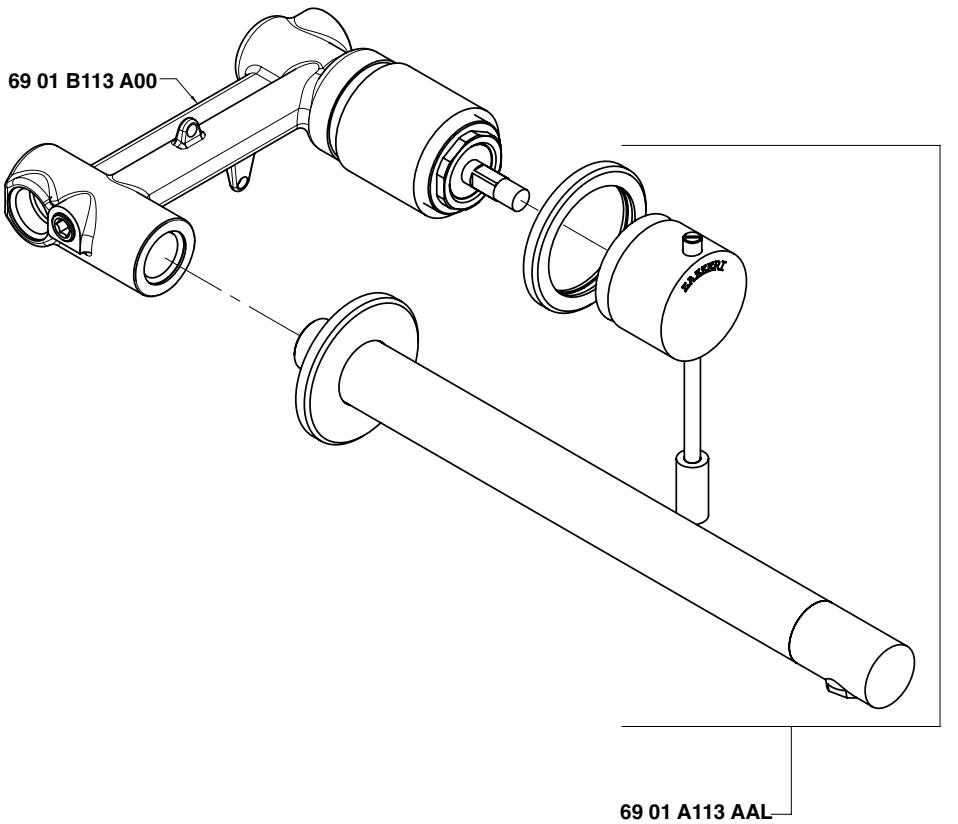

Condizioni di prova - Test conditions

Acqua calda - Hot water:	**60±2 °C**
Acqua fredda - Cold water:	**20±2 °C**
Classe areatore - Aerator class:	**B**

P [bar]	Q l/min
0,1	
0,2	
0,5	7,4
1	10,21
1,5	12,4
2	14,2
2,5	15,8
3	17,2
3,5	18,6
4	19,8
4,5	21,0
5	22,2

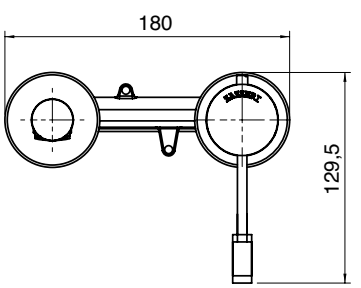

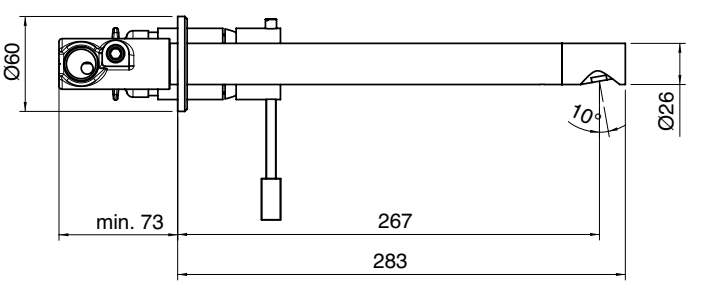

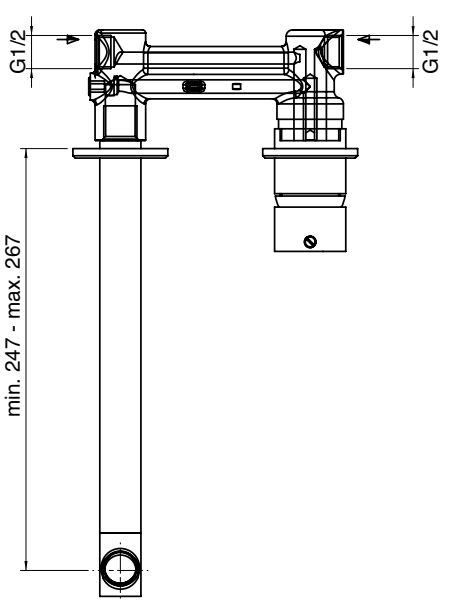

6901 1201 A00

Monocomando bidet

Single lever bidet mixer
Bidet-Einhandbatterie
Monomando bidé
Mitigeur bidet

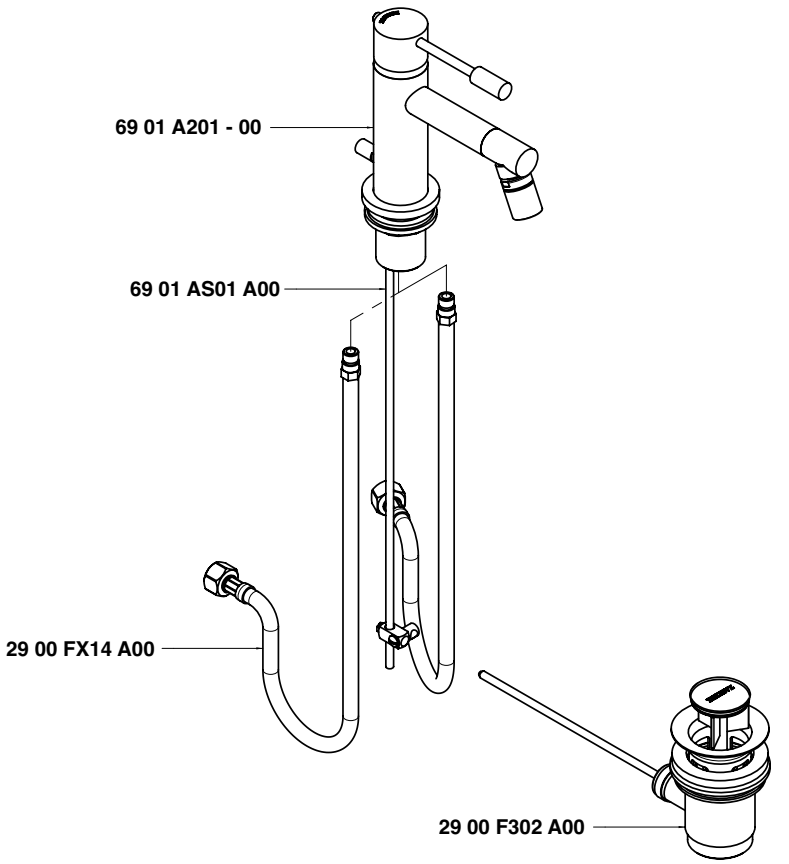

Condizioni di prova - Test conditions

Acqua calda - Hot water:	**60±2 °C**
Acqua fredda - Cold water:	**20±2 °C**
Classe areatore - Aerator class:	**V**

P [bar]	Q l/min
0,10	
0,20	
0,50	3,81
1,00	5,57
1,50	6,90
2,00	8,03
2,50	8,97
3,00	9,85
3,50	10,67
4,00	11,35
4,50	12,17
5,00	12,79

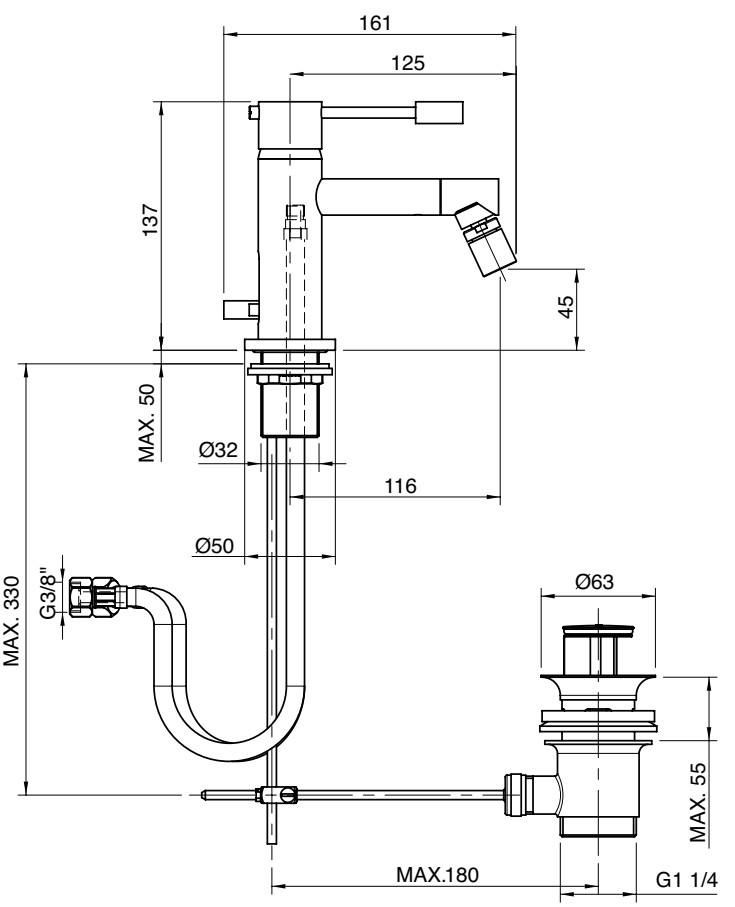

6901 1221 A00

Monocomando bidet Ø 40 collo girevole senza scarico

Single lever bidet mixer with revolving spout Ø 40 without drain
Bidet-Einhandbatterie mit Schwenkauslauf Ø 40 ohne Ablauf
Monomando bidé caño giratorio Ø 40 sin desagüe
Mitigeur bidet avec bec orientable Ø 40 sans bonde de vidange

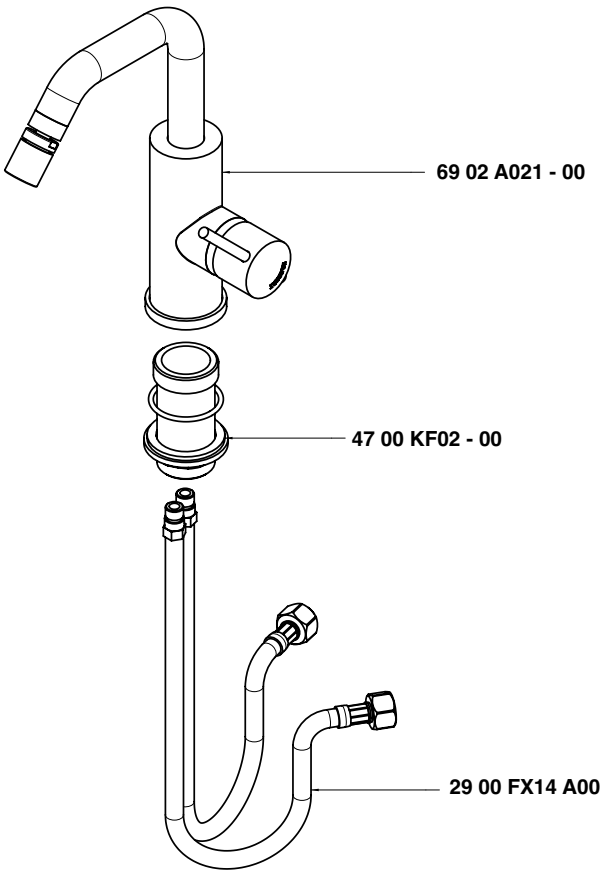

Condizioni di prova - Test conditions

Acqua calda - Hot water:	**60±2 °C**
Acqua fredda - Cold water:	**20±2 °C**
Classe areatore - Aerator class:	**V**

P [bar]	Q l/min
0,10	
0,20	
0,50	3,51
1,00	5,18
1,50	6,42
2,00	7,45
2,50	8,35
3,00	9,19
3,50	9,95
4,00	10,70
4,50	11,38
5,00	12,10

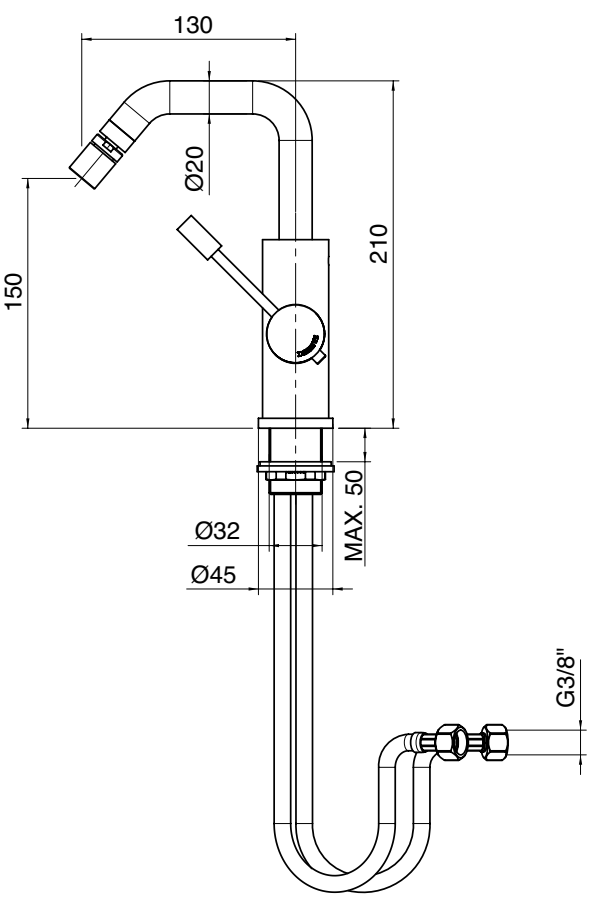

6901 1221 AL0

Monocomando bidet Ø 40 collo girevole tondo senza scarico

Single lever bidet mixer with round revolving spout Ø 40 without drain
Bidet-Einhandbatterie mit rundem Schwenkauslauf Ø 40 ohne Ablauf
Monomando bidé caño giratorio redondo Ø 40 sin desagüe
Mitigeur bidet avec bec orientable rond Ø 40 sans bonde de vidange

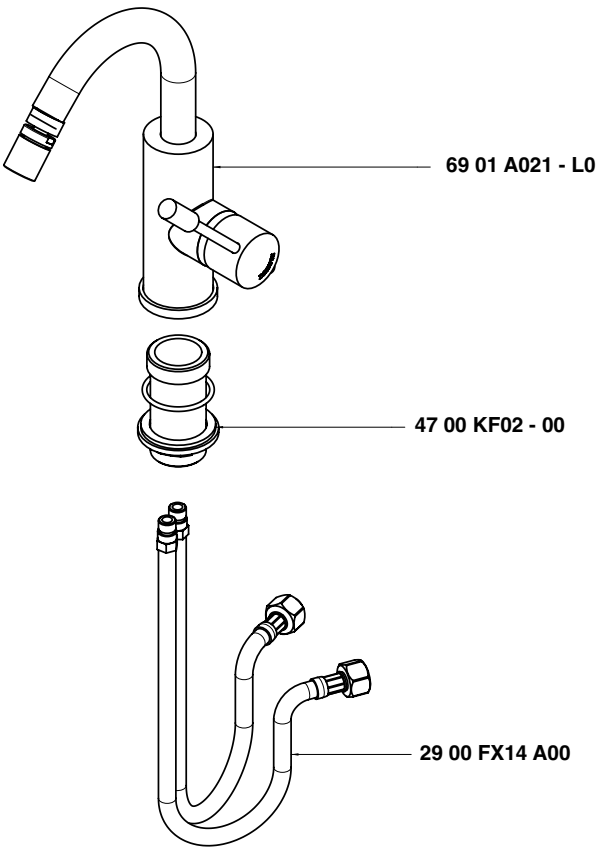

Condizioni di prova - Test conditions

Acqua calda - Hot water:	**60±2 °C**
Acqua fredda - Cold water:	**20±2 °C**
Classe areatore - Aerator class:	**V**

P [bar]	Q l/min
0,10	
0,20	
0,50	3,51
1,00	5,18
1,50	6,42
2,00	7,45
2,50	8,35
3,00	9,19
3,50	9,95
4,00	10,70
4,50	11,38
5,00	12,10

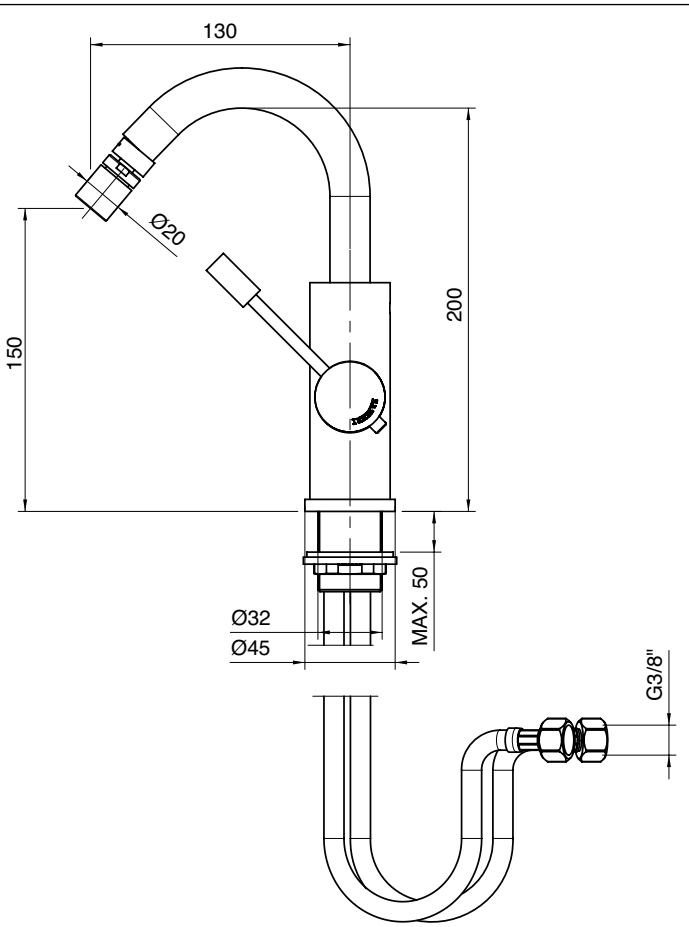

6901 F311 A00

Rubinetto incasso sottolavabo

Built-in tap under washbasin
Eckventil
Grifo de empotrar bajo lavabo
Robinet sous lavabo, à encastrer

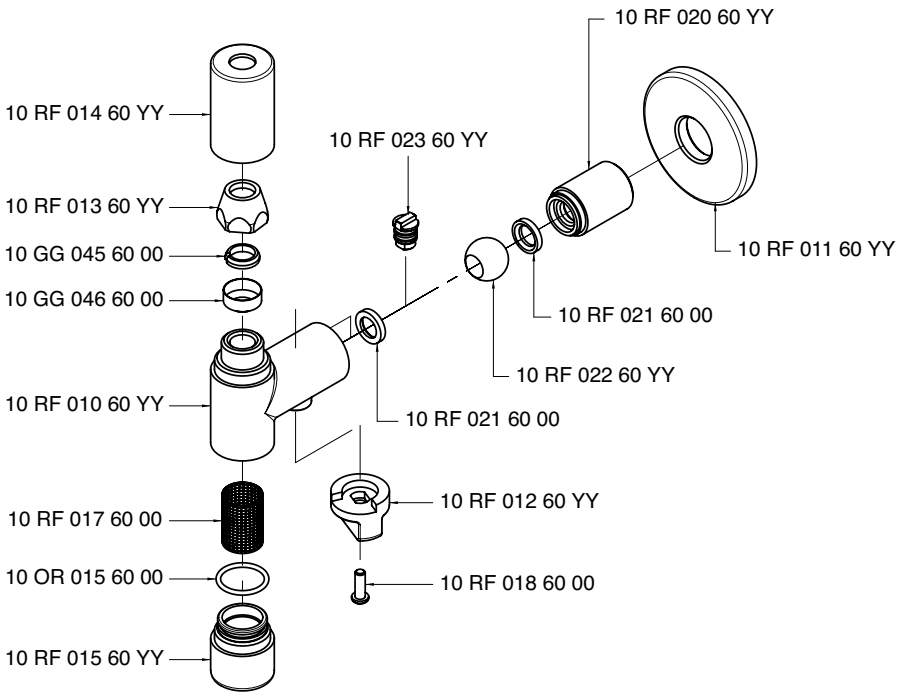

Condizioni di prova - Test conditions

Acqua calda - Hot water: **60±2 °C**
Acqua fredda - Cold water: **20±2 °C**

P [bar]	Q l/min
0,1	
0,2	
0,5	10,2
1,0	14,4
1,5	17,6
2,0	20,4
2,5	22,7
3,0	24,9
3,5	26,8
4,0	28,5
4,5	30,3
5,0	31,8

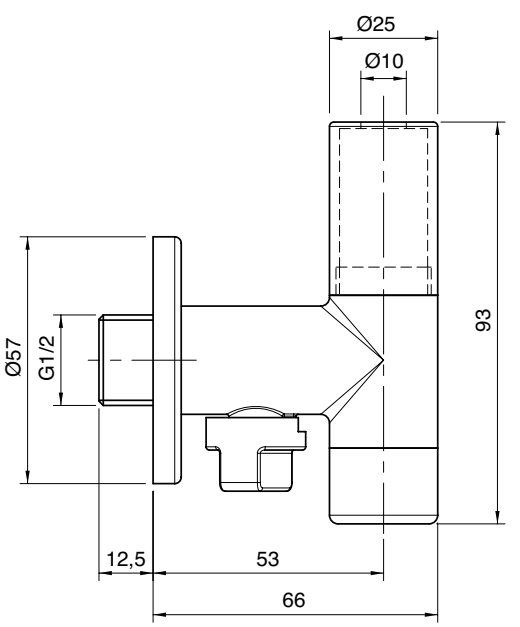

6901 1400 A00

Monocomando vasca esterno

Single lever bathtub mixer
Wannen-Einhandbatterie
Monomando bañera
Mitigeur bain/douche

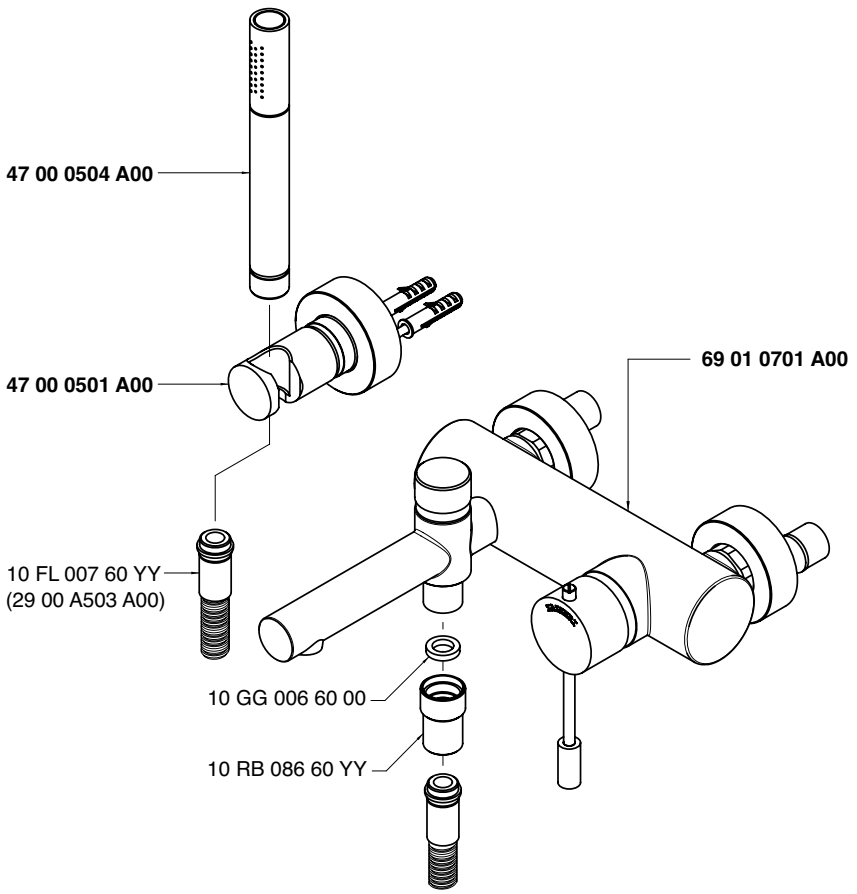

Getto vasca - Bathtub spout
Condizioni di prova - Test conditions

Acqua calda - Hot water: **60±2 °C**
Acqua fredda - Cold water: **20±2 °C**
Classe areatore - Aerator class: **B**

P [bar]	Q l/min
0,1	
0,2	
0,5	7,3
1	10,08
1,5	12,3
2	14,0
2,5	15,7
3	17,1
3,5	18,3
4	19,6
4,5	20,8
5	22,0

Doccetta - Hand shower
Condizioni di prova - Test conditions

Acqua calda - Hot water: **60±2 °C**
Acqua fredda - Cold water: **20±2 °C**

P [bar]	Q l/min
0,1	
0,2	
0,5	6,0
1	8,63
1,5	10,6
2	12,3
2,5	13,9
3	15,4
3,5	16,7
4	18,0
4,5	19,2
5	20,3

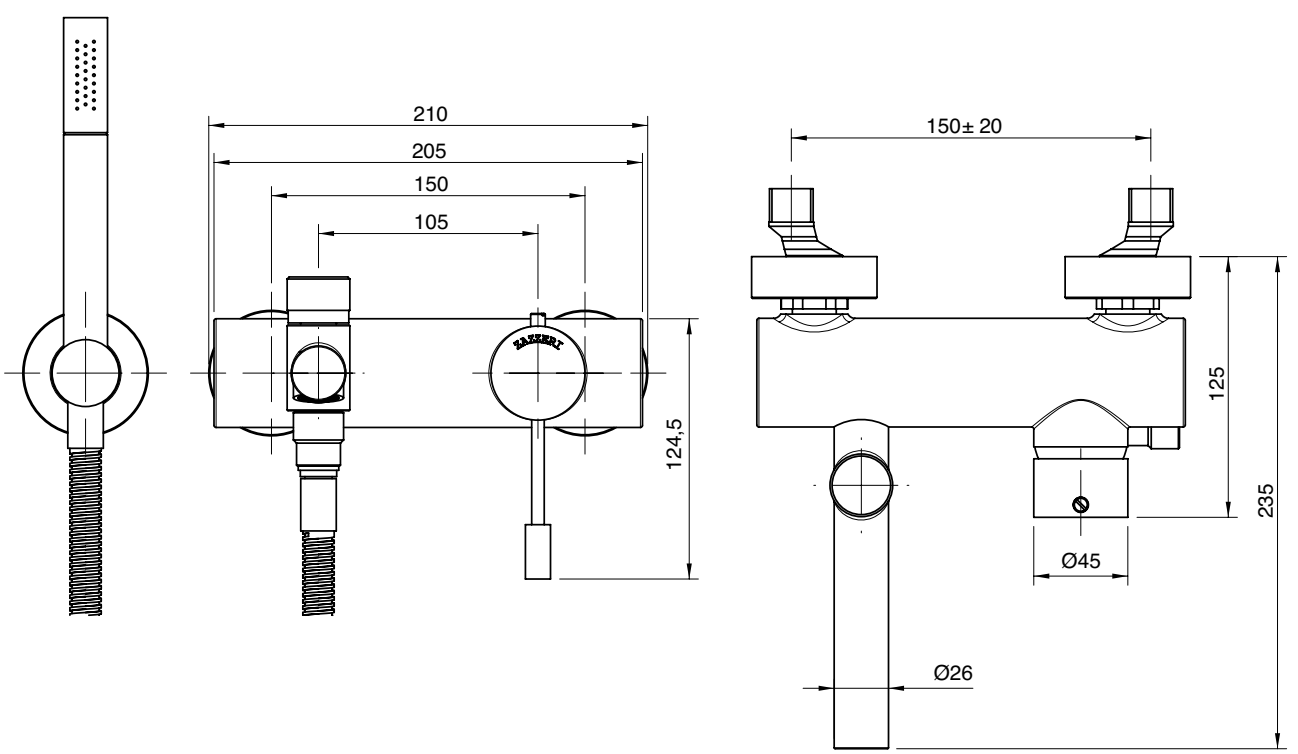

6901 1400 AE0

Miscelatore vasca esterno con doccetta 4 funzioni

Single lever bathtub mixer
Wannen-Einhandbatterie
Monomando bañera
Mitigeur bain/douche

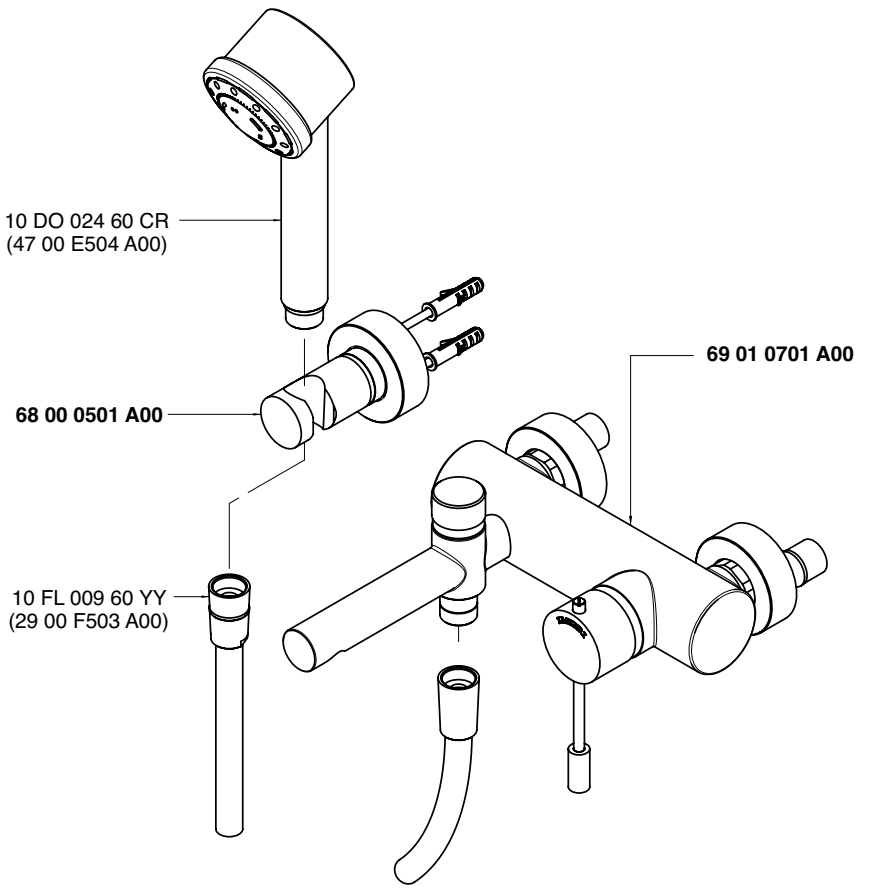

Getto vasca - Bathtub spout

Condizioni di prova - Test conditions

Acqua calda - Hot water: **60±2 °C**
Acqua fredda - Cold water: **20±2 °C**
Classe areatore - Aerator class: **B**

P [bar]	Q l/min
0,1	
0,2	
0,5	7,3
1	10,08
1,5	12,3
2	14,0
2,5	15,7
3	17,1
3,5	18,3
4	19,6
4,5	20,8
5	22,0

Doccetta - Hand shower

Condizioni di prova - Test conditions

Acqua calda - Hot water: **60±2 °C**
Acqua fredda - Cold water: **20±2 °C**

P [bar]	Q l/min
0,1	
0,2	
0,5	4,9
1	6,99
1,5	8,6
2	9,8
2,5	10,7
3	11,2
3,5	11,3
4	11,3
4,5	11,3
5	11,5

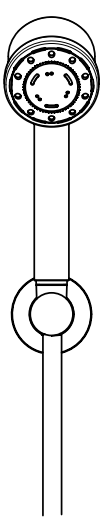

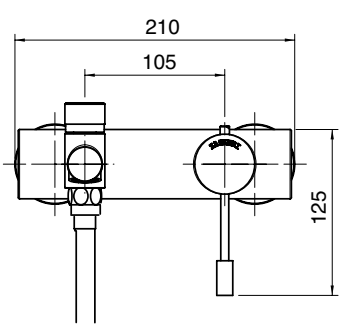

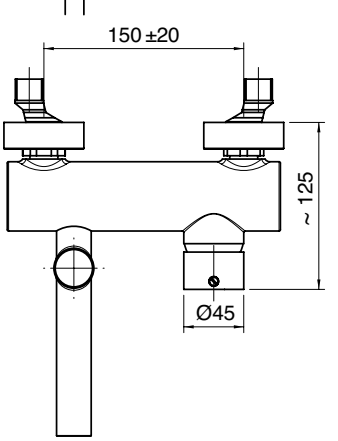

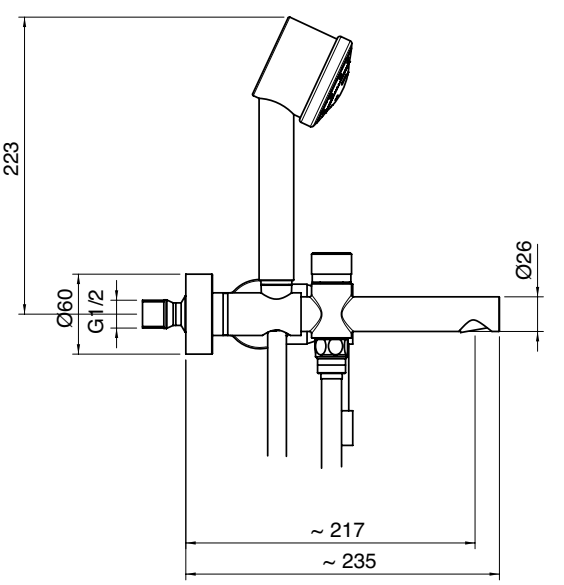

A 2900 A401 A00
+
B 6901 B401 A00

Miscelatore ad incasso con deviatore - completo

Built-in single lever bathtub mixer
Wannen-Einhandb. UP-Mont.
Monomando bañera empotrado completo
Mitigeur bain/douche à encastrer complet

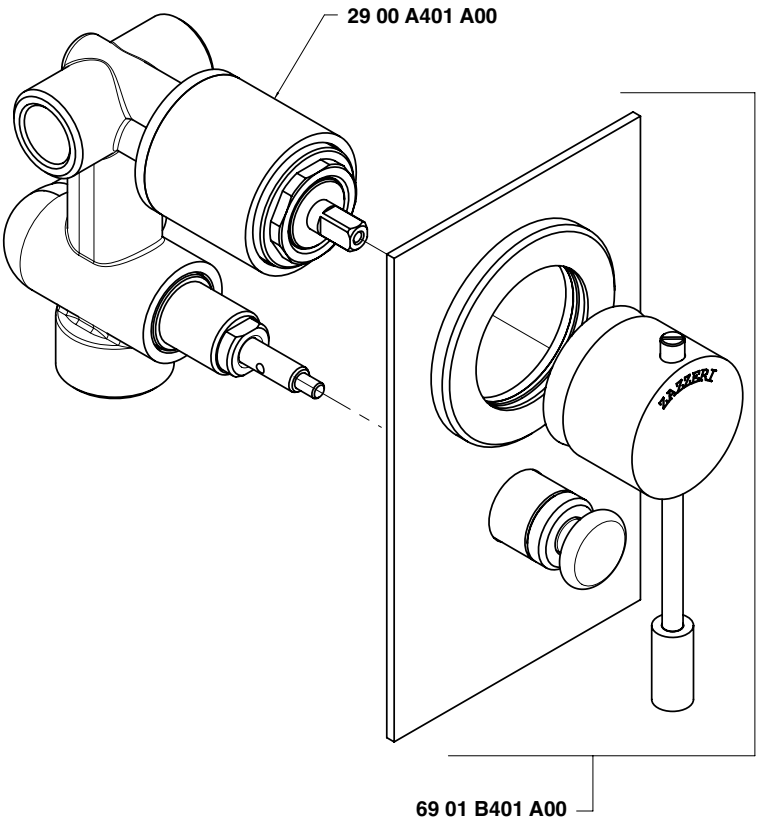

Uscita G 1/2" - Exit G 1/2"
Condizioni di prova - Test conditions
Acqua calda - Hot water: **60±2 °C**
Acqua fredda - Cold water: **20±2 °C**

P [bar]	Q l/min
0,1	
0,2	
0,5	11,3
1,0	15,9
1,5	19,4
2,0	22,4
2,5	25,0
3,0	27,5
3,5	29,7
4,0	31,8
4,5	33,8
5,0	35,5

Uscita G 3/4" - Exit G 3/4"
Condizioni di prova - Test conditions
Acqua calda - Hot water: **60±2 °C**
Acqua fredda - Cold water: **20±2 °C**

P [bar]	Q l/min
0,1	
0,2	
0,5	11,0
1,0	15,3
1,5	18,7
2,0	21,6
2,5	24,0
3,0	26,3
3,5	28,3
4,0	30,3
4,5	32,1
5,0	33,9

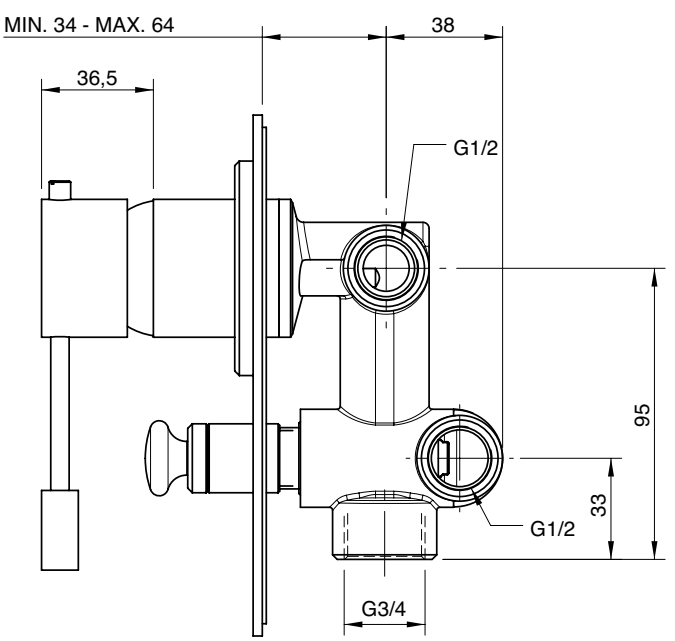

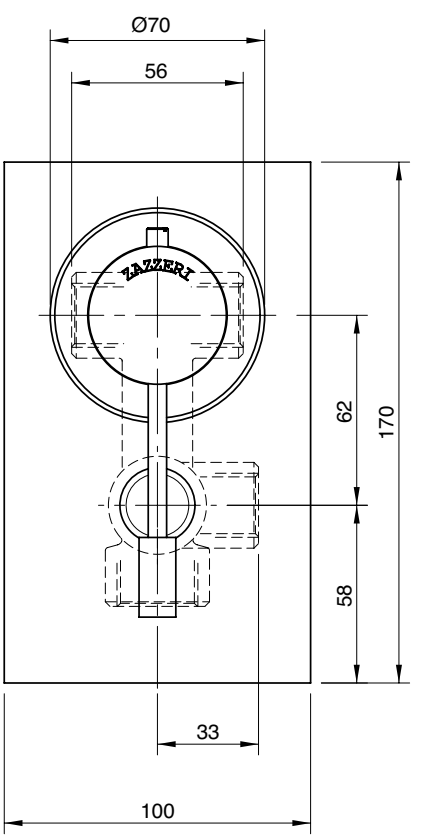

A 6901 B113 A00
+
B 6901 i401 AA0

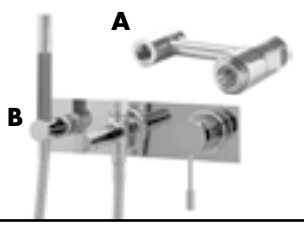

Miscelatore vasca ad incasso completo

Built-in bathtub set
Wannenbatterie UP-Mont.
Batería bañera empotrar
Mitigeur bain/douche à encastrer

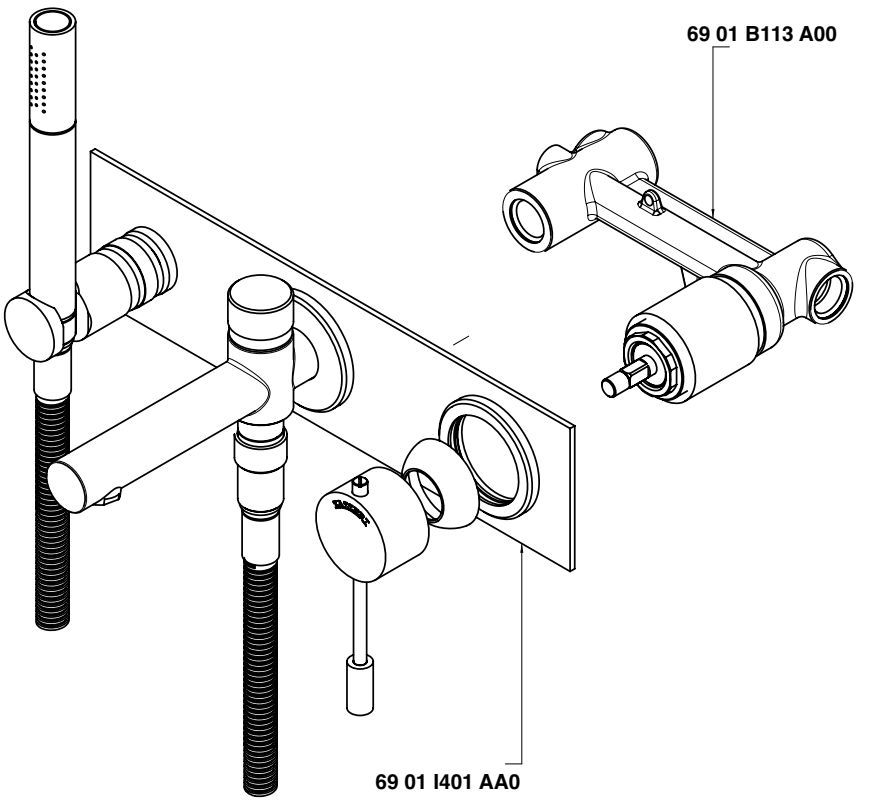

Getto vasca - Bathtub spout

Condizioni di prova - Test conditions

Acqua calda - Hot water: **60±2 °C**
Acqua fredda - Cold water: **20±2 °C**
Classe areatore - Aerator class: **B**

P [bar]	Q l/min
0,1	
0,2	
0,5	7,3
1,0	10,0
1,5	12,1
2,0	14,0
2,5	15,7
3,0	17,0
3,5	18,2
4,0	19,5
4,5	20,7
5,0	21,9

Doccetta - Hand shower

Condizioni di prova - Test conditions

Acqua calda - Hot water: **60±2 °C**
Acqua fredda - Cold water: **20±2 °C**

P [bar]	Q l/min
0,1	
0,2	
0,5	6,0
1,0	8,5
1,5	10,5
2,0	12,2
2,5	13,7
3,0	15,2
3,5	16,6
4,0	17,9
4,5	19,1
5,0	19,9

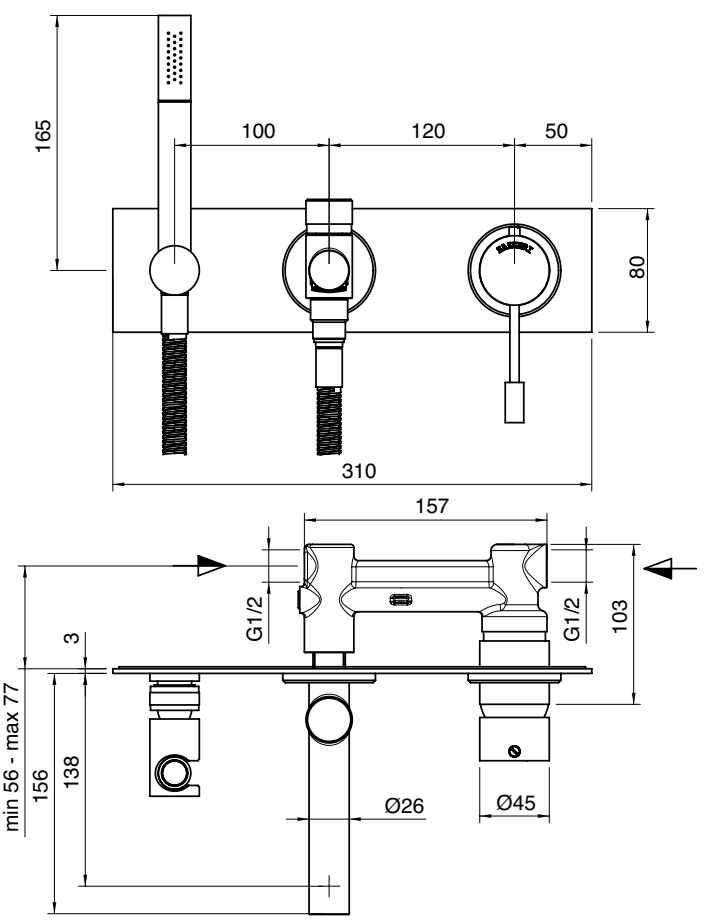

6901 N498 A00

Miscelatore vasca ad incasso completo

Built-in bathtub set
Wannenbatterie UP-Mont.
Batería bañera empotrar
Mitigeur bain/douche à encastrer

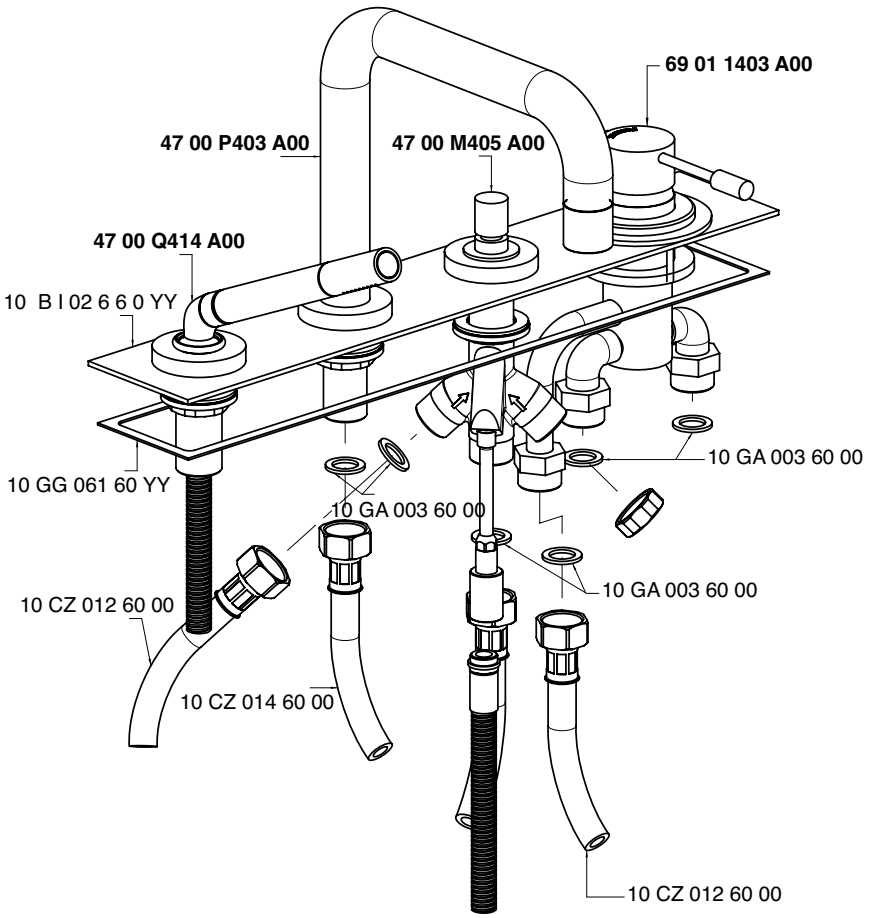

Getto piano vasca - Bathtub spout
Condizioni di prova - Test conditions

Acqua calda - Hot water: **60±2 °C**
Acqua fredda - Cold water: **20±2 °C**
Classe areatore - Aerator class: **C**

P [bar]	Q l/min
0,1	
0,2	
0,5	6,8
1,0	9,8
1,5	12,1
2,0	14,0
2,5	15,7
3,0	17,3
3,5	18,8
4,0	20,2
4,5	21,4
5,0	22,7

Doccetta - Hand shower
Condizioni di prova - Test conditions

Acqua calda - Hot water: **60±2 °C**
Acqua fredda - Cold water: **20±2 °C**

P [bar]	Q l/min
0,1	
0,2	
0,5	5,2
1,0	7,4
1,5	9,2
2,0	10,7
2,5	12,1
3,0	13,5
3,5	14,8
4,0	16,0
4,5	17,1
5,0	18,2

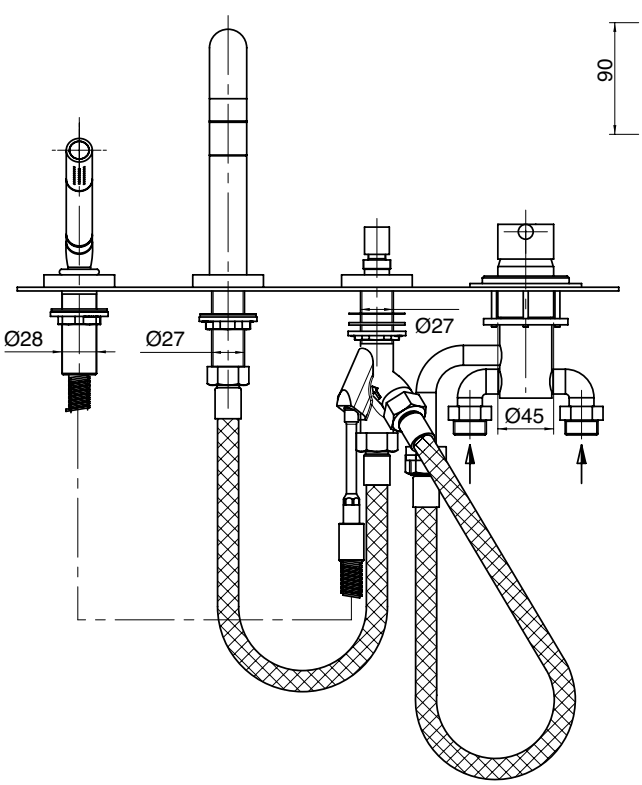

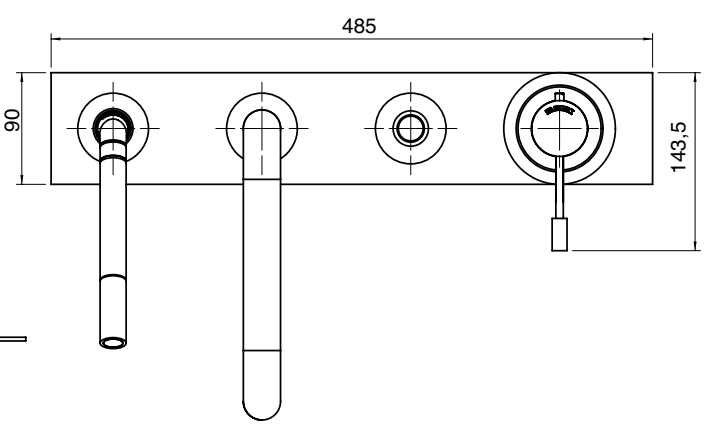

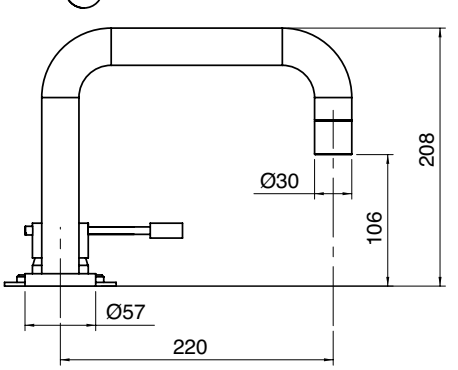

A 2900 A402 A00
+
B 6901 B402 A00

Miscelatore ad incasso - completo

Built-in single lev. shower
Brause-Einhandb. UP-Mont.
Monom. ducha empotrado completo
Mitigeur douche à encastrer complet

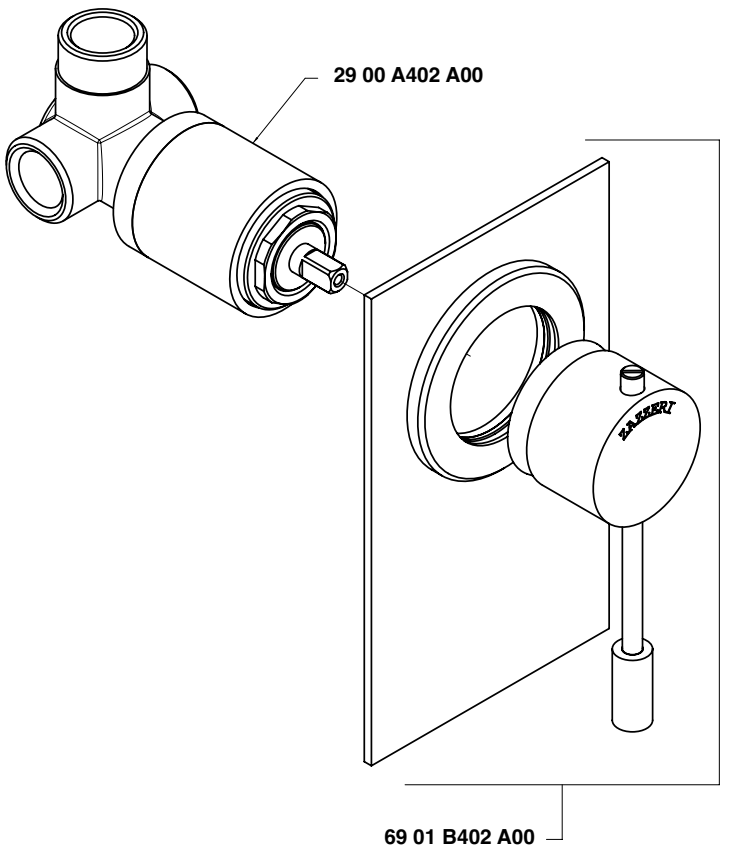

Condizioni di prova - Test conditions

Acqua calda - Hot water: **60±2 °C**
Acqua fredda - Cold water: **20±2 °C**

P [bar]	Q l/min
0,10	
0,20	
0,50	10,50
1,00	15,00
1,50	18,40
2,00	21,30
2,50	23,80
3,00	26,10
3,50	28,20
4,00	30,40
4,50	32,20
5,00	33,90

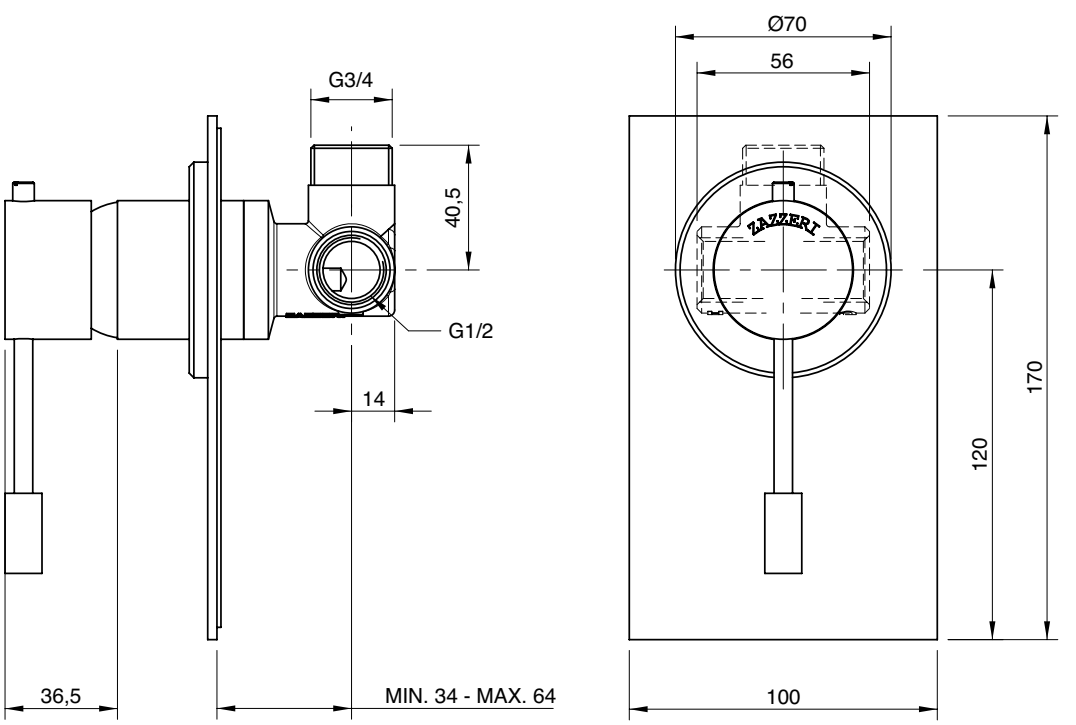

A 2900 A402 A00
+
B 6901 B402 AX0

Miscelatore ad incasso senza piastra - completo

Built-in single lev. shower
Brause-Einhandb. UP-Mont.
Monom. ducha empotrado completo
Mitigeur douche à encastrer complet

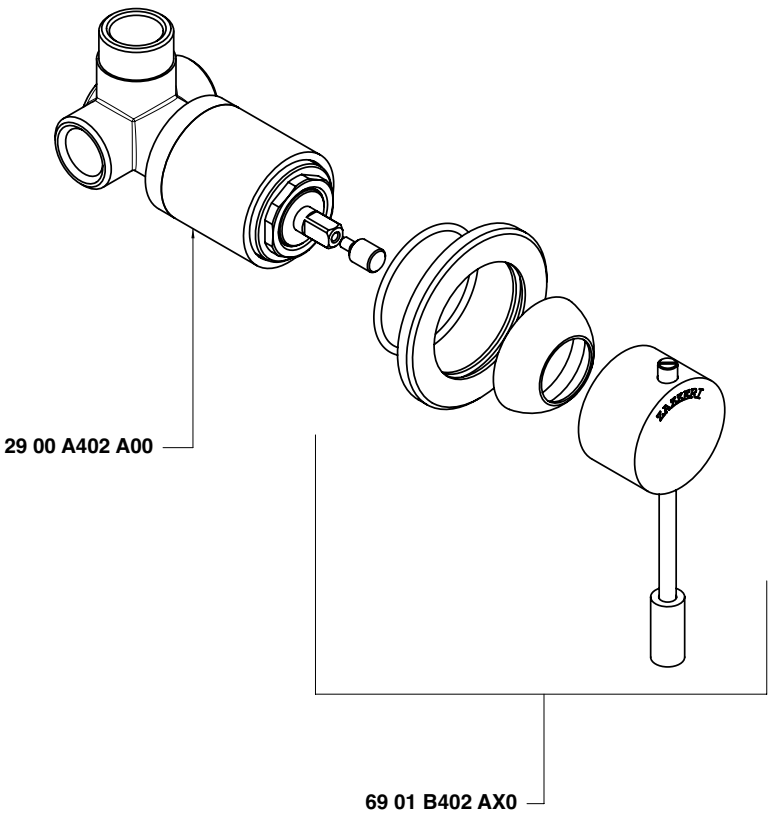

Condizioni di prova - Test conditions

Acqua calda - Hot water: **60±2 °C**
Acqua fredda - Cold water: **20±2 °C**

P [bar]	Q l/min
0,10	
0,20	
0,50	10,50
1,00	15,00
1,50	18,40
2,00	21,30
2,50	23,80
3,00	26,10
3,50	28,20
4,00	30,40
4,50	32,20
5,00	33,90

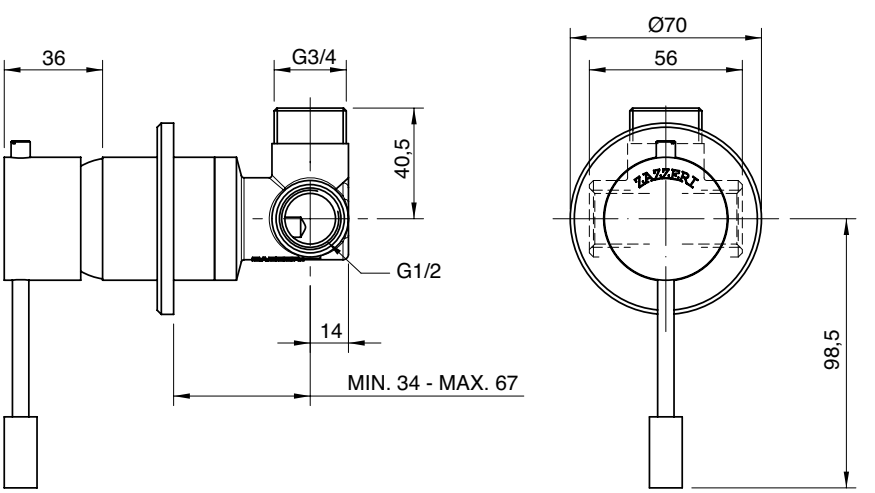

A 6901 A414 A01
+
B 6800 Q417 A00

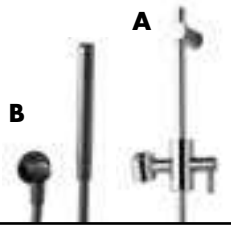

Asta saliscendi con doccetta anticalcare

Shower with sliding bar
Duschgarn. m. Gleitstange
Ducha con corredera
Garniture douche avec barre coulissante

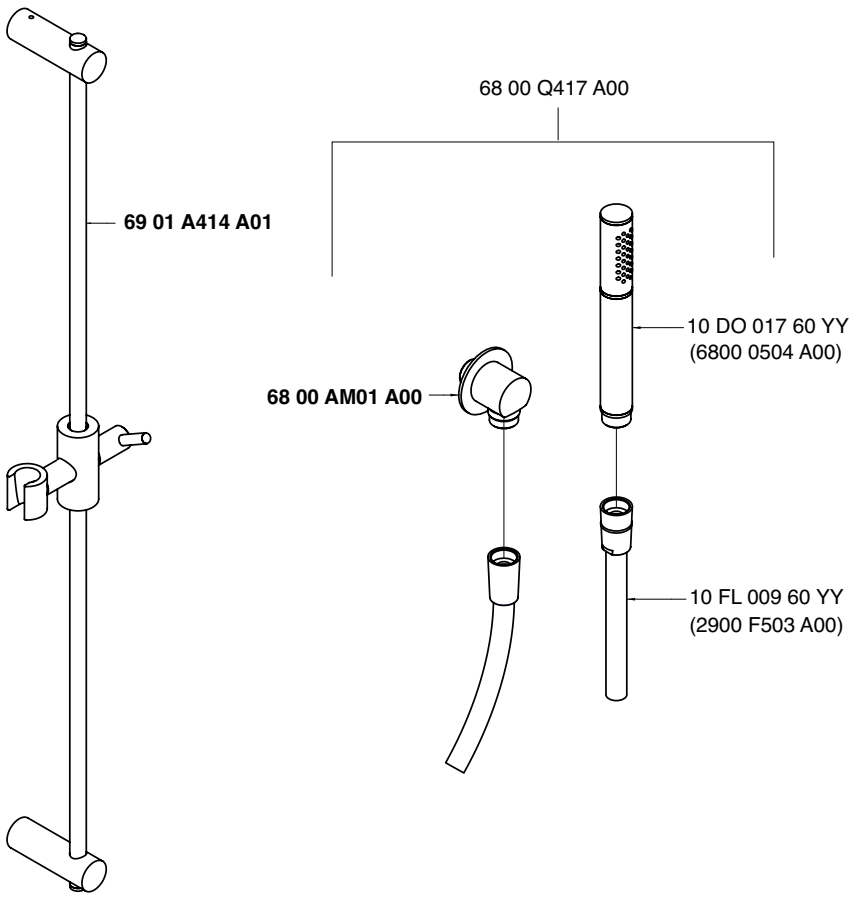

Condizioni di prova - Test conditions

Acqua calda - Hot water:	**60±2 °C**
Acqua fredda - Cold water:	**20±2 °C**
Classe areatore - Aerator class:	**B**

P [bar]	Q l/min
0,1	
0,2	
0,5	6,0
1,0	8,7
1,5	10,7
2,0	12,4
2,5	14,0
3,0	15,3
3,5	16,7
4,0	17,9
4,5	19,2
5,0	20,4

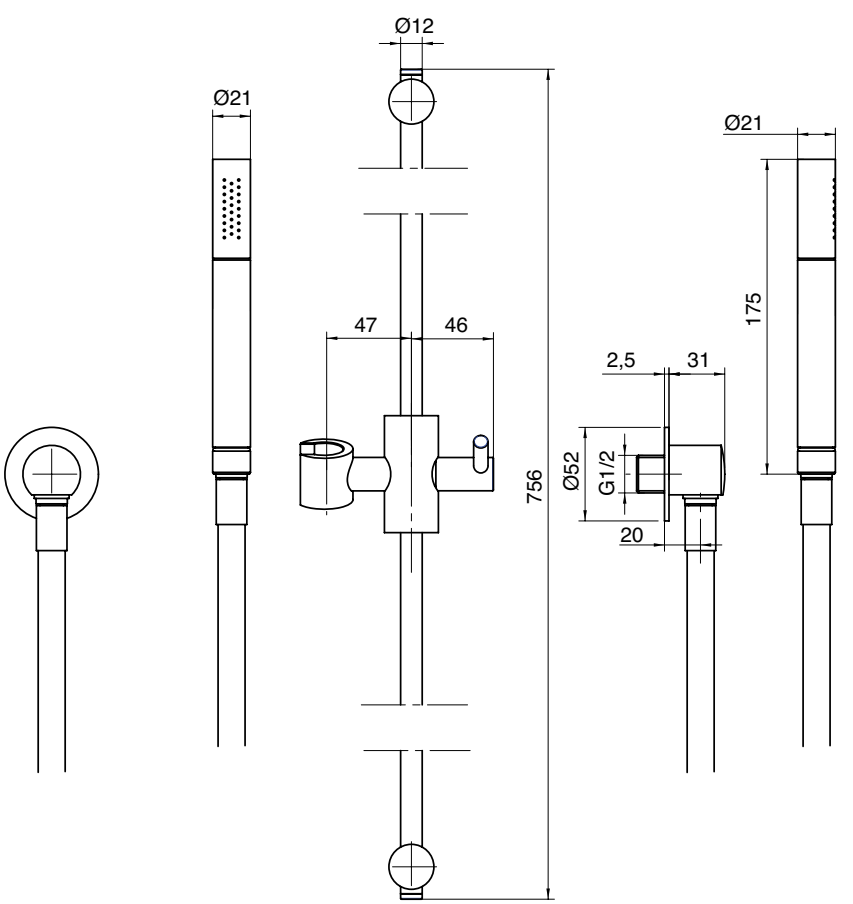

A 6901 A414 A00

+

B 4700 Q417 A00

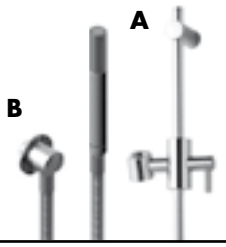

Asta saliscendi con doccetta

Shower with sliding bar
Duschgarn. m. Gleitstange
Ducha con corredera
Garniture douche avec barre coulissante

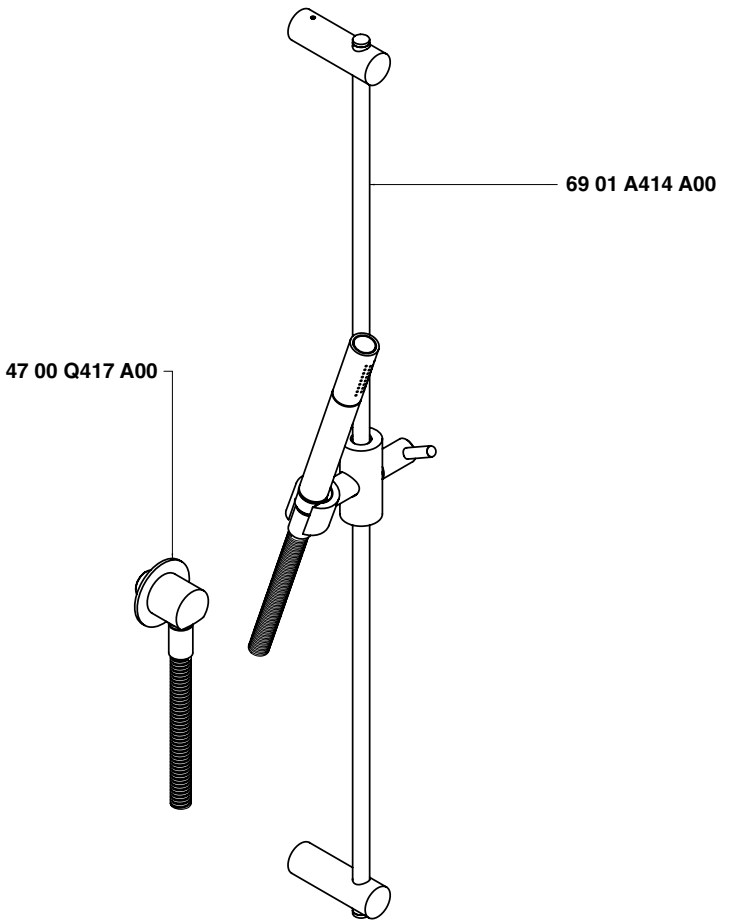

Condizioni di prova - Test conditions

Acqua calda - Hot water: **60±2 °C**
Acqua fredda - Cold water: **20±2 °C**

P [bar]	Q l/min

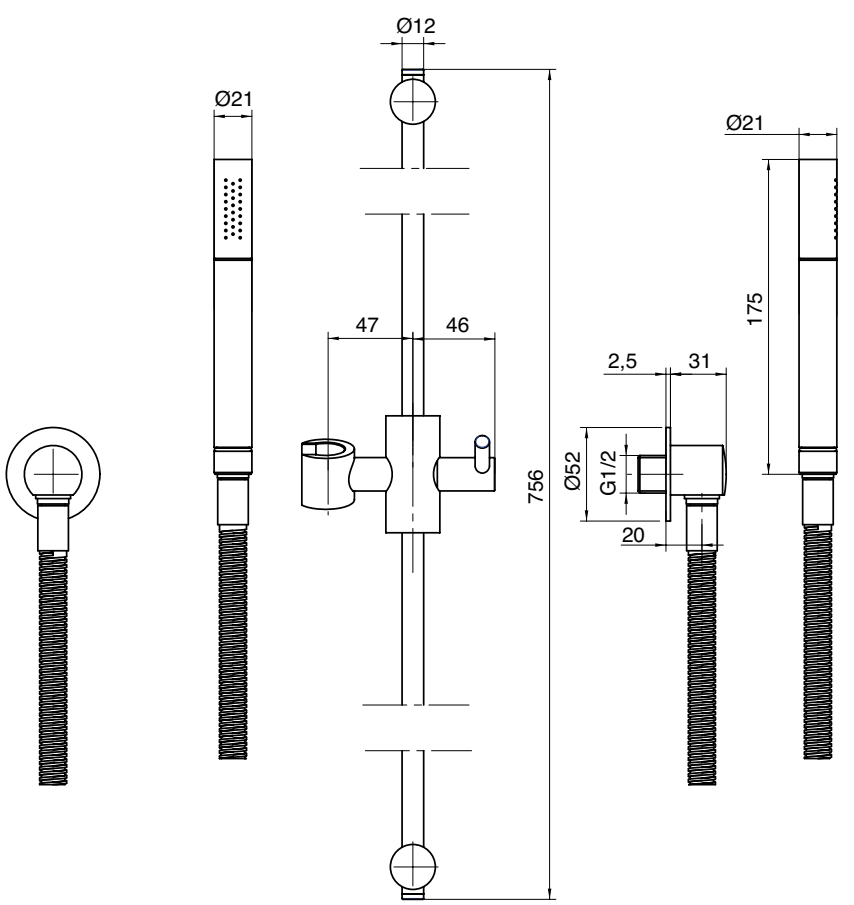

6900 Q417 A00

*Set doccia per asta saliscendi completa di presa acqua a muro

Handshower set with water-outlet for sliding bar
Duschgarnitur mit Wandanschlussbogen für Gleitstange
Juego de ducha con toma de agua para corredera
Ensemble douchette à main avec prise d'eau pour barre coulissante

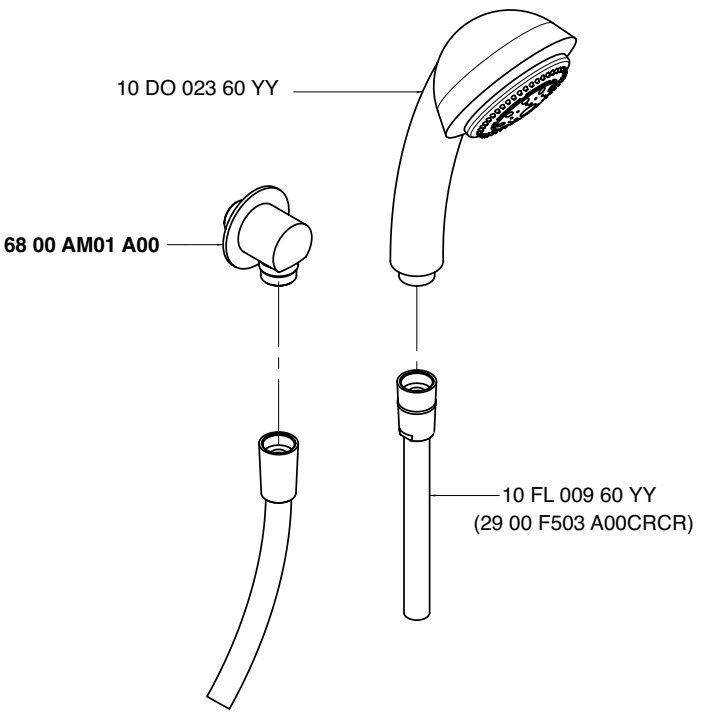

Condizioni di prova - Test conditions

Acqua calda - Hot water:	**60±2 °C**
Acqua fredda - Cold water:	**20±2 °C**
Classe areatore - Aerator class:	**B**

P [bar]	Q l/min

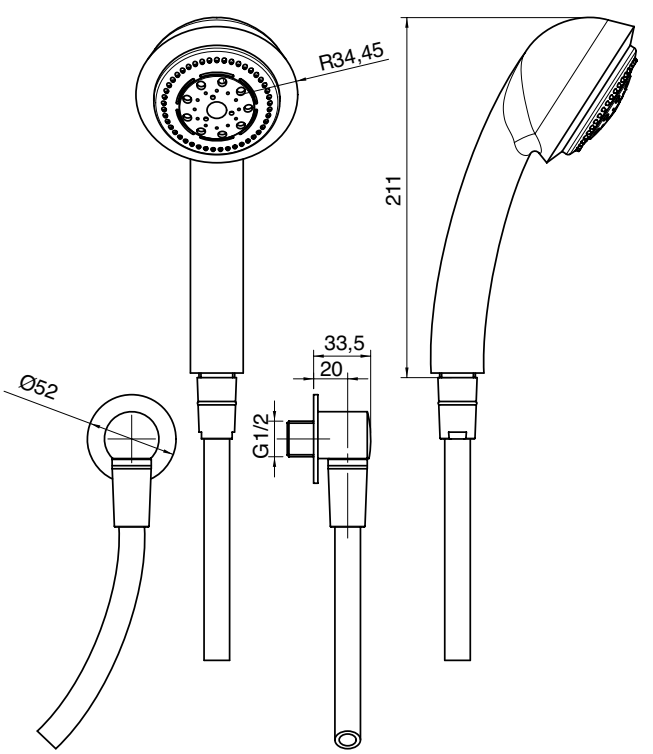

6901 1121 A00

Monocomando lavello Ø 40 collo girevole

Single lever sink mixer with revolving spout Ø 40 without drain
Spülbecken-Einhandbatterie mit Schwenkauslauf Ø 40 ohne Ablauf
Mitigeur avec bec orientable Ø 40 sans bonde de vidange
Monomando fregadero caño giratorio Ø 40 sin desagüe

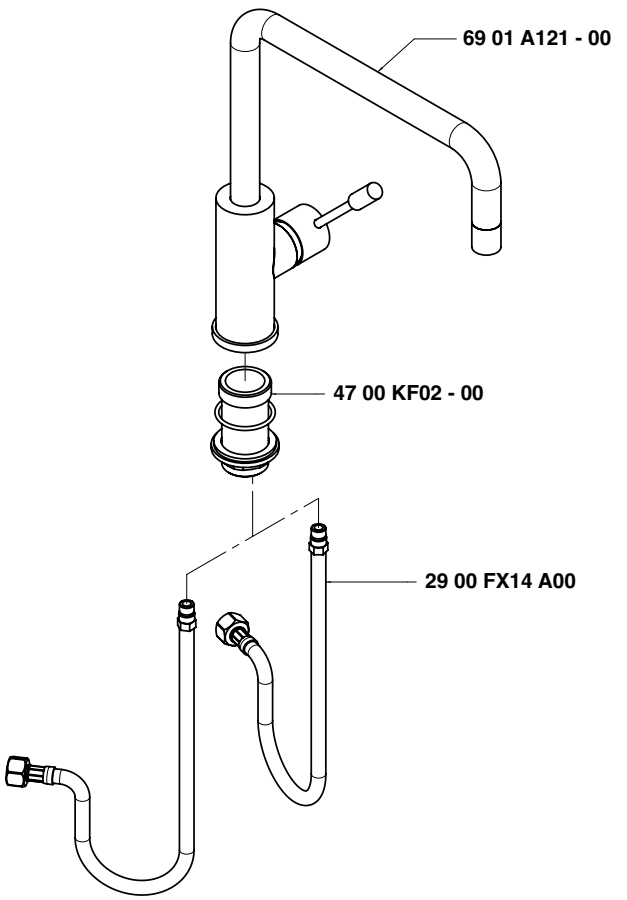

Condizioni di prova - Test conditions

Acqua calda - Hot water: **60±2 °C**
Acqua fredda - Cold water: **20±2 °C**
Classe areatore - Aerator class: **V**

P [bar]	Q l/min
0,10	
0,20	
0,50	3,86
1,00	5,69
1,50	7,03
2,00	8,17
2,50	9,16
3,00	10,00
3,50	10,90
4,00	11,70
4,50	12,48
5,00	13,18

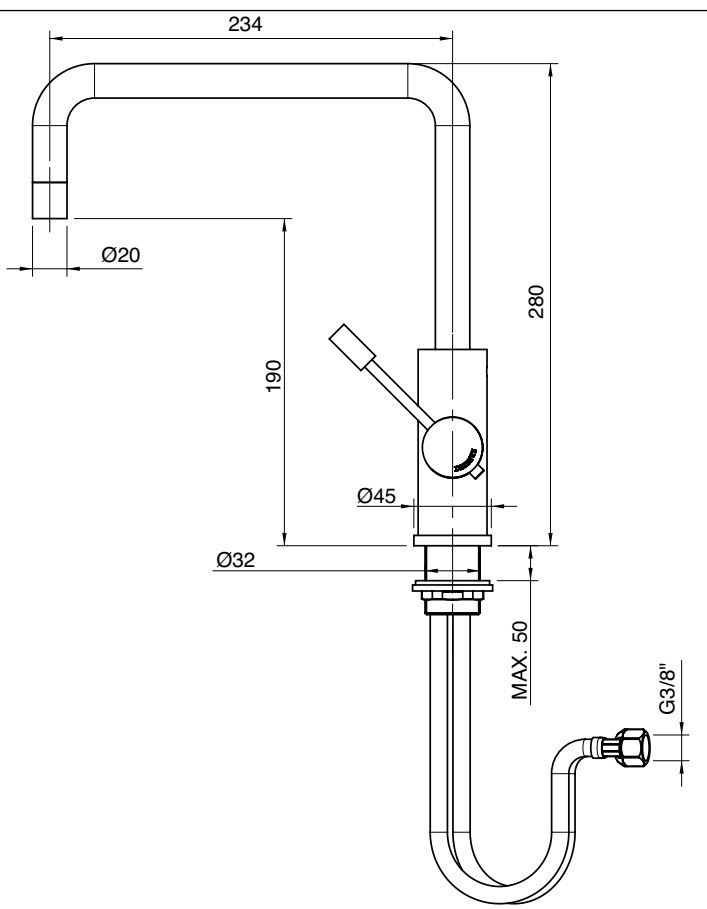

6901 1121 AL0

Monocomando lavello Ø 40 collo girevole tondo

Single lever sink mixer with round revolving spout Ø 40 without drain
Spülbecken-Einhandbatterie mit rundem Schwenkauslauf Ø 40 ohne Ablauf
Monomando fregadero caño giratorio redondo Ø 40 sin desagüe
Mitigeur avec bec orientable rond Ø 40 sans bonde de vidange

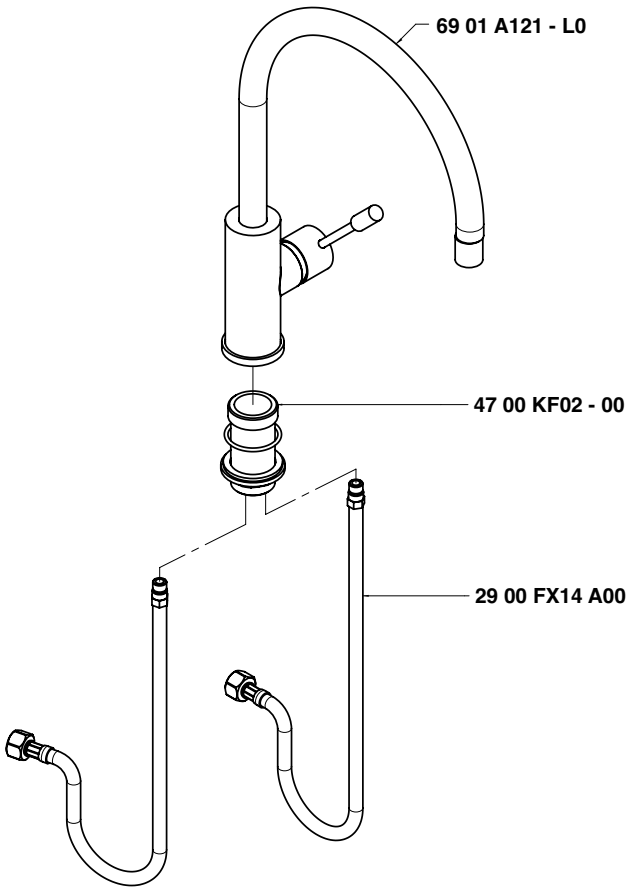

Condizioni di prova - Test conditions

Acqua calda - Hot water:	**60±2 °C**
Acqua fredda - Cold water:	**20±2 °C**
Classe areatore - Aerator class:	**V**

P [bar]	Q l/min
0,10	
0,20	
0,50	3,86
1,00	5,69
1,50	7,03
2,00	8,17
2,50	9,16
3,00	10,00
3,50	10,90
4,00	11,70
4,50	12,48
5,00	13,18

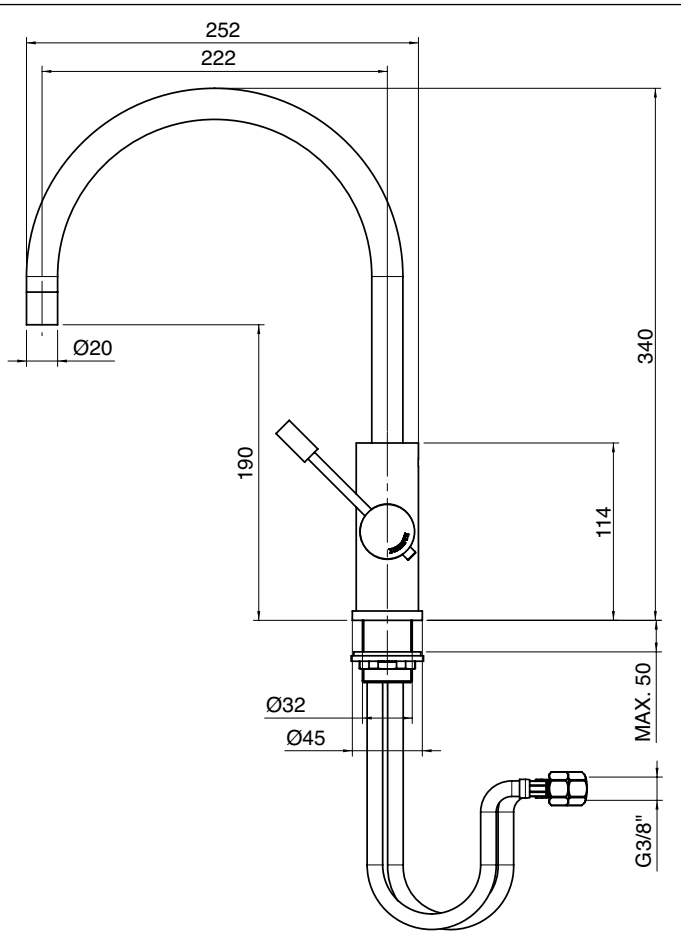

6905 1100 A00

Monocomando lavabo da 130 mm

Single lever washbasin mixer
Waschtisch-Einhandbatterie
Monomando lavabo
Mitigeur lavabo

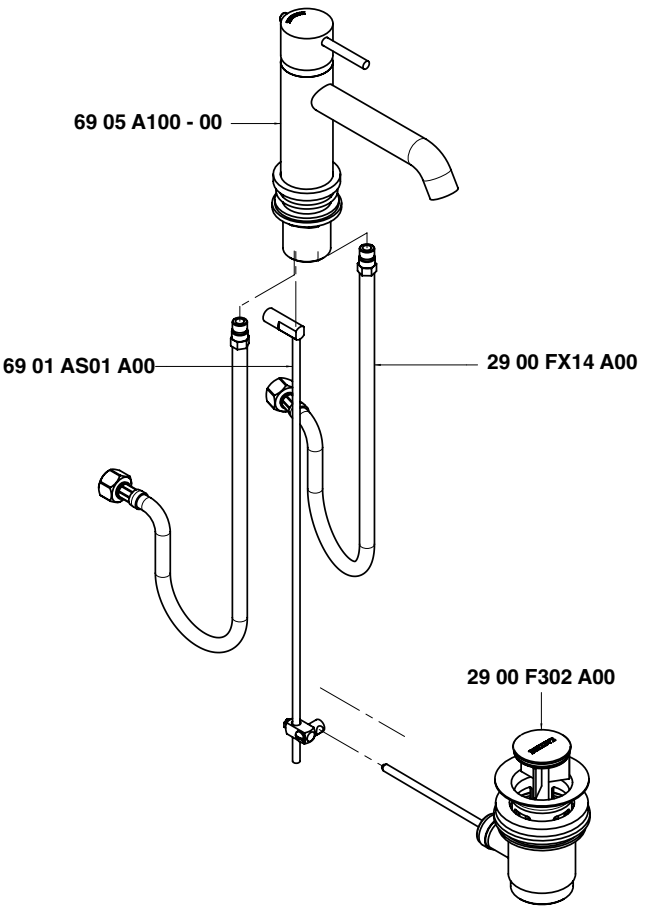

Condizioni di prova - Test conditions

Acqua calda - Hot water:	**60±2 °C**
Acqua fredda - Cold water:	**20±2 °C**
Classe areatore - Aerator class:	**V**

P [bar]	Q l/min
0,1	
0,2	
0,5	3,9
1,0	5,7
1,5	7,0
2,0	8,1
2,5	9,0
3,0	10,0
3,5	10,8
4,0	11,5
4,5	12,3
5,0	12,9

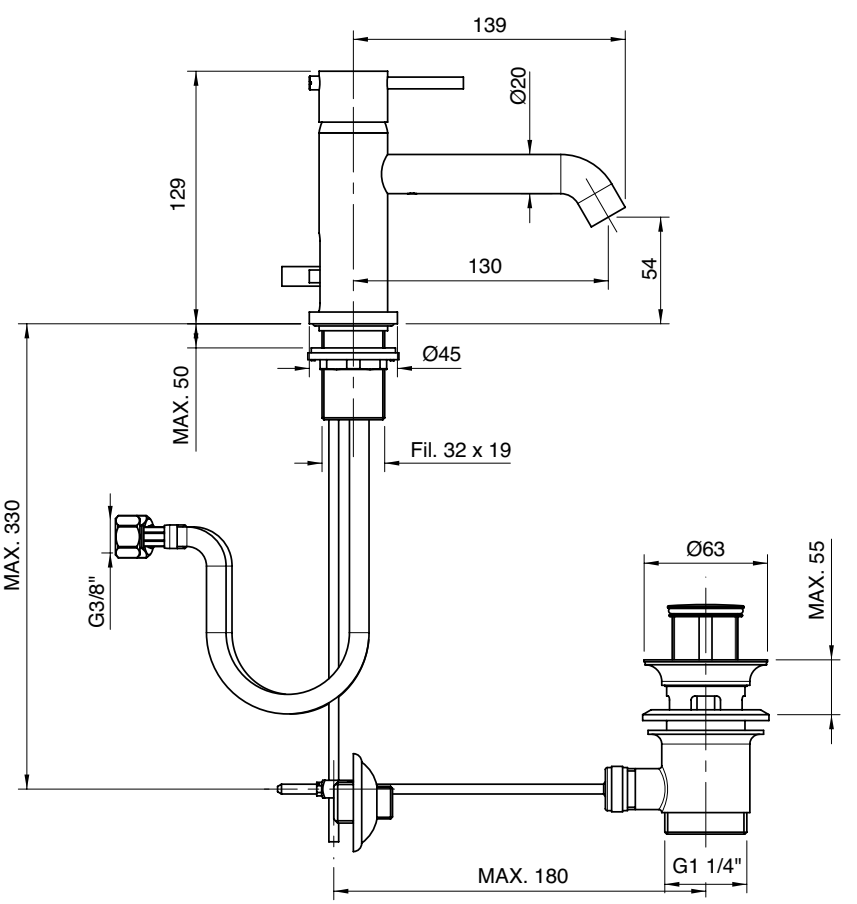

6905 1098 A00

Monocomando lavabo da 150 mm

Single lever washbasin mixer
Waschtisch-Einhandbatterie
Monomando lavabo
Mitigeur lavabo

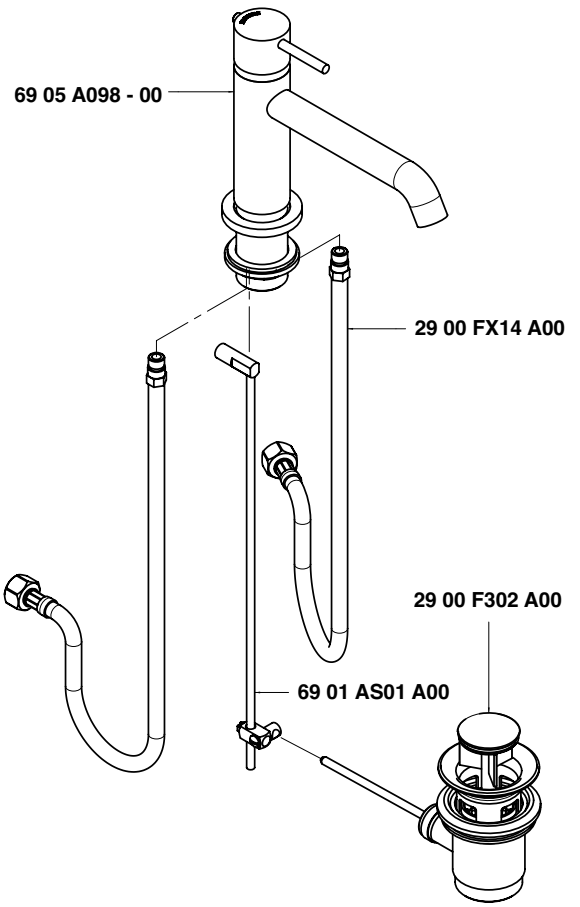

Condizioni di prova - Test conditions

Acqua calda - Hot water:	**60±2 °C**
Acqua fredda - Cold water:	**20±2 °C**
Classe areatore - Aerator class:	**V**

P [bar]	Q l/min
0,1	
0,2	
0,5	3,9
1,0	5,7
1,5	7,0
2,0	8,1
2,5	9,0
3,0	10,0
3,5	10,8
4,0	11,5
4,5	12,3
5,0	12,9

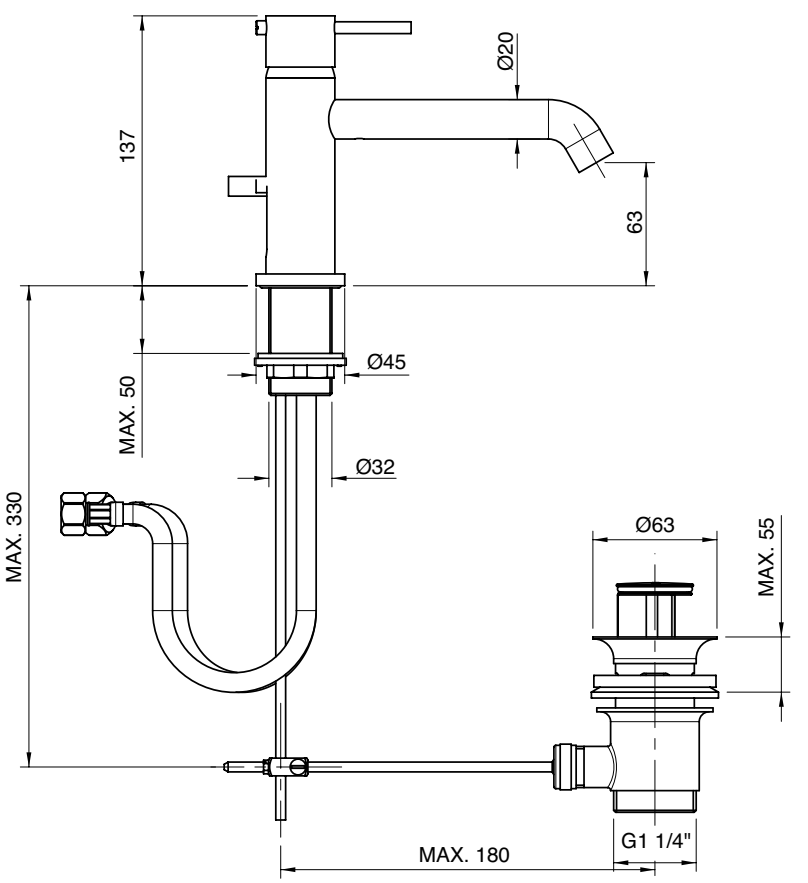

6905 1106 A00

Monocomando lavabo da 130 mm

Single lever washbasin mixer
Waschtisch-Einhandbatterie
Monomando lavabo
Mitigeur lavabo

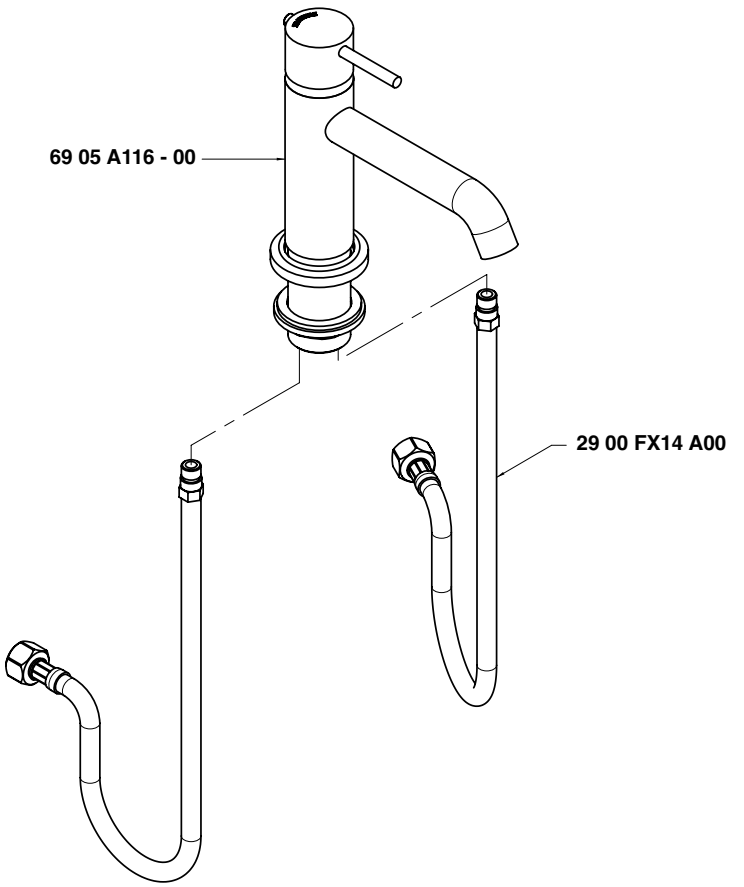

Condizioni di prova - Test conditions

Acqua calda - Hot water:	**60±2 °C**
Acqua fredda - Cold water:	**20±2 °C**
Classe areatore - Aerator class:	**V**

P [bar]	Q l/min
0,1	
0,2	
0,5	3,9
1,0	5,7
1,5	7,0
2,0	8,1
2,5	9,0
3,0	10,0
3,5	10,8
4,0	11,5
4,5	12,3
5,0	12,9

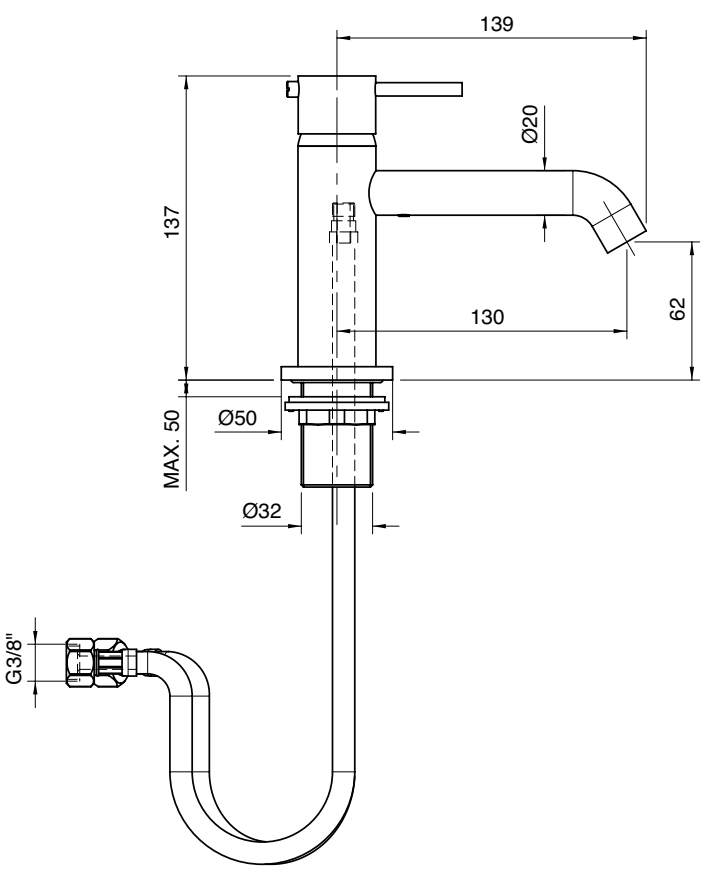

6905 1104 A00

Monocomando lavabo senza scarico da 150 mm

Single lever washbasin mixer without plug
Waschtisch-Einhandbatterie ohne Ablauf
Monomando lavabo sin desagüe
Mitigeur lavabo sans bonde vidange

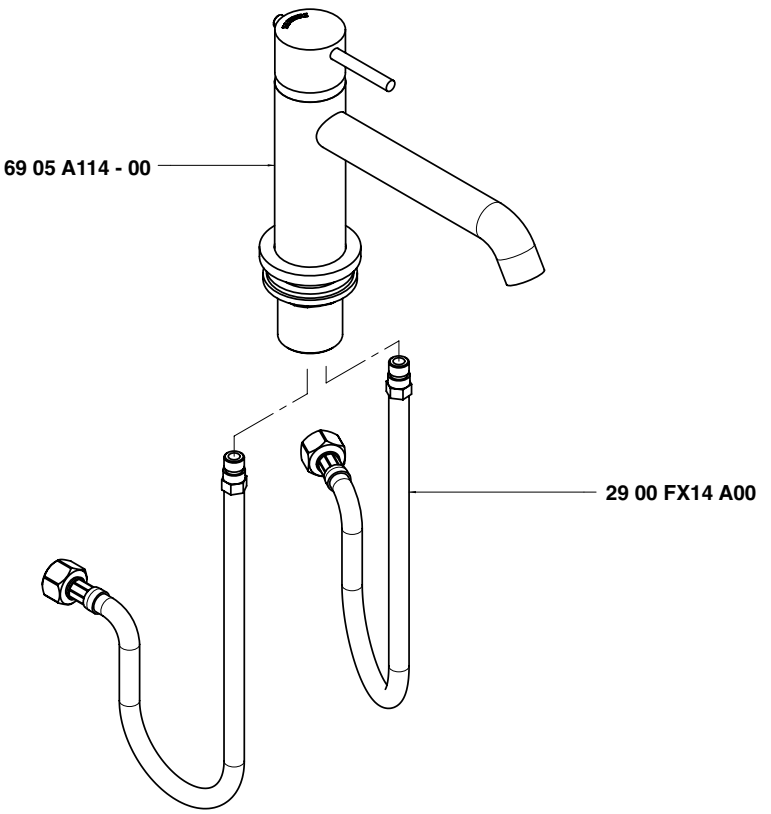

Condizioni di prova - Test conditions

Acqua calda - Hot water:	**60±2 °C**
Acqua fredda - Cold water:	**20±2 °C**
Classe areatore - Aerator class:	**V**

P [bar]	Q l/min
0,1	
0,2	
0,5	3,9
1,0	5,7
1,5	7,0
2,0	8,1
2,5	9,0
3,0	10,0
3,5	10,8
4,0	11,5
4,5	12,3
5,0	12,9

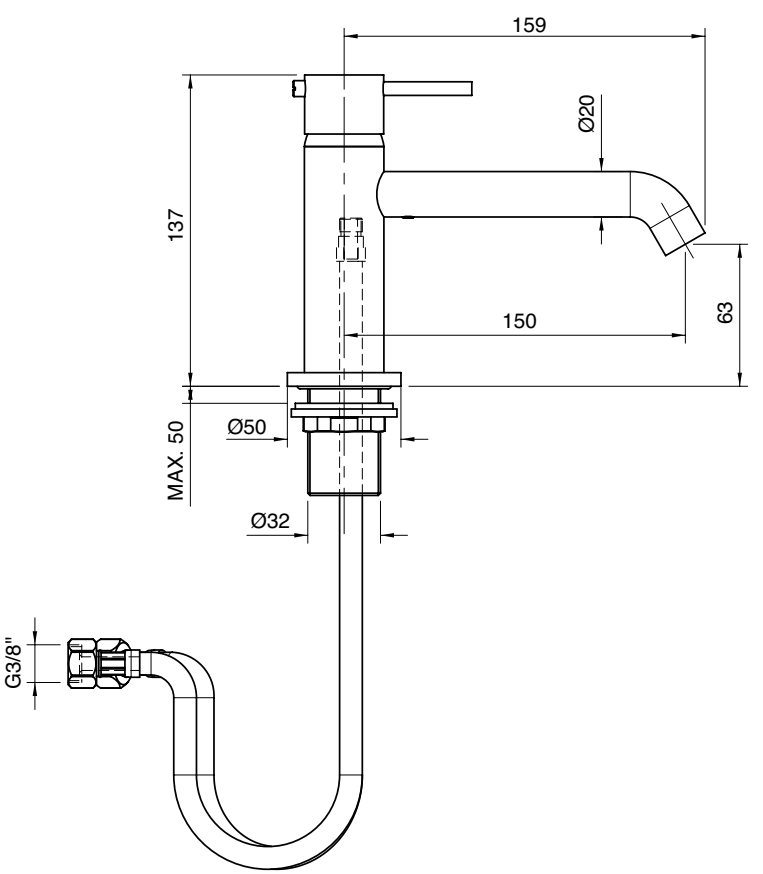

6905 1120 A00

Monocomando lavabo Ø 40 collo girevole senza scarico

Single lever washbasin mixer with revolving spout Ø 40 without drain
Waschtisch-Einhandbatterie mit Schwenkauslauf Ø 40 ohne Ablauf
Monomando lavabo caño giratorio Ø 40 sin desagüe
Mitigeur lavabo avec bec orientable Ø 40 sans bonde de vidange

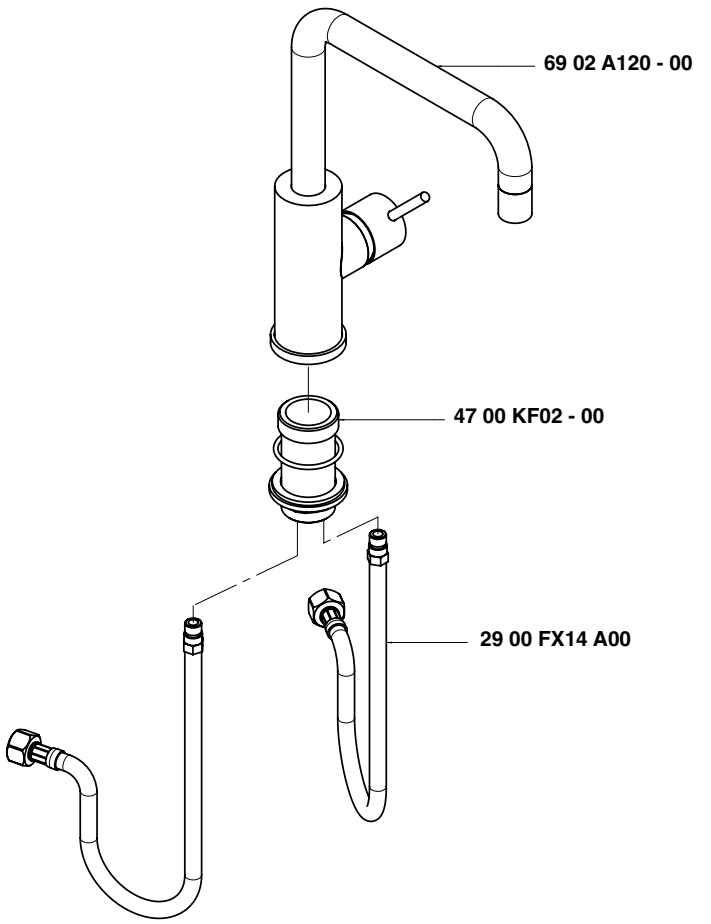

Condizioni di prova - Test conditions

Acqua calda - Hot water:	**60±2 °C**
Acqua fredda - Cold water:	**20±2 °C**
Classe areatore - Aerator class:	**V**

P [bar]	Q l/min
0,10	
0,20	
0,50	3,86
1,00	5,69
1,50	7,03
2,00	8,17
2,50	9,16
3,00	10,00
3,50	10,90
4,00	11,70
4,50	12,48
5,00	13,18

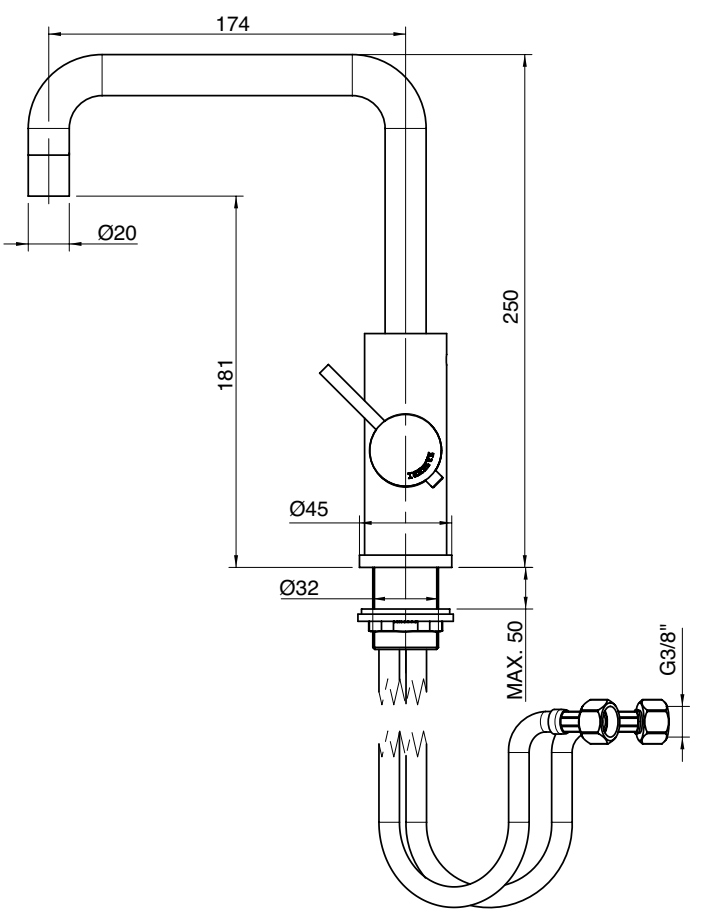

6905 1120 AL0

Monocomando lavabo Ø 40 collo girevole tondo senza scarico

Single lever washbasin mixer with round revolving spout Ø 40 without drain
Waschtisch-Einhandbatterie mit rundem Schwenkauslauf Ø 40 ohne Ablauf
Monomando lavabo caño giratorio redondo Ø 40 sin desagüe
Mitigeur lavabo avec bec orientable rond Ø 40 sans bonde de vidange

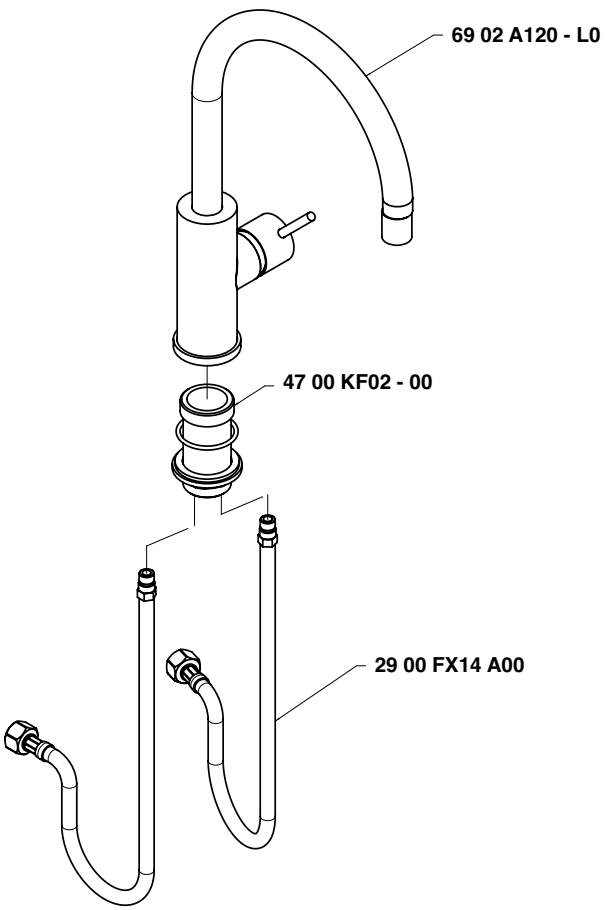

Condizioni di prova - Test conditions

Acqua calda - Hot water:	**60±2 °C**
Acqua fredda - Cold water:	**20±2 °C**
Classe areatore - Aerator class:	**V**

P [bar]	Q l/min
0,10	
0,20	
0,50	3,86
1,00	5,69
1,50	7,03
2,00	8,17
2,50	9,16
3,00	10,00
3,50	10,90
4,00	11,70
4,50	12,48
5,00	13,18

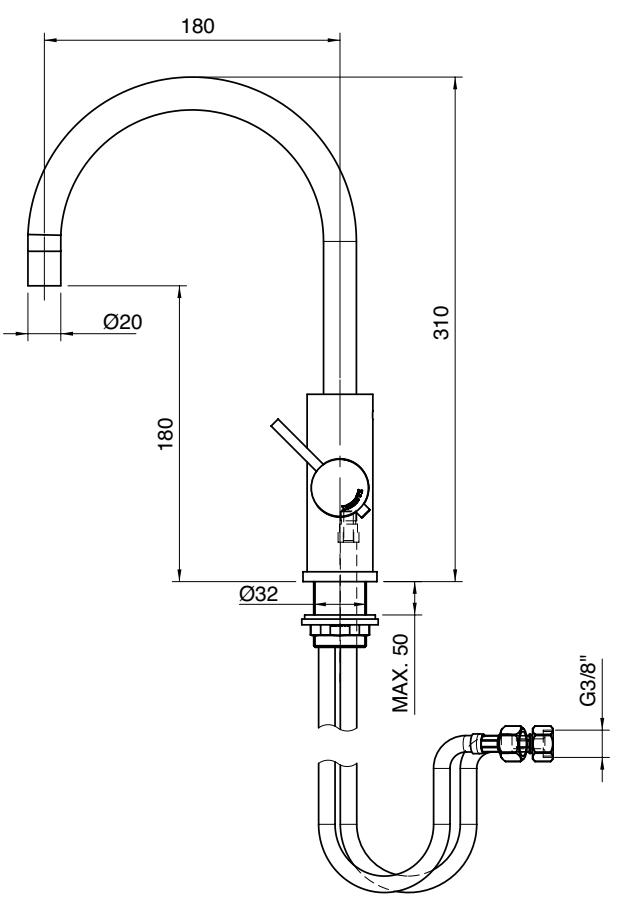

A 6901 B113 A00
+
B 6905 A113 A00

Miscelatore lavabo ad incasso, getto 180 mm - completo

Built-in washbasin set
Wand-Waschtischbatterie UP-Mont.
Batería lavabo de empotrar
Mitigeur lavabo à encastrer

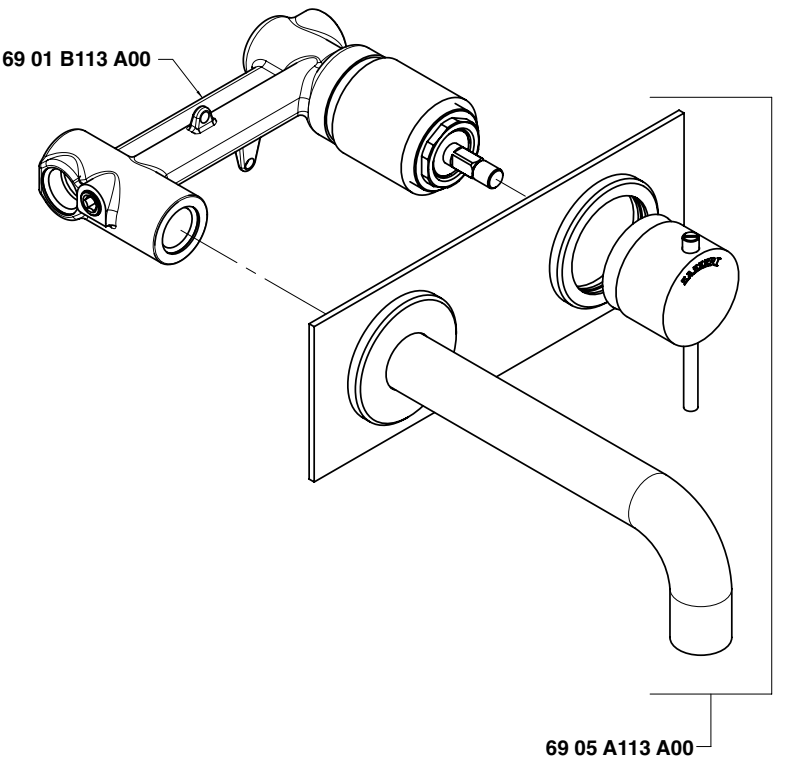

Condizioni di prova - Test conditions

Acqua calda - Hot water:	**60±2 °C**
Acqua fredda - Cold water:	**20±2 °C**
Classe areatore - Aerator class:	**b**

P [bar]	Q l/min
0,1	
0,2	
0,5	7,5
1	10,29
1,5	12,5
2	14,4
2,5	16,0
3	17,5
3,5	18,6
4	19,8
4,5	21,1
5	22,2

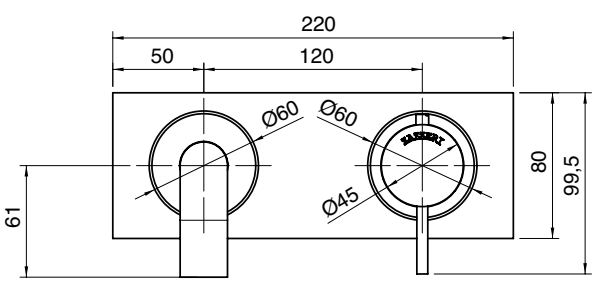

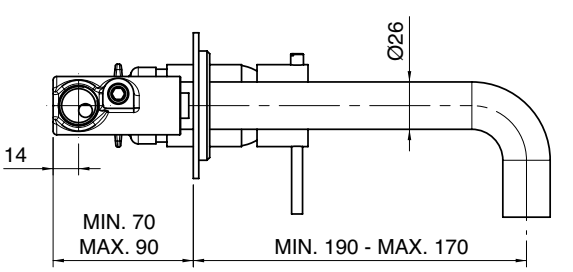

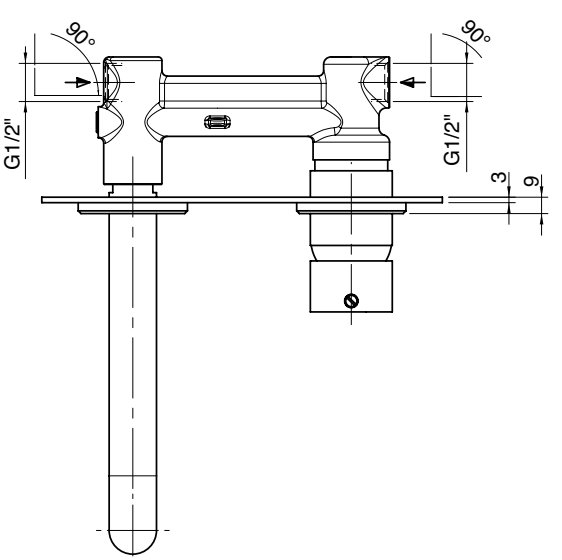

A 6901 B113 A00
+
B 6905 A113 AA0

Miscelatore lavabo ad incasso senza piastra, getto 180 mm - completo

Built-in washbasin mixer without plate
Waschtisch-Mischbatterie UP-Montage ohne Platte
Mezclador lavabo de empotrar sin plancha
Mélangeur lavabo a en castré sans plaque

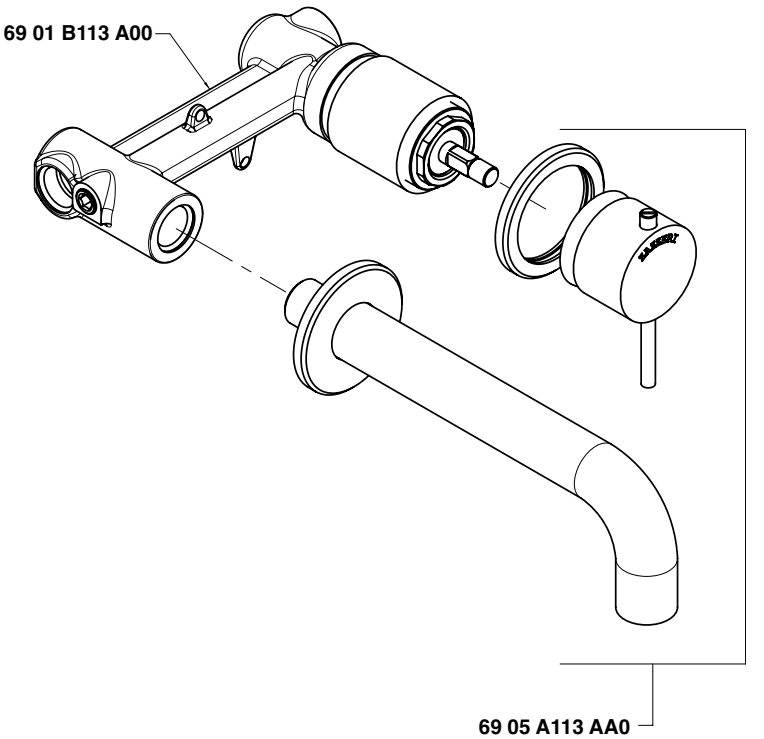

Condizioni di prova - Test conditions

Acqua calda - Hot water:	**60±2 °C**
Acqua fredda - Cold water:	**20±2 °C**
Classe areatore - Aerator class:	**B**

P [bar]	Q l/min
0,1	
0,2	
0,5	7,5
1	10,29
1,5	12,5
2	14,4
2,5	16,0
3	17,5
3,5	18,6
4	19,8
4,5	21,1
5	22,2

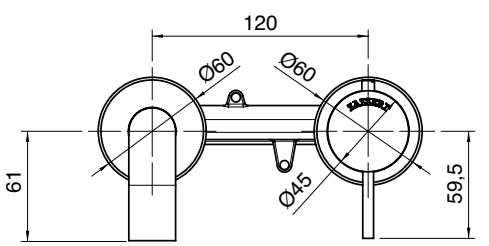

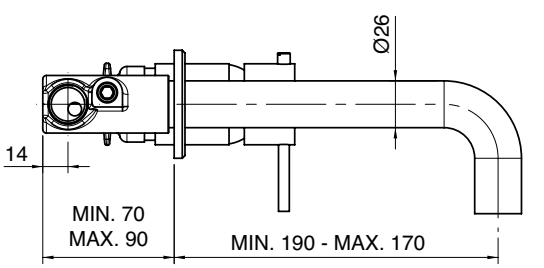

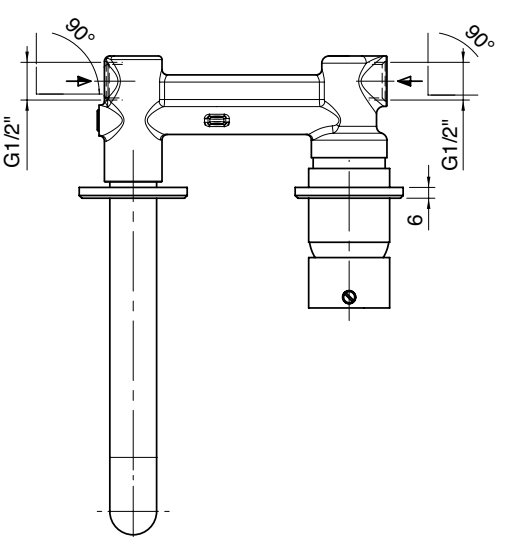

A 6901 B113 A00
+
B 6905 A113 AL0

Miscelatore lavabo ad incasso prolungato, getto 260 mm - completo

Built-in washbasin set
Wand-Waschtischbatterie UP-Mont.
Batería lavabo de empotrar
Mitigeur lavabo à encastrer

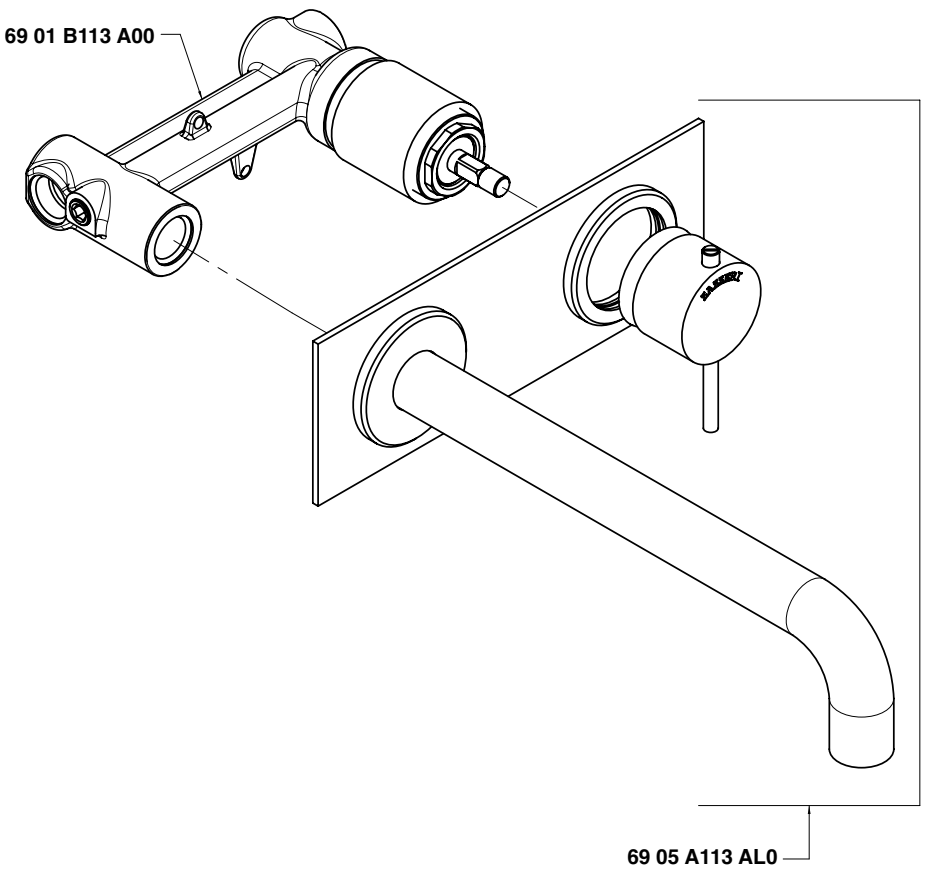

Condizioni di prova - Test conditions

Acqua calda - Hot water:	**60±2 °C**
Acqua fredda - Cold water:	**20±2 °C**
Classe areatore - Aerator class:	**B**

P [bar]	Q l/min
0,1	
0,2	
0,5	7,4
1	10,21
1,5	12,4
2	14,2
2,5	15,8
3	17,2
3,5	18,6
4	19,8
4,5	21,0
5	22,2

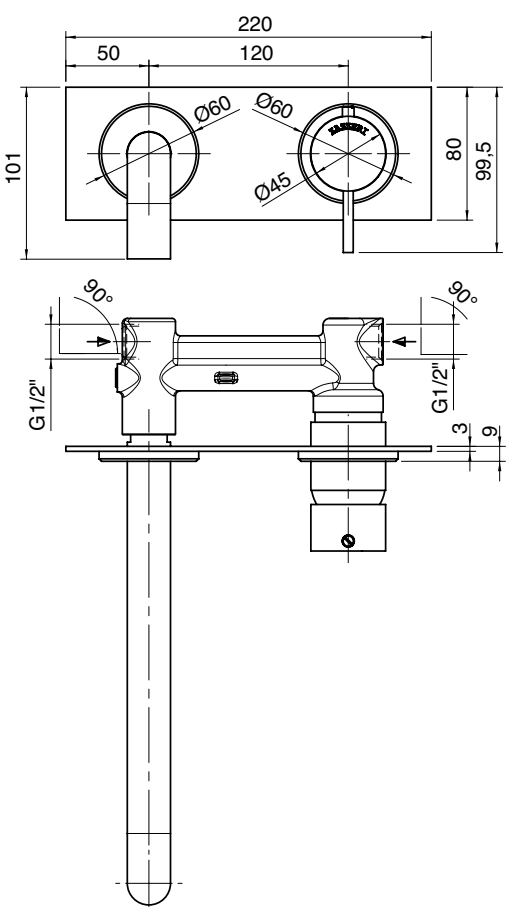

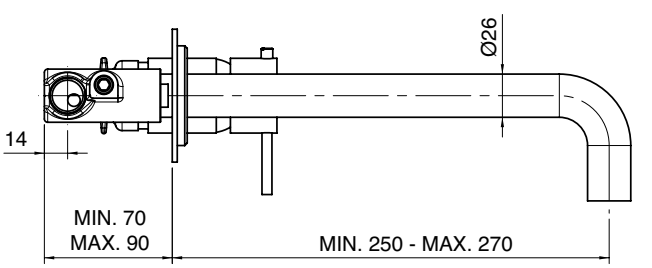

A 6901 B113 A00

+

B 6905 A113 AAL

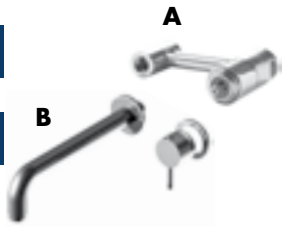

Miscelatore lavabo ad incasso senza piastra, getto 260 mm

Built-in washbasin mixer with plate, 260 mm spout
Waschtisch-Mischbatterie UP-Montage ohne Platte, Einlauf 260 mm
Mezclador lavabo de empotrar sin plancha, chorro 260 mm
Mélangeur lavabo a en castré sans plaque, bec 260 mm

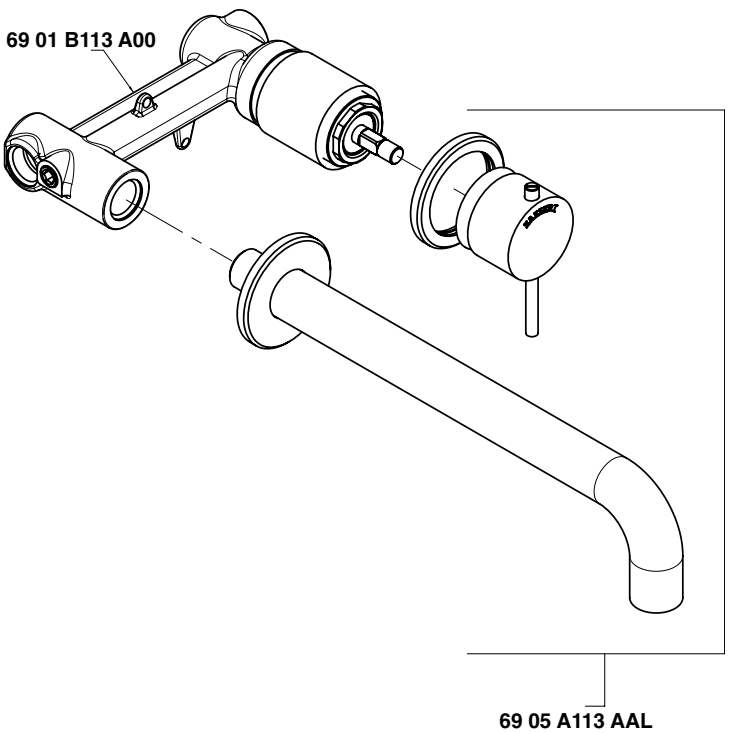

Condizioni di prova - Test conditions

Acqua calda - Hot water:	**60±2 °C**
Acqua fredda - Cold water:	**20±2 °C**
Classe areatore - Aerator class:	**B**

P [bar]	Q l/min
0,1	
0,2	
0,5	7,4
1	10,21
1,5	12,4
2	14,2
2,5	15,8
3	17,2
3,5	18,6
4	19,8
4,5	21,0
5	22,2

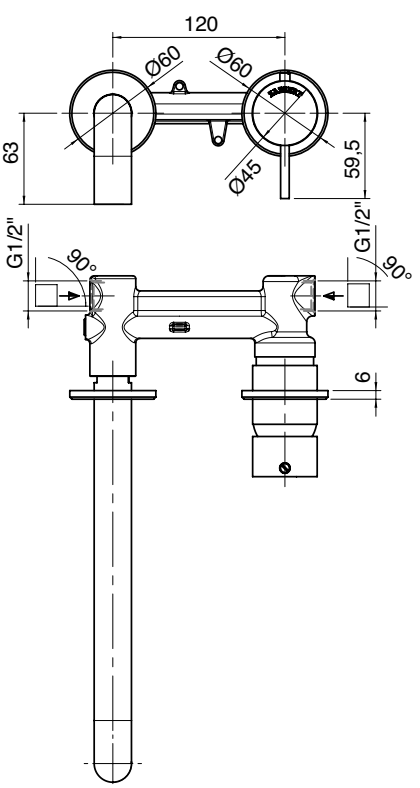

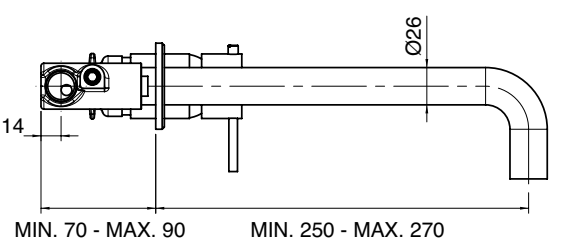

6905 1201 A00

Monocomando bidet

Single lever bidet mixer
Bidet-Einhandbatterie
Monomando bidé
Mitigeur bidet

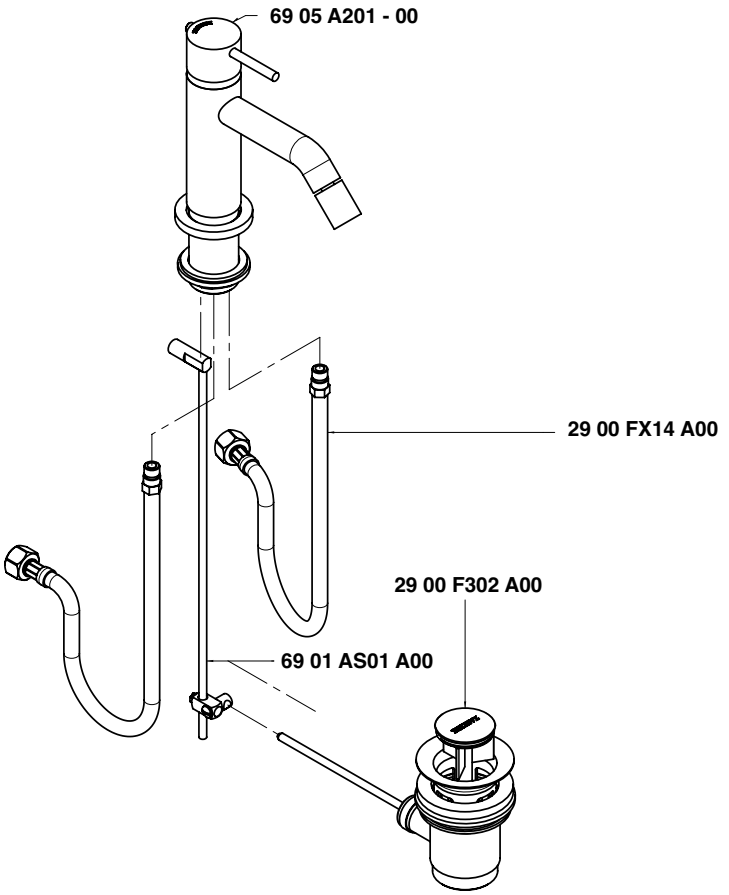

Condizioni di prova - Test conditions

Acqua calda - Hot water:	**60±2 °C**
Acqua fredda - Cold water:	**20±2 °C**
Classe areatore - Aerator class:	**V**

P [bar]	Q l/min
0,10	
0,20	
0,50	3,81
1,00	5,57
1,50	6,90
2,00	8,03
2,50	8,97
3,00	9,85
3,50	10,67
4,00	11,35
4,50	12,17
5,00	12,79

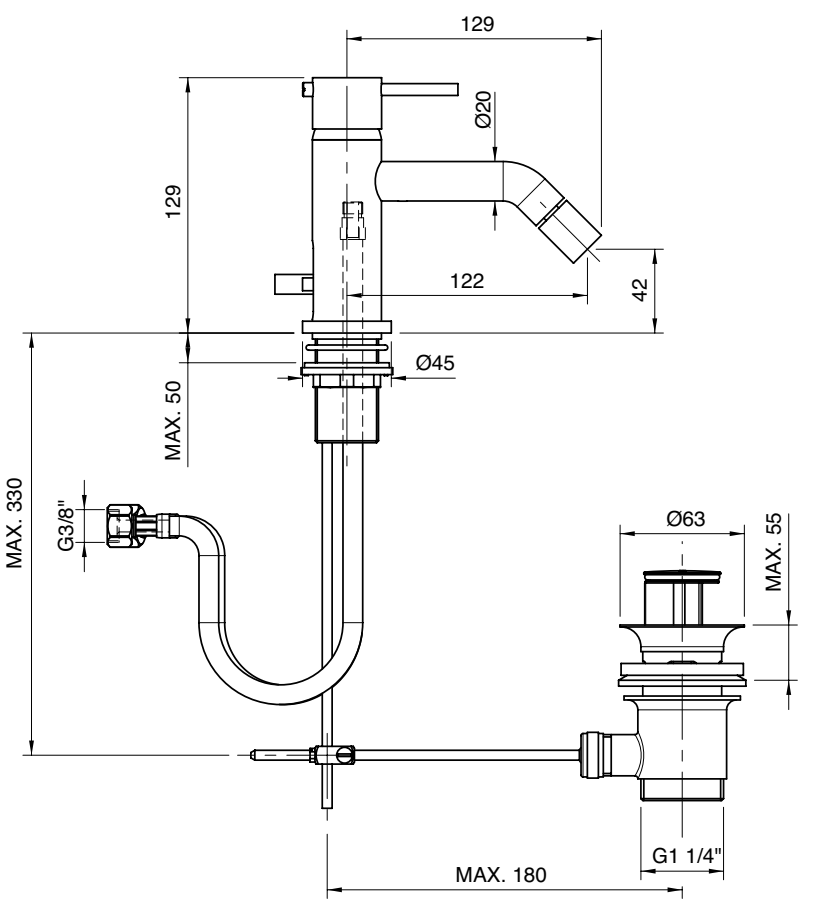

6905 1221 A00

Miscelatore bidet Ø 40 collo girevole senza scarico

Single lever bidet mixer with revolving spout Ø 40 without drain
Bidet-Einhandbatterie mit Schwenkauslauf Ø 40 ohne Ablauf
Monomando bidé caño giratorio Ø 40 sin desagüe
Mitigeur bidet avec bec orientable Ø 40 sans bonde de vidange

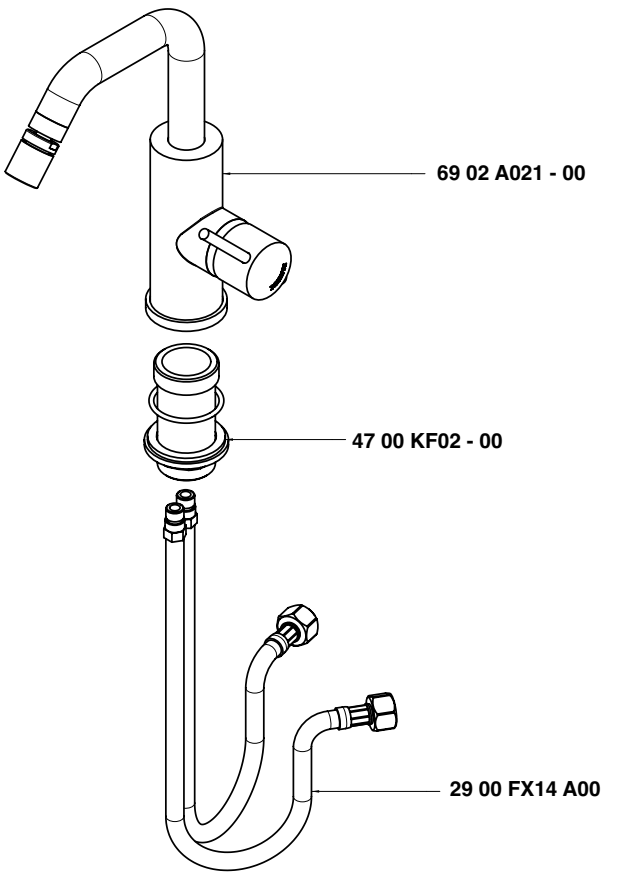

Condizioni di prova - Test conditions

Acqua calda - Hot water:	**60±2 °C**
Acqua fredda - Cold water:	**20±2 °C**
Classe areatore - Aerator class:	**V**

P [bar]	Q l/min
0,10	
0,20	
0,50	3,51
1,00	5,18
1,50	6,42
2,00	7,45
2,50	8,35
3,00	9,19
3,50	9,95
4,00	10,70
4,50	11,38
5,00	12,10

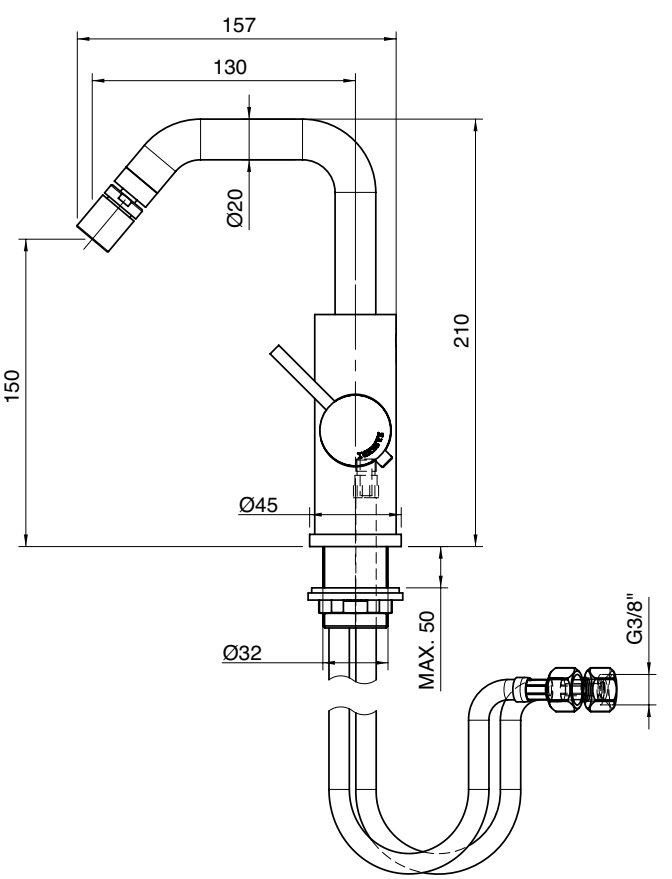

6905 1221 AL0

Monocomando bidet Ø 40 collo girevole tondo senza scarico

Single lever bidet mixer with round revolving spout Ø 40 without drain
Bidet-Einhandbatterie mit rundem Schwenkauslauf Ø 40 ohne Ablauf
Monomando bidé caño giratorio redondo Ø 40 sin desagüe
Mitigeur bidet avec bec orientable rond Ø 40 sans bonde de vidange

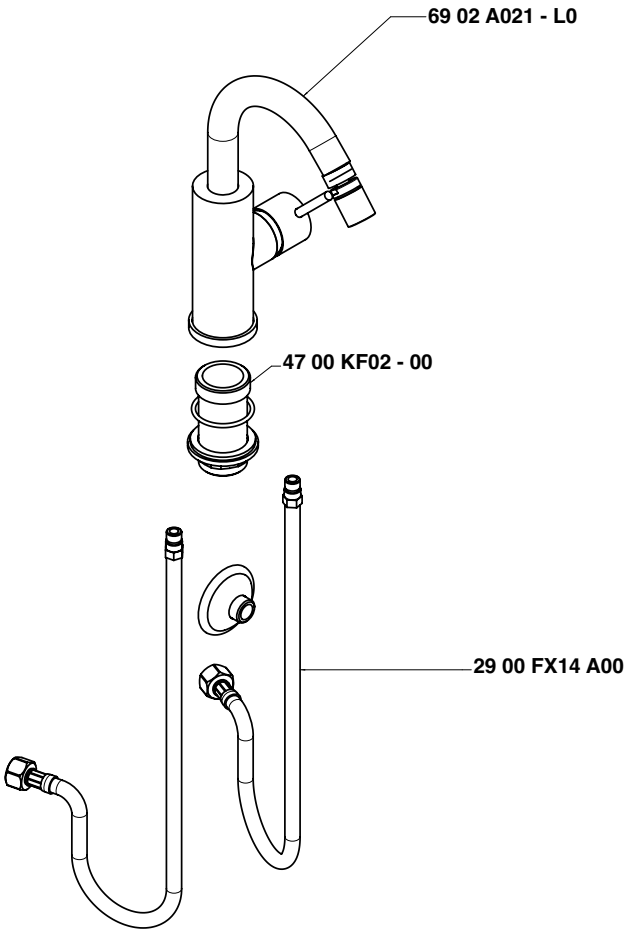

Condizioni di prova - Test conditions

Acqua calda - Hot water:	**60±2 °C**
Acqua fredda - Cold water:	**20±2 °C**
Classe areatore - Aerator class:	**V**

P [bar]	Q l/min
0,10	
0,20	
0,50	3,51
1,00	5,18
1,50	6,42
2,00	7,45
2,50	8,35
3,00	9,19
3,50	9,95
4,00	10,70
4,50	11,38
5,00	12,10

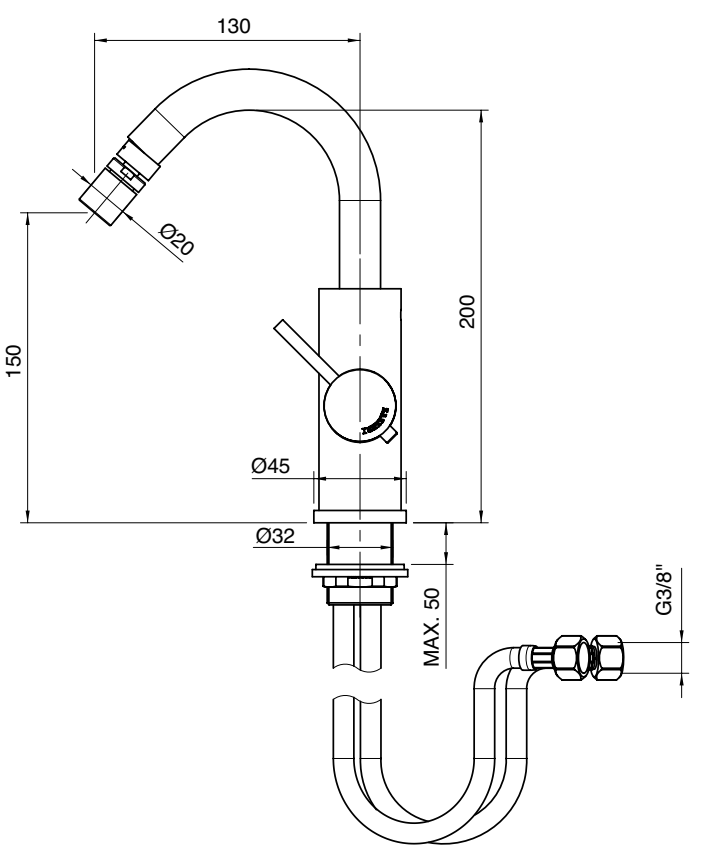

6905 1400 A00

Monocomando vasca

Single lever bathtub mixer
Wannen-Einhandbatterie
Monomando bañera
Mitigeur bain/douche

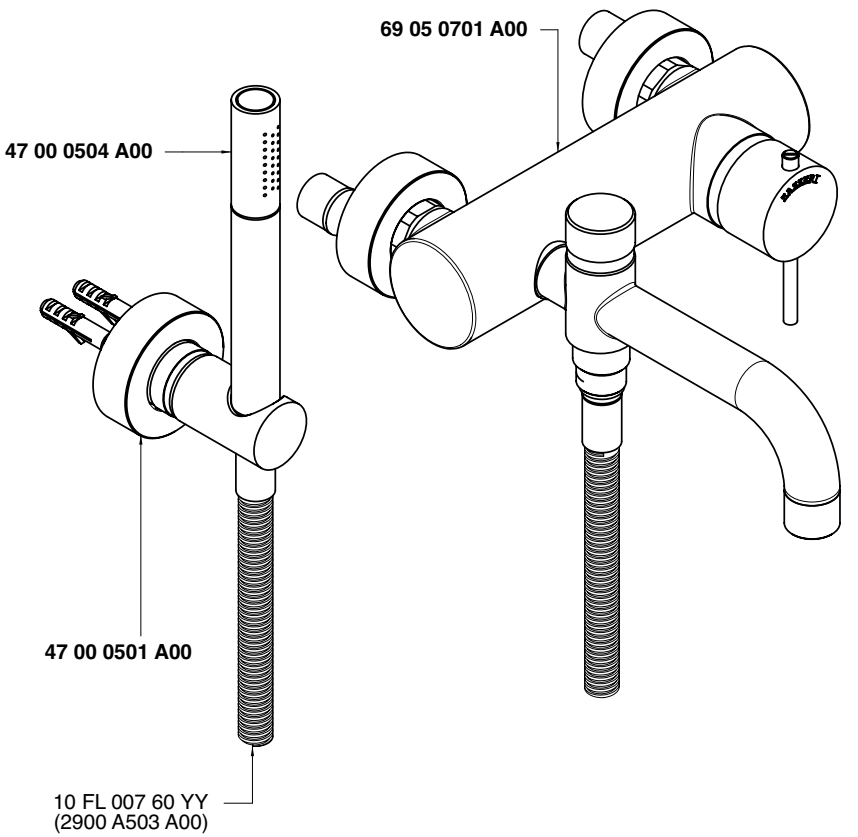

Getto vasca - Bathtub spout

Condizioni di prova - Test conditions

Acqua calda - Hot water: **60±2 °C**
Acqua fredda - Cold water: **20±2 °C**
Classe areatore - Aerator class: **B**

P [bar]	Q l/min
0,1	
0,2	
0,5	7,3
1	10,08
1,5	12,3
2	14,0
2,5	15,7
3	17,1
3,5	18,3
4	19,6
4,5	20,8
5	22,0

Doccetta - Hand shower

Condizioni di prova - Test conditions

Acqua calda - Hot water: **60±2 °C**
Acqua fredda - Cold water: **20±2 °C**

P [bar]	Q l/min
0,1	
0,2	
0,5	6,0
1	8,63
1,5	10,6
2	12,3
2,5	13,9
3	15,4
3,5	16,7
4	18,0
4,5	19,2
5	20,3

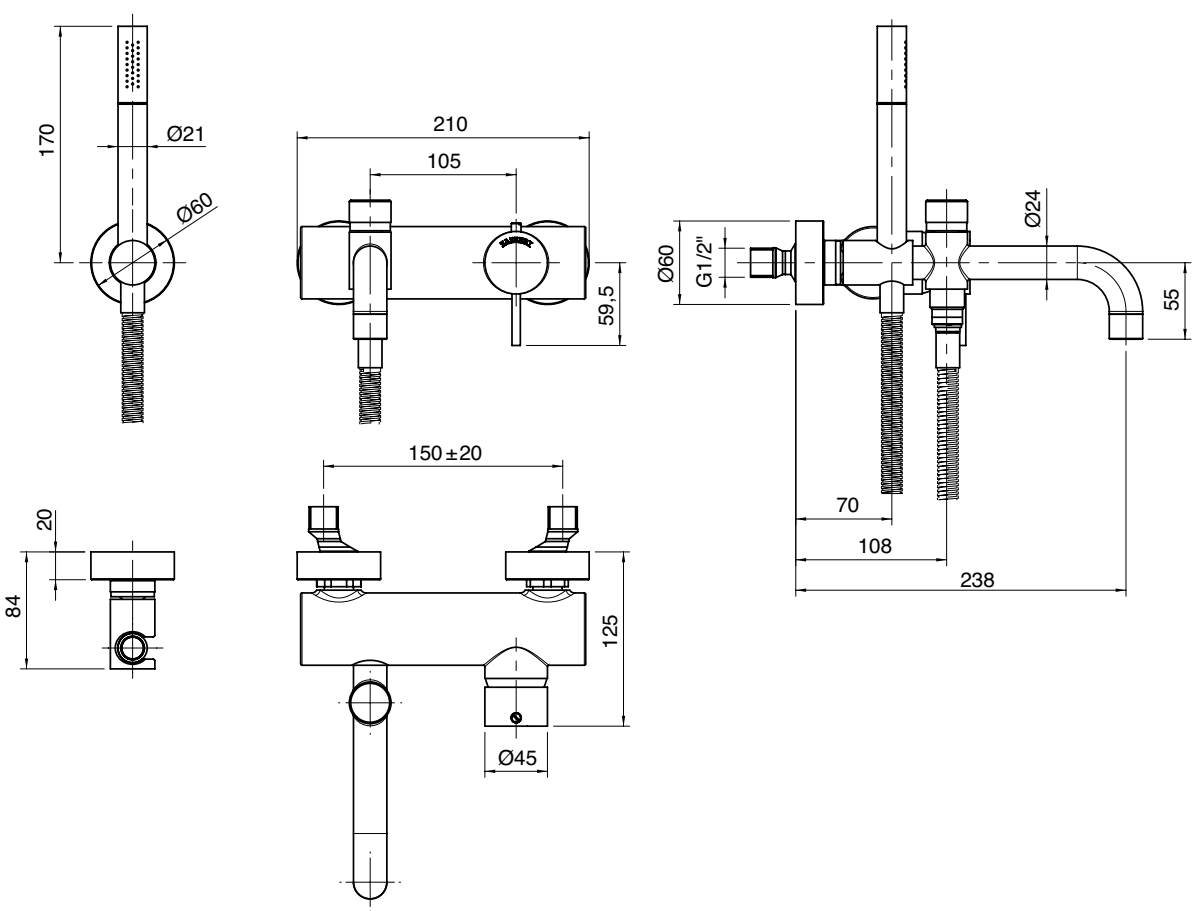

6905 1400 AE0

Miscelatore vasca esterno con doccetta 4 funzioni

Single lever bathtub mixer
Wannen-Einhandbatterie
Monomando bañera
Mitigeur bain/douche

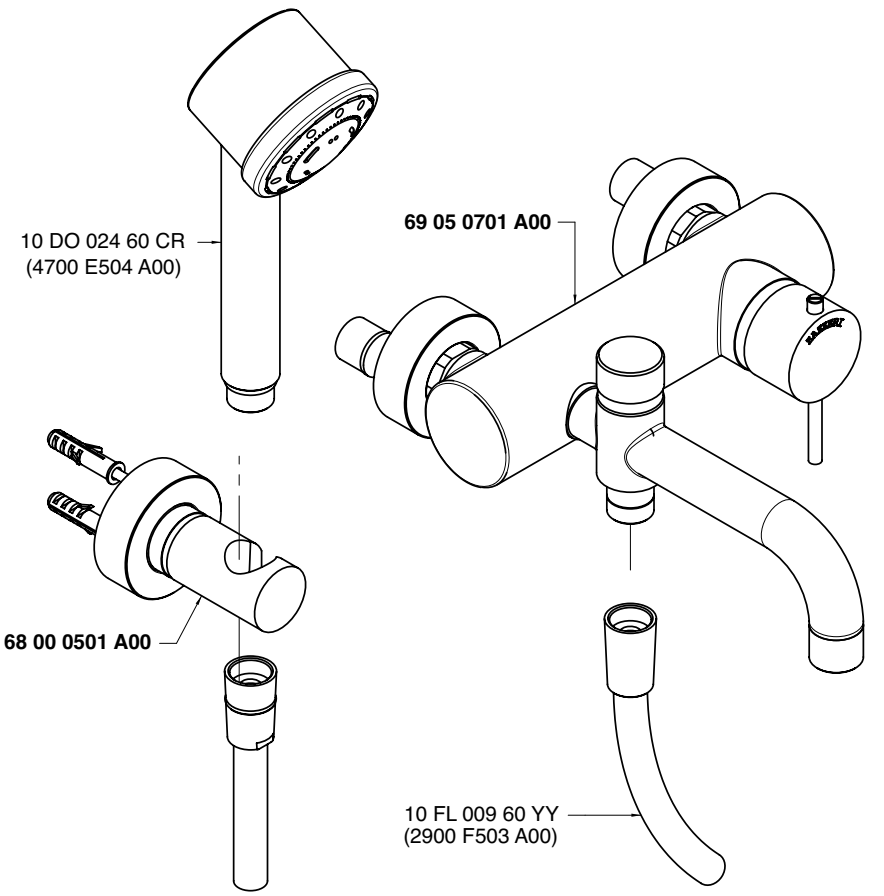

Getto vasca - Bathtub spout

Condizioni di prova - Test conditions

Acqua calda - Hot water: **60±2 °C**
Acqua fredda - Cold water: **20±2 °C**
Classe areatore - Aerator class: **B**

P [bar]	Q l/min
0,1	
0,2	
0,5	7,3
1	10,08
1,5	12,3
2	14,0
2,5	15,7
3	17,1
3,5	18,3
4	19,6
4,5	20,8
5	22,0

Doccetta - Hand shower

Condizioni di prova - Test conditions

Acqua calda - Hot water: **60±2 °C**
Acqua fredda - Cold water: **20±2 °C**

P [bar]	Q l/min
0,1	
0,2	
0,5	4,9
1	6,99
1,5	8,6
2	9,8
2,5	10,7
3	11,2
3,5	11,3
4	11,3
4,5	11,3
5	11,5

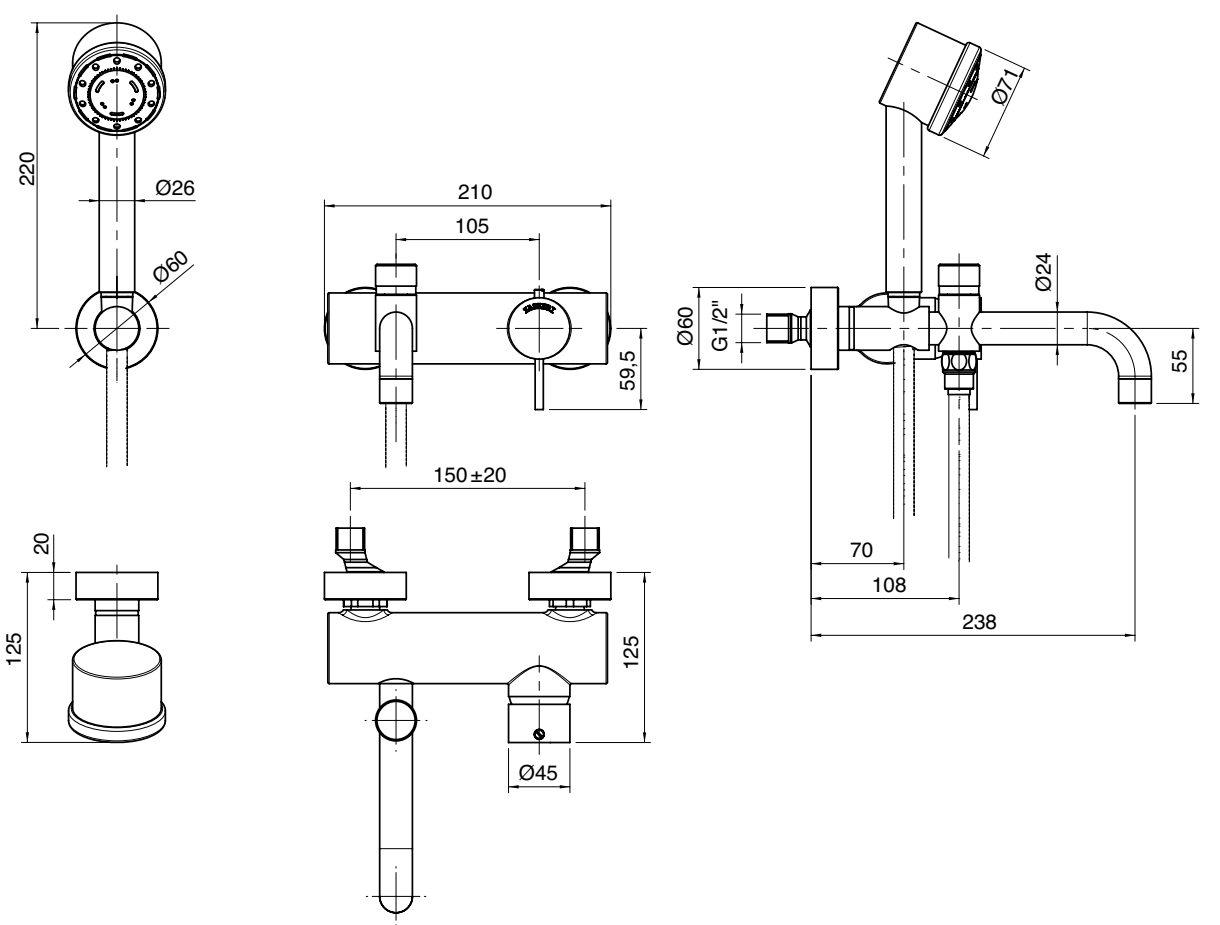

A 2900 A401 A00
+
B 6905 B401 A00

Miscelatore ad incasso con deviatore - completo

Built-in single lever bathtub mixer
Wannen-Einhandb. UP-Mont.
Monomando bañera empotrado completo
Mitigeur bain/douche à encastrer complet

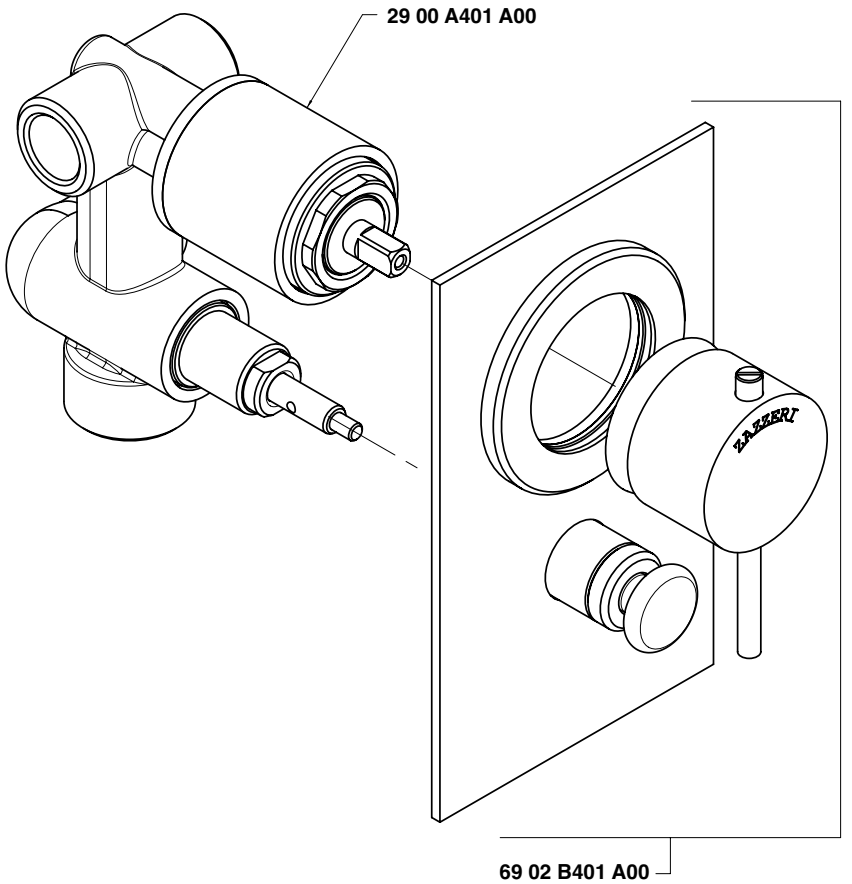

Uscita G 1/2" - Exit G 1/2"
Condizioni di prova - Test conditions
Acqua calda - Hot water: **60±2 °C**
Acqua fredda - Cold water: **20±2 °C**

P [bar]	Q l/min
0,1	
0,2	
0,5	11,3
1,0	15,9
1,5	19,4
2,0	22,4
2,5	25,0
3,0	27,5
3,5	29,7
4,0	31,8
4,5	33,8
5,0	35,5

Uscita G 3/4" - Exit G 3/4"
Condizioni di prova - Test conditions
Acqua calda - Hot water: **60±2 °C**
Acqua fredda - Cold water: **20±2 °C**

P [bar]	Q l/min
0,1	
0,2	
0,5	11,0
1,0	15,3
1,5	18,7
2,0	21,6
2,5	24,0
3,0	26,3
3,5	28,3
4,0	30,3
4,5	32,1
5,0	33,9

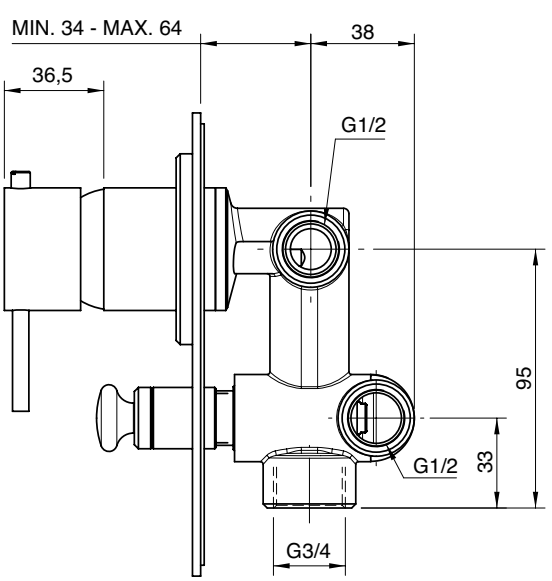

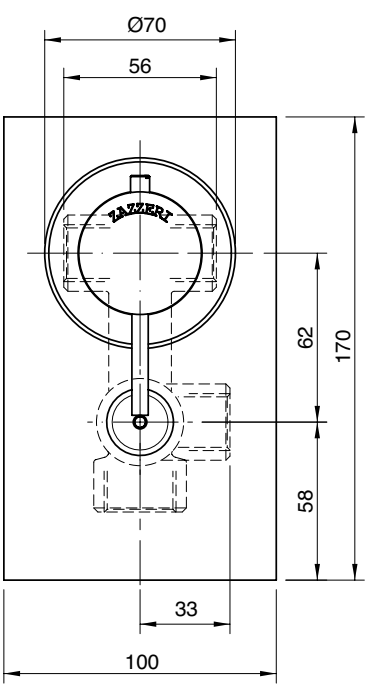

A 6901 B113 A00
+
B 6905 i401 AA0

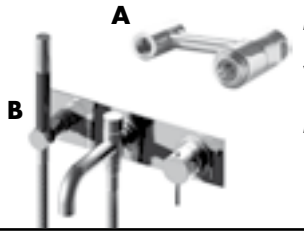

Miscelatore vasca ad incasso completo

Built-in bathtub set
Wannenbatterie UP-Mont.
Batería bañera empotrar
Mitigeur bain/douche à encastrer

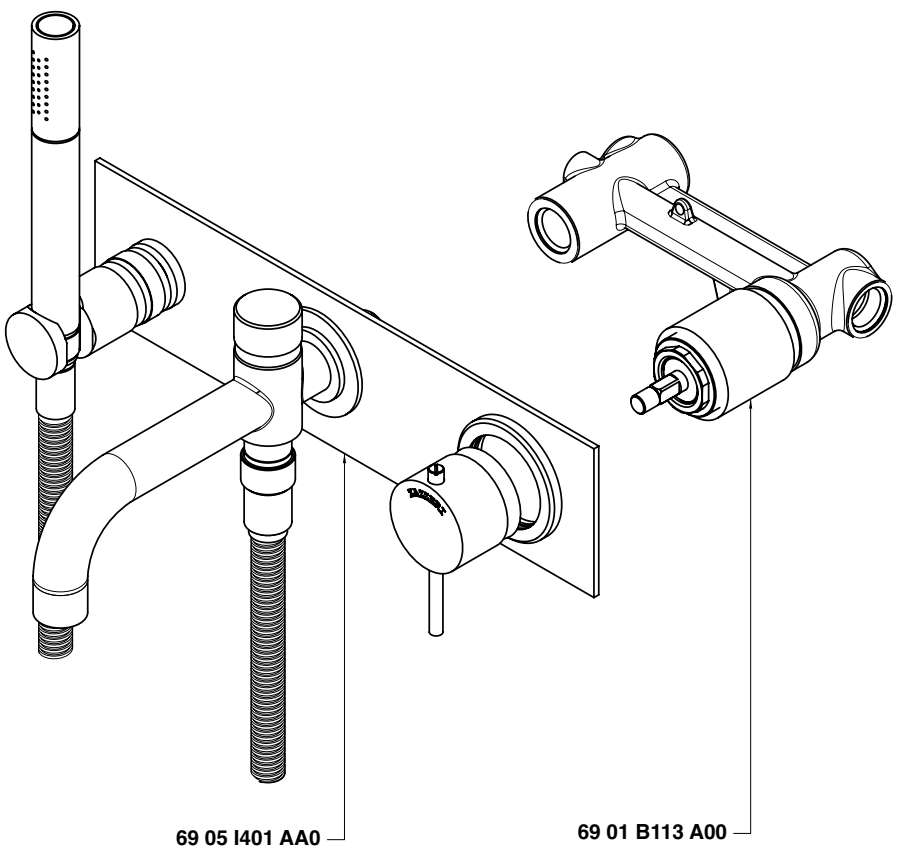

Getto vasca - Bathtub spout
Condizioni di prova - Test conditions

Acqua calda - Hot water: **60±2 °C**
Acqua fredda - Cold water: **20±2 °C**
Classe areatore - Aerator class: **B**

P [bar]	Q l/min
0,1	
0,2	
0,5	7,3
1,0	10,0
1,5	12,1
2,0	14,0
2,5	15,7
3,0	17,0
3,5	18,2
4,0	19,5
4,5	20,7
5,0	21,9

Doccetta - Hand shower
Condizioni di prova - Test conditions

Acqua calda - Hot water: **60±2 °C**
Acqua fredda - Cold water: **20±2 °C**

P [bar]	Q l/min
0,1	
0,2	
0,5	6,0
1,0	8,5
1,5	10,5
2,0	12,2
2,5	13,7
3,0	15,2
3,5	16,6
4,0	17,9
4,5	19,1
5,0	19,9

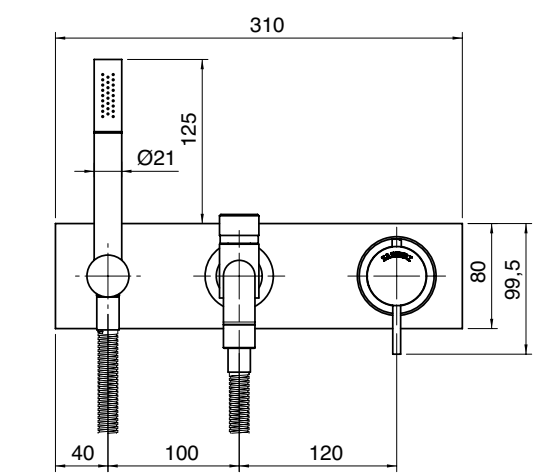

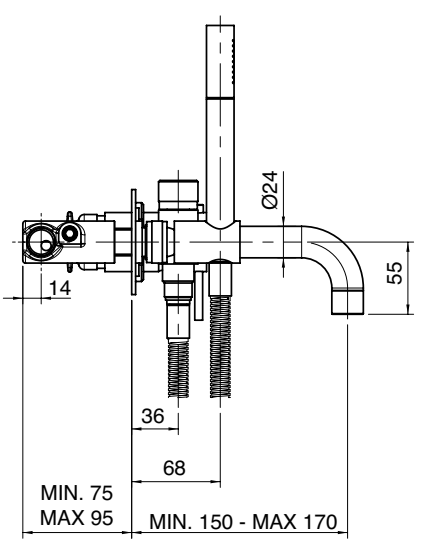

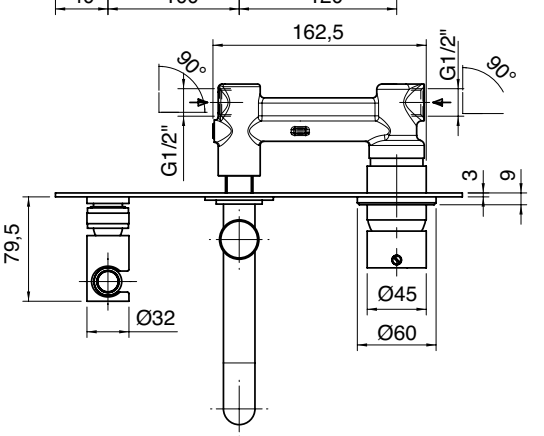

6905 N498 A00

Miscelatore piano vasca 4 fori

4 hole bathtub set
Wannenrand-Vierlochb.
Batería borde bañera 4 orificios
Mitigeur bain/douche 4 trous sur gorge

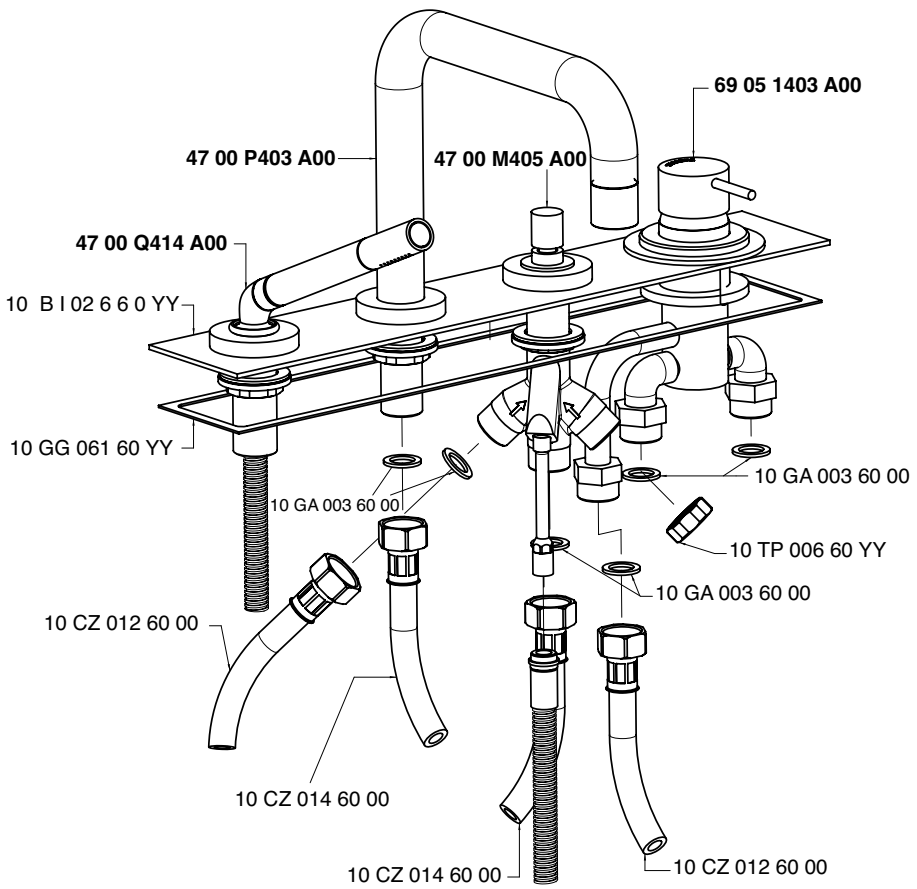

Getto piano vasca - Bathtub spout
Condizioni di prova - Test conditions

Acqua calda - Hot water: **60±2 °C**
Acqua fredda - Cold water: **20±2 °C**
Classe areatore - Aerator class: **C**

P [bar]	Q l/min
0,1	
0,2	
0,5	6,8
1,0	9,8
1,5	12,1
2,0	14,0
2,5	15,7
3,0	17,3
3,5	18,8
4,0	20,2
4,5	21,4
5,0	22,7

Doccetta - Hand shower
Condizioni di prova - Test conditions

Acqua calda - Hot water: **60±2 °C**
Acqua fredda - Cold water: **20±2 °C**

P [bar]	Q l/min
0,1	
0,2	
0,5	5,2
1,0	7,4
1,5	9,2
2,0	10,7
2,5	12,1
3,0	13,5
3,5	14,8
4,0	16,0
4,5	17,1
5,0	18,2

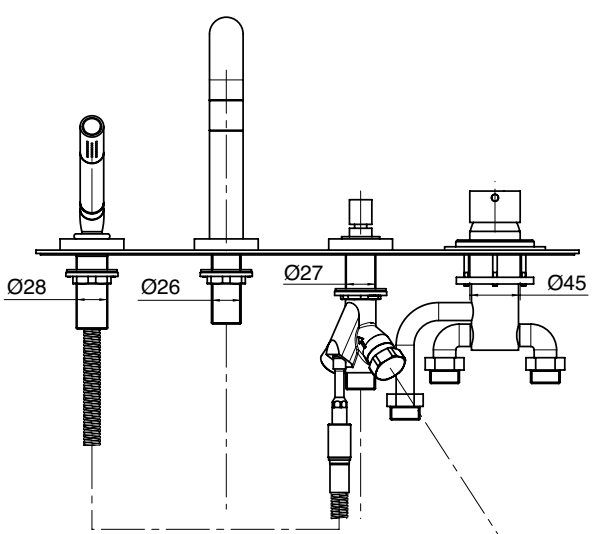

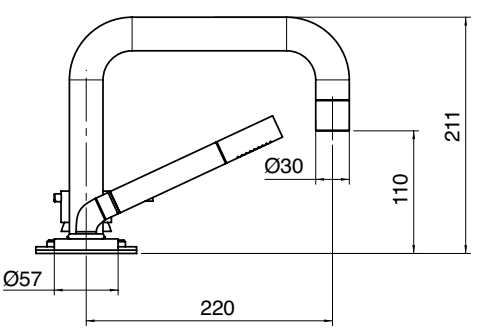

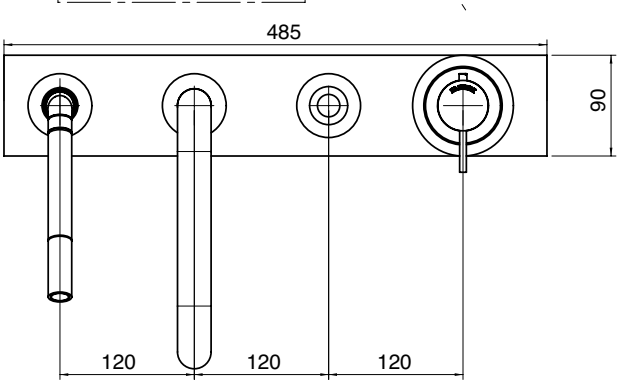

6905 0702 A00

Miscelatore doccia esterno senza flessibile e doccetta

External shower single lever mixer without flexible pipe and hand shower
Einhandbatterie AP-Mont. für Dusche ohne Brauseschlauch und Handbrause Monomando de ducha externo sin flexible y ducha de mano
Mitigeur douche mural sans flexible et douchette

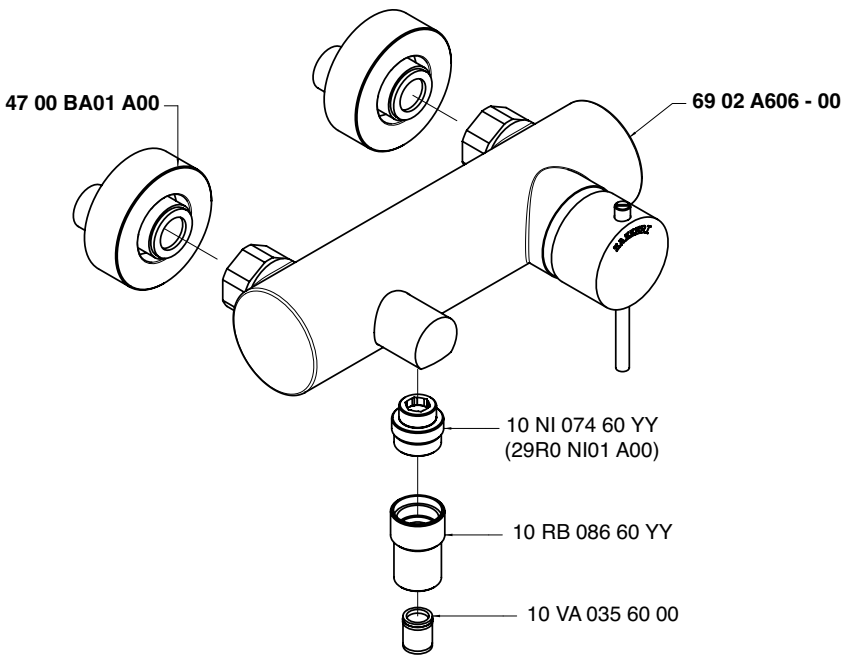

Condizioni di prova - Test conditions

Acqua calda - Hot water: **60±2 °C**
Acqua fredda - Cold water: **20±2 °C**

P [bar]	Q l/min
0,1	
0,2	
0,5	6,0
1,0	8,5
1,5	10,3
2,0	12,3
2,5	13,9
3,0	15,4
3,5	16,7
4,0	17,9
4,5	19,1
5,0	20,1

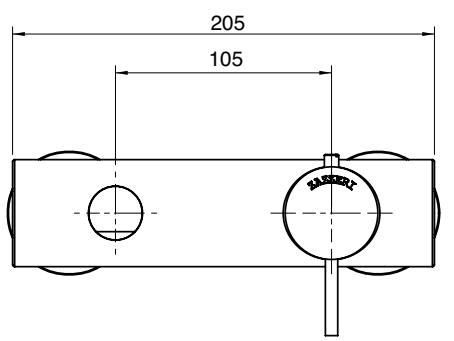

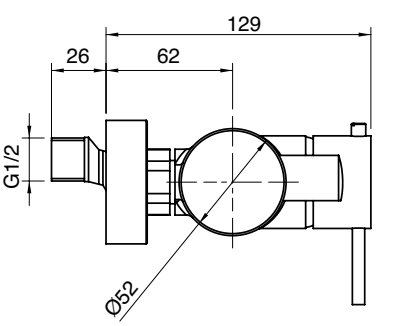

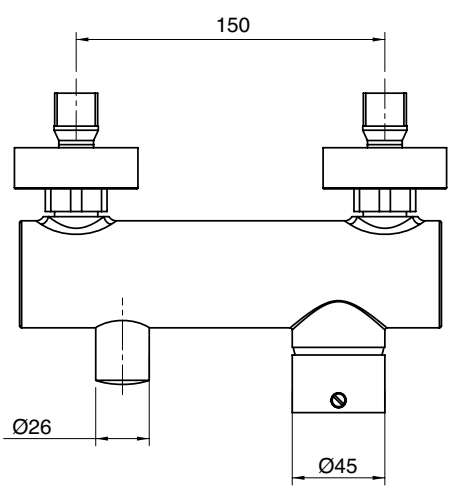

A 2900 A402 A00
+
B 6905 B402 A00

Miscelatore ad incasso - completo

Built-in single lev. shower
Brause-Einhandb. UP-Mont.
Monom. ducha empotrado completo
Mitigeur douche à encastrer complet

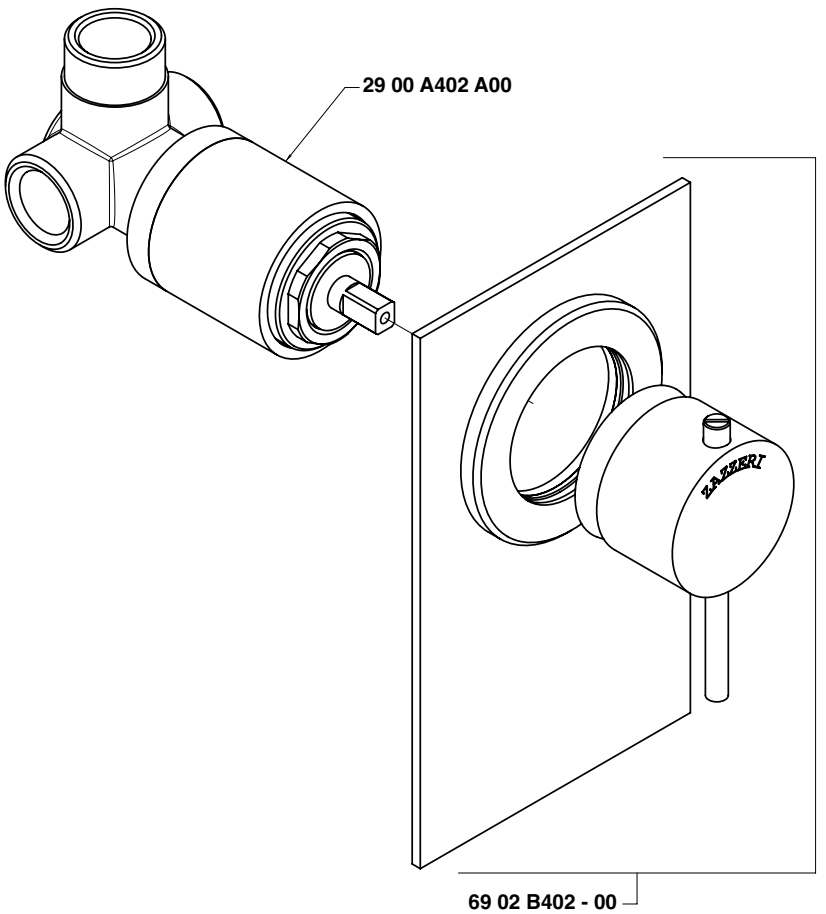

Condizioni di prova - Test conditions

Acqua calda - Hot water:	**60±2 °C**
Acqua fredda - Cold water:	**20±2 °C**
Classe areatore - Aerator class:	**V**

P [bar]	Q l/min
0,10	
0,20	
0,50	10,50
1,00	15,00
1,50	18,40
2,00	21,30
2,50	23,80
3,00	26,10
3,50	28,20
4,00	30,40
4,50	32,20
5,00	33,90

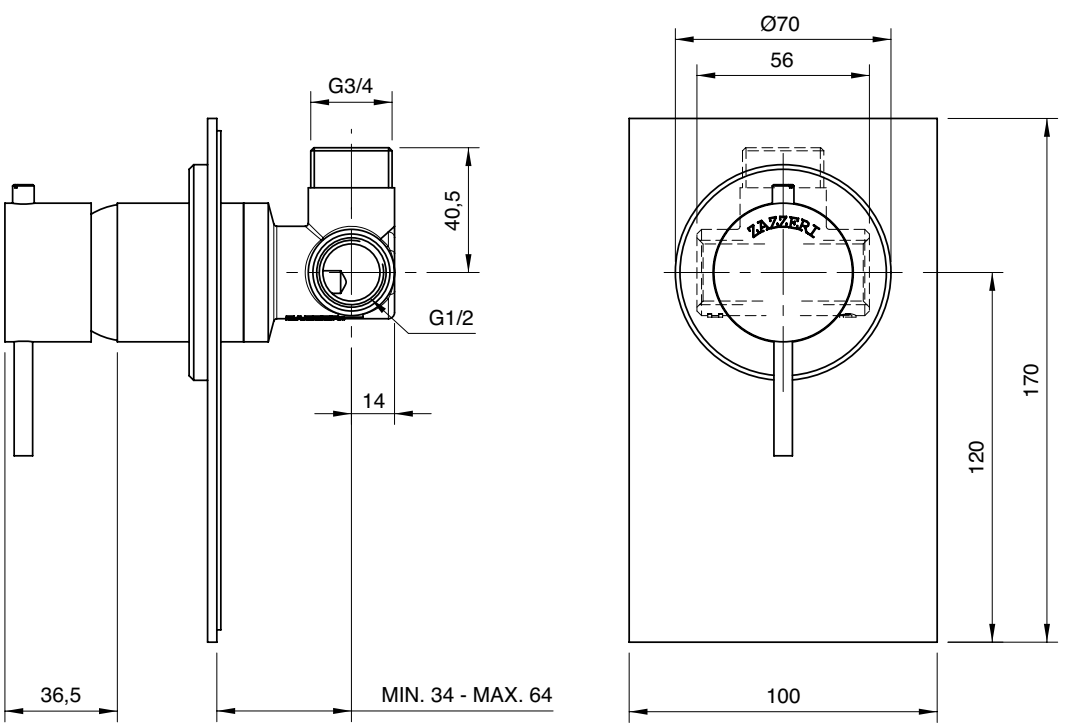

A 2900 A402 A00
+
B 6905 B402 AX0

Miscelatore ad incasso senza piastra - completo

Built-in single lev. shower
Brause-Einhandb. UP-Mont.
Monom. ducha empotrado completo
Mitigeur douche à encastrer complet

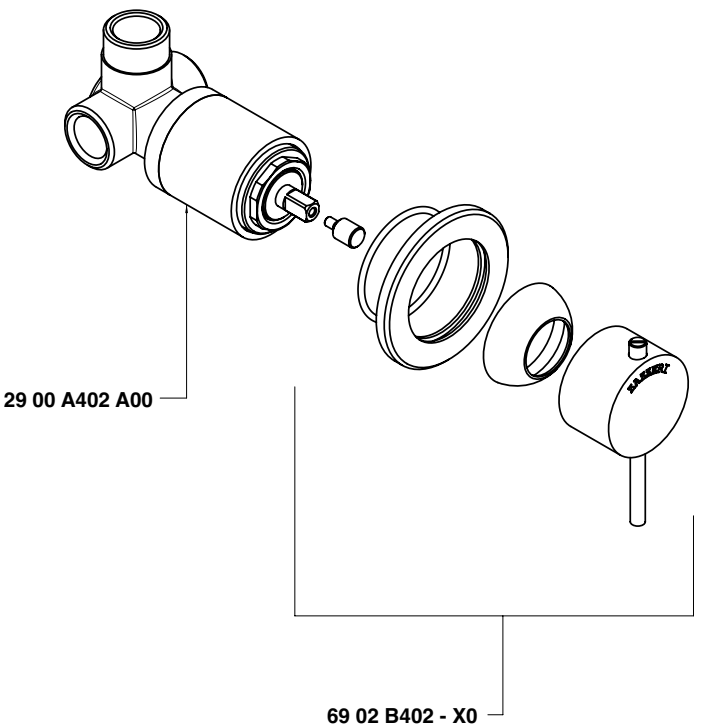

Condizioni di prova - Test conditions

Acqua calda - Hot water: **60±2 °C**
Acqua fredda - Cold water: **20±2 °C**

P [bar]	Q l/min
0,10	
0,20	
0,50	10,50
1,00	15,00
1,50	18,40
2,00	21,30
2,50	23,80
3,00	26,10
3,50	28,20
4,00	30,40
4,50	32,20
5,00	33,90

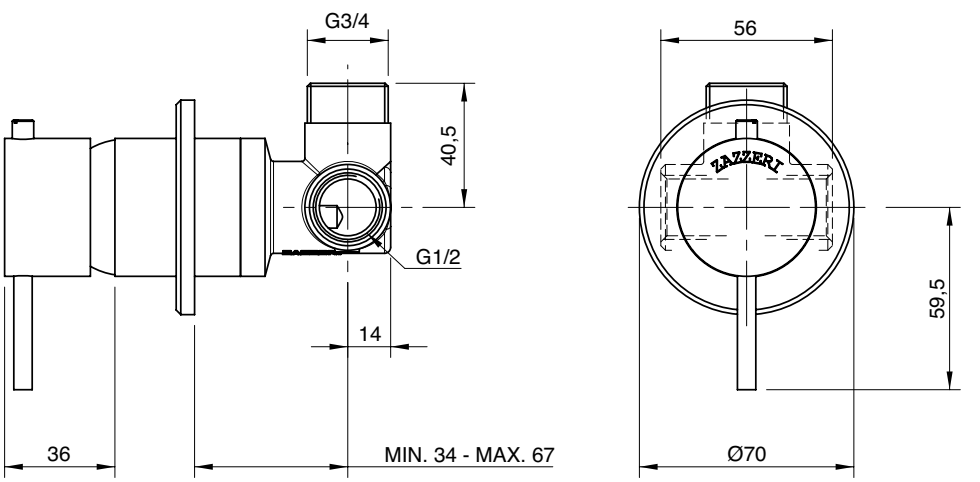

6905 1121 A00

Monocomando lavello Ø 40 collo girevole

Single lever sink mixer with revolving spout Ø 40 without drain
Spülbecken-Einhandbatterie mit Schwenkauslauf Ø 40 ohne Ablauf
Monomando fregadero caño giratorio Ø 40 sin desagüe
Mitigeur avec bec orientable Ø 40 sans bonde de vidange

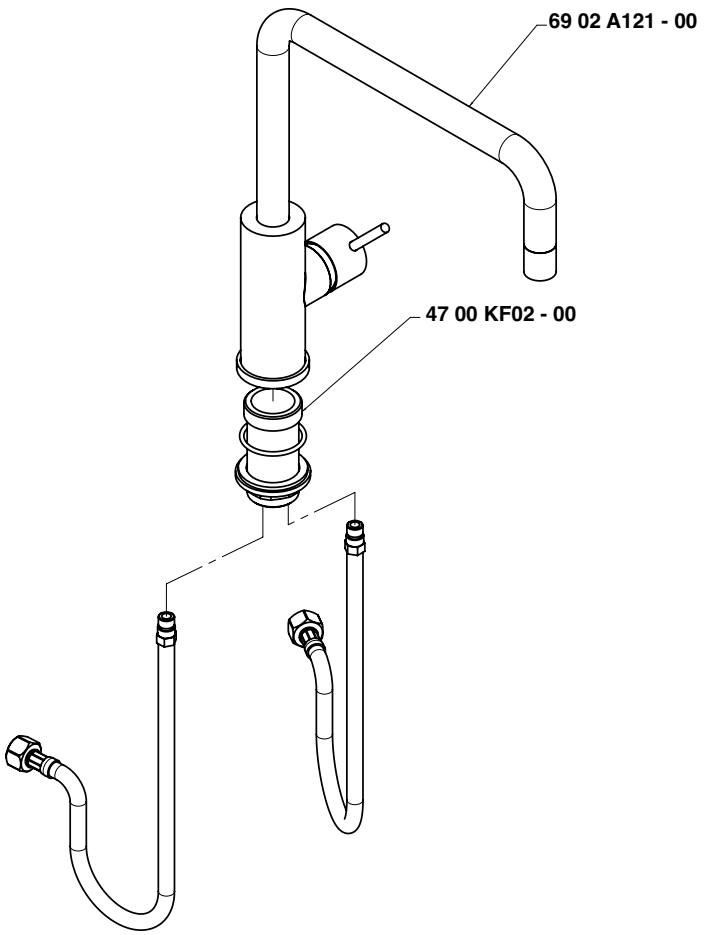

Condizioni di prova - Test conditions

Acqua calda - Hot water:	**60±2 °C**
Acqua fredda - Cold water:	**20±2 °C**
Classe areatore - Aerator class:	**V**

P [bar]	Q l/min
0,10	
0,20	
0,50	3,86
1,00	5,69
1,50	7,03
2,00	8,17
2,50	9,16
3,00	10,00
3,50	10,90
4,00	11,70
4,50	12,48
5,00	13,18

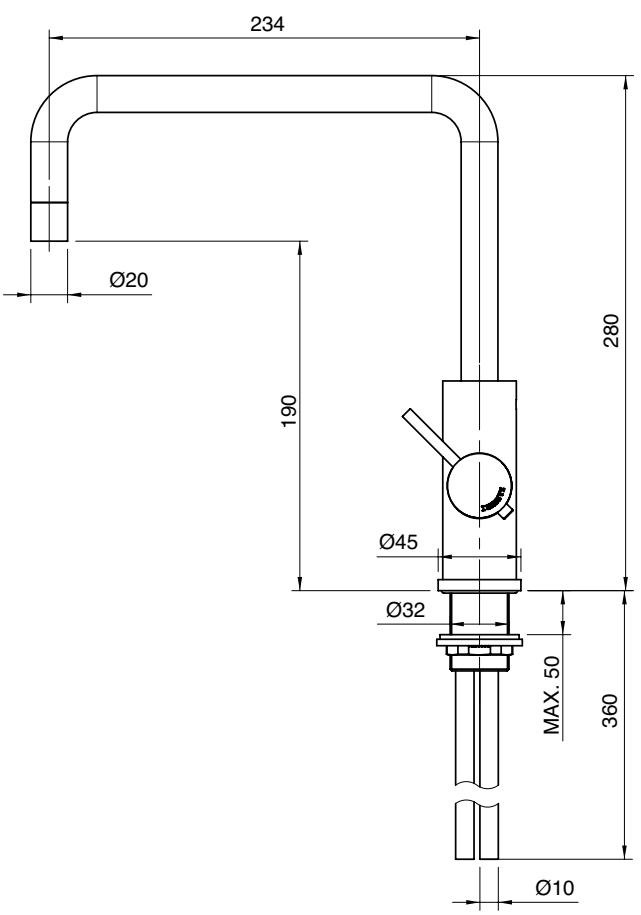

6905 1121 AL0

Monocomando lavello Ø 40 collo girevole tondo

Single lever sink mixer with round revolving spout Ø 40 without drain
Spülbecken-Einhandbatterie mit rundem Schwenkauslauf Ø 40 ohne Ablauf
Monomando fregadero caño giratorio redondo Ø 40 sin desagüe
Mitigeur avec bec orientable rond Ø 40 sans bonde de vidange

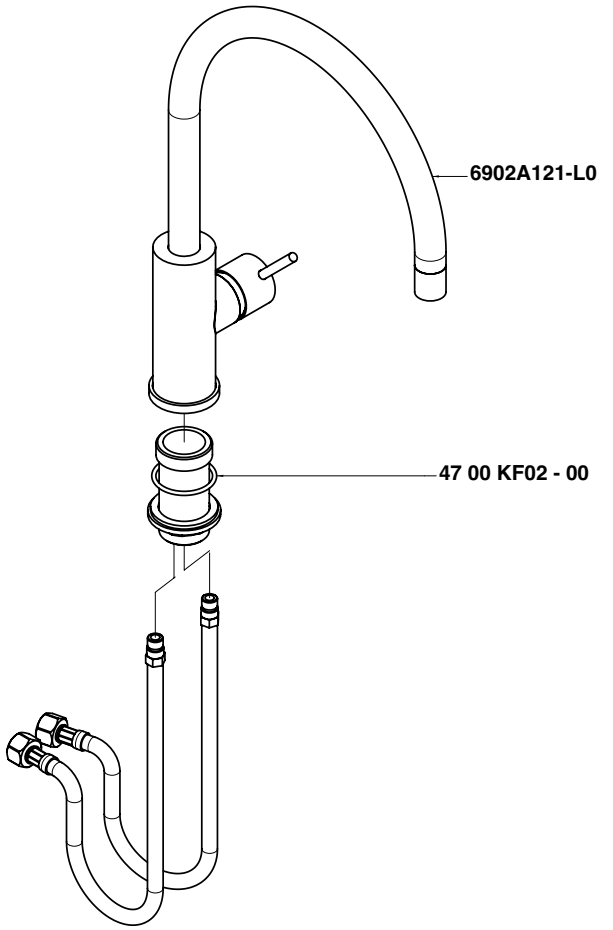

Condizioni di prova - Test conditions

Acqua calda - Hot water:	**60±2 °C**
Acqua fredda - Cold water:	**20±2 °C**
Classe areatore - Aerator class:	**V**

P [bar]	Q l/min
0,10	
0,20	
0,50	3,86
1,00	5,69
1,50	7,03
2,00	8,17
2,50	9,16
3,00	10,00
3,50	10,90
4,00	11,70
4,50	12,48
5,00	13,18

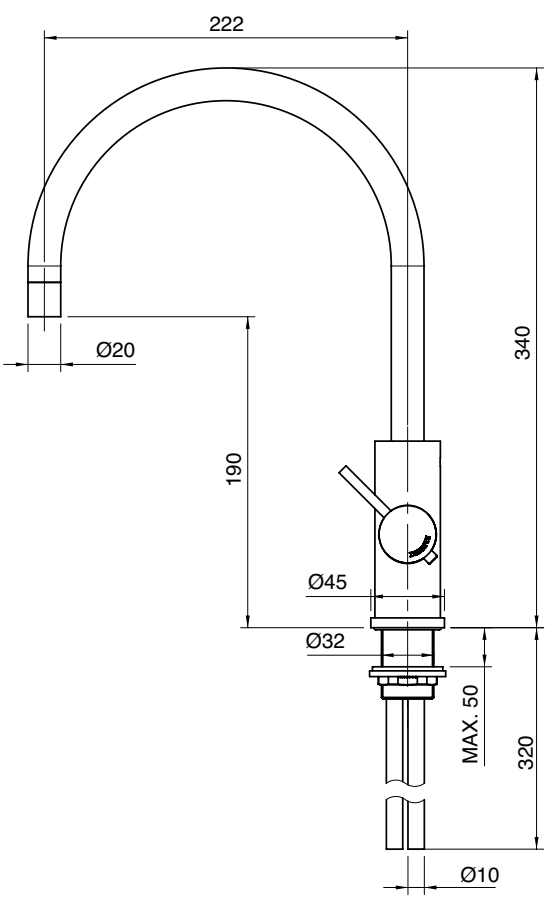

6900 1100 A00

Miscelatore lavabo da 110 mm - senza leva MA01

Single lever washbasin mixer - Without lever MA01
Waschtisch-Einhandbatterie - Ohne Hebel MA01
Monomando lavabo - Sin manilla MA01
Mitigeur lavabo - Sans lévier MA01

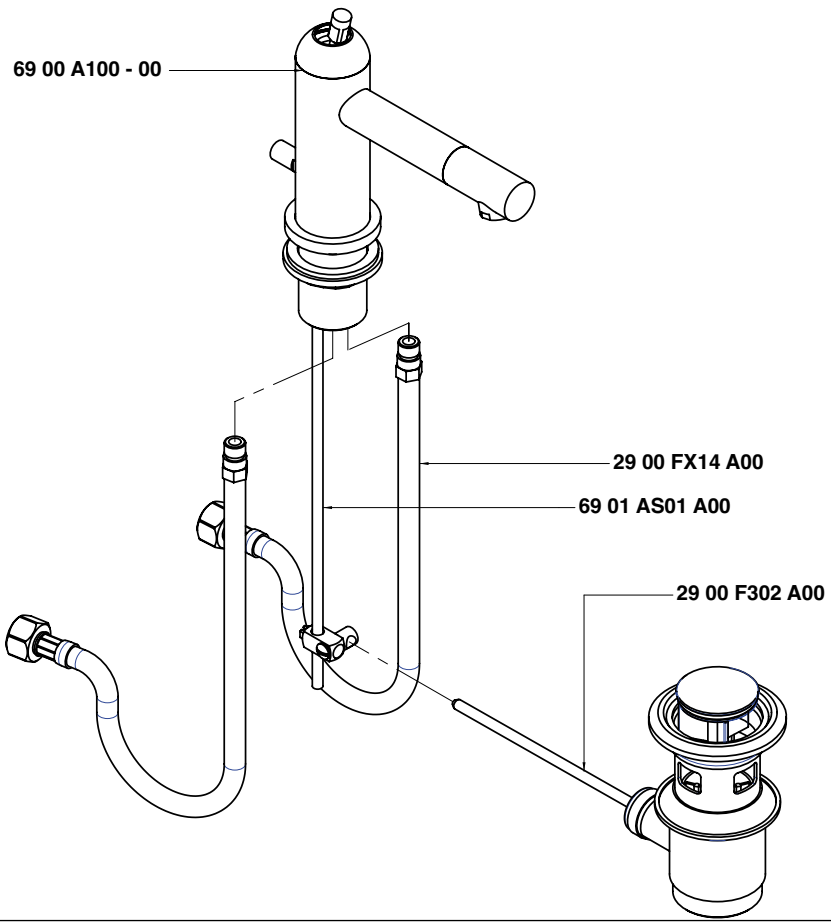

Condizioni di prova - Test conditions

Acqua calda - Hot water:	**60±2 °C**
Acqua fredda - Cold water:	**20±2 °C**
Classe areatore - Aerator class:	**V**

P [bar]	Q l/min
0,1	
0,2	2,5
0,5	4,1
1	5,9
1,5	7,3
2	8,2
2,5	9,1
3	10,0
3,5	10,9
4	11,8
4,5	12,7
5	13,2

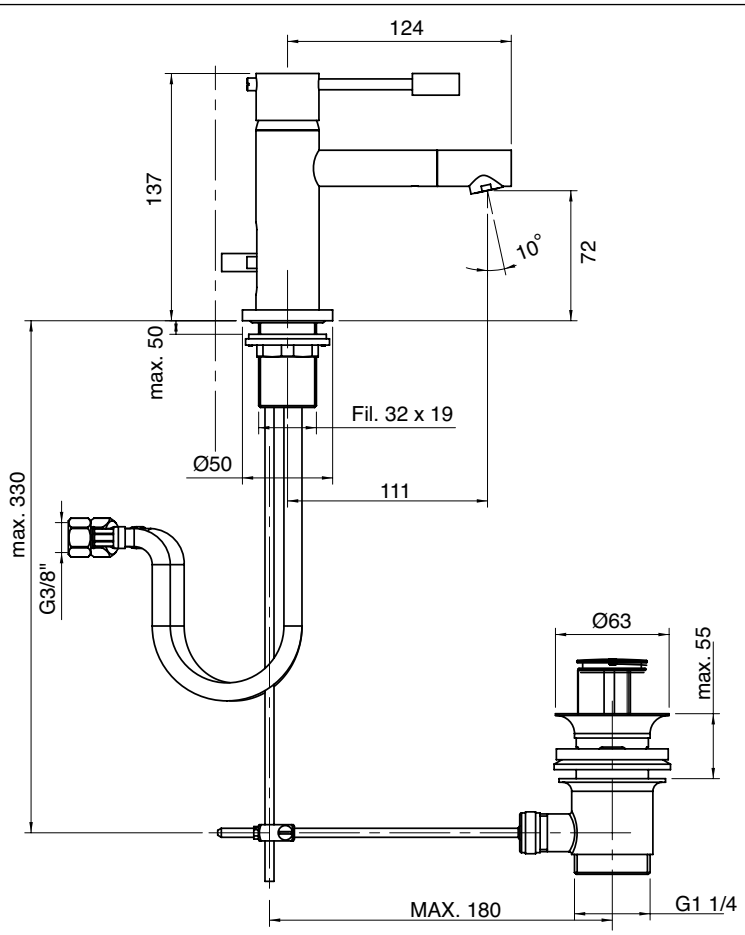

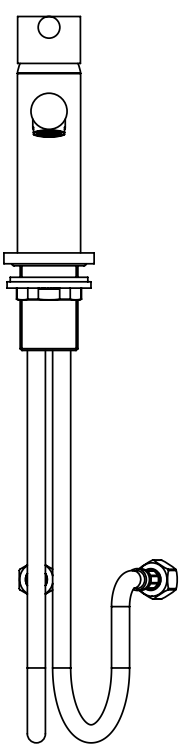

6900 1106 A00

Miscelatore lavabo senza scarico da 110 mm - senza leva MA01

Single lever washbasin mixer without plug - Without lever MA01
Waschtisch-Einhandbatterie ohne Ablauf - Ohne Hebel MA01
Monomando lavabo sin desagüe - Sin manilla MA01
Mitigeur lavabo sans bonde vidange - Sans lévier MA01

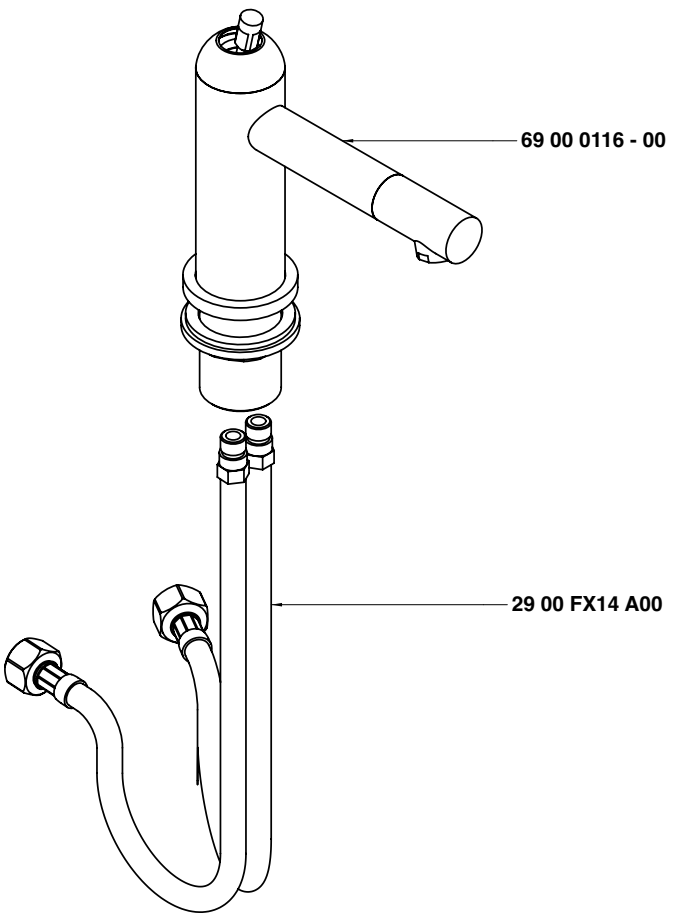

Condizioni di prova - Test conditions

Acqua calda - Hot water:	**60±2 °C**
Acqua fredda - Cold water:	**20±2 °C**
Classe areatore - Aerator class:	**V**

P [bar]	Q l/min
0,1	
0,2	
0,5	3,9
1,0	5,7
1,5	7,0
2,0	8,1
2,5	9,0
3,0	10,0
3,5	10,8
4,0	11,5
4,5	12,3
5,0	12,9

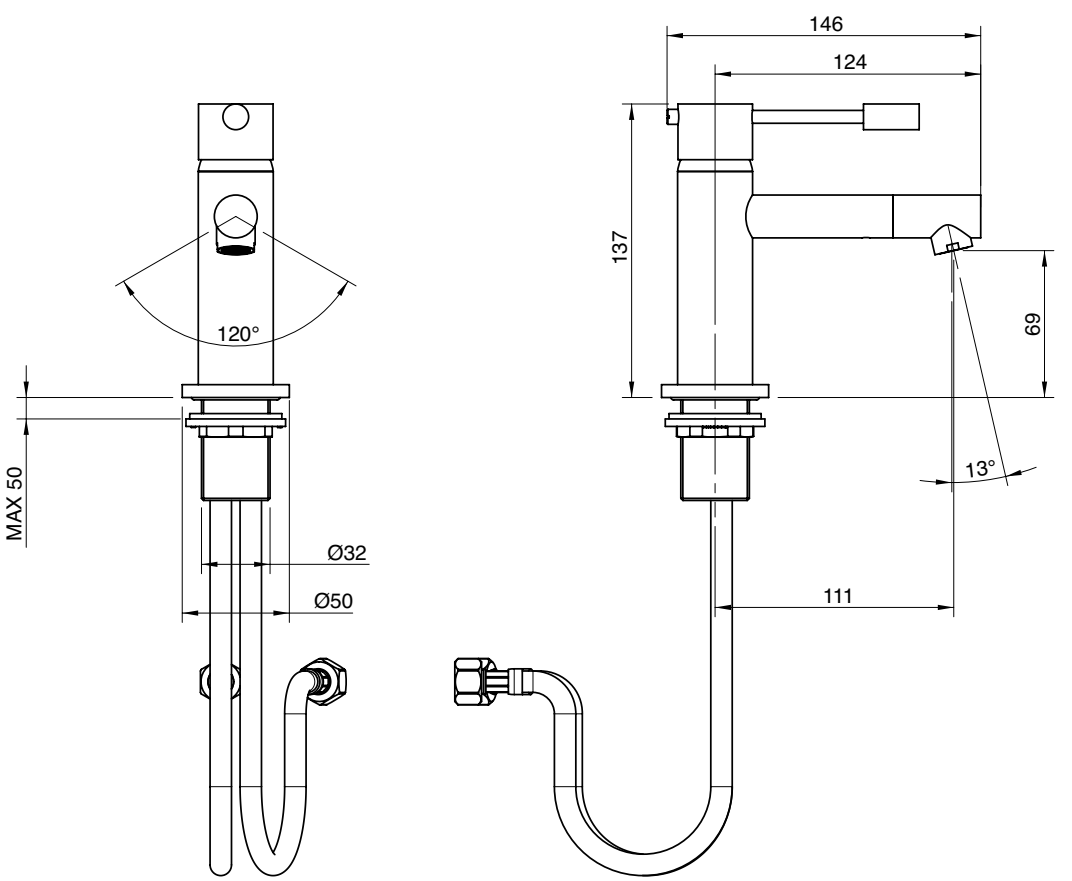

6900 1099 A00

Miscelatore lavabo da 130 mm - senza leva MA01

Single lever washbasin mixer - Without lever MA01
Waschtisch-Einhandbatterie - Ohne Hebel MA01
Monomando lavabo - Sin manilla MA01
Mitigeur lavabo - Sans lévier MA01

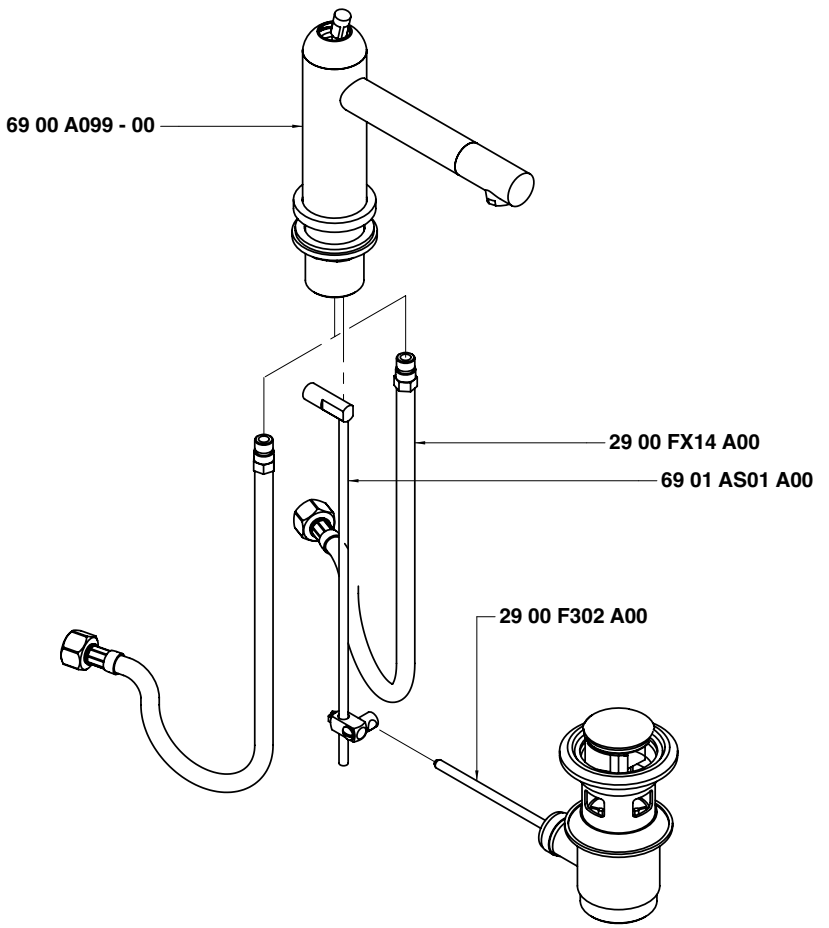

Condizioni di prova - Test conditions

Acqua calda - Hot water:	**60±2 °C**
Acqua fredda - Cold water:	**20±2 °C**
Classe areatore - Aerator class:	**V**

P [bar]	Q l/min
0,1	
0,2	2,5
0,5	4,1
1	5,9
1,5	7,3
2	8,2
2,5	9,1
3	10,0
3,5	10,9
4	11,8
4,5	12,7
5	13,2

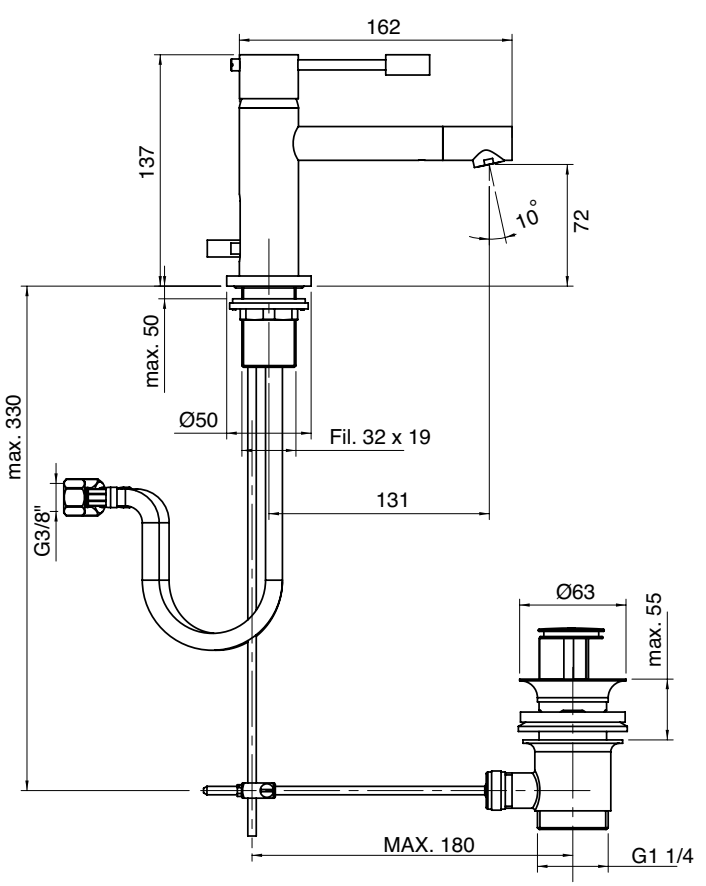

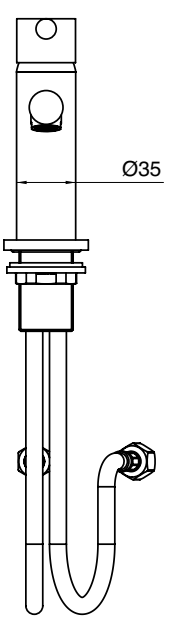

6900 1105 A00

Miscelatore lavabo senza scarico da 130 mm - senza leva MA01

Single lever washbasin mixer without plug - Without lever MA01
Waschtisch-Einhandbatterie ohne Ablauf - Ohne Hebel MA01
Monomando lavabo sin desagüe - Sin manilla MA01
Mitigeur lavabo sans bonde vidange - Sans lévier MA01

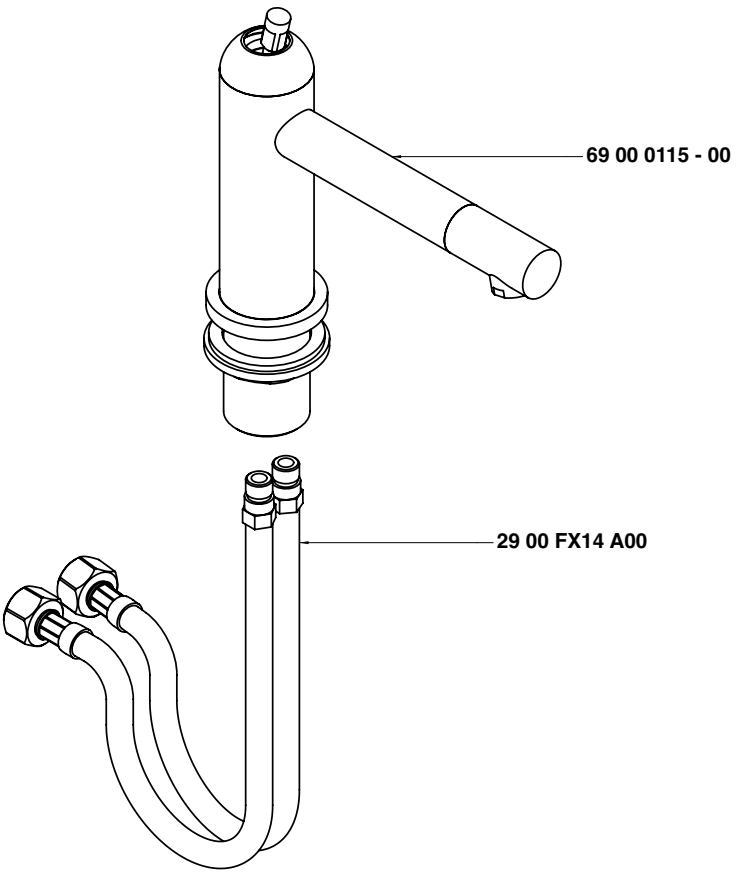

Condizioni di prova - Test conditions

Acqua calda - Hot water:	**60±2 °C**
Acqua fredda - Cold water:	**20±2 °C**
Classe areatore - Aerator class:	**V**

P [bar]	Q l/min
0,1	
0,2	
0,5	3,9
1,0	5,7
1,5	7,0
2,0	8,1
2,5	9,0
3,0	10,0
3,5	10,8
4,0	11,5
4,5	12,3
5,0	12,9

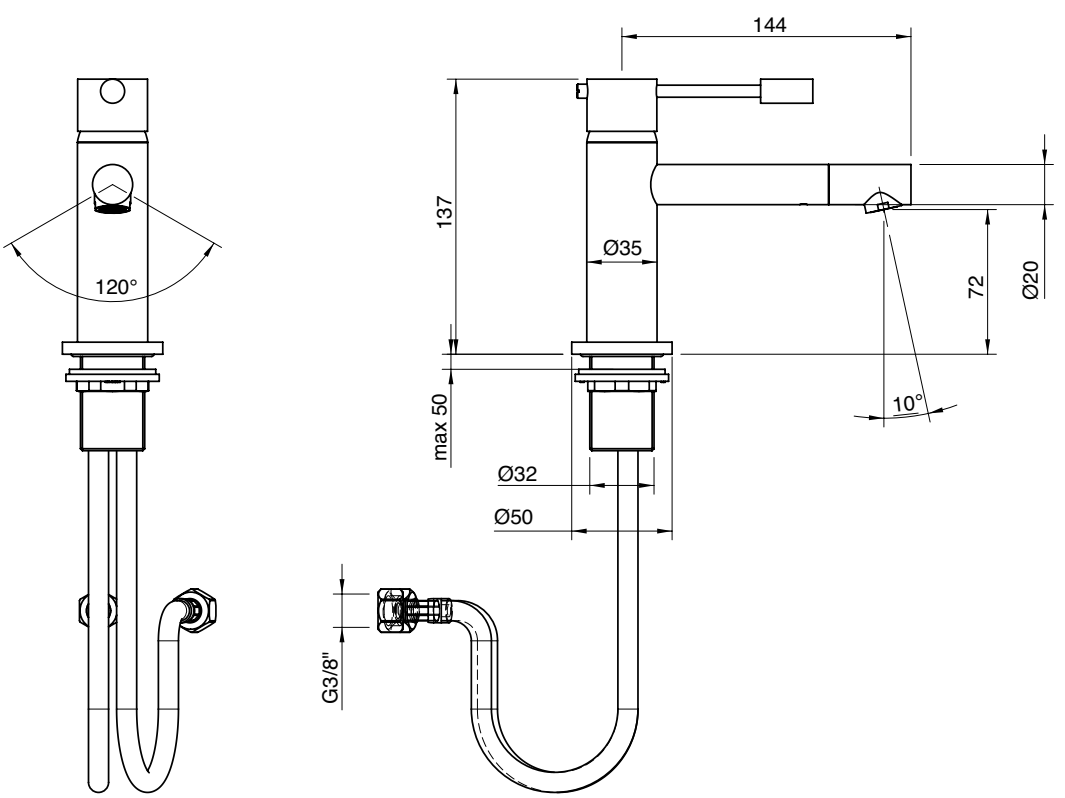

6900 1098 A00

Miscelatore lavabo da 150 mm - senza leva MA01

Single lever washbasin mixer - Without lever MA01
Waschtisch-Einhandbatterie - Ohne Hebel MA01
Monomando lavabo - Sin manilla MA01
Mitigeur lavabo - Sans lévier MA01

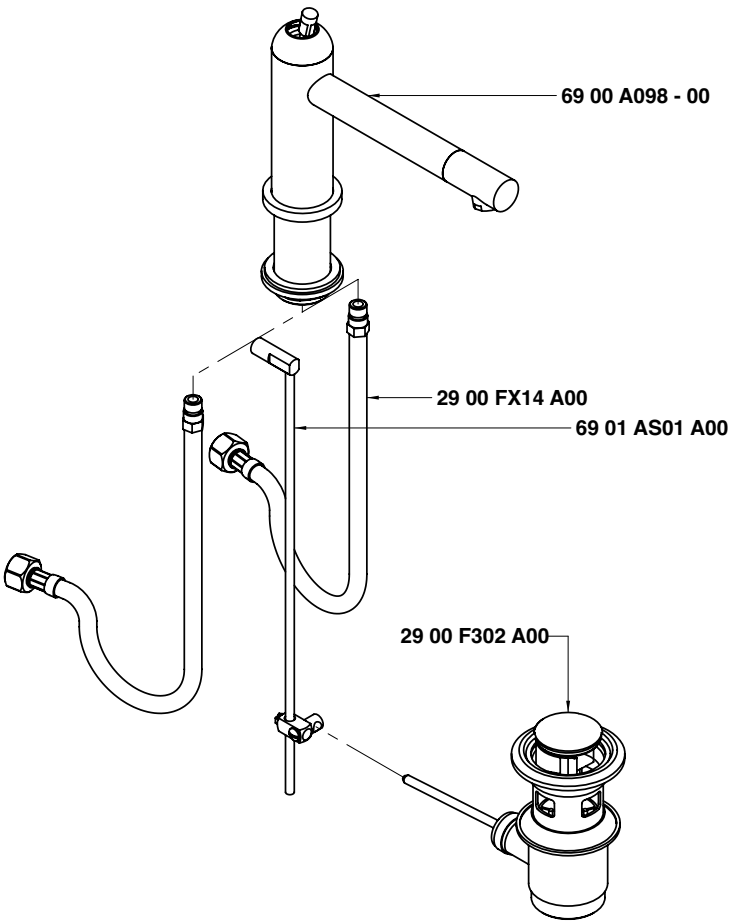

Condizioni di prova - Test conditions

Acqua calda - Hot water:	**60±2 °C**
Acqua fredda - Cold water:	**20±2 °C**
Classe areatore - Aerator class:	**V**

P [bar]	Q l/min
0,1	
0,2	
0,5	3,9
1,0	5,7
1,5	7,0
2,0	8,1
2,5	9,0
3,0	10,0
3,5	10,8
4,0	11,5
4,5	12,3
5,0	12,9

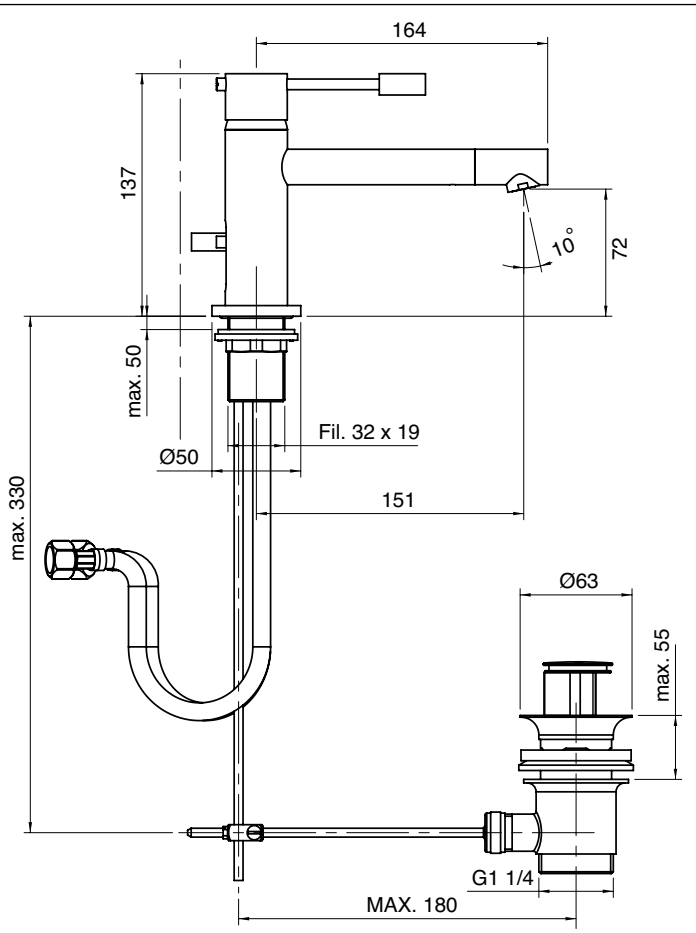

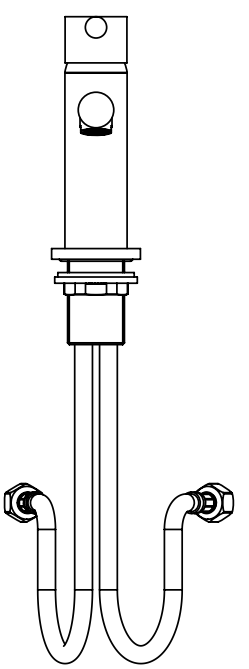

6900 1104 A00

Miscelatore lavabo senza scarico da 150 mm - senza leva MA01

Single lever washbasin mixer without plug - Without lever MA01
Waschtisch-Einhandbatterie ohne Ablauf - Ohne Hebel MA01
Monomando lavabo sin desagüe
Mitigeur lavabo sans bonde vidange - Sans lévier MA01

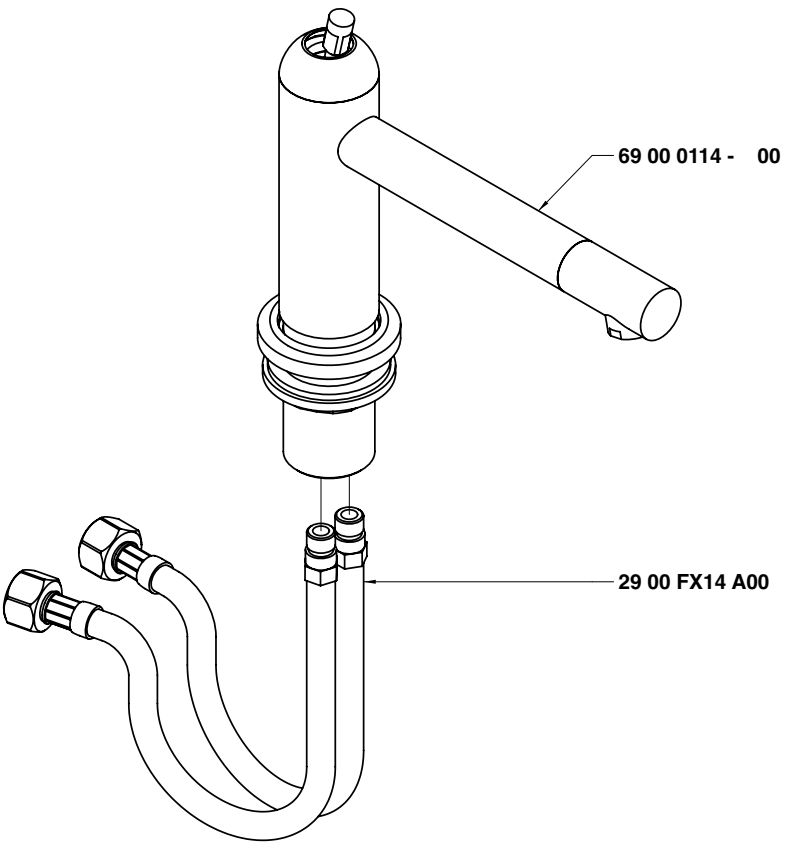

Condizioni di prova - Test conditions

Acqua calda - Hot water:	**60±2 °C**
Acqua fredda - Cold water:	**20±2 °C**
Classe areatore - Aerator class:	**V**

P [bar]	Q l/min
0,1	
0,2	
0,5	3,9
1,0	5,7
1,5	7,0
2,0	8,1
2,5	9,0
3,0	10,0
3,5	10,8
4,0	11,5
4,5	12,3
5,0	12,9

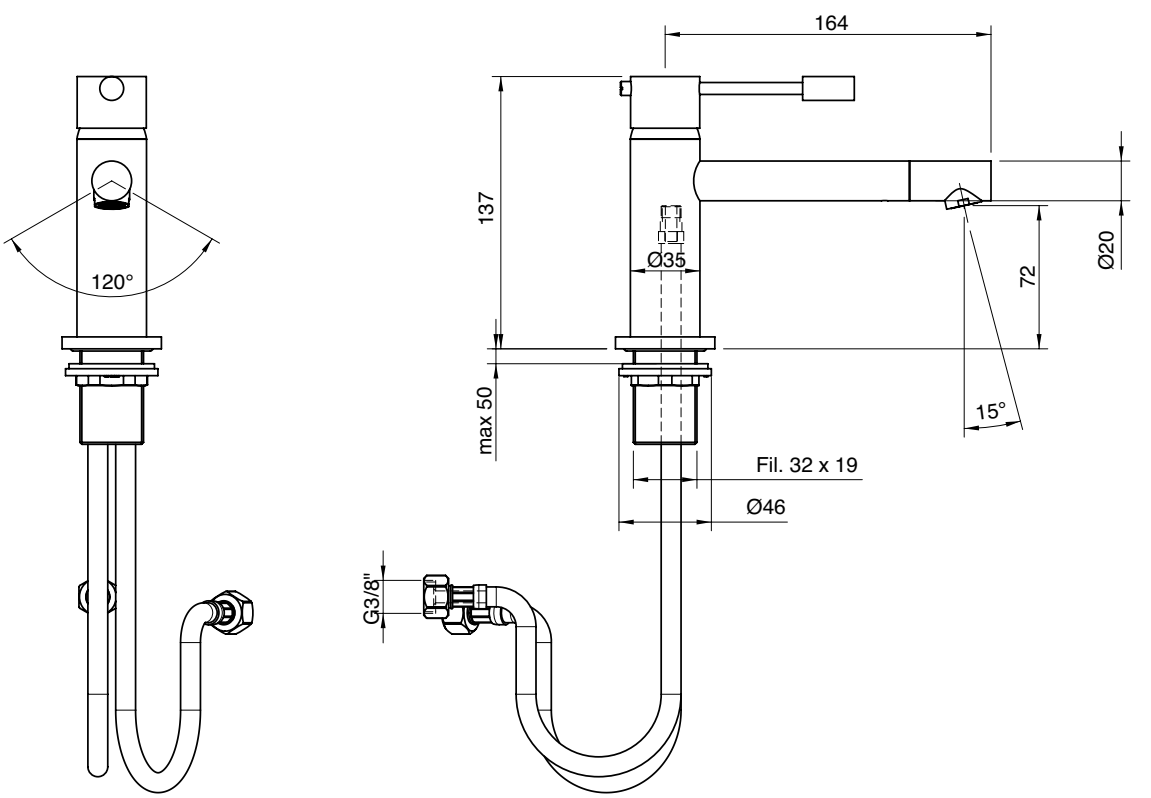

6900 1120 A00

Miscelatore lavabo Ø 40 collo girevole senza scarico - senza leva MA01

Single lever washbasin mixer with revolving spout Ø 40 without drain - Without lever MA01
Waschtisch-Einhandbatterie mit Schwenkauslauf Ø 40 ohne Ablauf - Ohne Hebel MA01
Monomando lavabo caño giratorio Ø 40 sin desagüe - Sin manilla MA01
Mitigeur lavabo avec bec orientable Ø 40 sans bonde de vidange - Sans lévier MA01

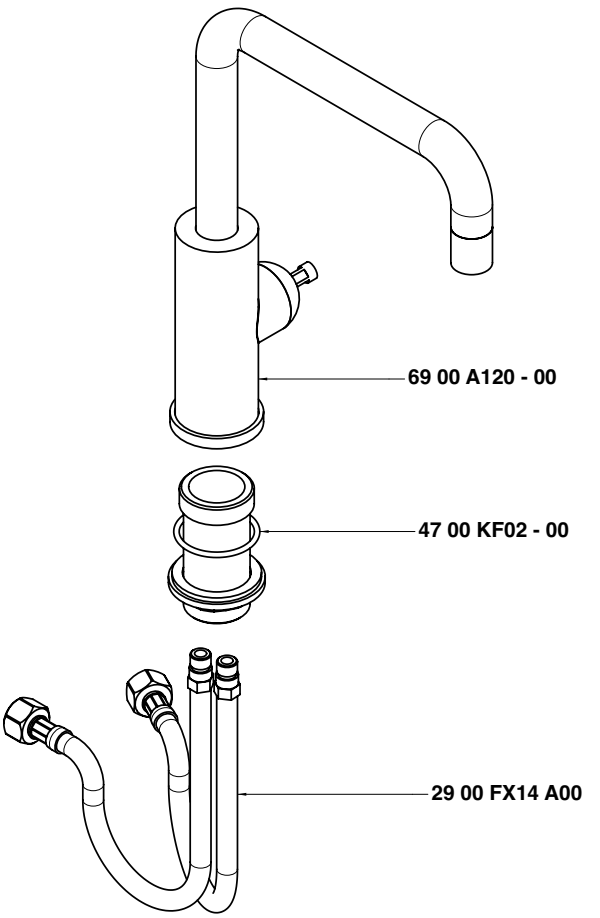

Condizioni di prova - Test conditions

Acqua calda - Hot water:	**60±2 °C**
Acqua fredda - Cold water:	**20±2 °C**
Classe areatore - Aerator class:	**V**

P [bar]	Q l/min
0,10	
0,20	
0,50	3,86
1,00	5,69
1,50	7,03
2,00	8,17
2,50	9,16
3,00	10,00
3,50	10,90
4,00	11,70
4,50	12,48
5,00	13,18

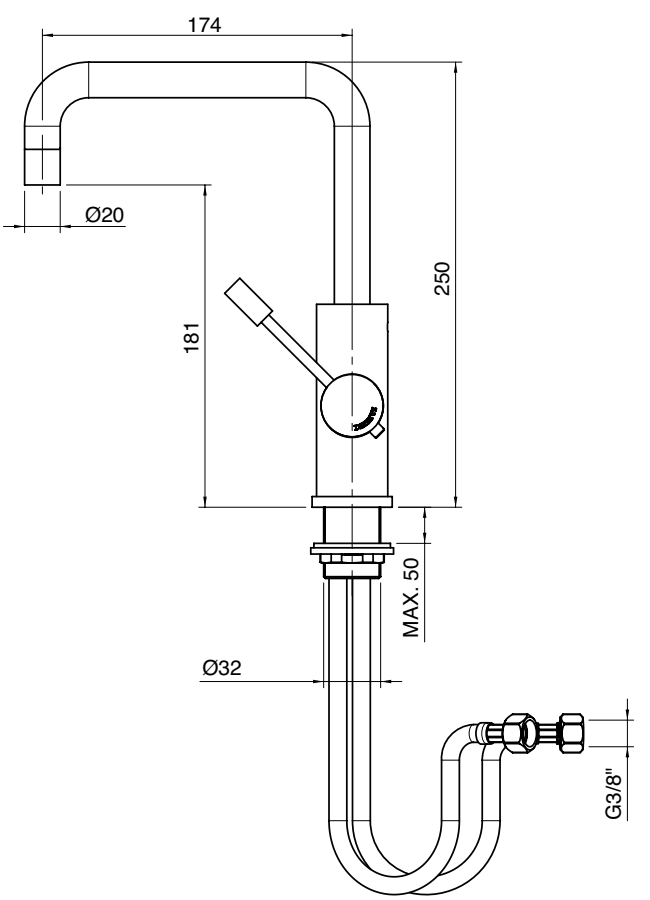

6900 1120 AL0

Miscelatore lavabo Ø 40 collo girevole tondo senza scarico - senza leva MA01

Single lever washbasin mixer with round revolving spout Ø 40 without drain - Without lever MA01
Waschtisch-Einhandbatterie mit rundem Schwenkauslauf Ø 40 ohne Ablauf - Ohne Hebel MA01
Monomando lavabo caño giratorio redondo Ø 40 sin desagüe - Sin manilla MA01
Mitigeur lavabo avec bec orientable rond Ø 40 sans bonde de vidange - Sans lévier MA01

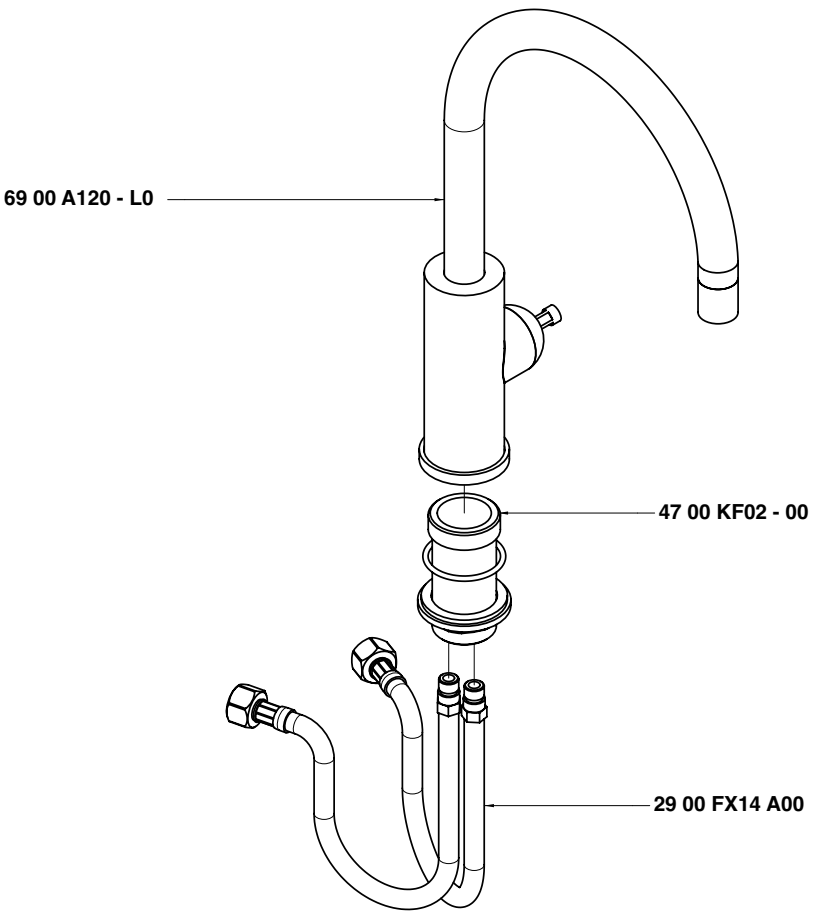

Condizioni di prova - Test conditions

Acqua calda - Hot water:	**60±2 °C**
Acqua fredda - Cold water:	**20±2 °C**
Classe areatore - Aerator class:	**V**

P [bar]	Q l/min
0,10	
0,20	
0,50	3,86
1,00	5,69
1,50	7,03
2,00	8,17
2,50	9,16
3,00	10,00
3,50	10,90
4,00	11,70
4,50	12,48
5,00	13,18

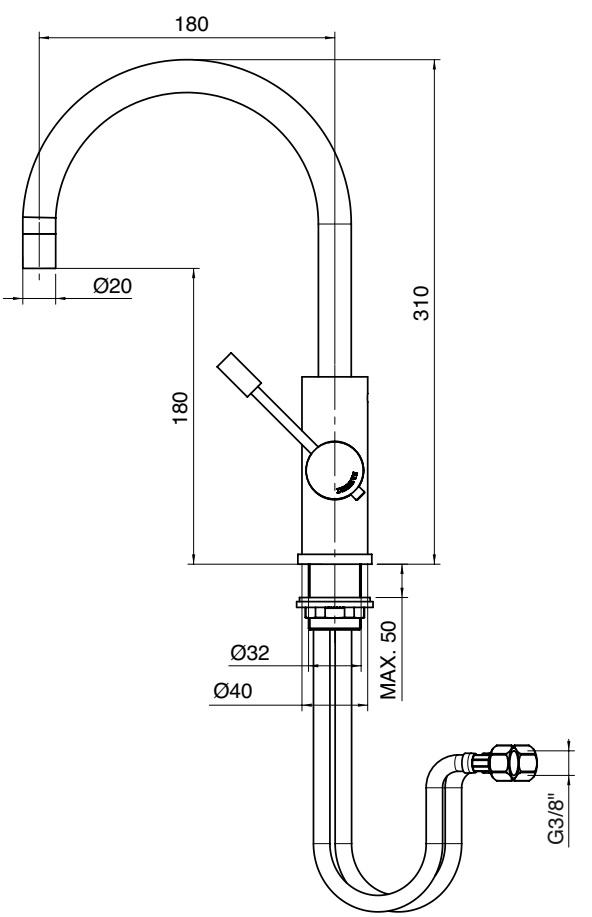

6900 1103 A00

Miscelatore lavabo ad incasso, getto 190 mm - completo - senza leva MA02

Built-in washbasin set - Without lever MA02
Wand-Waschtischbatterie UP-Mont. - Ohne Hebel MA02
Batería lavabo de empotrar - Sin manilla MA02
Mitigeur lavabo à encastrer - Sans lévier MA02

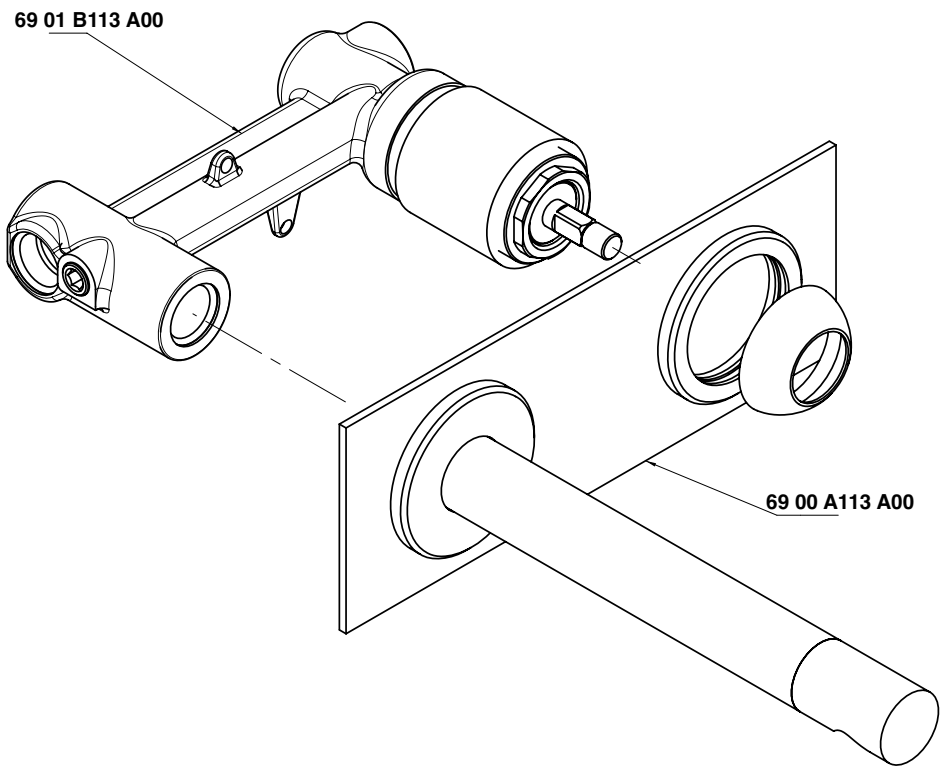

Condizioni di prova - Test conditions

Acqua calda - Hot water:	**60±2 °C**
Acqua fredda - Cold water:	**20±2 °C**
Classe areatore - Aerator class:	**V**

P [bar]	Q l/min
0,1	
0,2	
0,5	7,5
1	10,29
1,5	12,5
2	14,4
2,5	16,0
3	17,5
3,5	18,6
4	19,8
4,5	21,1
5	22,2

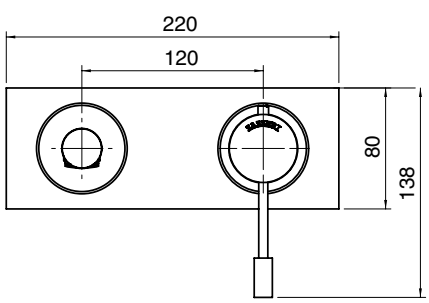

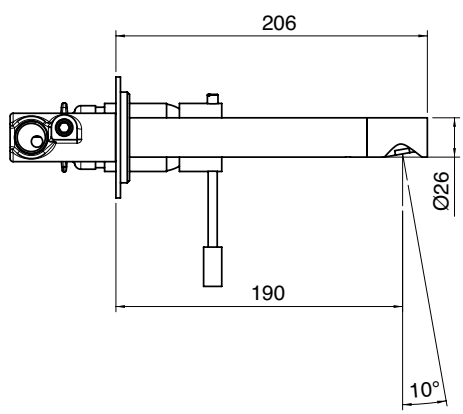

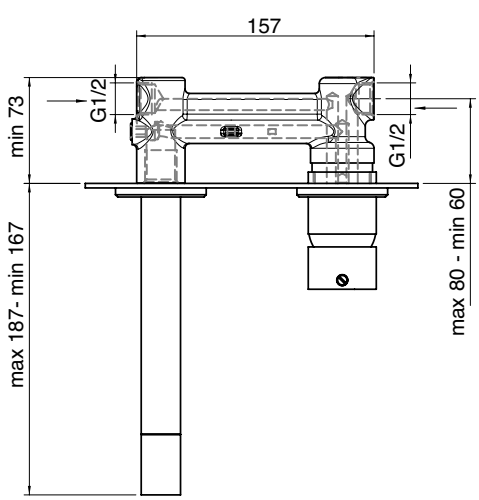

6900 1103 AA0

Miscelatorelavaboadincassosenzapiastra,getto190mm-completa-senzalevaMA02

Built-in washbasin set - Without lever MA02
Wand-Waschtischbatterie UP-Mont. - Ohne Hebel MA02
Batería lavabo de empotrar - Sin manilla MA02
Mitigeur lavabo à encastrer - Sans lévier MA02

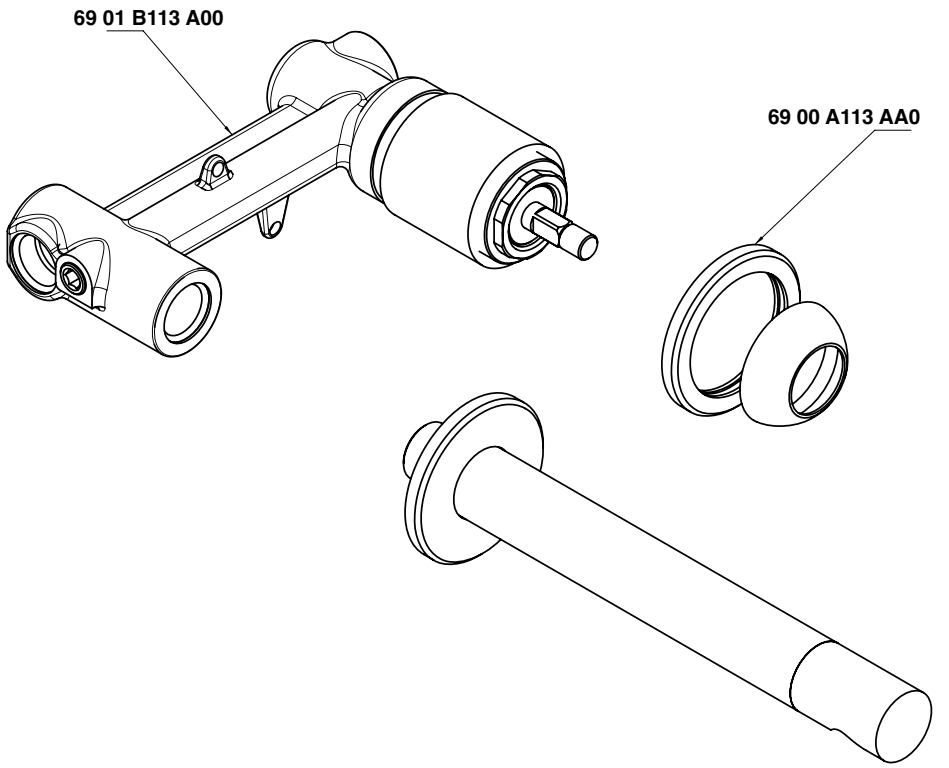

Condizioni di prova - Test conditions

Acqua calda - Hot water:	**60±2 °C**
Acqua fredda - Cold water:	**20±2 °C**
Classe areatore - Aerator class:	**V**

P [bar]	Q l/min
0,1	
0,2	
0,5	7,5
1	10,29
1,5	12,5
2	14,4
2,5	16,0
3	17,5
3,5	18,6
4	19,8
4,5	21,1
5	22,2

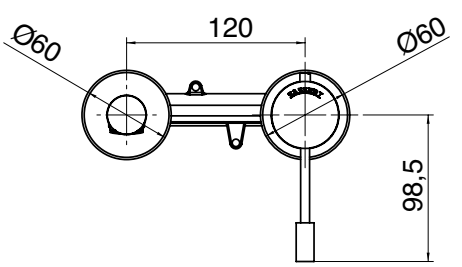

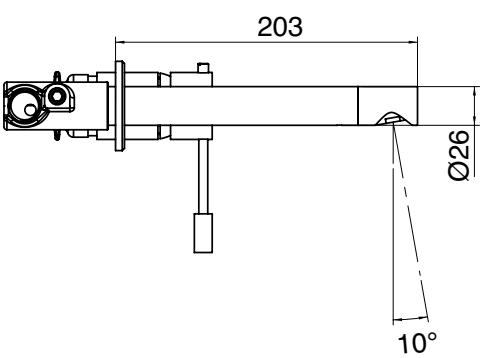

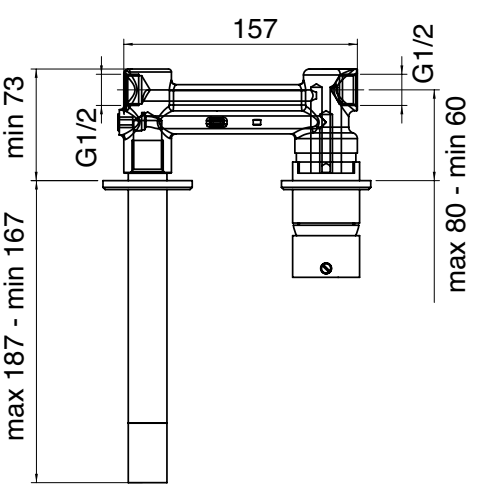

6900 1103 AL0

Miscelatore lavabo ad incasso, getto 260 mm - completo - senza leva MA02

Built-in washbasin set - Without lever MA02
Wand-Waschtischbatterie UP-Mont. - Ohne Hebel MA02
Batería lavabo de empotrar - Sin manilla MA02
Mitigeur lavabo à encastrer - Sans lévier MA02

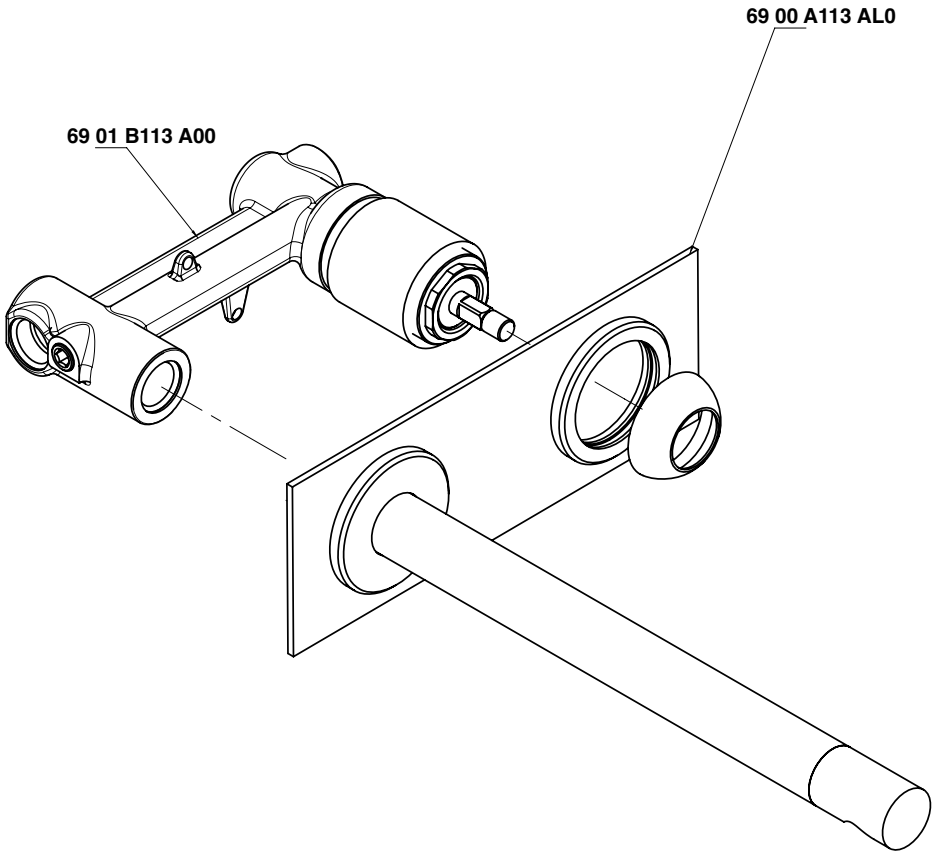

Condizioni di prova - Test conditions

Acqua calda - Hot water:	**60±2 °C**
Acqua fredda - Cold water:	**20±2 °C**
Classe areatore - Aerator class:	**V**

P [bar]	Q l/min
0,1	
0,2	
0,5	7,4
1	10,21
1,5	12,4
2	14,2
2,5	15,8
3	17,2
3,5	18,6
4	19,8
4,5	21,0
5	22,2

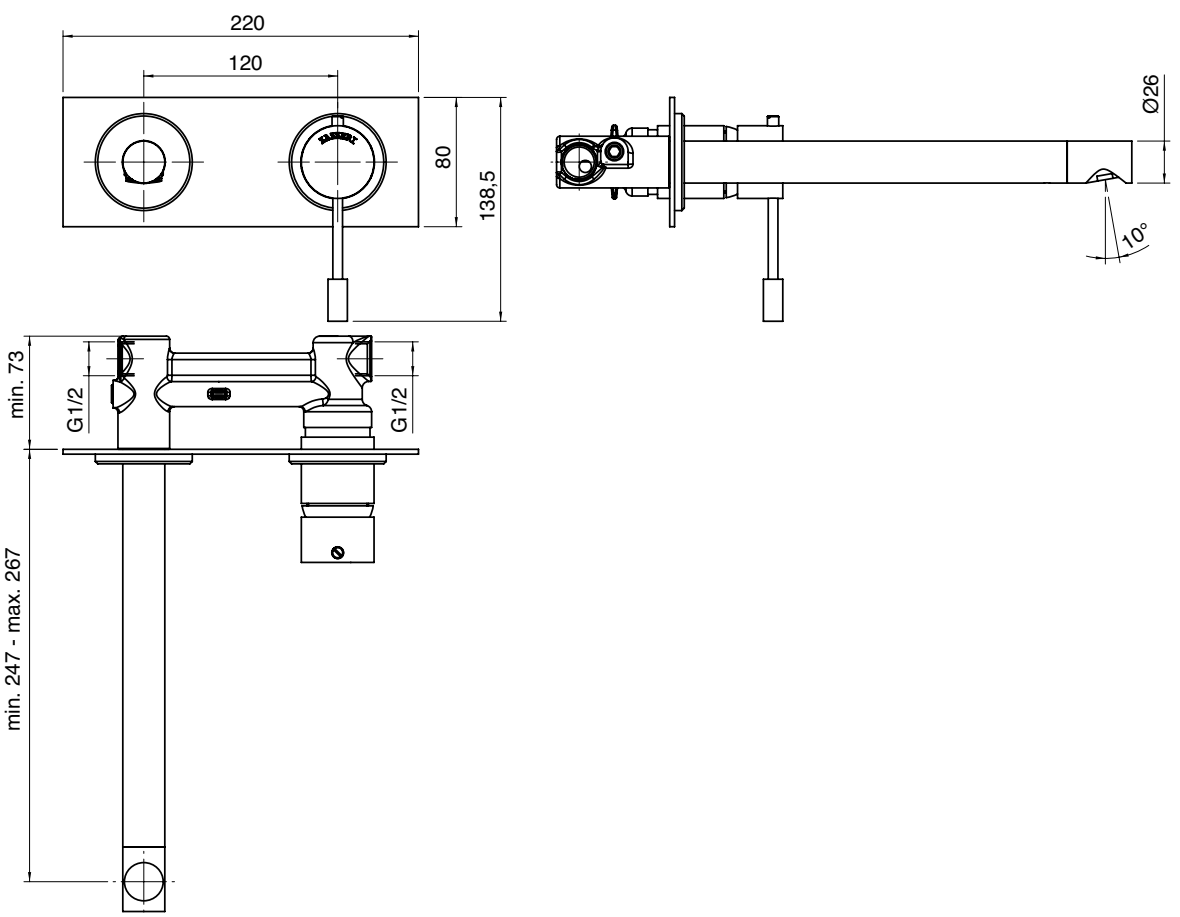

6900 1103 AAL

Miscelatore lavabo a dincasso senza piastra, getto 260mm - completo - senza leva MA02

Built-in washbasin set - Without lever MA02
Wand-Waschtischbatterie UP-Mont. - Ohne Hebel MA02
Batería lavabo de empotrar - Sin manilla MA02
Mitigeur lavabo à encastrer - Sans lévier MA02

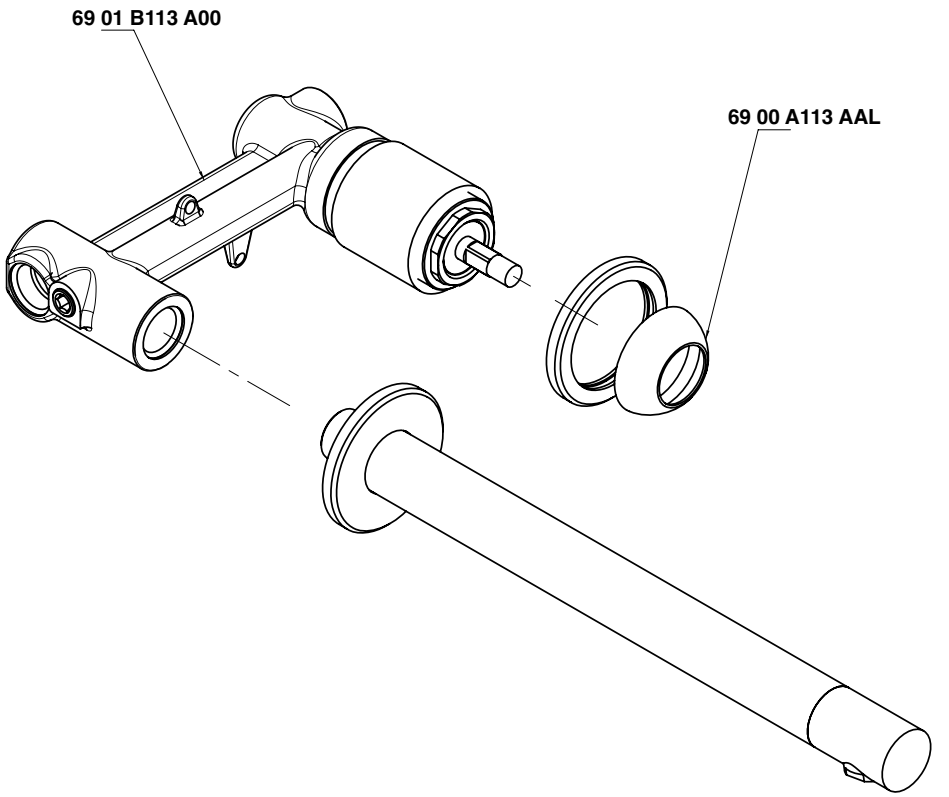

Condizioni di prova - Test conditions

Acqua calda - Hot water:	**60±2 °C**
Acqua fredda - Cold water:	**20±2 °C**
Classe areatore - Aerator class:	**V**

P [bar]	Q l/min
0,1	
0,2	
0,5	7,4
1	10,21
1,5	12,4
2	14,2
2,5	15,8
3	17,2
3,5	18,6
4	19,8
4,5	21,0
5	22,2

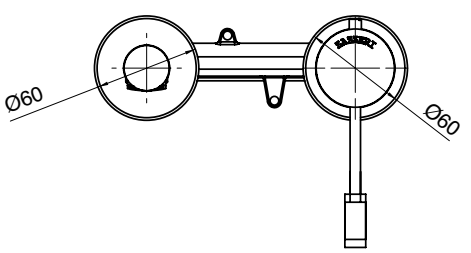

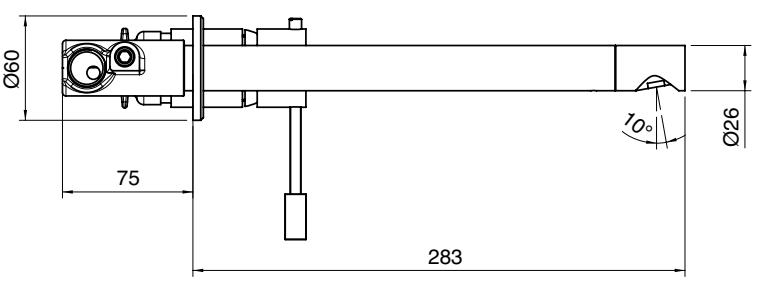

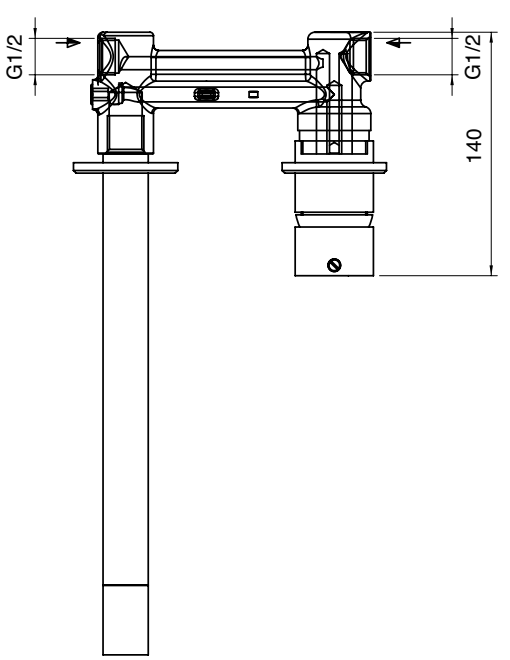

6900 1201 A00

Miscelatore bidet - senza leva MA01

Single lever bidet mixer - Without lever MA01
Bidet-Einhandbatterie - Ohne Hebel MA01
Monomando bidé - Sin manilla MA01
Mitigeur bidet - Sans lévier MA01

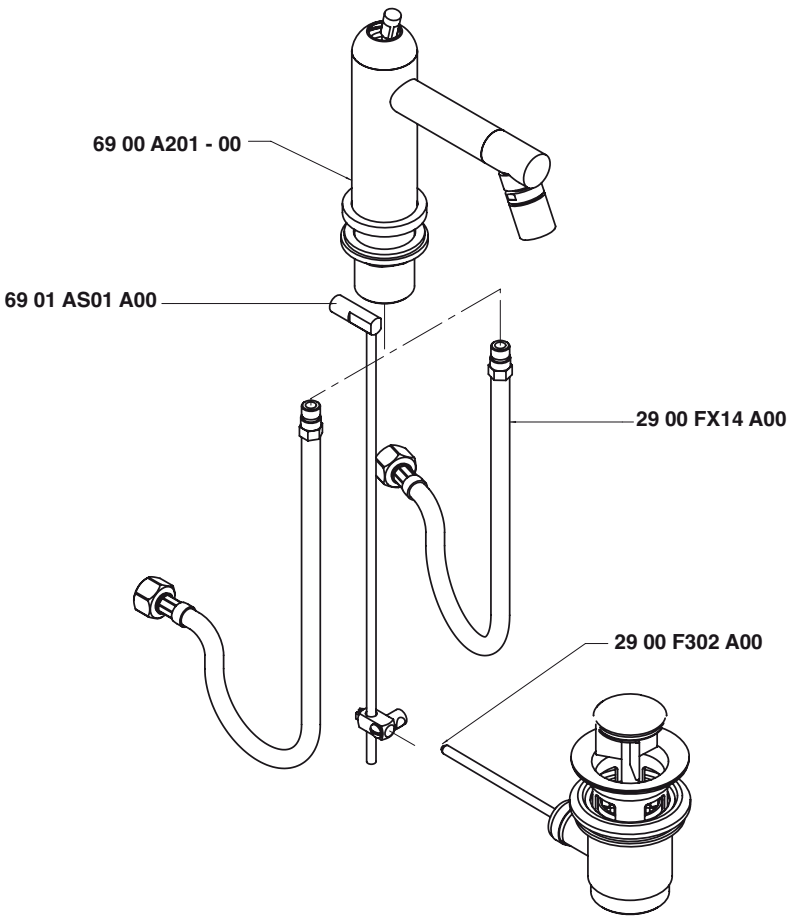

Condizioni di prova - Test conditions

Acqua calda - Hot water:	**60±2 °C**
Acqua fredda - Cold water:	**20±2 °C**
Classe areatore - Aerator class:	**V**

P [bar]	Q l/min
0,10	
0,20	
0,50	3,81
1,00	5,57
1,50	6,90
2,00	8,03
2,50	8,97
3,00	9,85
3,50	10,67
4,00	11,35
4,50	12,17
5,00	12,79

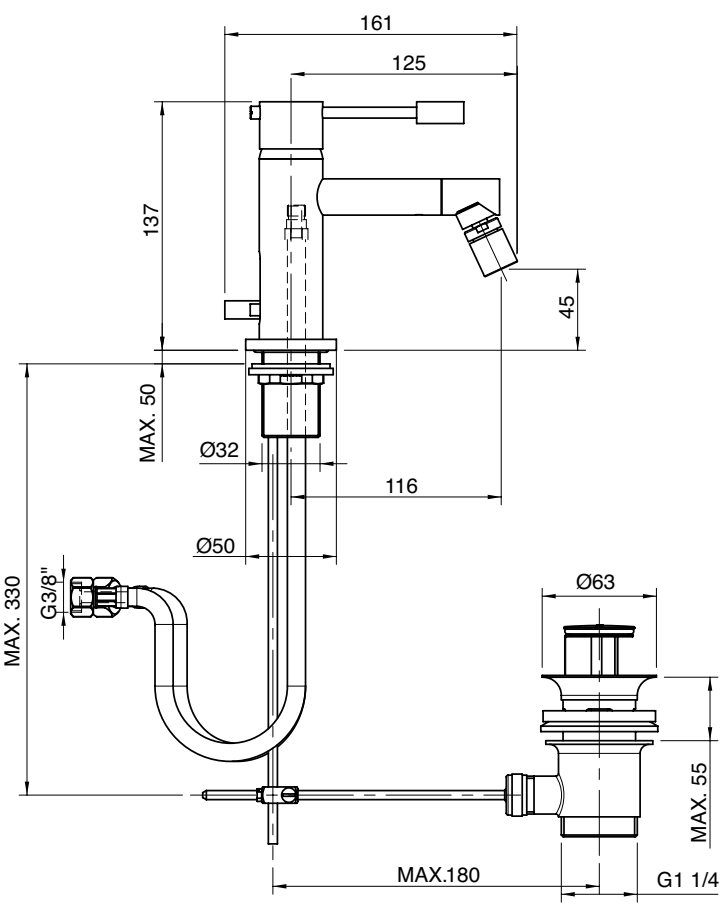

6900 1204 A00

Miscelatore bidet - senza leva MA01

Single lever bidet mixer - Without lever MA01
Bidet-Einhandbatterie - Ohne Hebel MA01
Monomando bidé - Sin manilla MA01
Mitigeur bidet - Sans lévier MA01

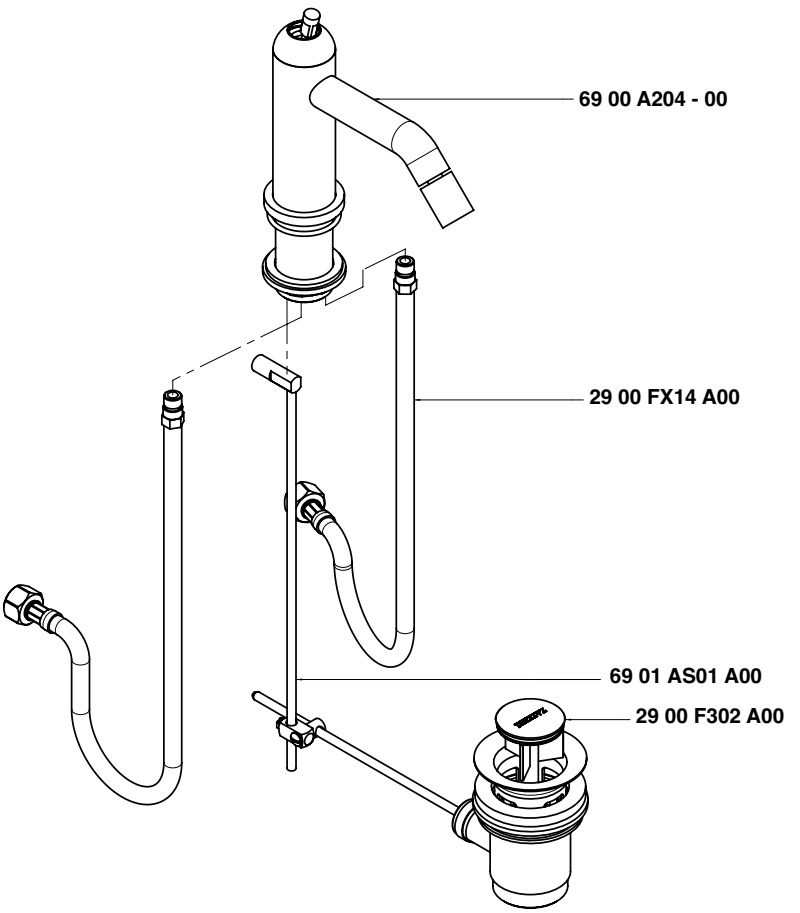

Condizioni di prova - Test conditions

Acqua calda - Hot water:	**60±2 °C**
Acqua fredda - Cold water:	**20±2 °C**
Classe areatore - Aerator class:	**V**

P [bar]	Q l/min
0,10	
0,20	
0,50	3,81
1,00	5,57
1,50	6,90
2,00	8,03
2,50	8,97
3,00	9,85
3,50	10,67
4,00	11,35
4,50	12,17
5,00	12,79

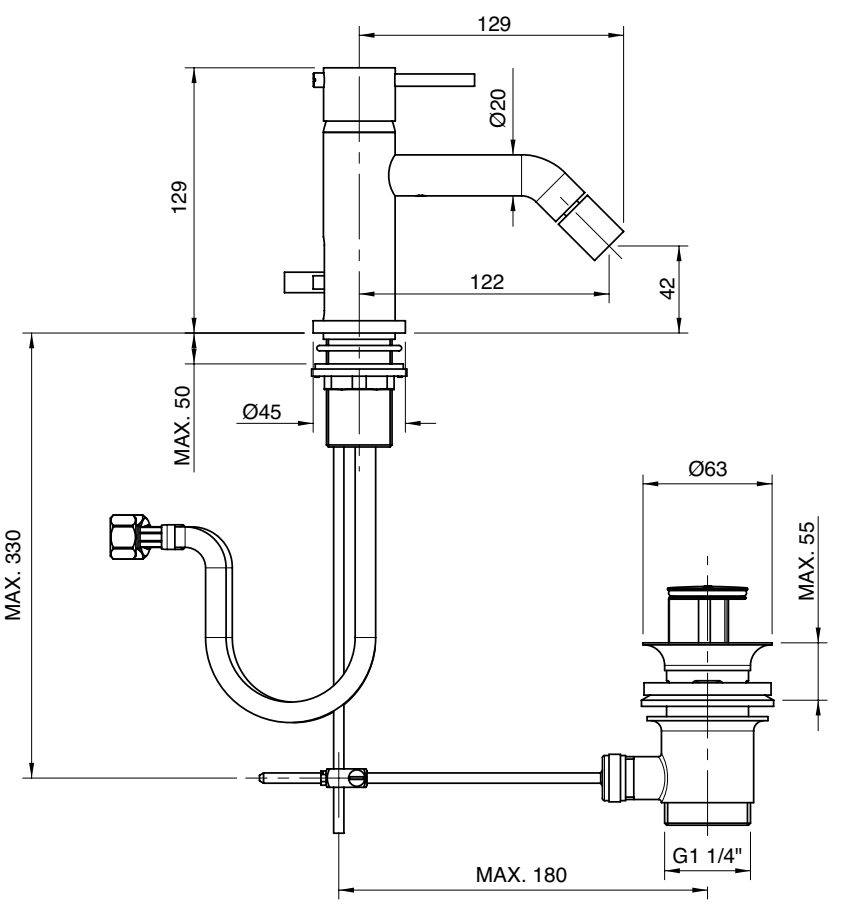

6900 1221 A00

Miscelatore bidet Ø 40 collo girevole senza scarico - senza leva MA01

Single lever bidet mixer with revolving spout Ø 40 without drain - Without lever MA01
Bidet-Einhandbatterie mit Schwenkauslauf Ø 40 ohne Ablauf - Ohne Hebel MA01
Monomando bidé caño giratorio Ø 40 sin desagüe - Sin manilla MA01
Mitigeur bidet avec bec orientable Ø 40 sans bonde de vidange - Sans lévier MA01

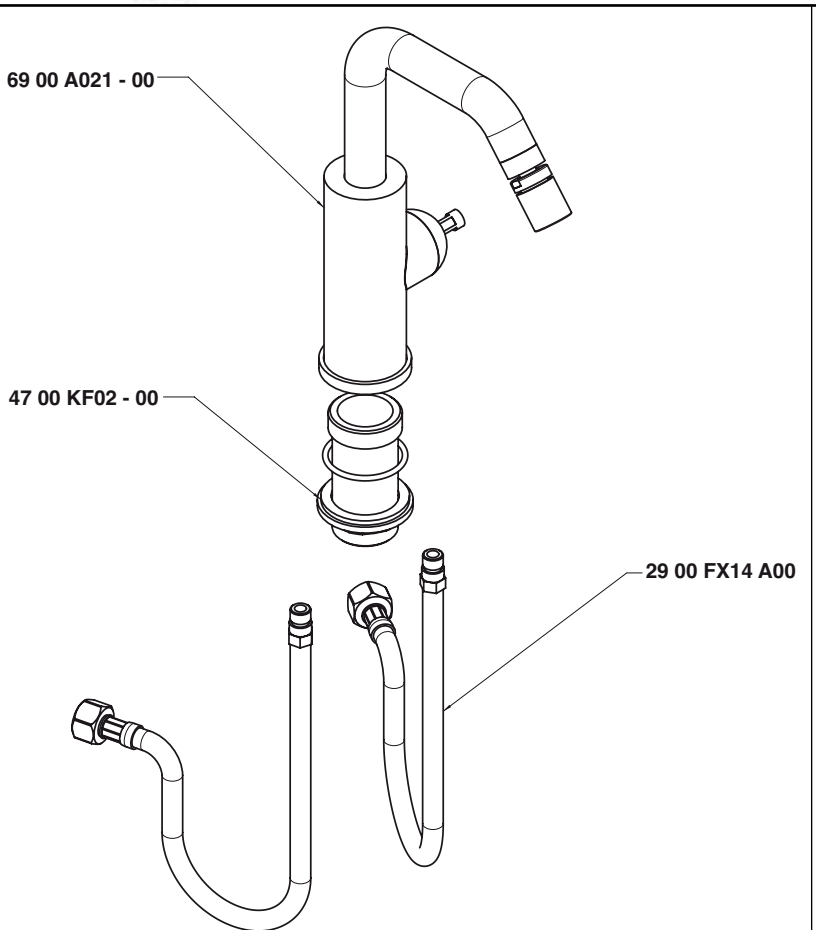

Condizioni di prova - Test conditions

Acqua calda - Hot water:	**60±2 °C**
Acqua fredda - Cold water:	**20±2 °C**
Classe areatore - Aerator class:	**V**

P [bar]	Q l/min
0,10	
0,20	
0,50	3,51
1,00	5,18
1,50	6,42
2,00	7,45
2,50	8,35
3,00	9,19
3,50	9,95
4,00	10,70
4,50	11,38
5,00	12,10

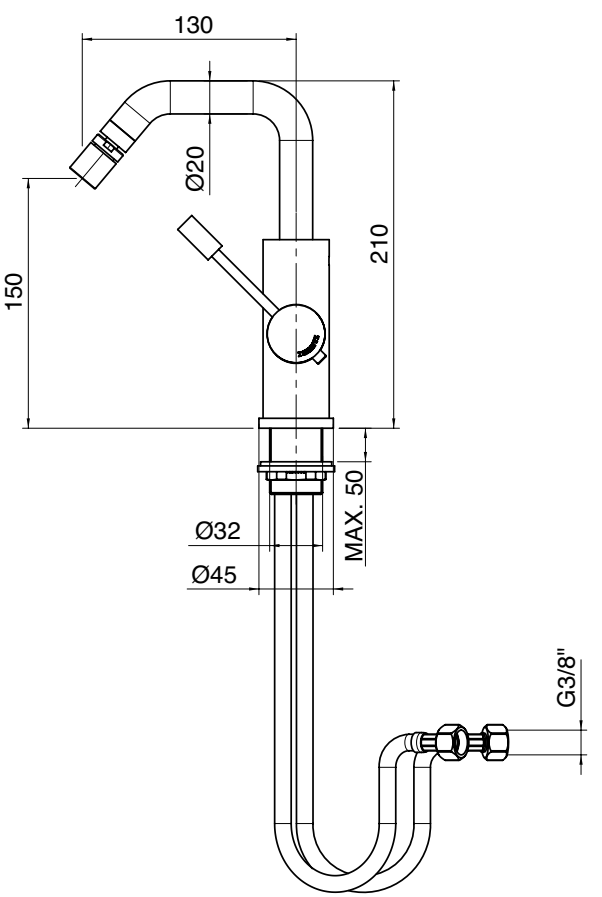

6900 1221 AL0

Miscelatore bidet Ø 40 collo girevole tondo senza scarico - senza leva MA01

Single lever bidet mixer with round revolving spout Ø 40 without drain - Without lever MA01
Bidet-Einhandbatterie mit rundem Schwenkauslauf Ø 40 ohne Ablauf - Ohne Hebel MA01
Monomando bidé caño giratorio redondo Ø 40 sin desagüe - Sin manilla MA01
Mitigeur bidet avec bec orientable rond Ø 40 sans bonde de vidange - Sans lévier MA01

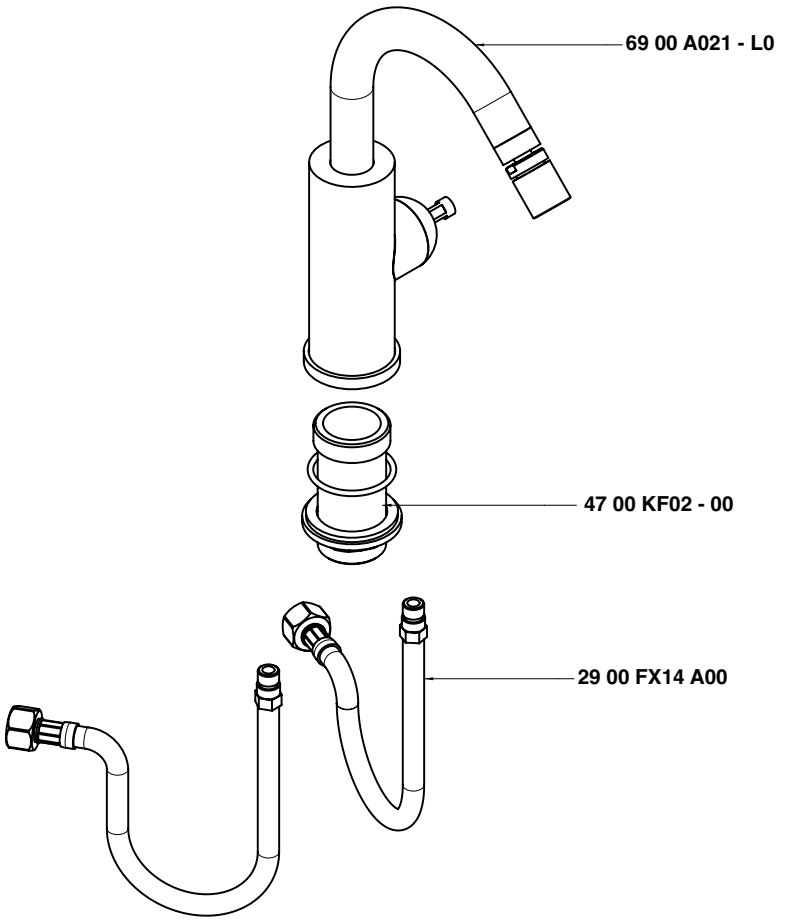

Condizioni di prova - Test conditions

Acqua calda - Hot water:	**60±2 °C**
Acqua fredda - Cold water:	**20±2 °C**
Classe areatore - Aerator class:	**V**

P [bar]	Q l/min
0,10	
0,20	
0,50	3,51
1,00	5,18
1,50	6,42
2,00	7,45
2,50	8,35
3,00	9,19
3,50	9,95
4,00	10,70
4,50	11,38
5,00	12,10

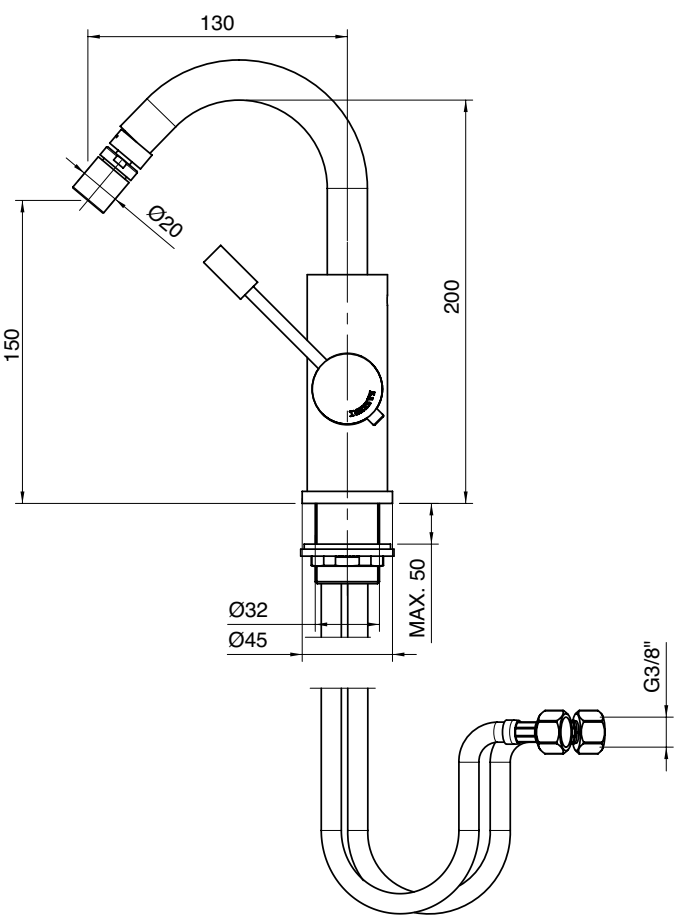

6900 1400 A00

Miscelatore vasca esterno - senza leva MA02

Single lever bathtub mixer - Without lever MA02
Wannen-Einhandbatterie - Ohne Hebel MA02
Monomando bañera - Sin manilla MA02
Mitigeur bain/douche - Sans lévier MA02

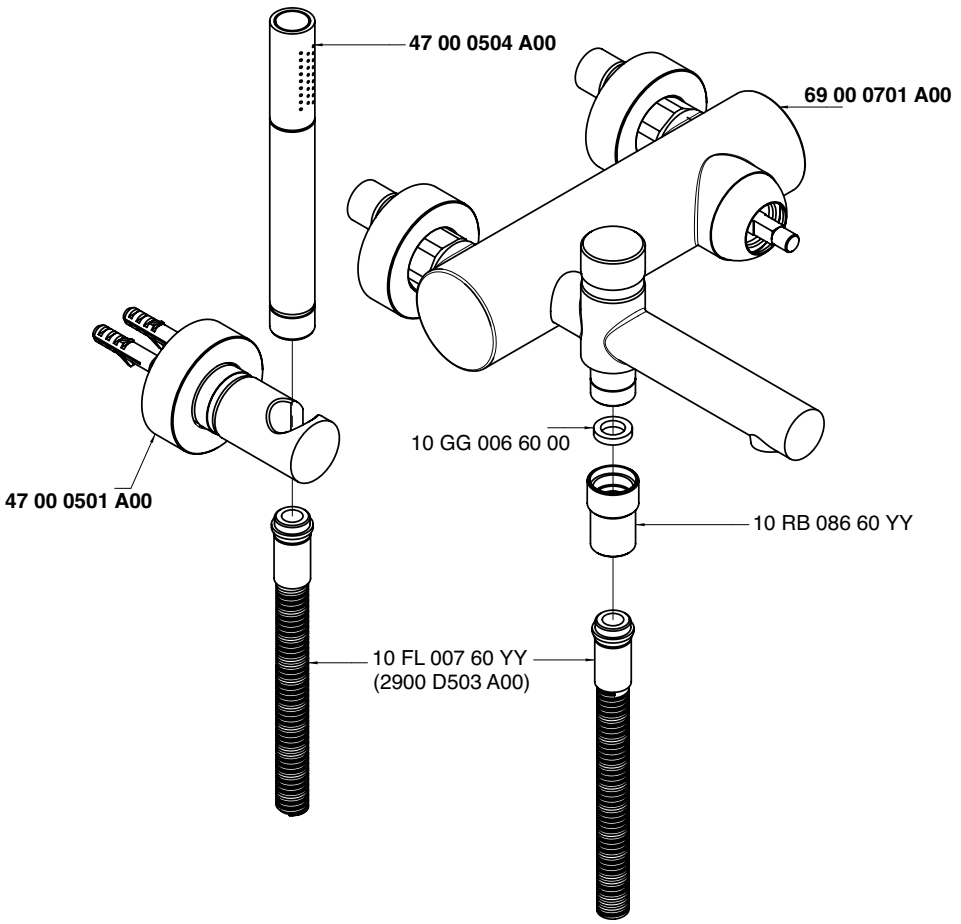

Getto vasca - Bathtub spout

Condizioni di prova - Test conditions

Acqua calda - Hot water: **60±2 °C**
Acqua fredda - Cold water: **20±2 °C**
Classe areatore - Aerator class: **B**

P [bar]	Q l/min
0,1	
0,2	
0,5	7,3
1	10,08
1,5	12,3
2	14,0
2,5	15,7
3	17,1
3,5	18,3
4	19,6
4,5	20,8
5	22,0

Doccetta - Hand shower

Condizioni di prova - Test conditions

Acqua calda - Hot water: **60±2 °C**
Acqua fredda - Cold water: **20±2 °C**

P [bar]	Q l/min
0,1	
0,2	
0,5	6,0
1	8,63
1,5	10,6
2	12,3
2,5	13,9
3	15,4
3,5	16,7
4	18,0
4,5	19,2
5	20,3

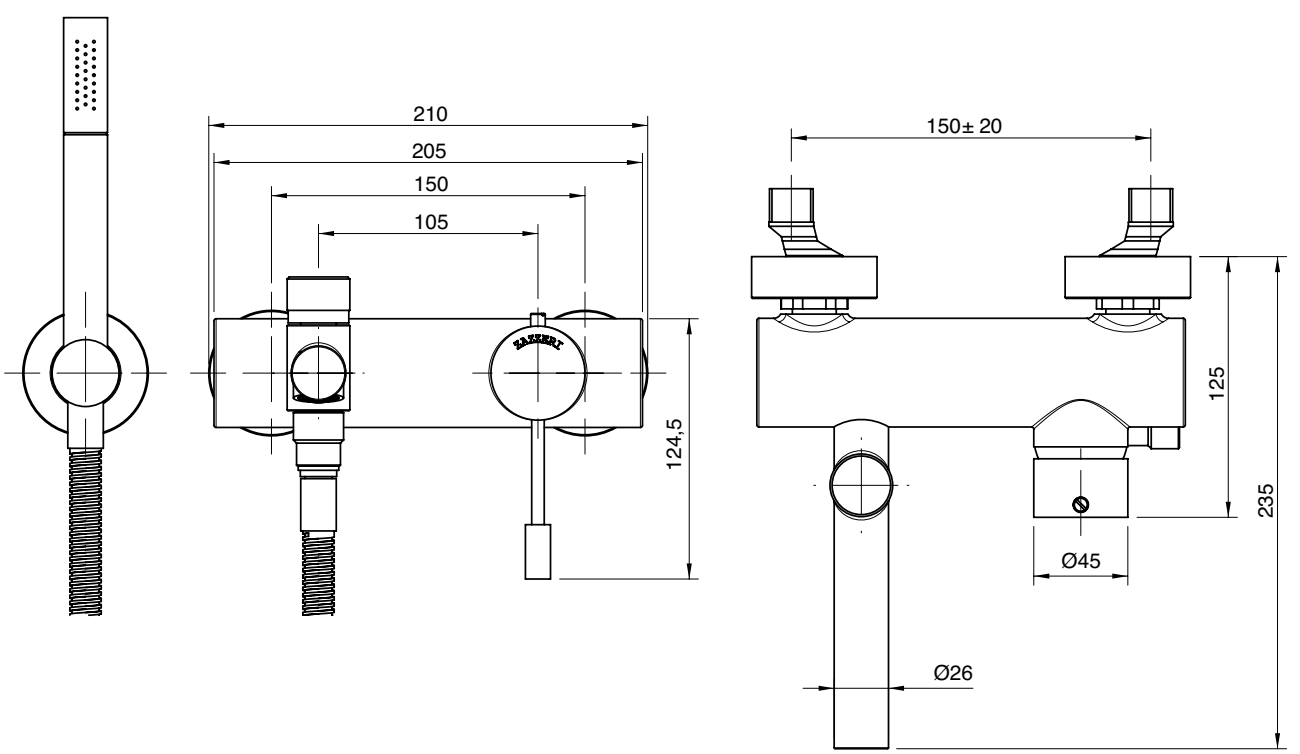

6900 1400 AE0

Miscelatore vasca esterno con doccetta 4 funzioni - senza leva MA02

Single lever bathtub mixer - Without lever MA02
Wannen-Einhandbatterie - Ohne Hebel MA02
Monomando bañera - Sin manilla MA02
Mitigeur bain/douche - Sans lévier MA02

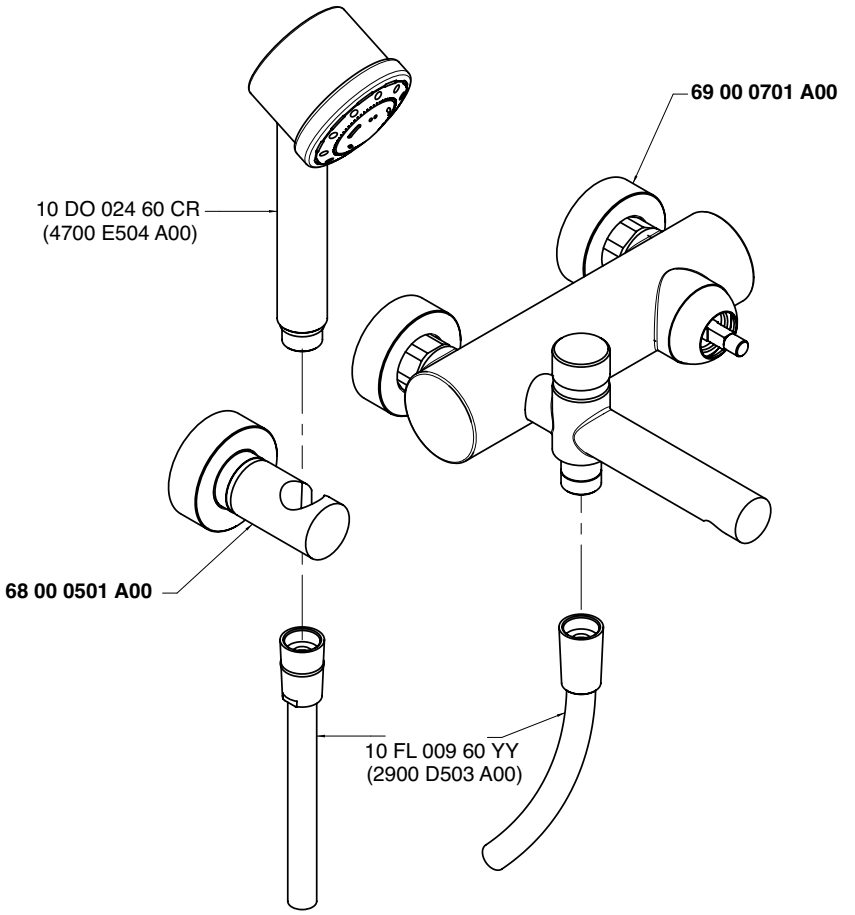

Getto vasca - Bathtub spout

Condizioni di prova - Test conditions

Acqua calda - Hot water: **60±2 °C**
Acqua fredda - Cold water: **20±2 °C**
Classe areatore - Aerator class: **B**

P [bar]	Q l/min
0,1	
0,2	
0,5	7,3
1	10,08
1,5	12,3
2	14,0
2,5	15,7
3	17,1
3,5	18,3
4	19,6
4,5	20,8
5	22,0

Doccetta - Hand shower

Condizioni di prova - Test conditions

Acqua calda - Hot water: **60±2 °C**
Acqua fredda - Cold water: **20±2 °C**

P [bar]	Q l/min
0,1	
0,2	
0,5	4,9
1	6,99
1,5	8,6
2	9,8
2,5	10,7
3	11,2
3,5	11,3
4	11,3
4,5	11,3
5	11,5

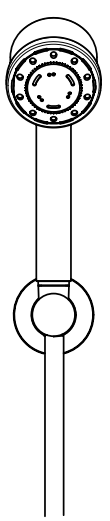

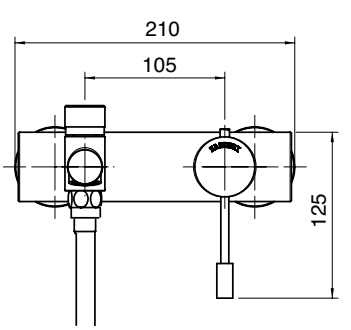

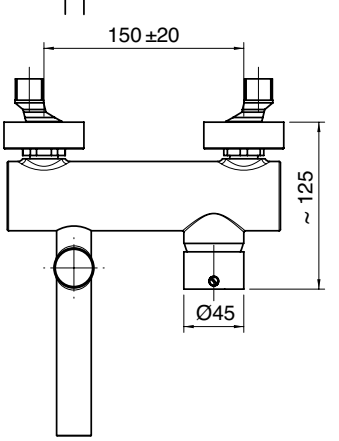

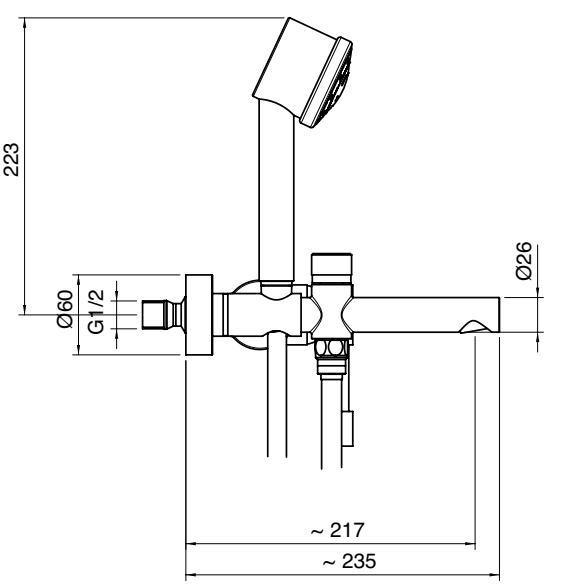

6900 1401 A00

Miscelatore ad incasso con deviatore - completo - senza leva MA02

Concealed shower mixer with diverter - Without lever MA02
UP-Duschmischer mit Umsteller - Ohne Hebel MA02
Mezclador de ducha empotrado con inversor - Sin manilla MA02
Mitigeur douche encastré avec inverseur - Sans lévier MA02

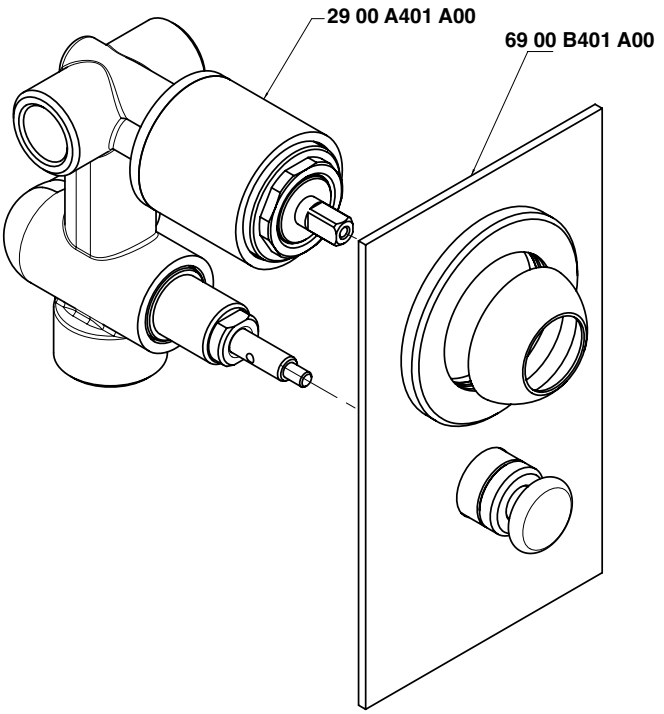

Uscita G 1/2" - Exit G 1/2"

Condizioni di prova - Test conditions

Acqua calda - Hot water: **60±2 °C**
Acqua fredda - Cold water: **20±2 °C**

P [bar]	Q l/min
0,1	
0,2	
0,5	11,3
1,0	15,9
1,5	19,4
2,0	22,4
2,5	25,0
3,0	27,5
3,5	29,7
4,0	31,8
4,5	33,8
5,0	35,5

Uscita G 3/4" - Exit G 3/4"

Condizioni di prova - Test conditions

Acqua calda - Hot water: **60±2 °C**
Acqua fredda - Cold water: **20±2 °C**

P [bar]	Q l/min
0,1	
0,2	
0,5	11,0
1,0	15,3
1,5	18,7
2,0	21,6
2,5	24,0
3,0	26,3
3,5	28,3
4,0	30,3
4,5	32,1
5,0	33,9

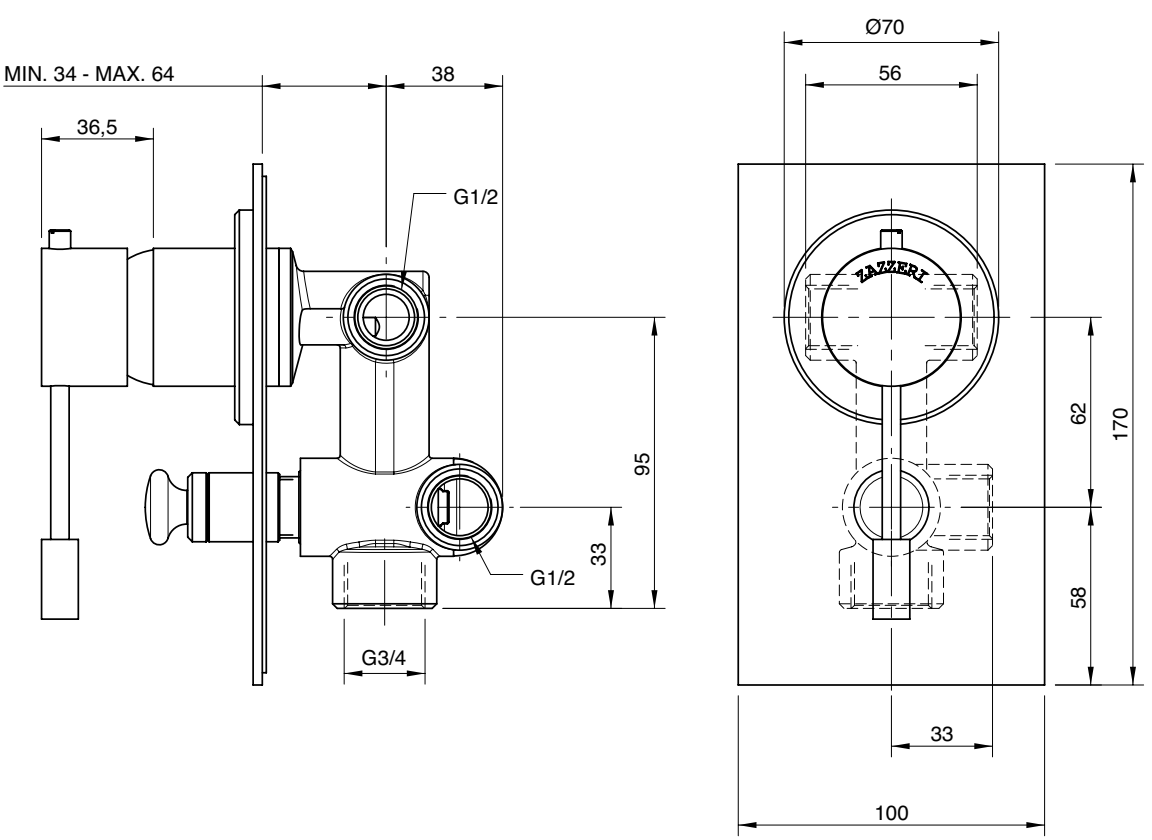

6900 i401 A00

Miscelatore vasca ad incasso - completo - senza leva MA02

Built-in bathtub set - Without lever MA02
Wannenbatterie UP-Mont. - Ohne Hebel MA02
Batería bañera empotrar - Sin manilla MA02
Mitigeur bain/douche à encastrer - Sans lévier MA02

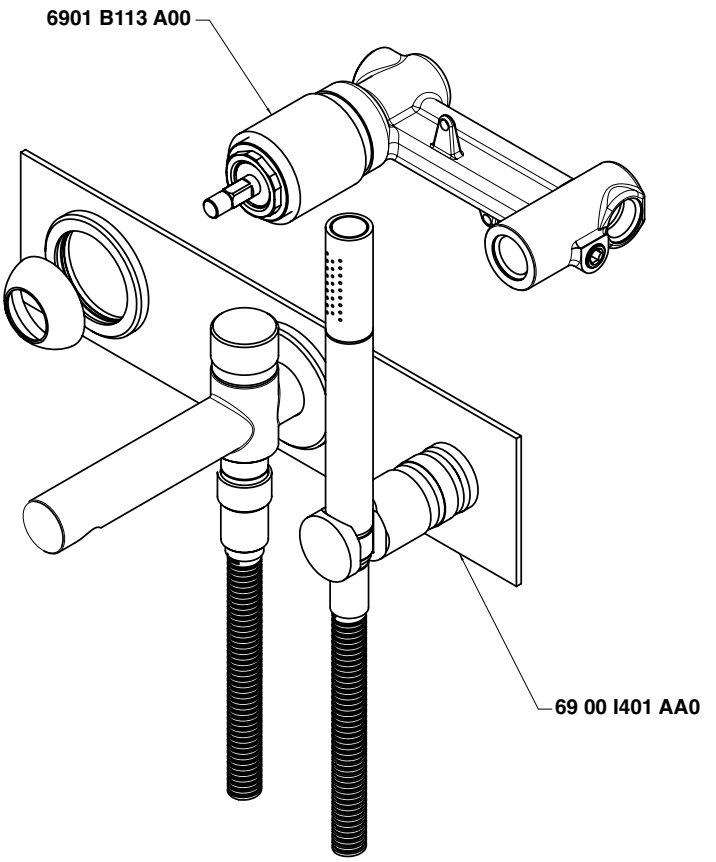

Getto vasca - Bathtub spout

Condizioni di prova - Test conditions

Acqua calda - Hot water: **60±2 °C**
Acqua fredda - Cold water: **20±2 °C**
Classe areatore - Aerator class: **B**

P [bar]	Q l/min
0,1	
0,2	
0,5	7,3
1,0	10,0
1,5	12,1
2,0	14,0
2,5	15,7
3,0	17,0
3,5	18,2
4,0	19,5
4,5	20,7
5,0	21,9

Doccetta - Hand shower

Condizioni di prova - Test conditions

Acqua calda - Hot water: **60±2 °C**
Acqua fredda - Cold water: **20±2 °C**

P [bar]	Q l/min
0,1	
0,2	
0,5	6,0
1,0	8,5
1,5	10,5
2,0	12,2
2,5	13,7
3,0	15,2
3,5	16,6
4,0	17,9
4,5	19,1
5,0	19,9

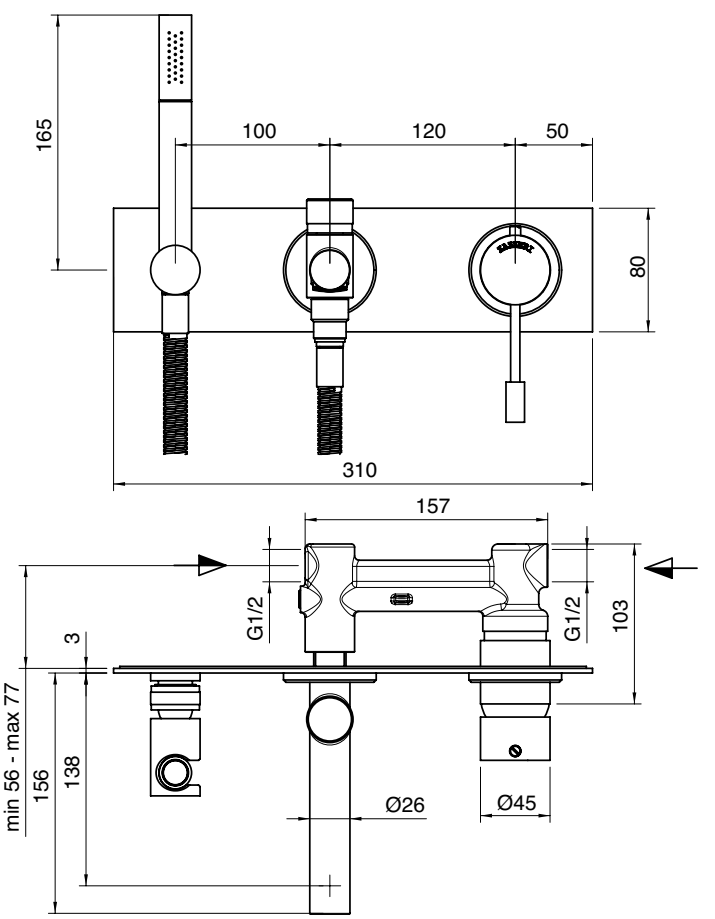

6900 N498 A00

Miscelatore piano vasca 4 fori - senza leva MA02

4 hole bathtub set - Without lever MA02
Wannenrand-Vierlochb. - Ohne Hebel MA02
Batería borde bañera 4 orificios - Sin manilla MA02
Mitigeur bain/douche 4 trous sur gorge - Sans lévier MA02

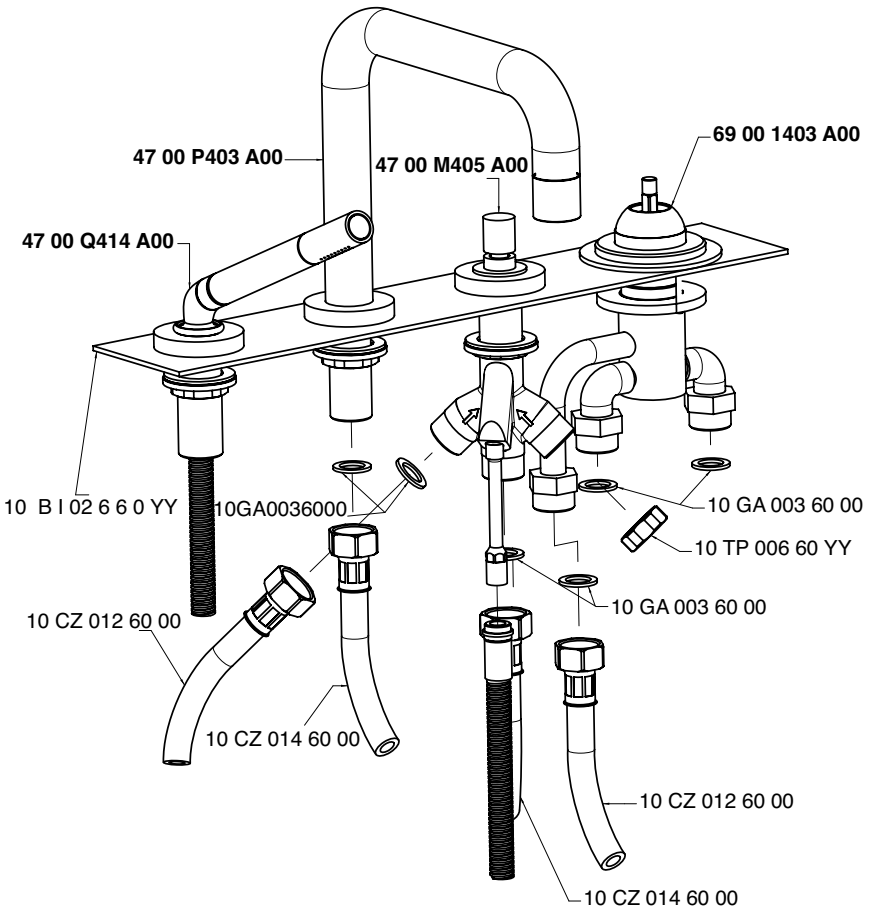

Getto piano vasca - Bathtub spout
Condizioni di prova - Test conditions

Acqua calda - Hot water: **60±2 °C**
Acqua fredda - Cold water: **20±2 °C**
Classe areatore - Aerator class: **C**

P [bar]	Q l/min
0,1	
0,2	
0,5	6,8
1,0	9,8
1,5	12,1
2,0	14,0
2,5	15,7
3,0	17,3
3,5	18,8
4,0	20,2
4,5	21,4
5,0	22,7

Doccetta - Hand shower
Condizioni di prova - Test conditions

Acqua calda - Hot water: **60±2 °C**
Acqua fredda - Cold water: **20±2 °C**

P [bar]	Q l/min
0,1	
0,2	
0,5	5,2
1,0	7,4
1,5	9,2
2,0	10,7
2,5	12,1
3,0	13,5
3,5	14,8
4,0	16,0
4,5	17,1
5,0	18,2

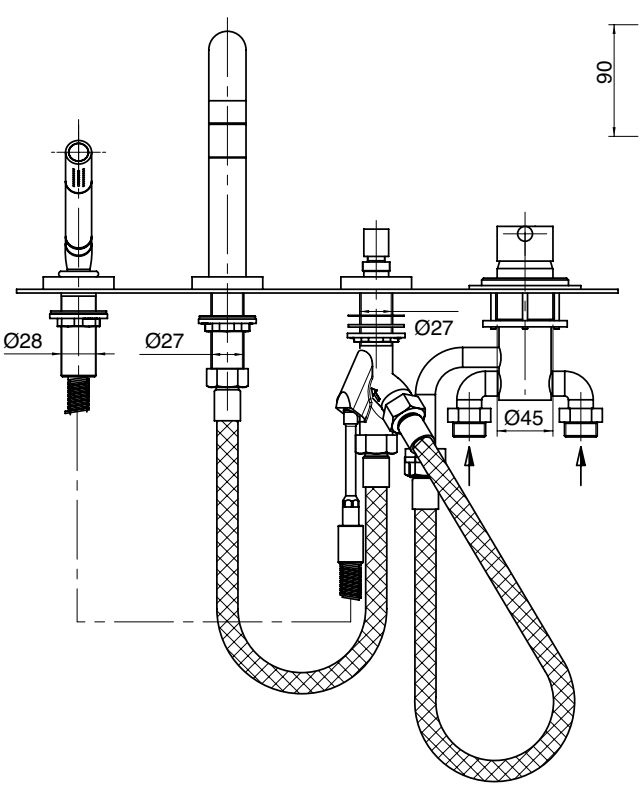

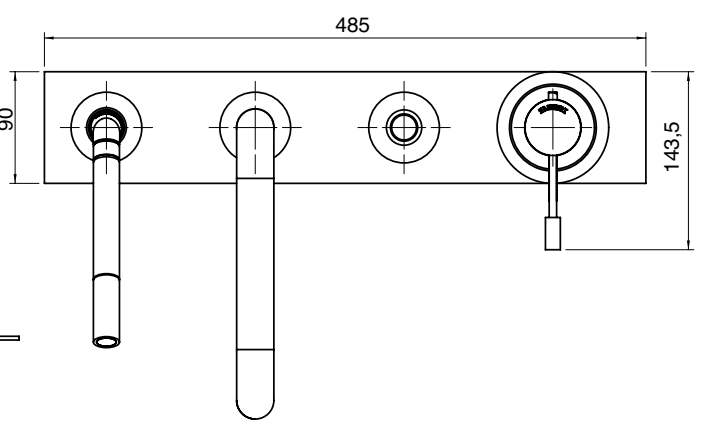

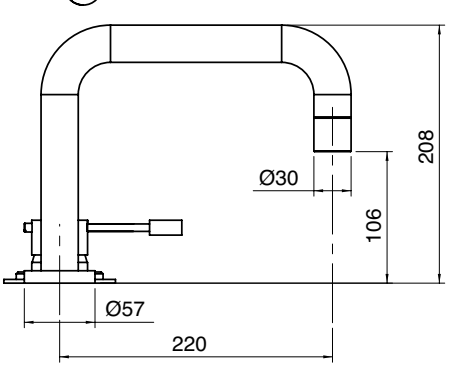

6900 0702 A00

Miscelatore doccia esterno senza flessibile e doccetta - senza leva MA02

External shower single lever mixer without flexible pipe and hand shower - Without lever MA02
Einhandbatterie AP-Mont. für Dusche ohne Brauseschlauch und Handbrause - Ohne Hebel MA02
Monomando de ducha externo sin flexible y ducha de mano - Sin manilla MA02
Mitigeur douche mural sans flexible et douchette - Sans lévier MA02

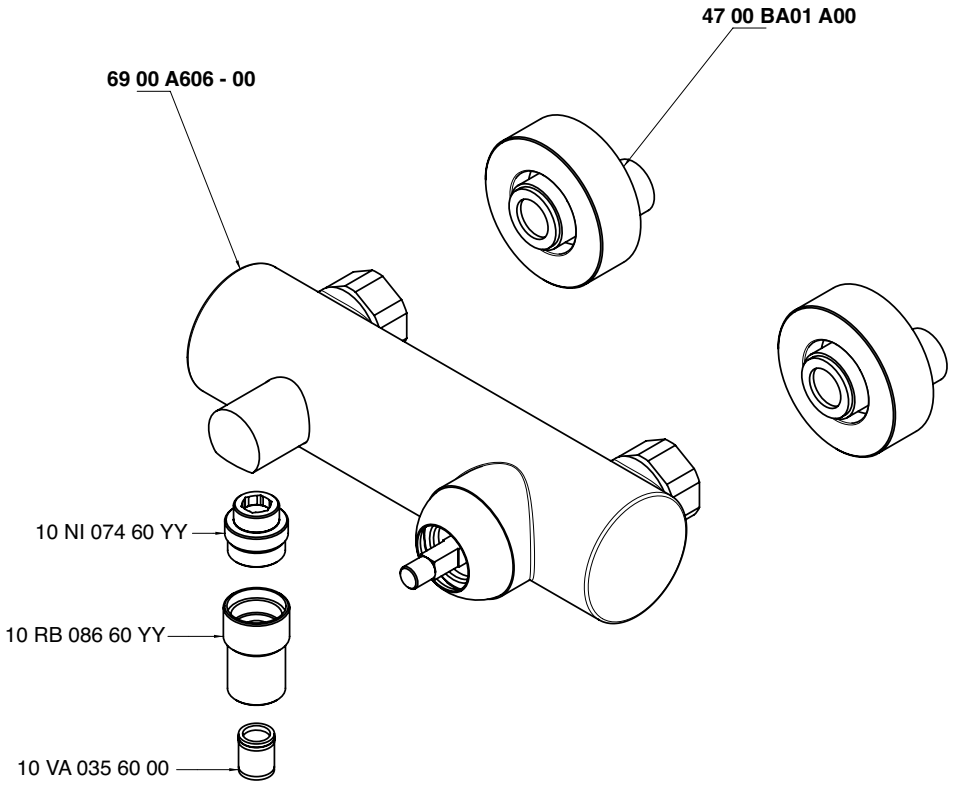

Condizioni di prova - Test conditions

Acqua calda - Hot water:	**60±2 °C**
Acqua fredda - Cold water:	**20±2 °C**
Classe areatore - Aerator class:	**V**

P [bar]	Q l/min
0,1	
0,2	
0,5	6,0
1,0	8,5
1,5	10,3
2,0	12,3
2,5	13,9
3,0	15,4
3,5	16,7
4,0	17,9
4,5	19,1
5,0	20,1

6900 1402 A00

Miscelatore ad incasso - completo - senza leva MA02

Concealed shower mixer - Without lever MA02
UP-Duschmischer - Ohne Hebel MA02
Mezclador de ducha empotrado - Sin manilla MA02
Mitigeur douche encastré - Sans lévier MA02

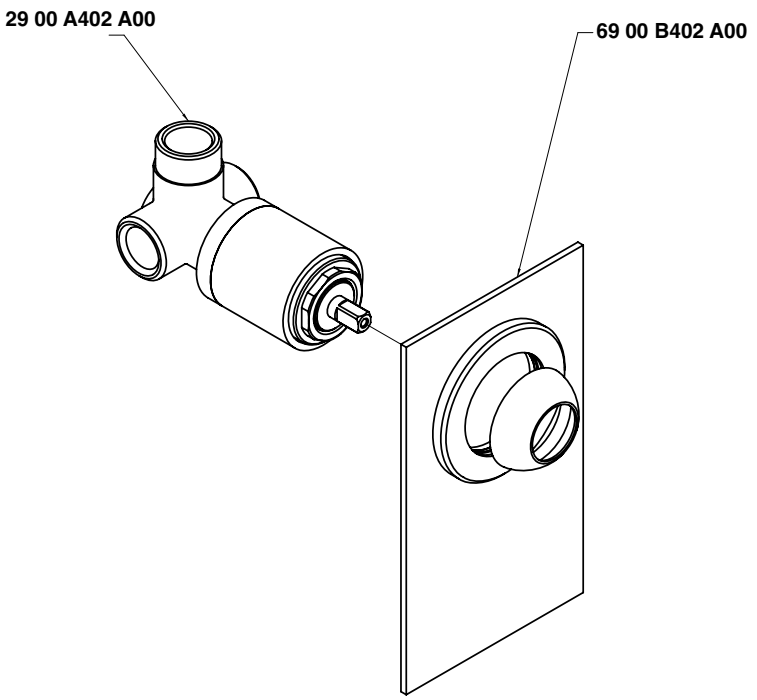

Condizioni di prova - Test conditions

Acqua calda - Hot water:	**60±2 °C**
Acqua fredda - Cold water:	**20±2 °C**
Classe areatore - Aerator class:	**V**

P [bar]	Q l/min
0,10	
0,20	
0,50	10,50
1,00	15,00
1,50	18,40
2,00	21,30
2,50	23,80
3,00	26,10
3,50	28,20
4,00	30,40
4,50	32,20
5,00	33,90

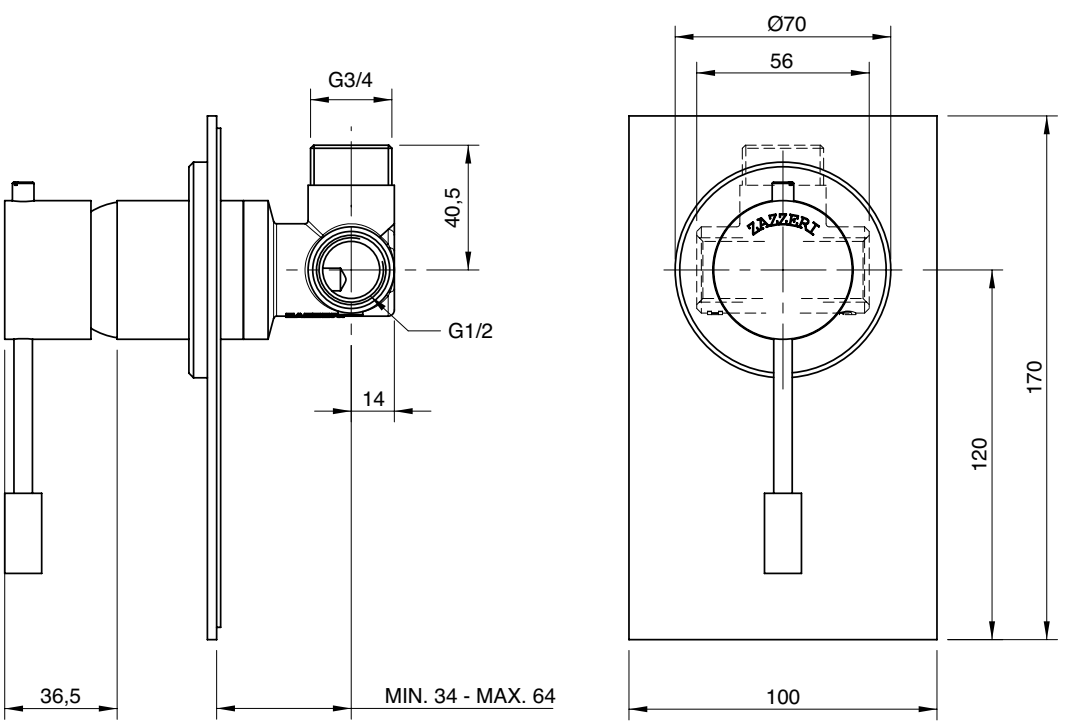

6900 1402 AX0

Miscelatore ad incasso senza piastra - completo - senza leva MA02

Built-in single lev. shower - Without lever MA02
Brause-Einhandb. UP-Mont. - Ohne Hebel MA02
Monom. ducha empotrado completo - Sin manilla MA02
Mitigeur douche à encastrer complet - Sans lévier MA02

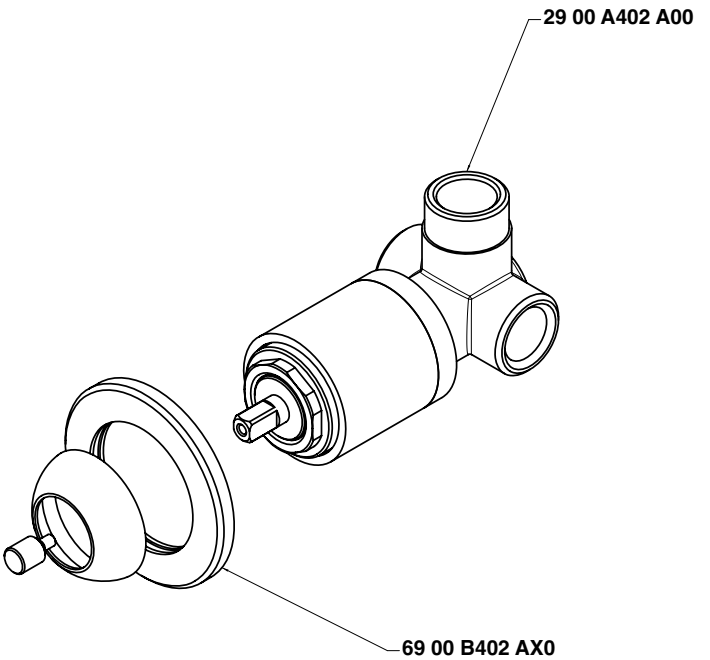

Condizioni di prova - Test conditions

Acqua calda - Hot water:	**60±2 °C**
Acqua fredda - Cold water:	**20±2 °C**
Classe areatore - Aerator class:	**V**

P [bar]	Q l/min
0,10	
0,20	
0,50	10,50
1,00	15,00
1,50	18,40
2,00	21,30
2,50	23,80
3,00	26,10
3,50	28,20
4,00	30,40
4,50	32,20
5,00	33,90

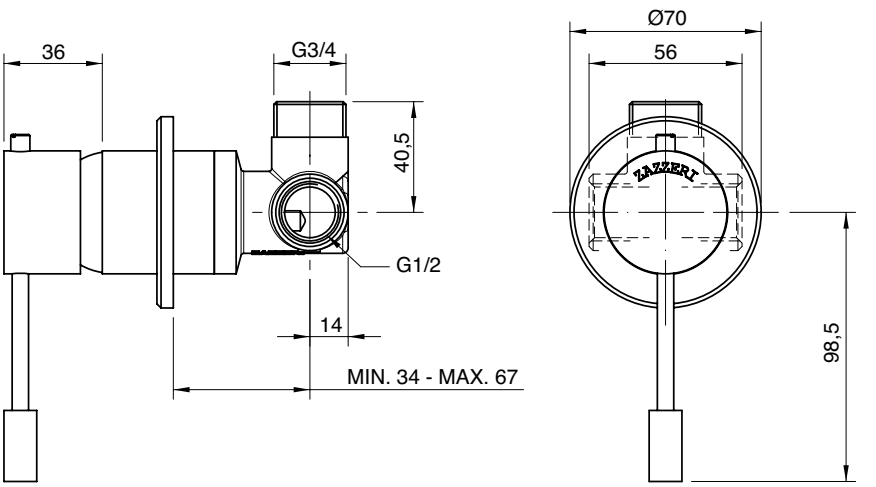

6900 1121 A00

Miscelatore lavello Ø 40 collo girevole - senza leva MA01

Single lever sink mixer with revolving spout Ø 40 without drain - Without lever MA01
Spülbecken-Einhandbatterie mit Schwenkauslauf Ø 40 ohne Ablauf - Ohne Hebel MA01
Monomando fregadero caño giratorio Ø 40 sin desagüe - Sin manilla MA01
Mitigeur avec bec orientable Ø 40 sans bonde de vidange - Sans lévier MA01

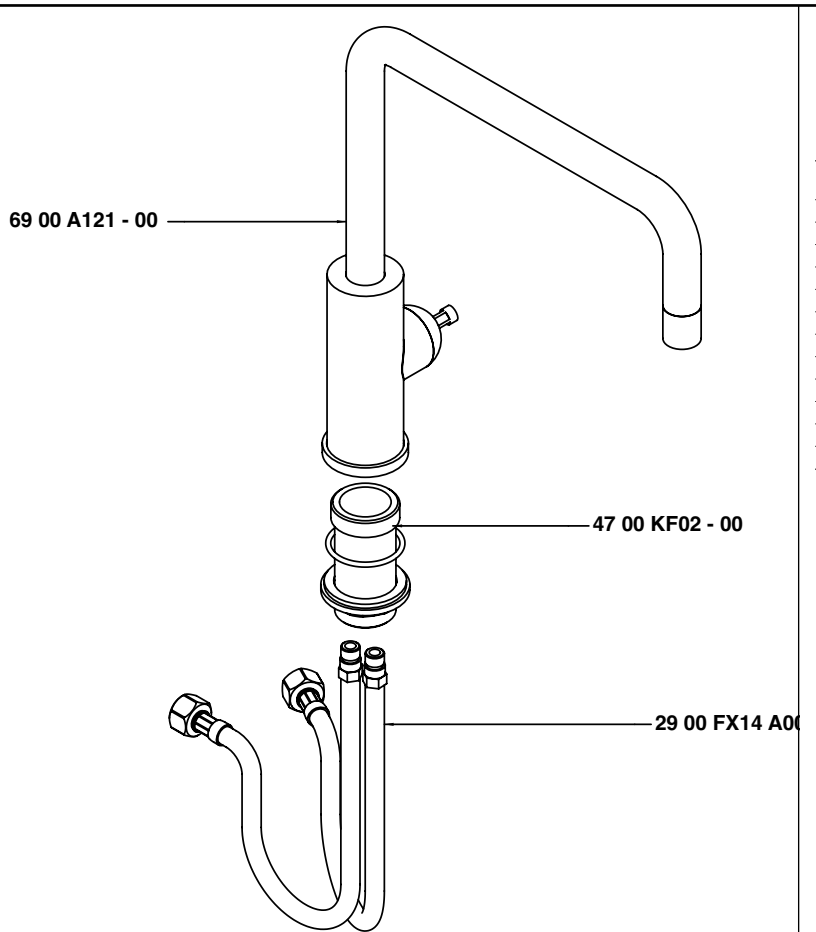

Condizioni di prova - Test conditions

Acqua calda - Hot water:	**60±2 °C**
Acqua fredda - Cold water:	**20±2 °C**
Classe areatore - Aerator class:	**V**

P [bar]	Q l/min
0,10	
0,20	
0,50	3,86
1,00	5,69
1,50	7,03
2,00	8,17
2,50	9,16
3,00	10,00
3,50	10,90
4,00	11,70
4,50	12,48
5,00	13,18

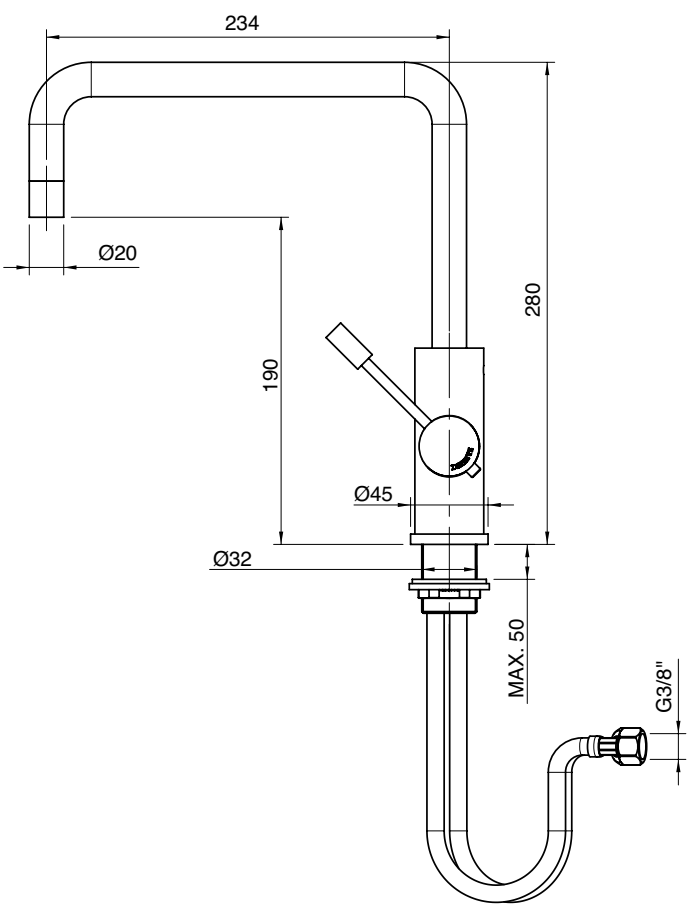

6900 1121 AL0

Miscelatore lavello Ø 40 collo girevole tondo - senza leva MA01

Single lever sink mixer with round revolving spout Ø 40 without drain - Without lever MA01
Spülbecken-Einhandbatterie mit rundem Schwenkauslauf Ø 40 ohne Ablauf - Ohne Hebel MA01
Monomando fregadero caño giratorio redondo Ø 40 sin desagüe - Sin manilla MA01
Mitigeur avec bec orientable rond Ø 40 sans bonde de vidange - Sans lévier MA01

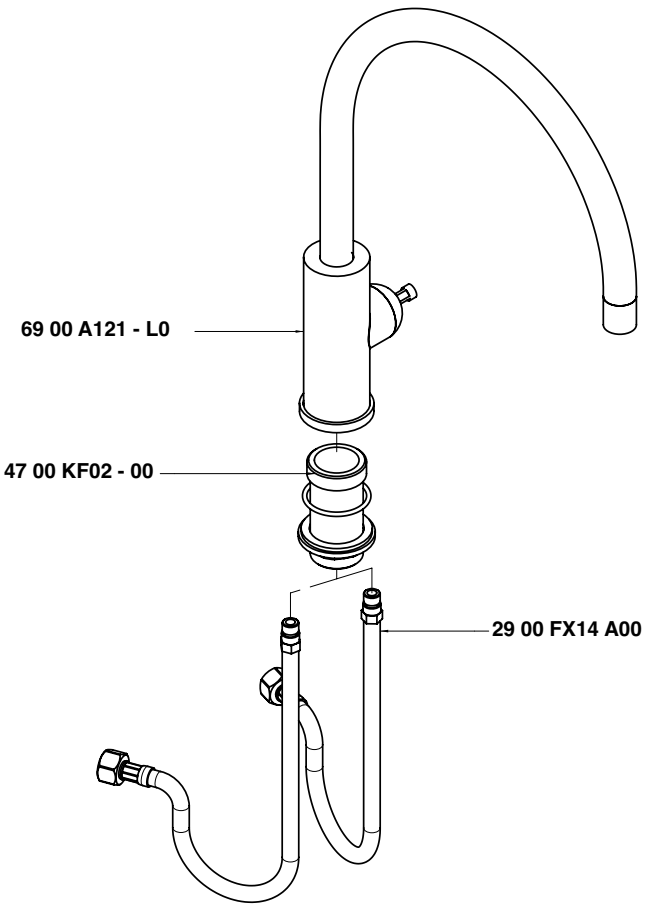

Condizioni di prova - Test conditions

Acqua calda - Hot water:	**60±2 °C**
Acqua fredda - Cold water:	**20±2 °C**
Classe areatore - Aerator class:	**V**

P [bar]	Q l/min
0,10	
0,20	
0,50	3,86
1,00	5,69
1,50	7,03
2,00	8,17
2,50	9,16
3,00	10,00
3,50	10,90
4,00	11,70
4,50	12,48
5,00	13,18

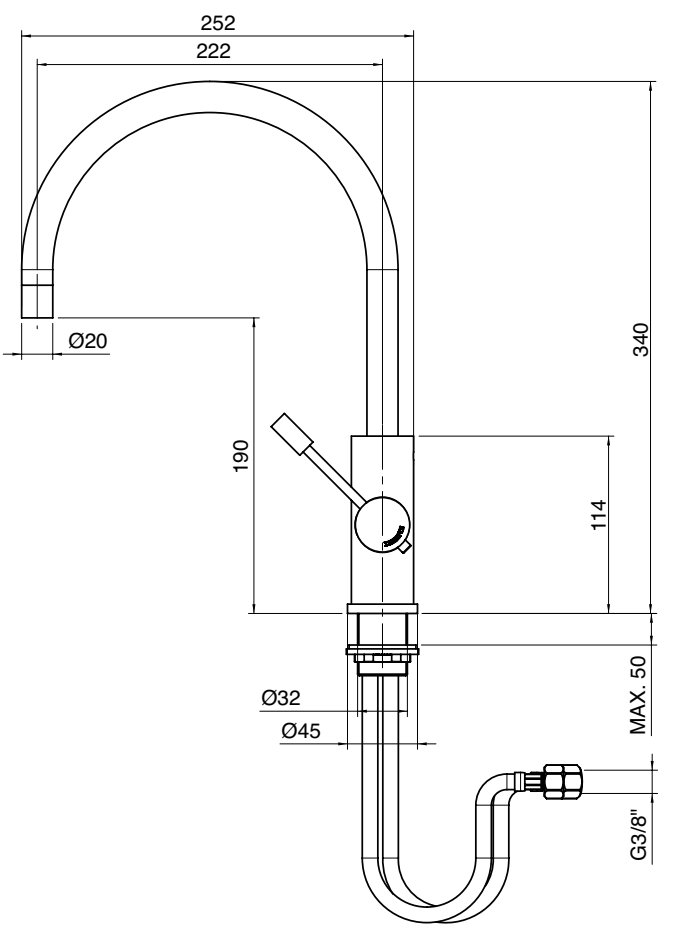

6901 0114 - 00

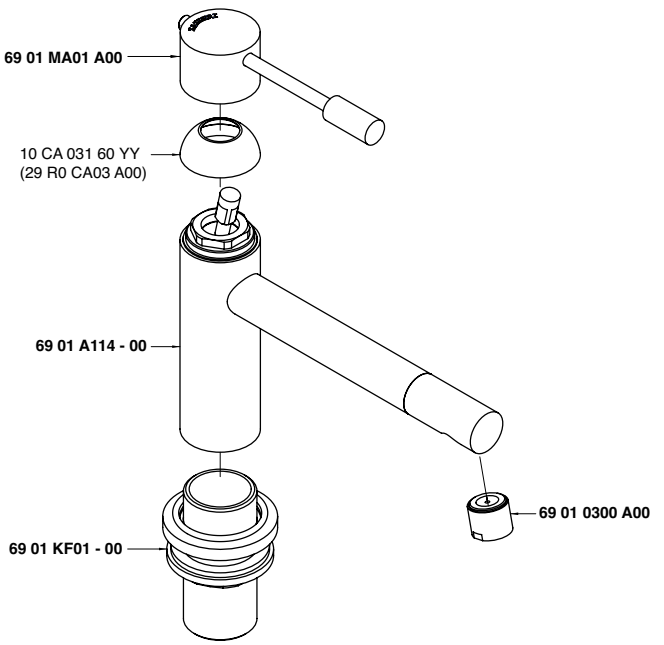

6901 0115 - 00

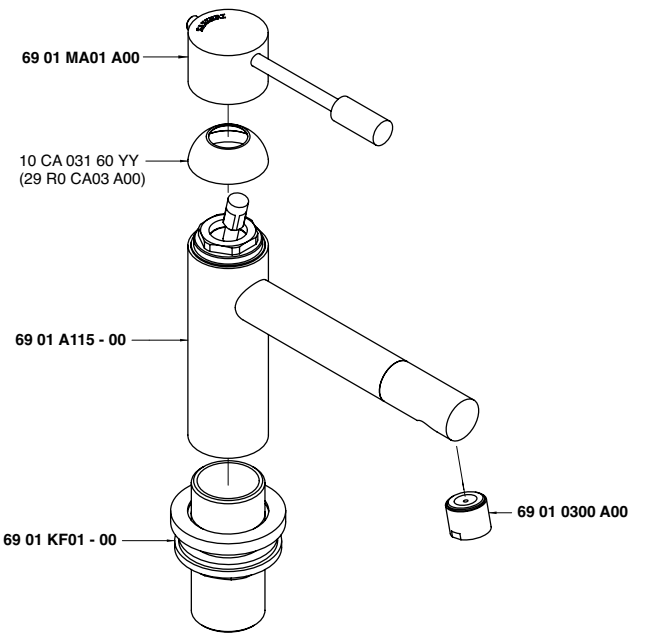

6901 0116 - 00

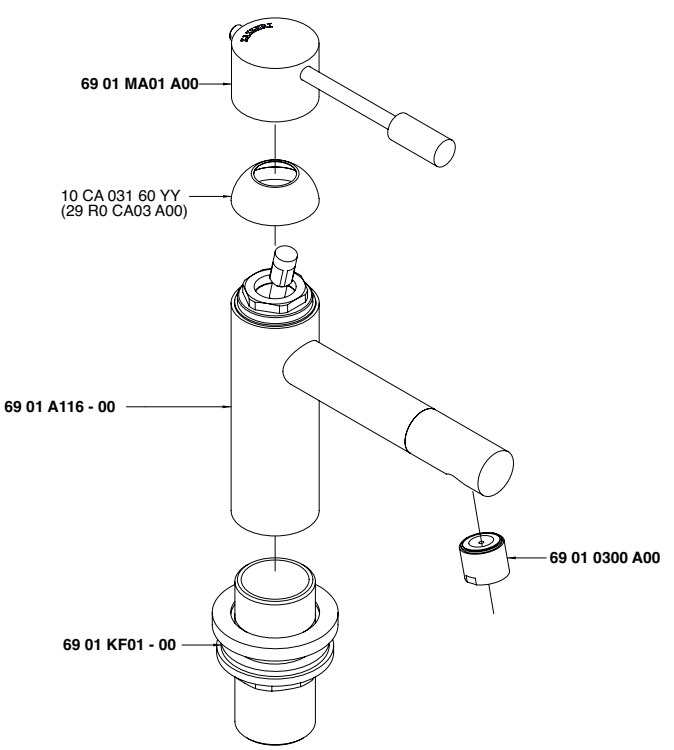

6901 0300 A00

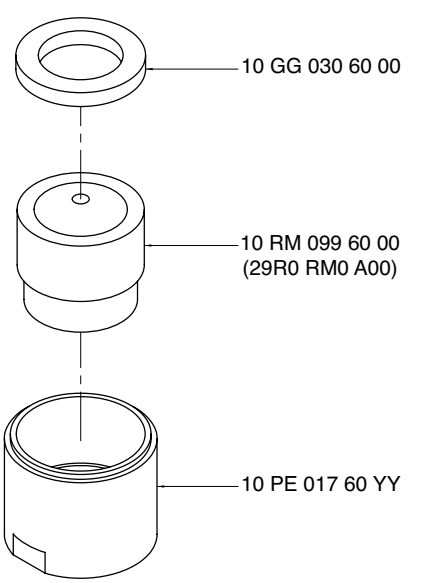

6901 0403 A00

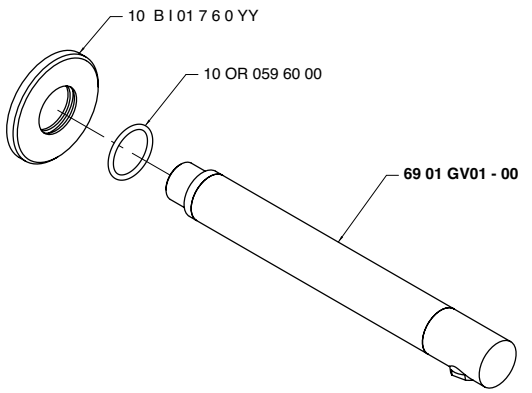

6901 0403 AL0

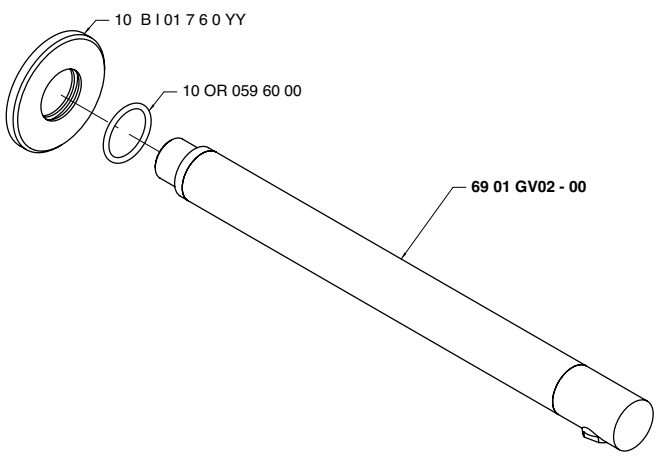

6900 A120 - 00

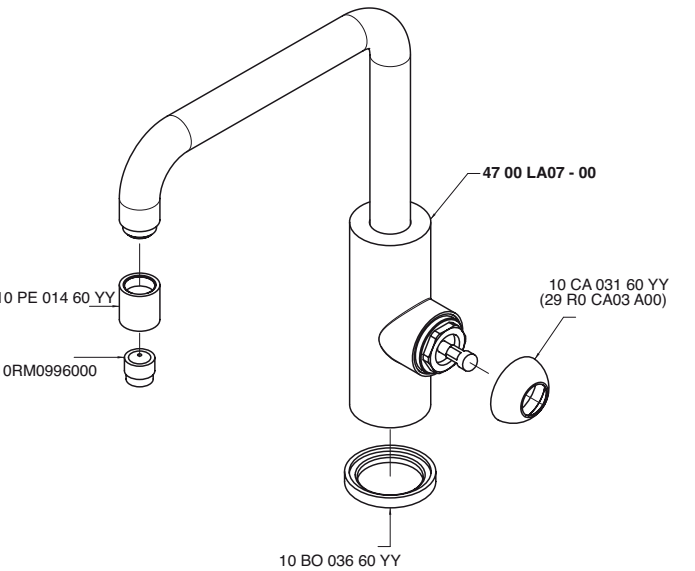

6901 0701 A00

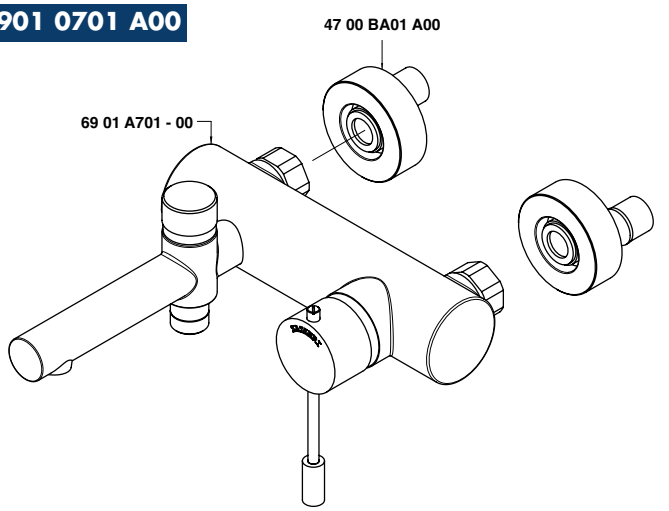

6900 A606 - 00

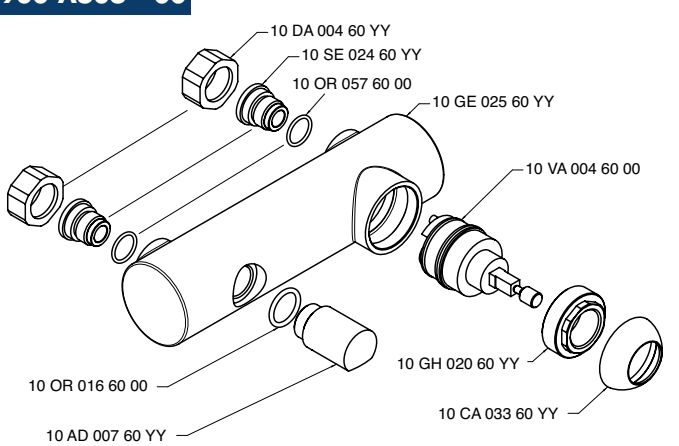

6901 1403 A00

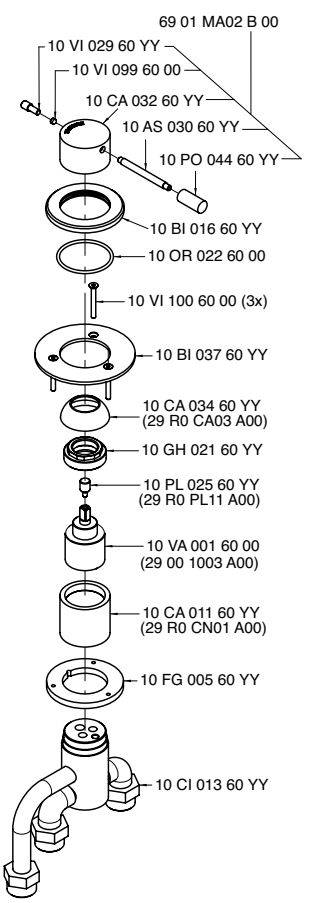

6900 1403 A00

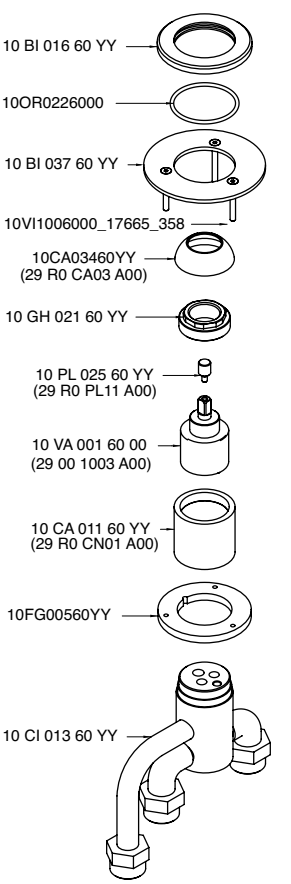

6901 A021 - 00

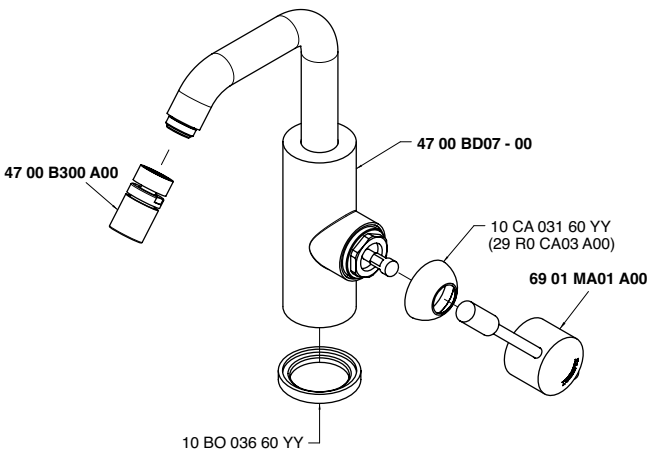

6901 A021 - L0

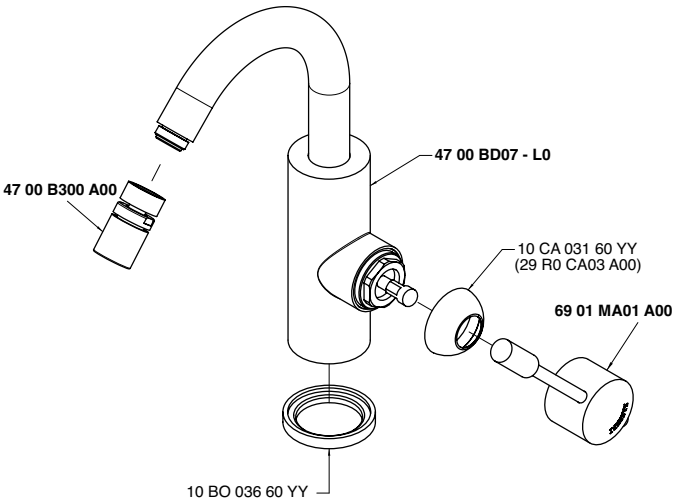

6901 A098 - 00

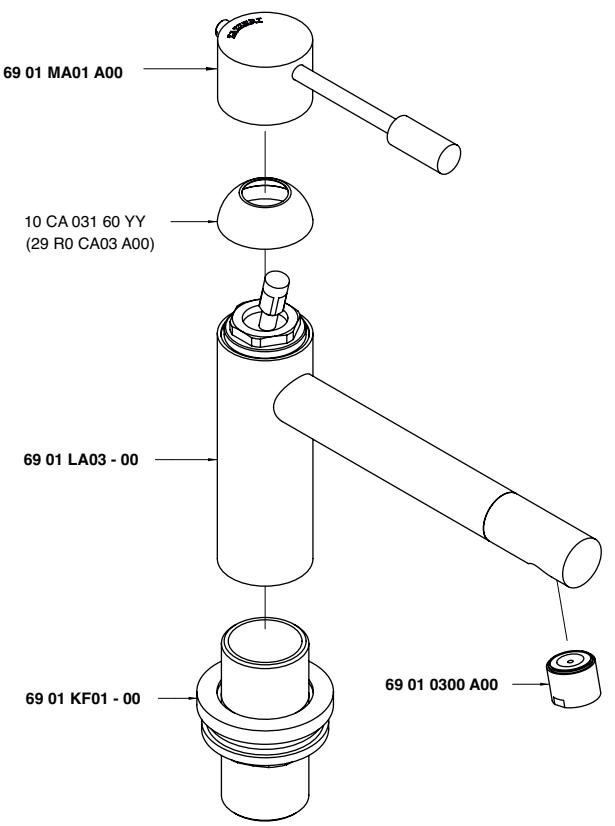

6901 A099 - 00

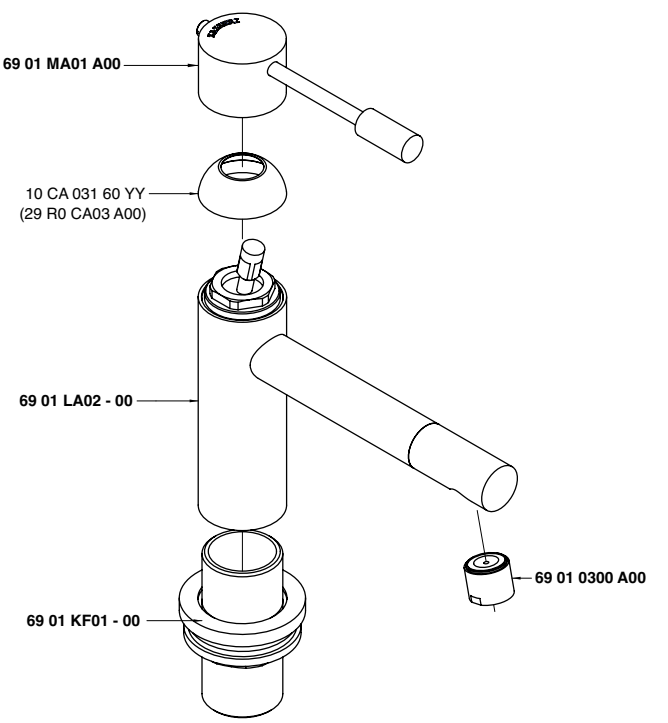

6901 A100 - 00

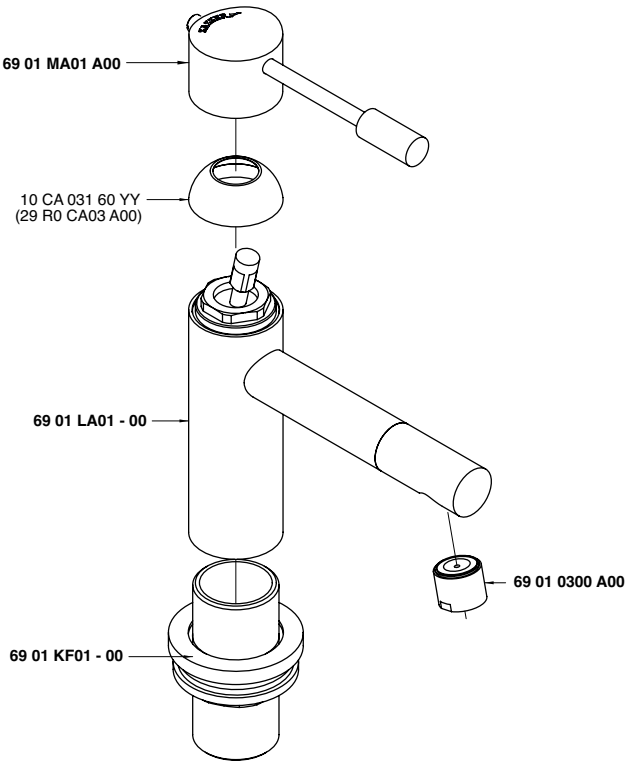

6901 A113 A00

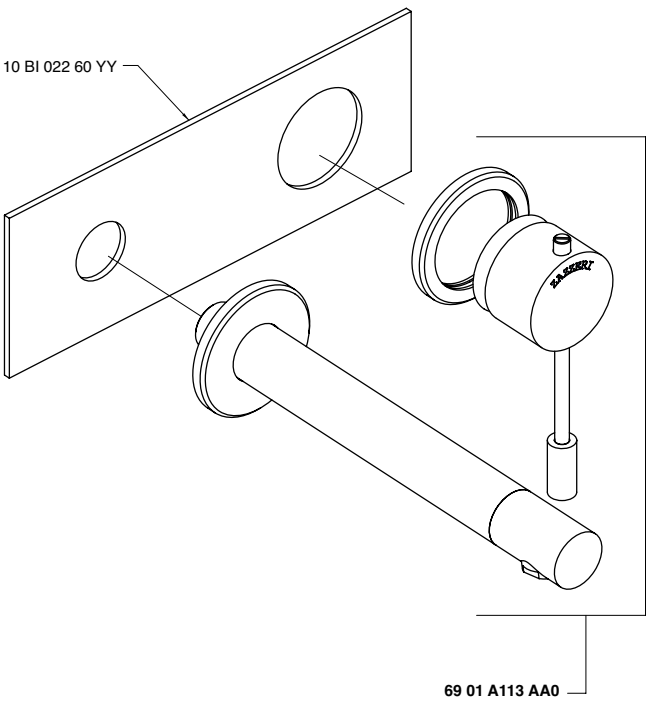

6901 A113 AA0

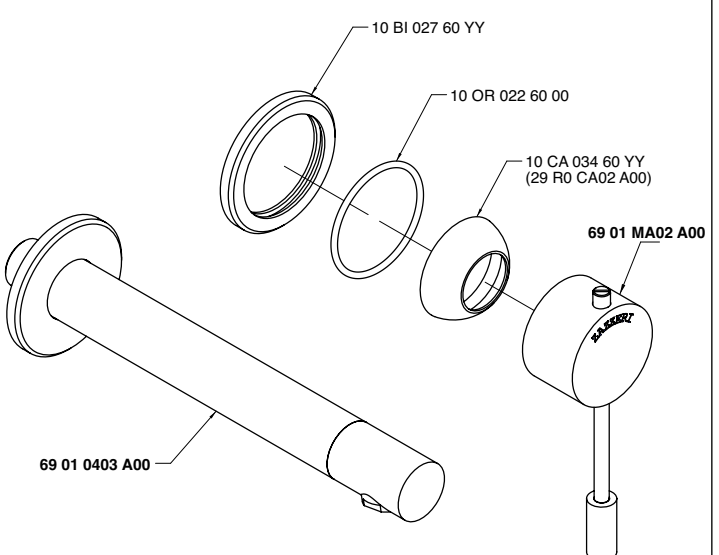

6901 A113 AAL

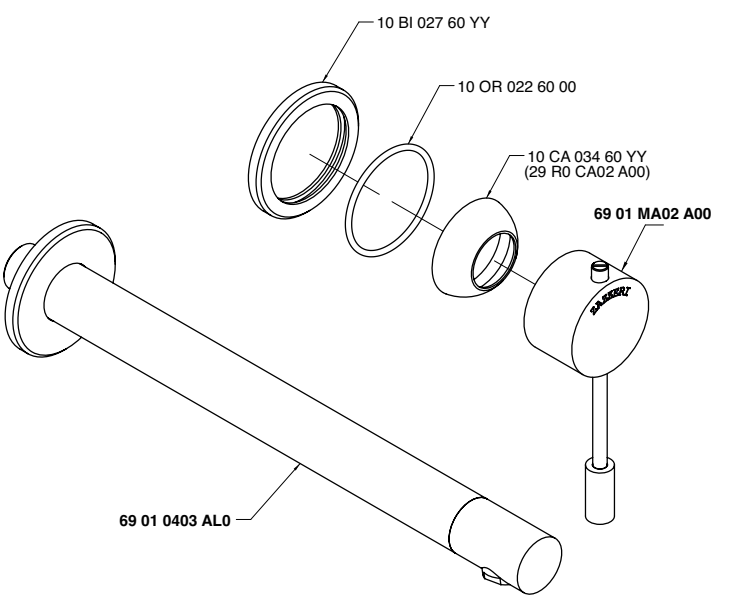

6901 A113 AL0

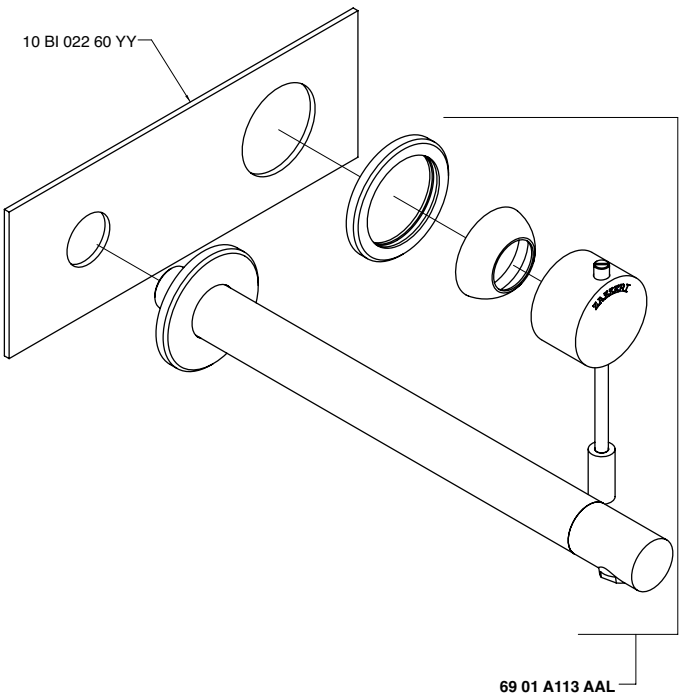

6901 A114 - 00

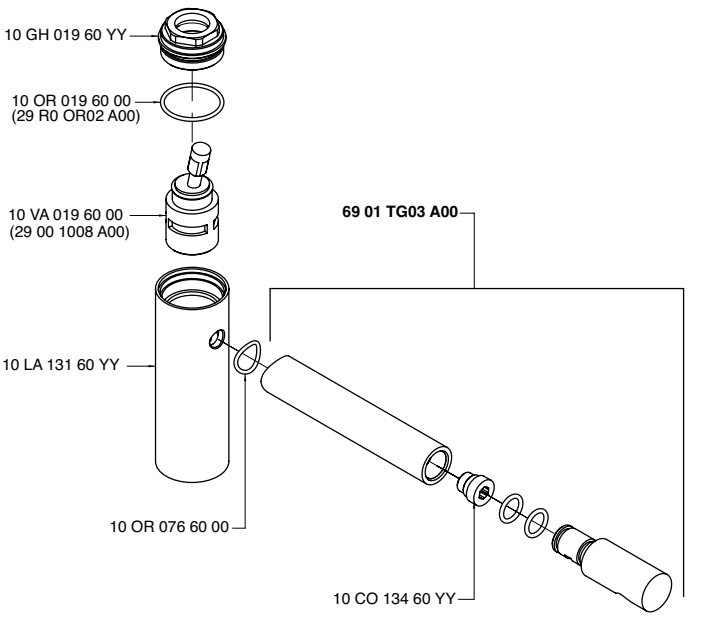

6901 A115 - 00

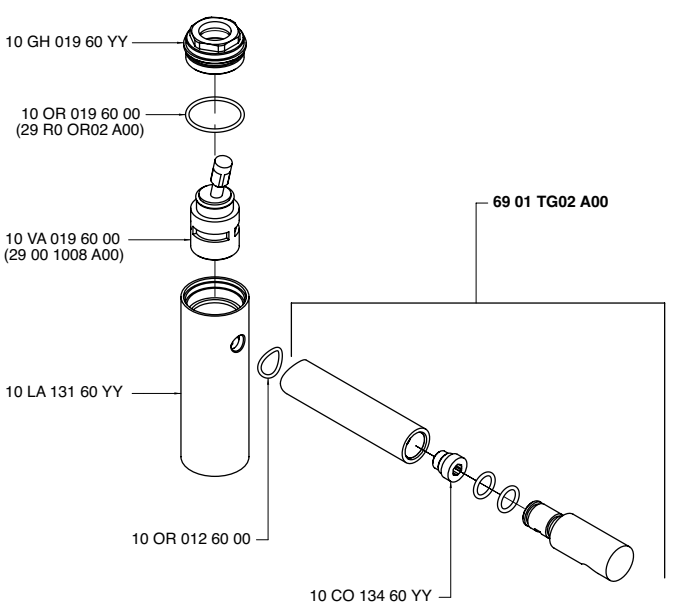

6901 A116 - 00

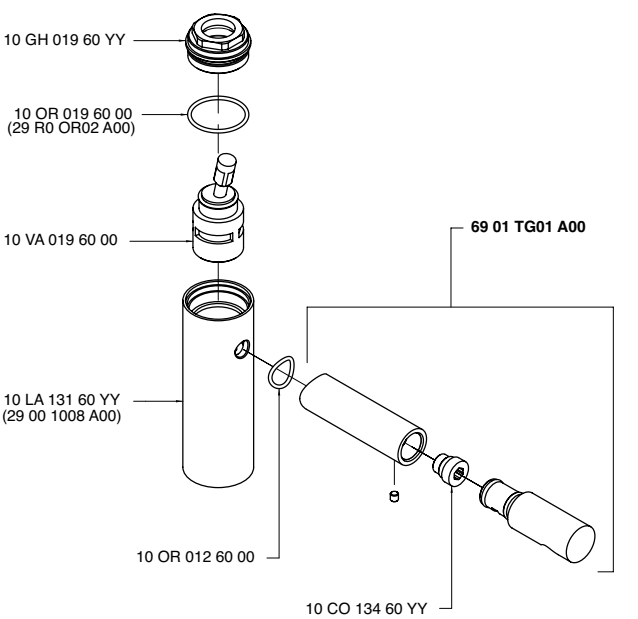

6901 A120 - 00

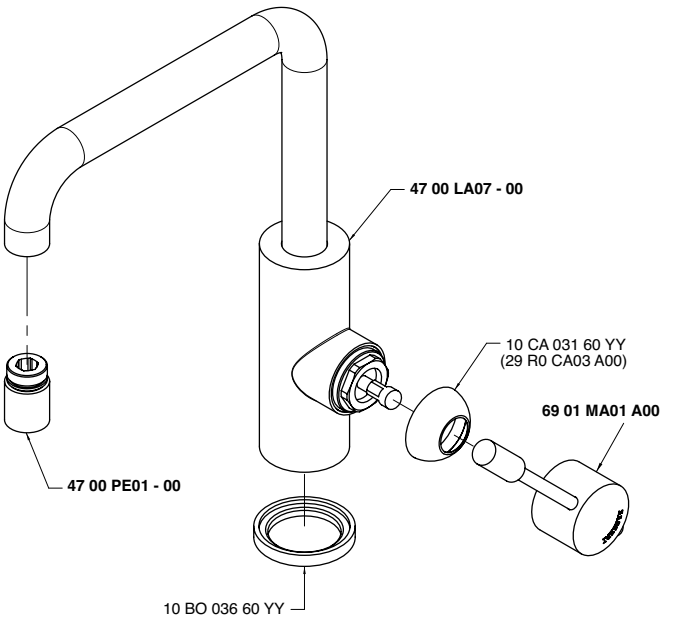

6901 A120 - L0

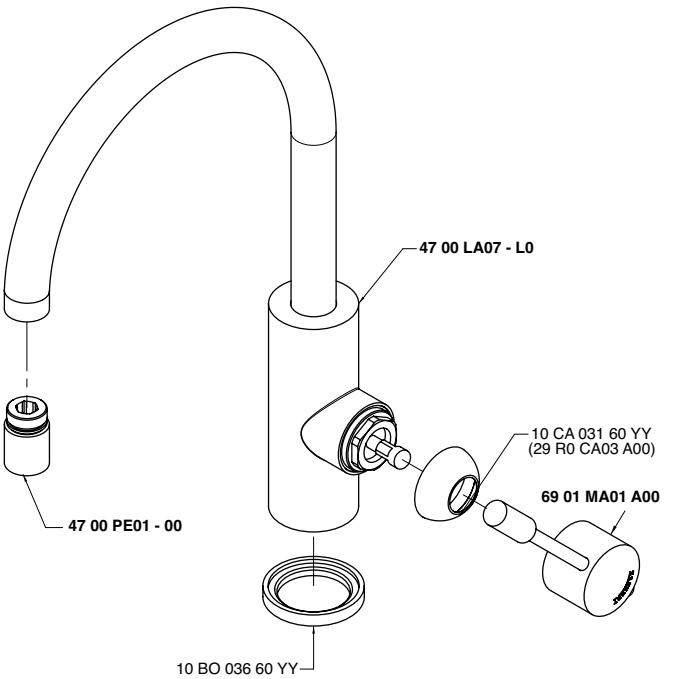

6901 A121 - 00

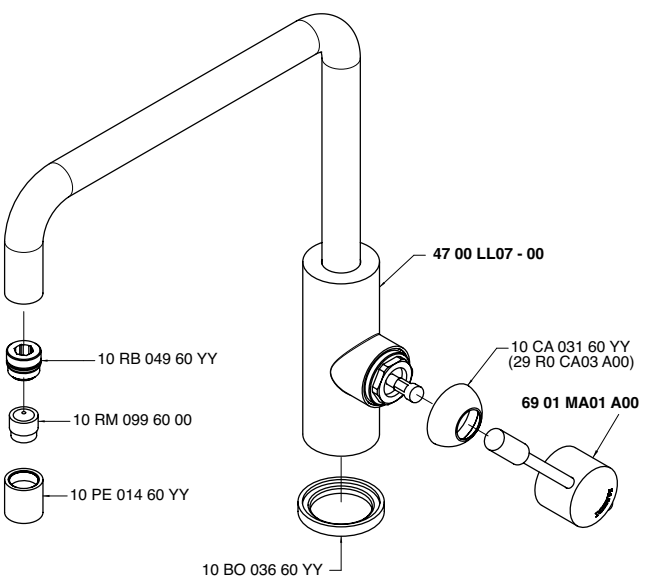

6901 A121 - L0

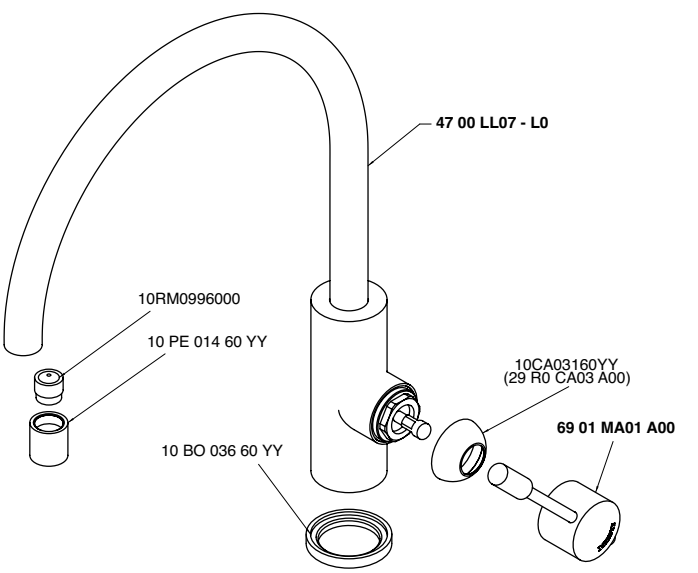

6901 A201 - 00

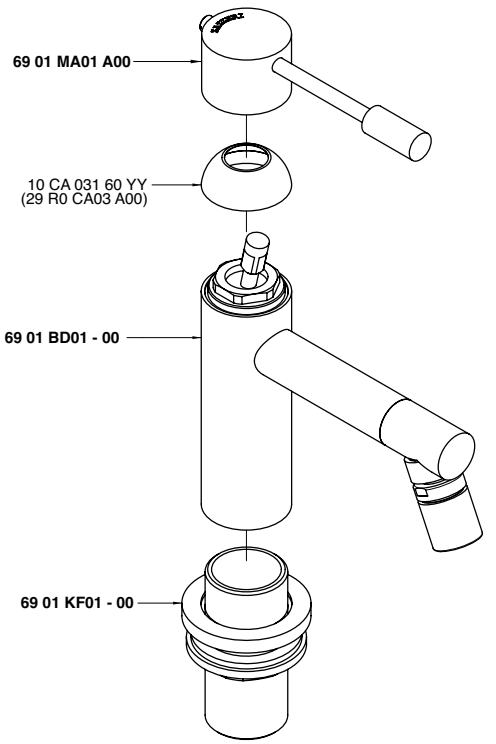

6901 A403 A00

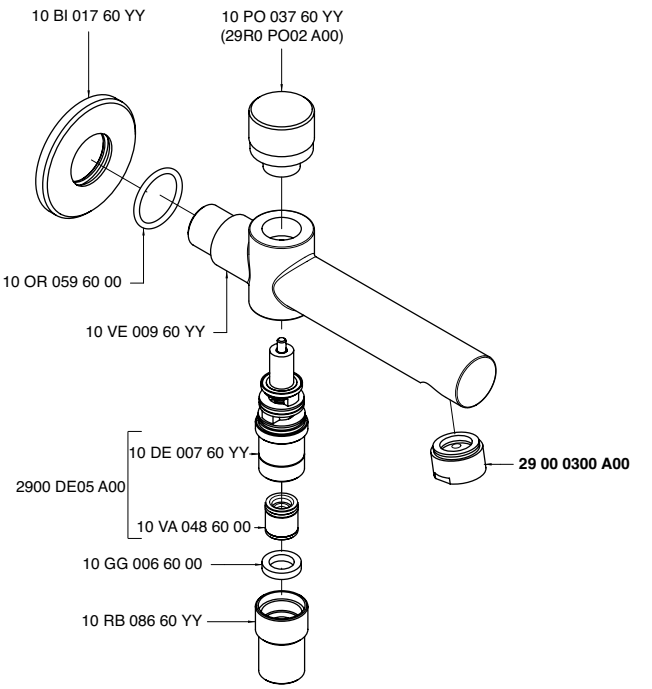

6901 A414 A00

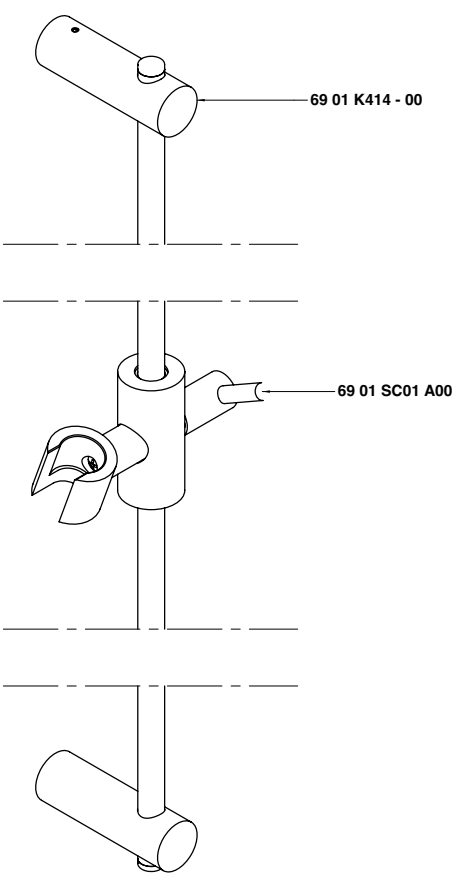

6901 A606 - 00

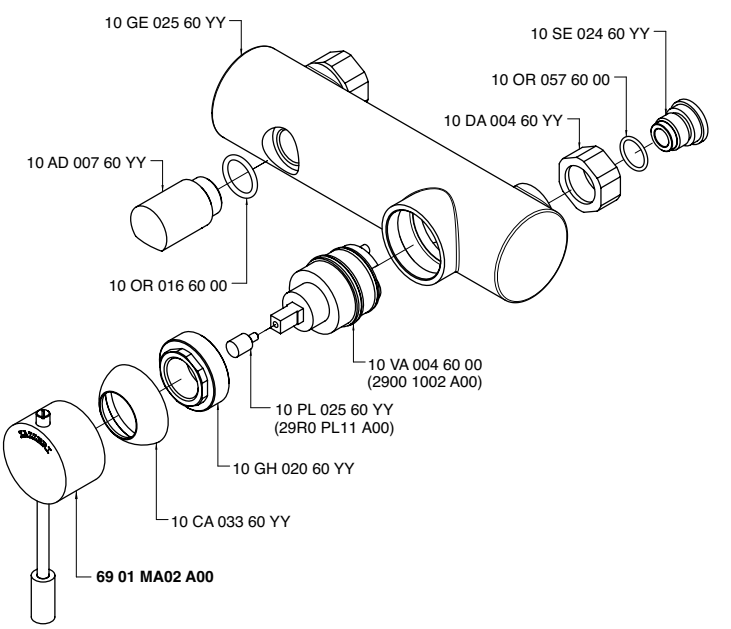

6901 A701 - 00

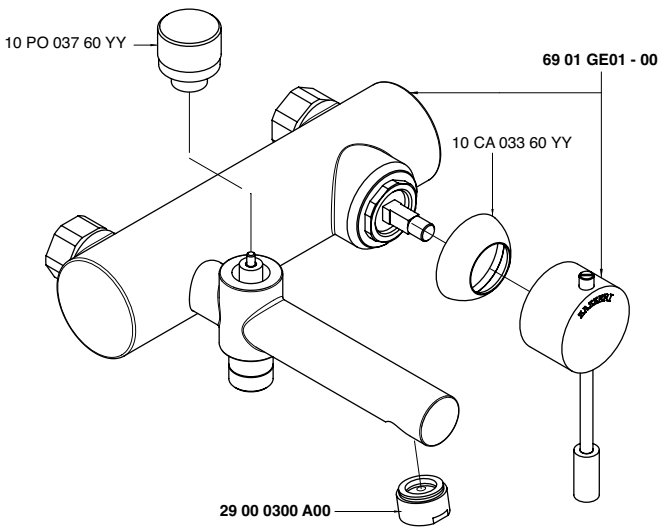

6901 AS01 A00

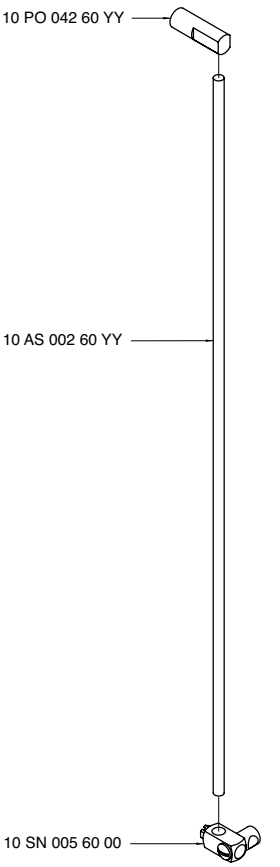

6901 B113 A00

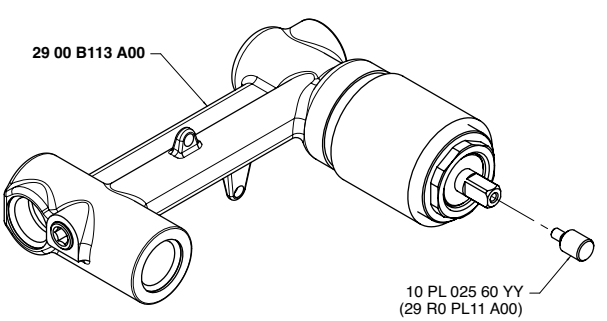

6901 B401 A00

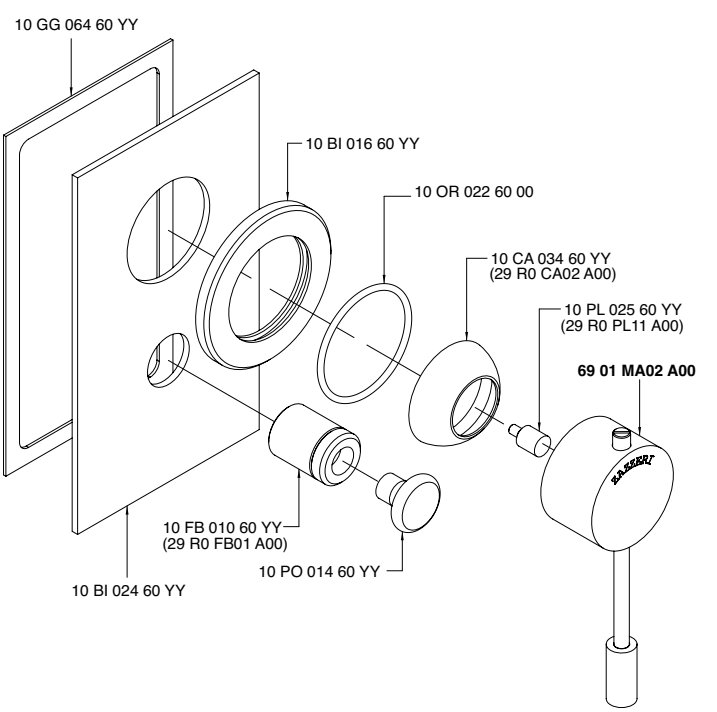

6901 B402 A00

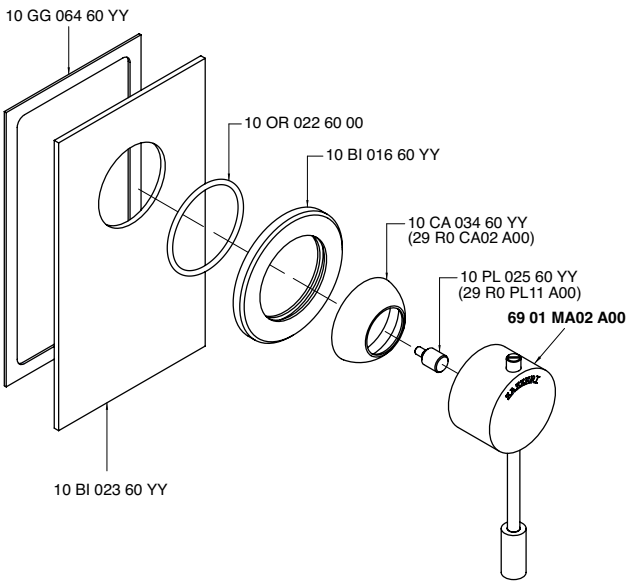

6901 BD01 - 00

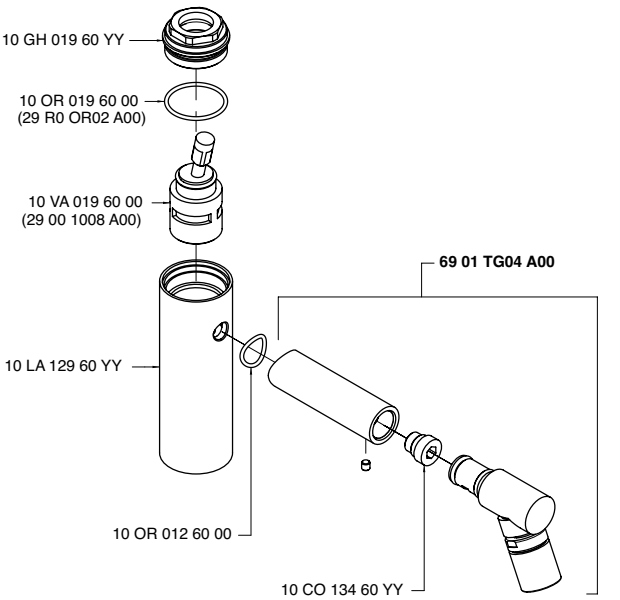

6901 GE01 - 00

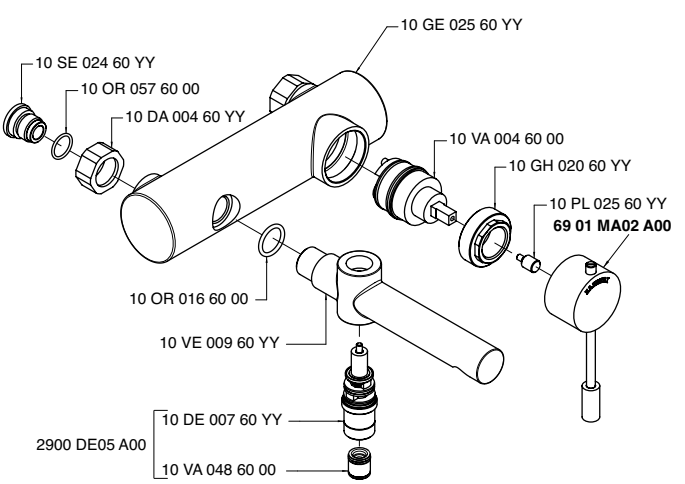

6901 GV01 - 00

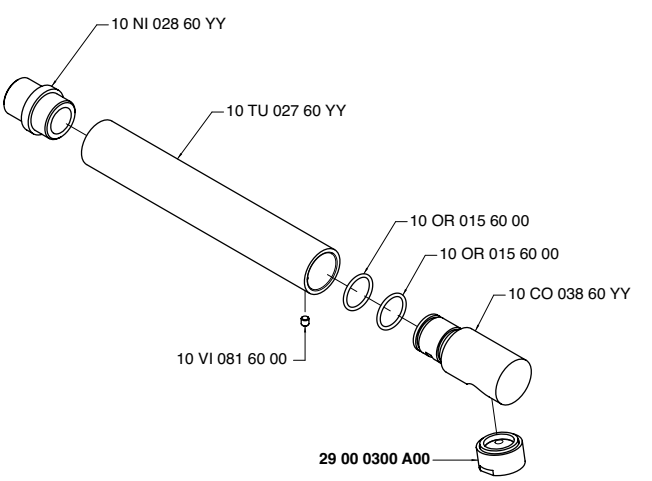

6901 GV02 - 00

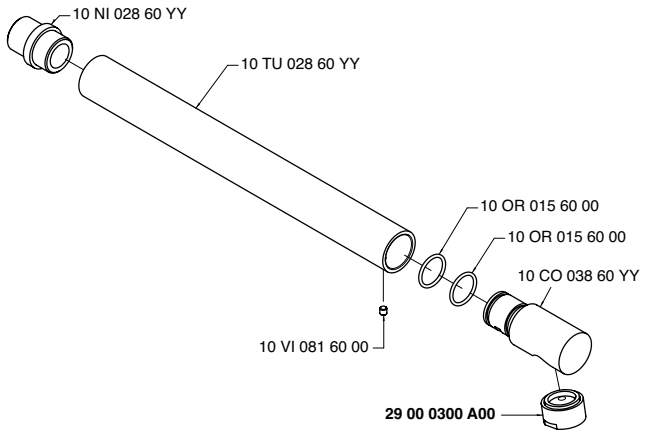

6901 LE01 - 00

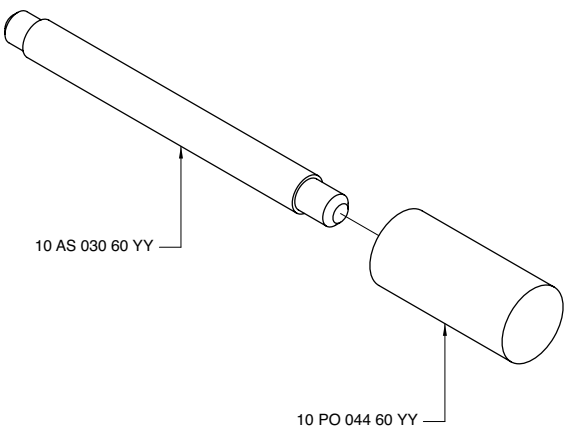

6900 i401 AA0

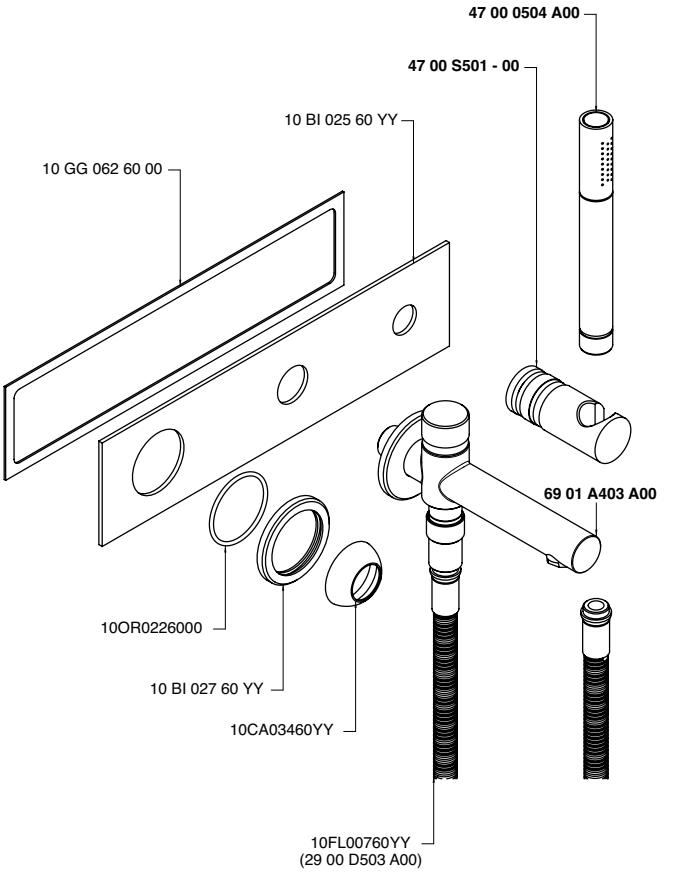

6901 KF01 - 00

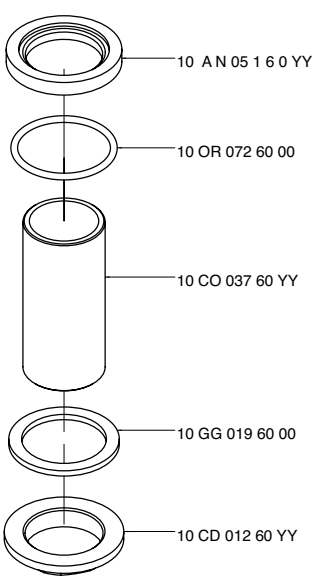

6901 LA01 - 00

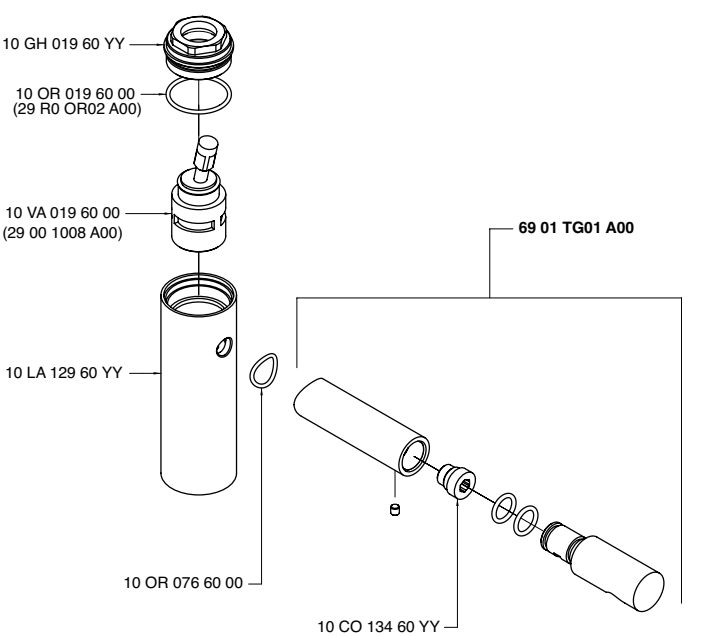

6901 LA02 - 00

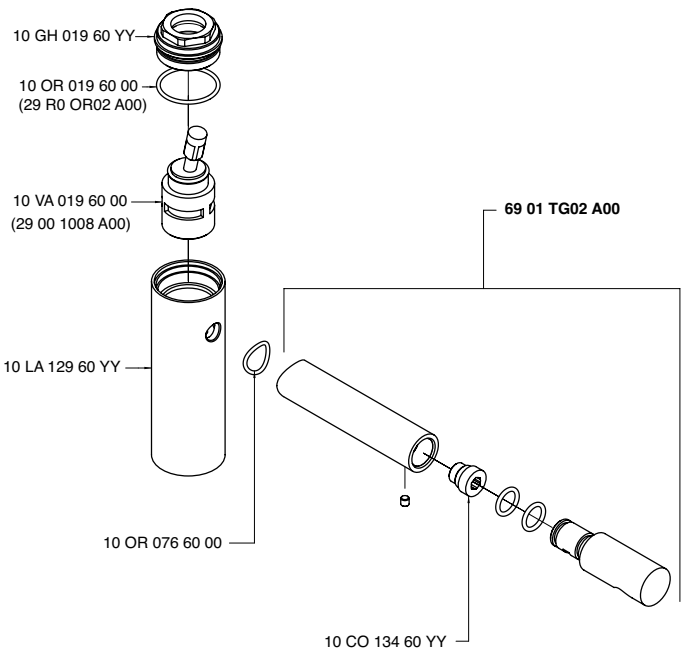

6901 LA03 - 00

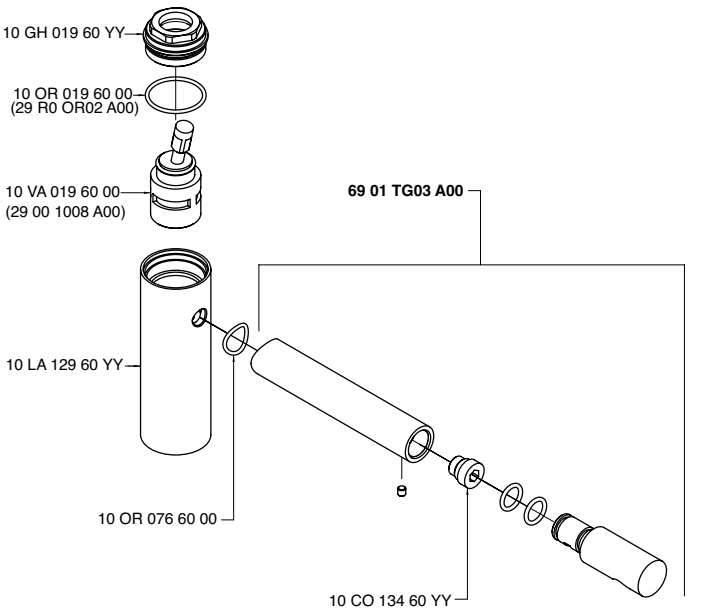

6900 B401 A00

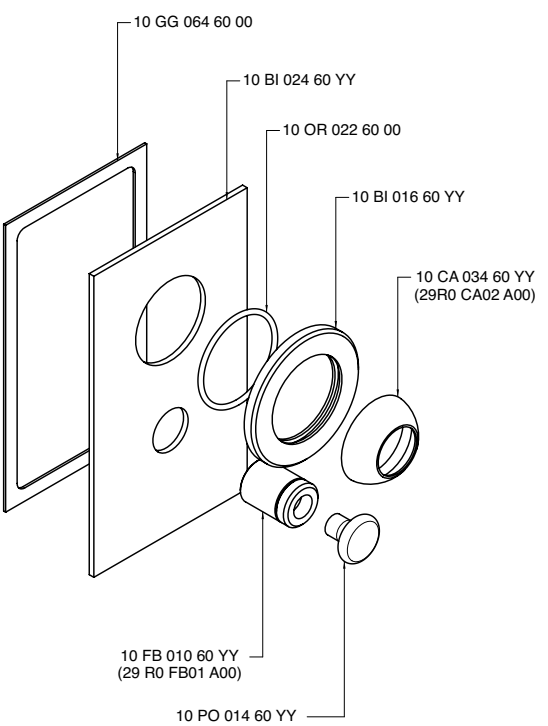

6901 MA01 A00
6903 MA01 A00
6904 MA01 A00

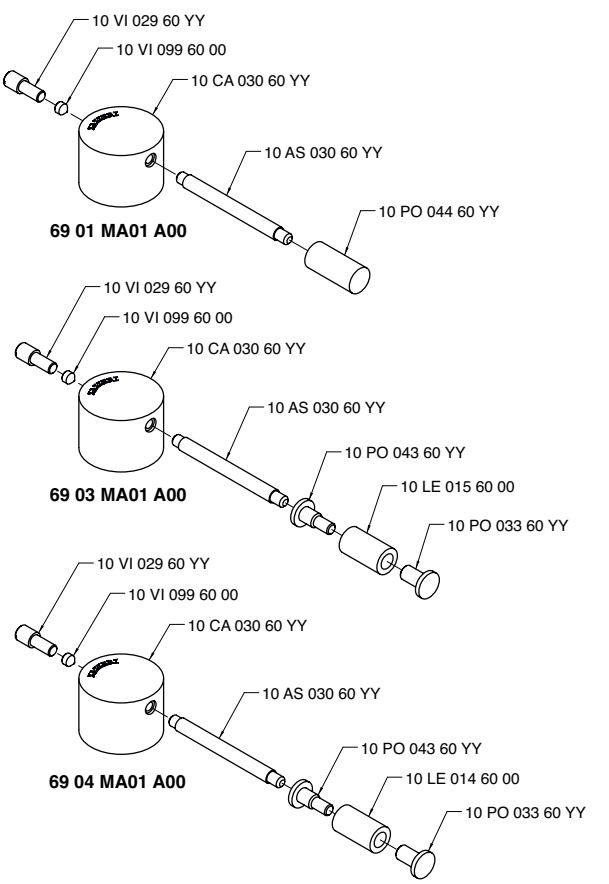

6901 MA02 A00
6903 MA02 A00
6904 MA02 A00

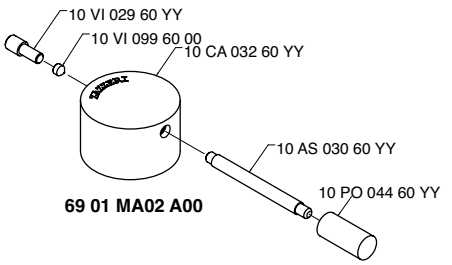

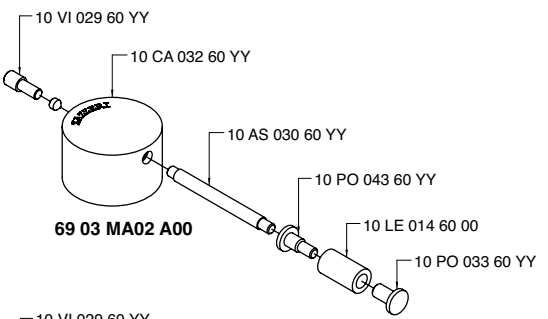

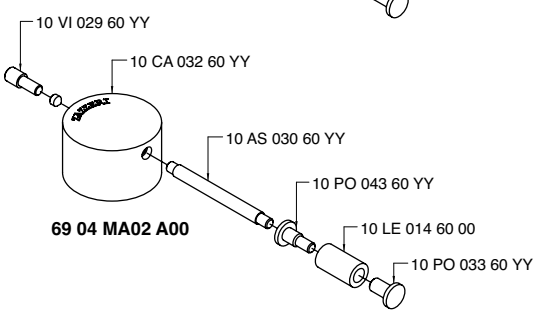

6901 TG01 A00

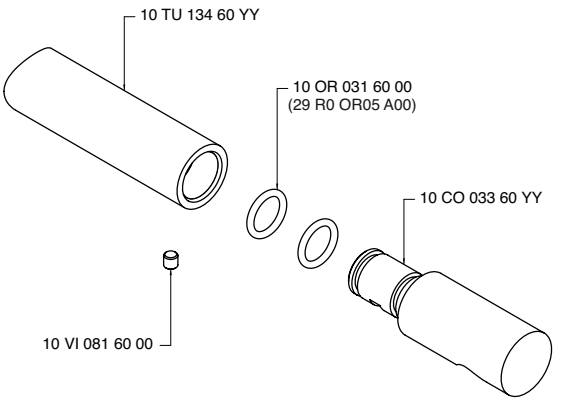

6901 TG02 A00

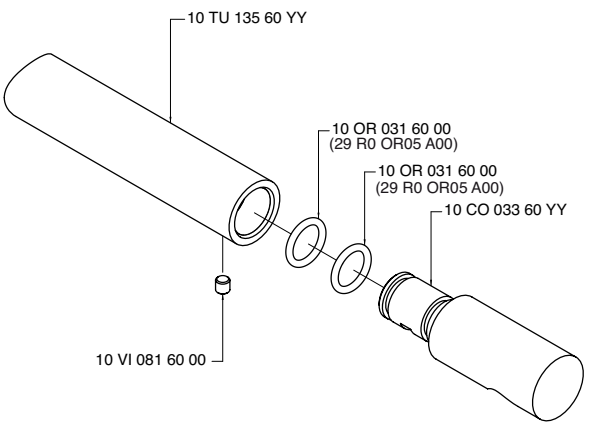

6900 A120 - L0

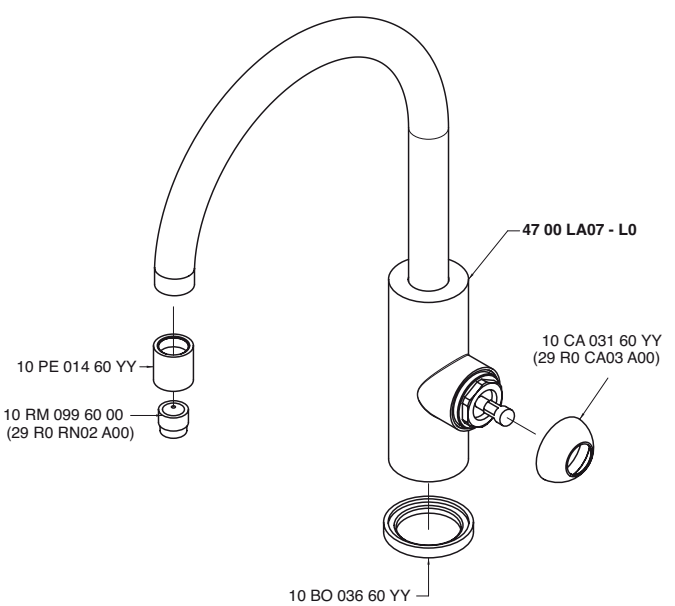

6900 A121 - L0

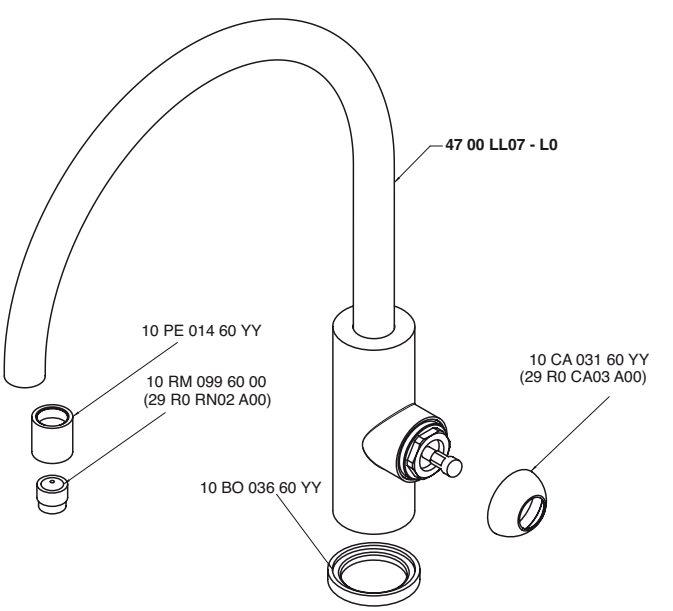

6901 TG03 A00

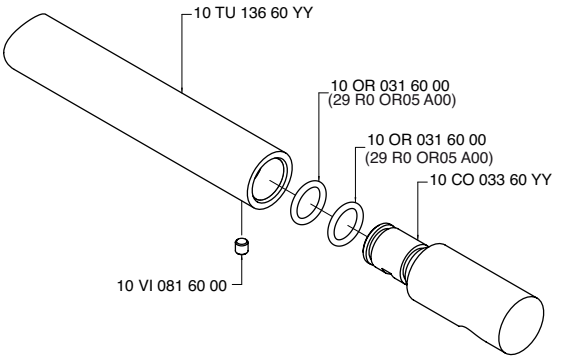

6901 TG04 A00

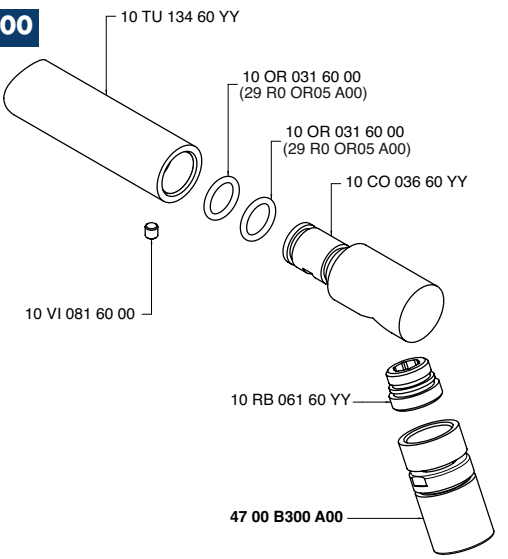

6900 A021 - L0

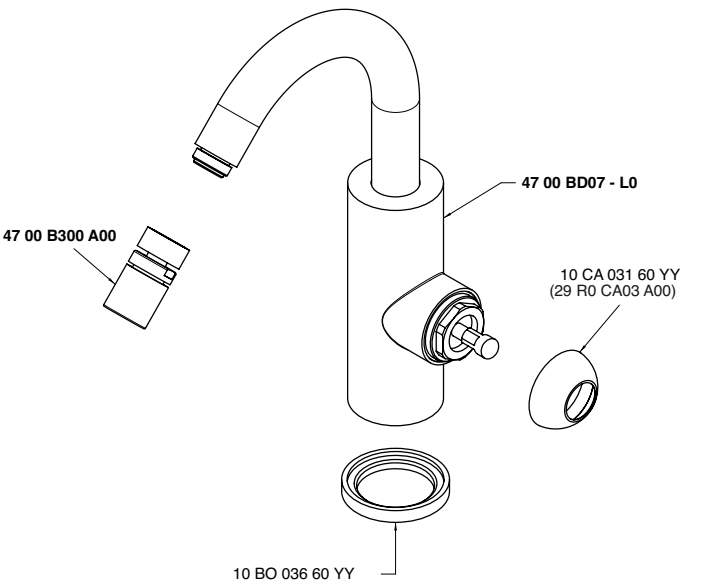

6900 A098 - 00

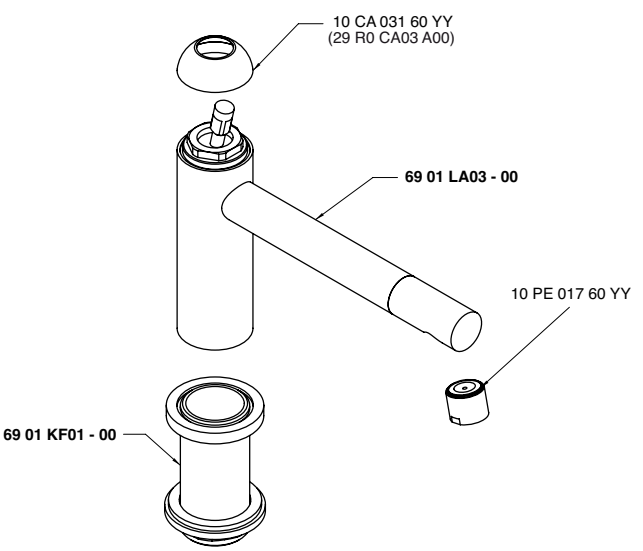

6905 0701 A00

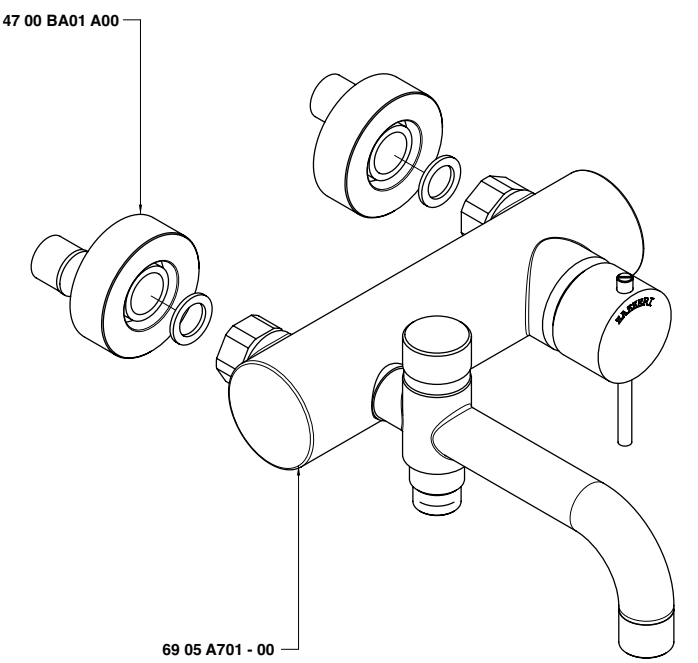

6905 1403 A00

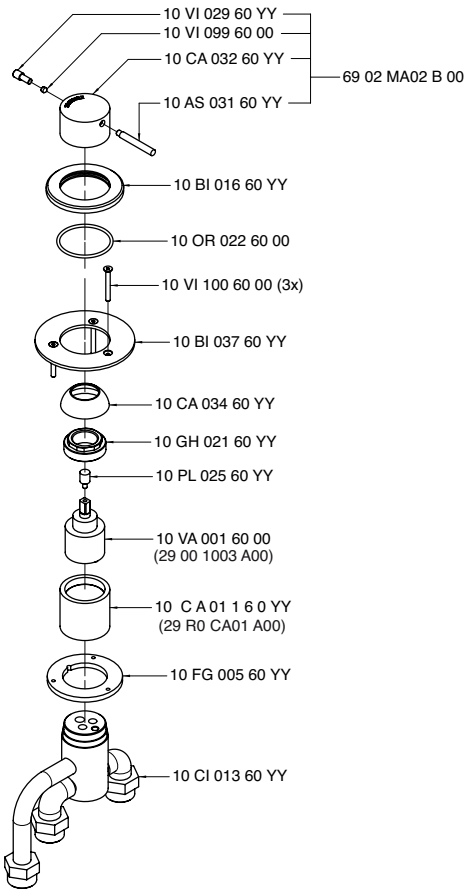

6902 A021 - 00

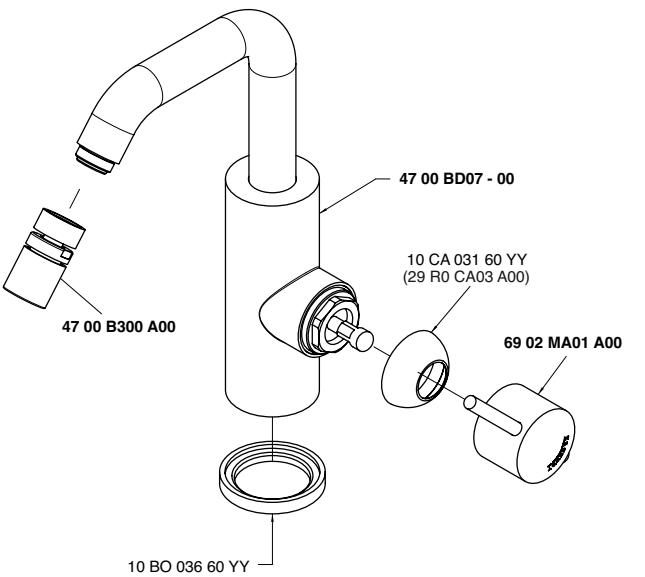

6902 A021 - L0

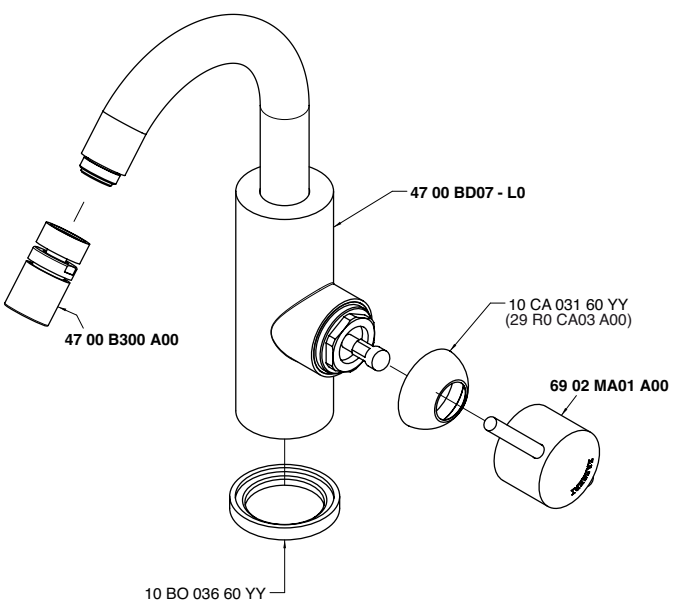

6905 A098 - 00

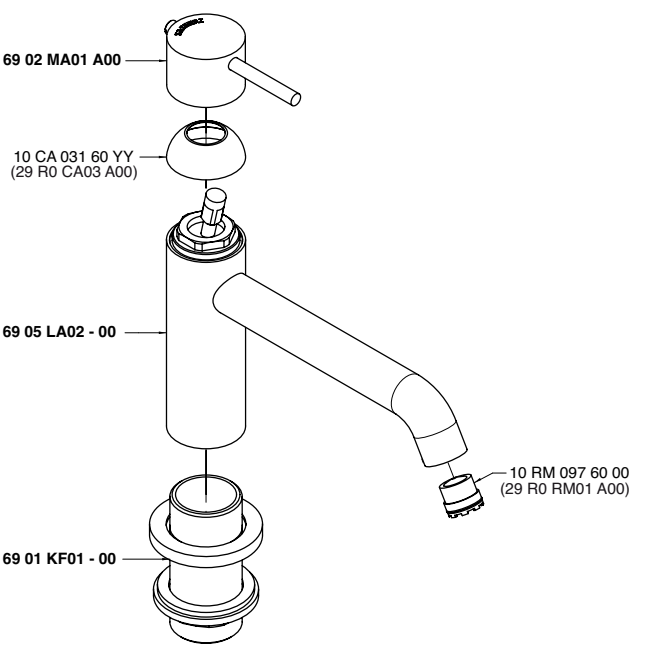

6905 A100 - 00

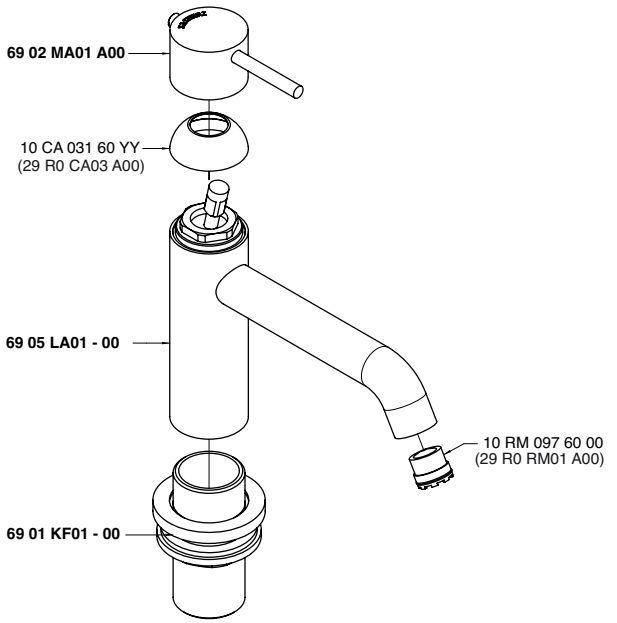

6900 A099 - 00

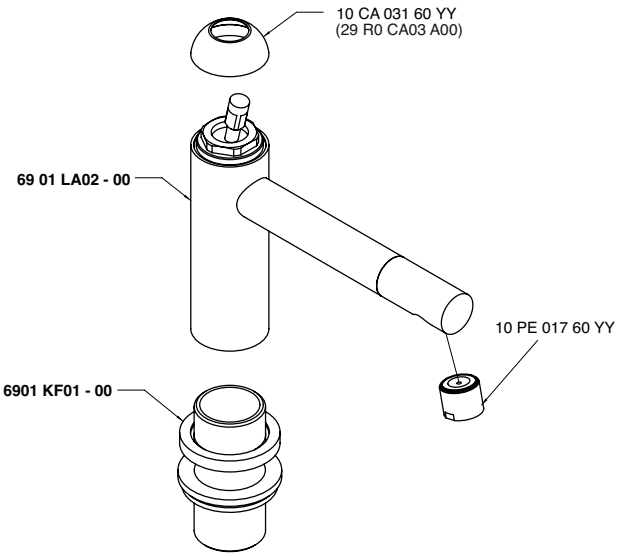

6902 A120 - 00

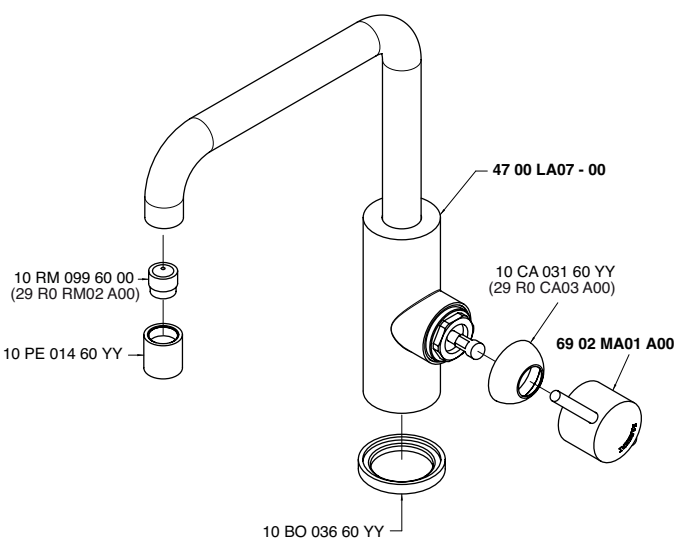

6902 A120 - L0

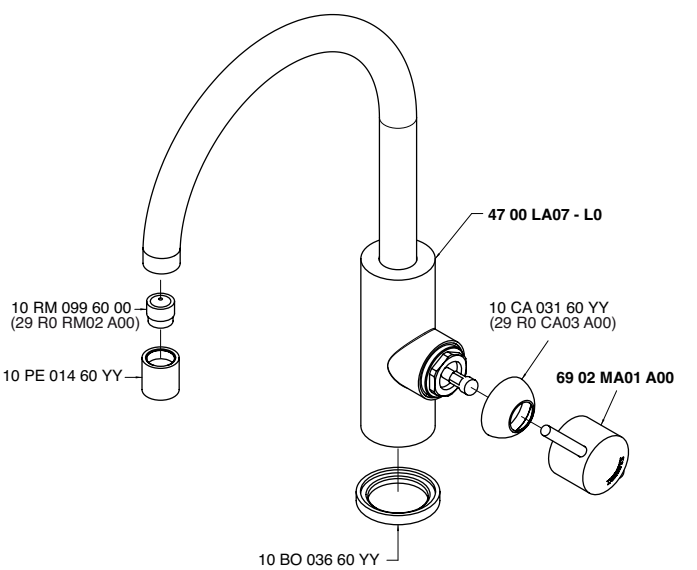

6900 A100 - 00

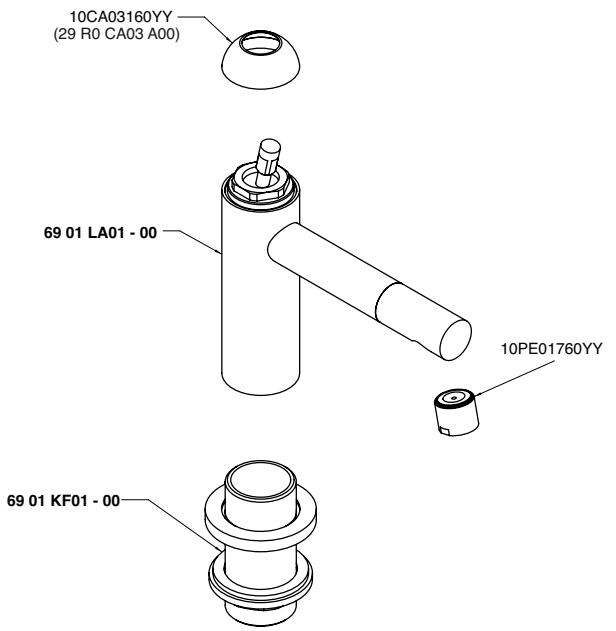

6900 A113 A00

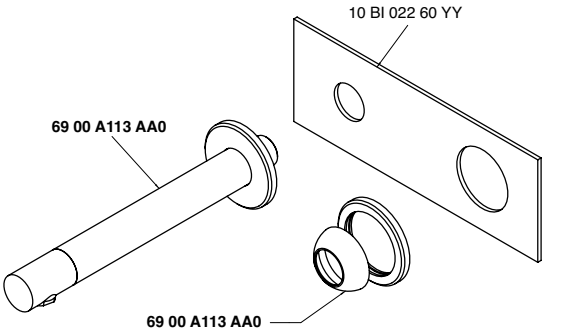

6900 A113 AL0

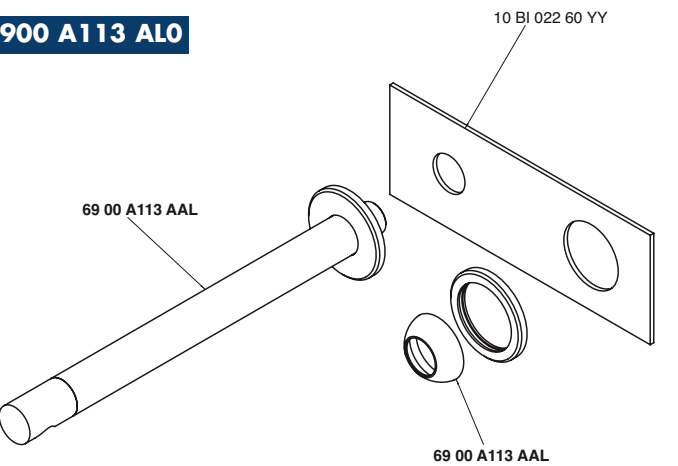

6905 A201 - 00

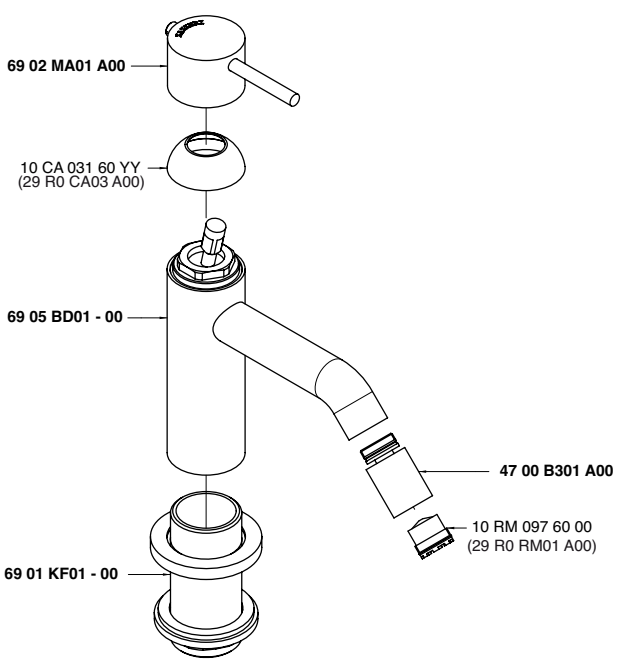

6902 A606 - 00

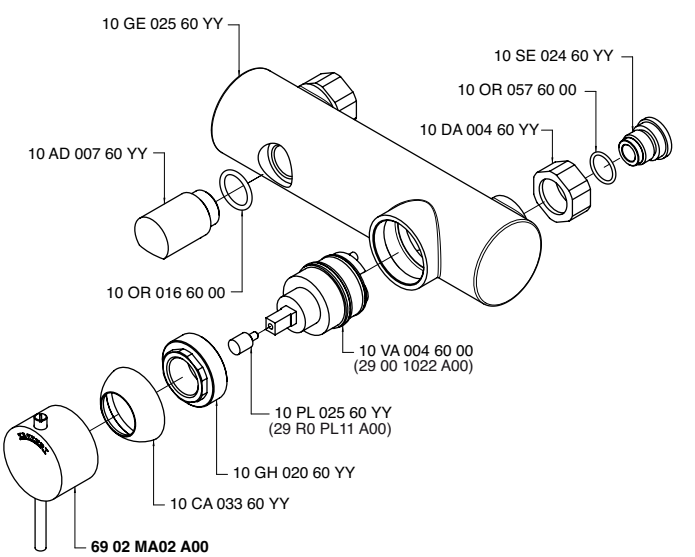

6900 A113 AA0

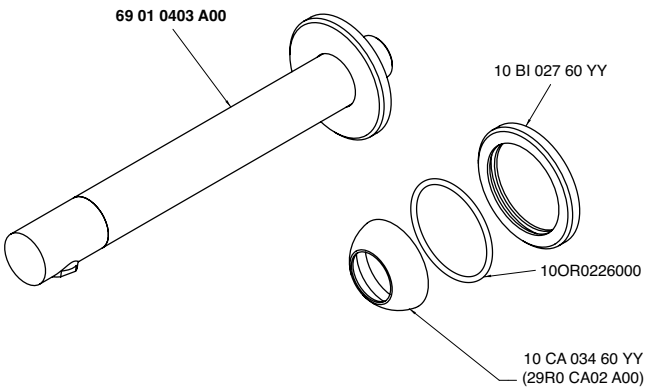

6902 B401 - 00 (6905 B401 A00)

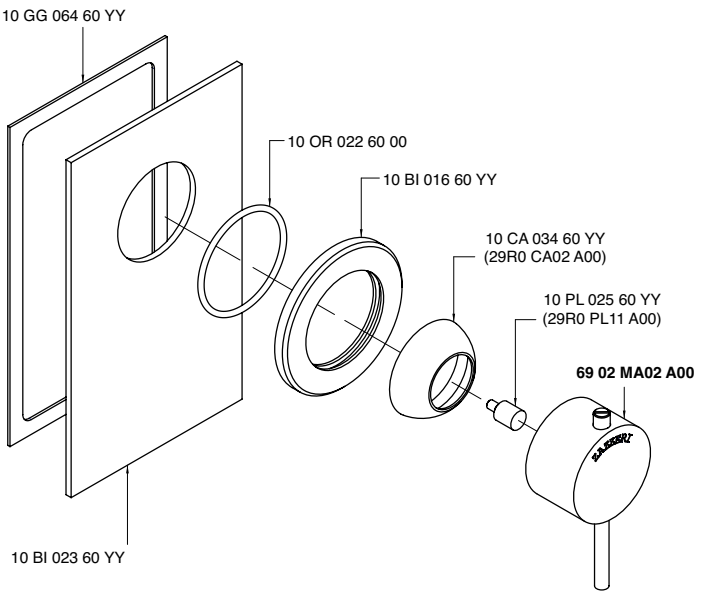

6902 B402 - 00 (6905 B402 A00)

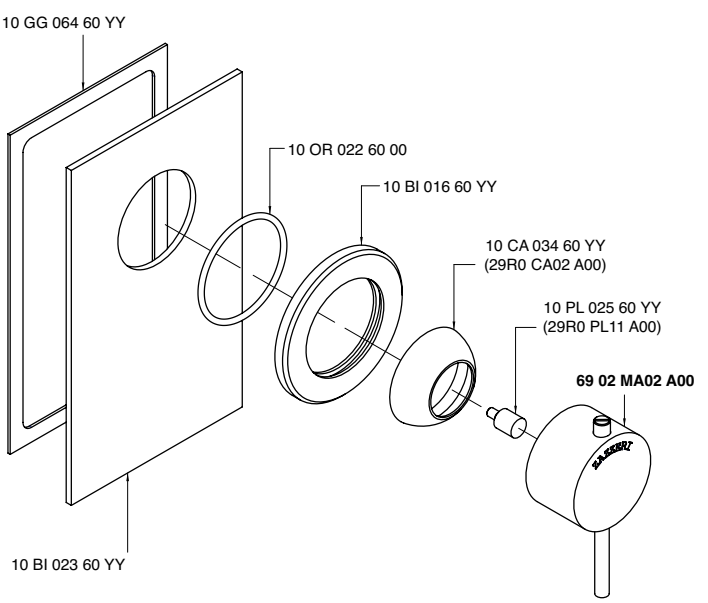

6900 A113 AAL

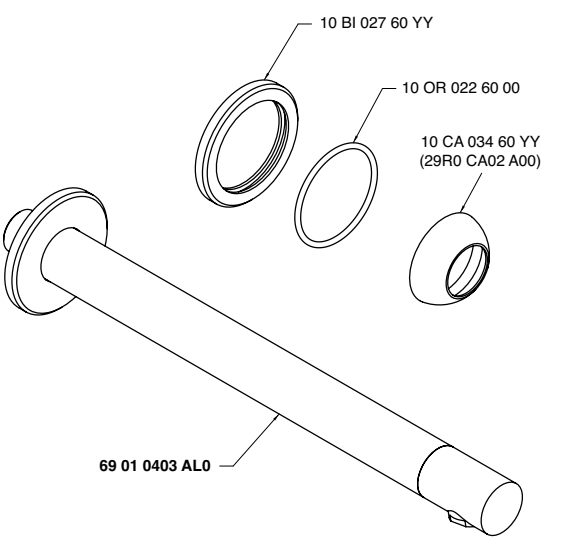

6900 A121 - 00

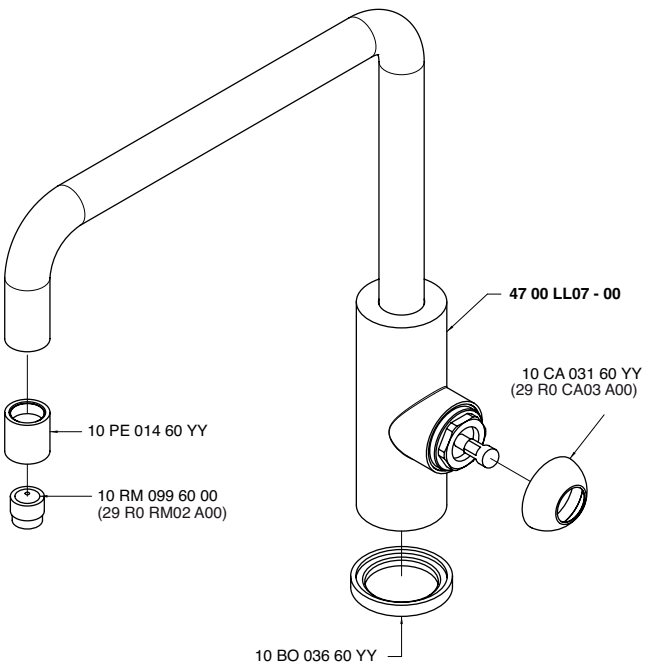

6905 MA01 A00 (6902 MA01 A00)

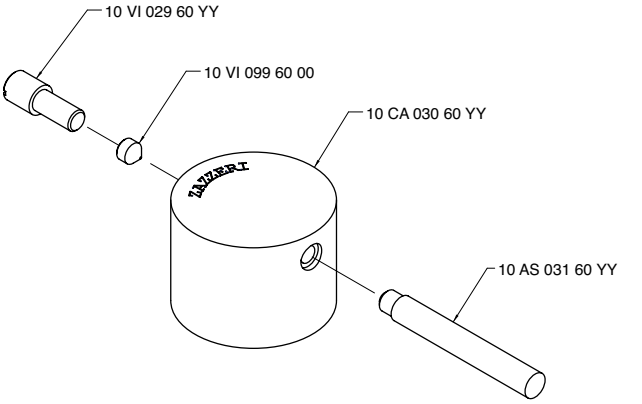

6905 MA02 A00 (6902 MA02 A00)

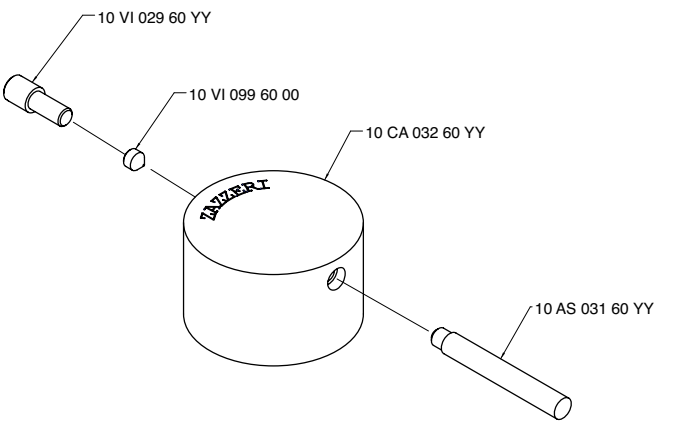

6900 A201 - 00

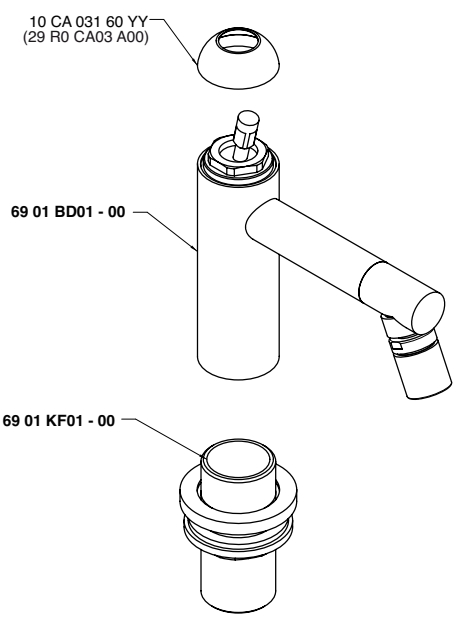

6900 A204 - 00

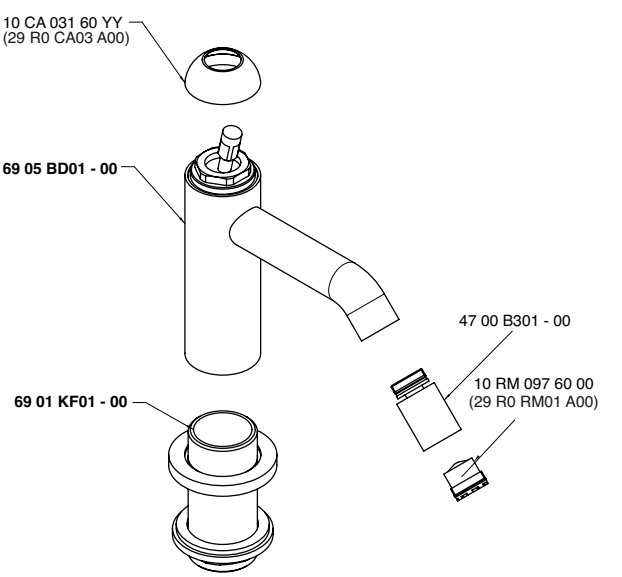

6900 A701 - 00

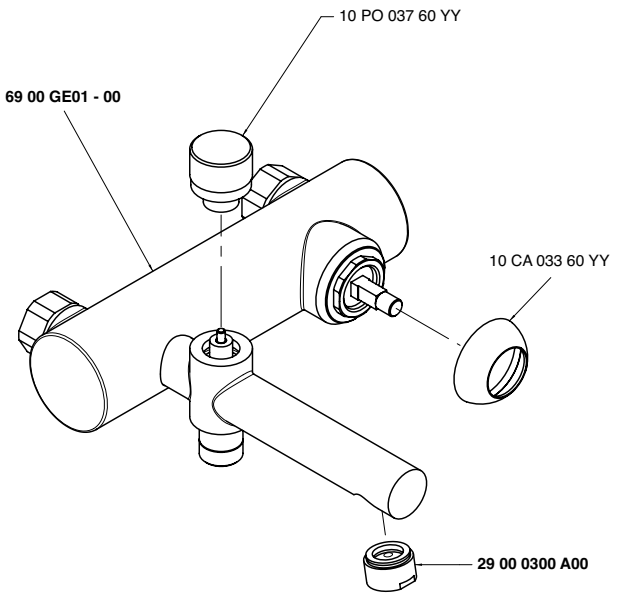

6900 B402 A00

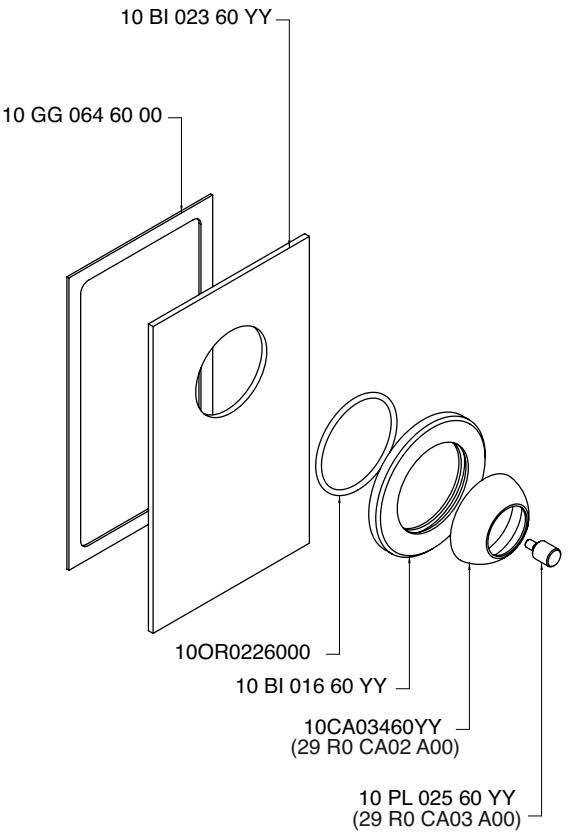

6900 B402 AX0

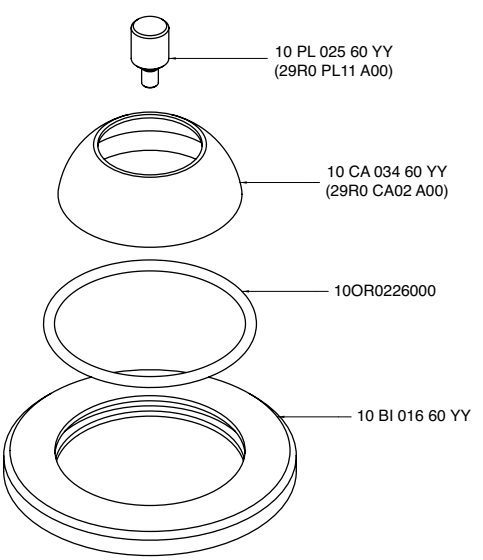

6900 GE01 - 00

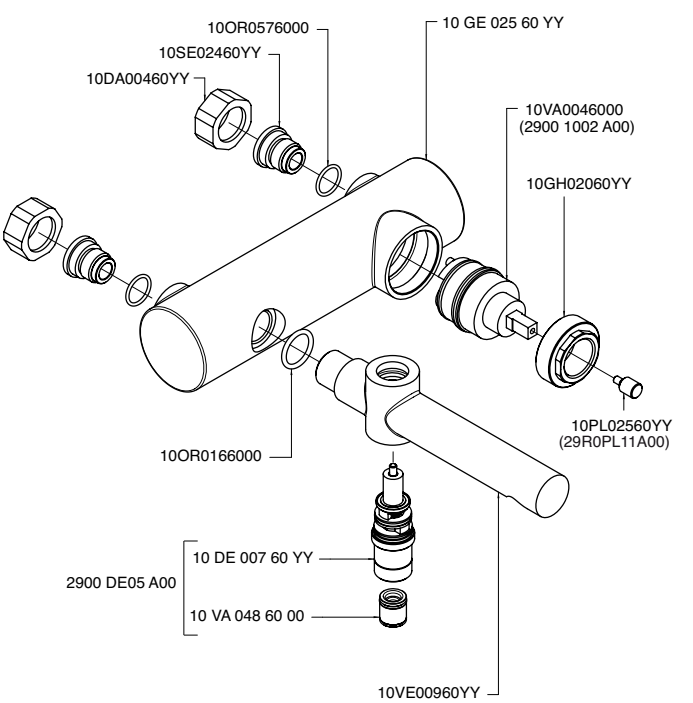

6901 A414 A01

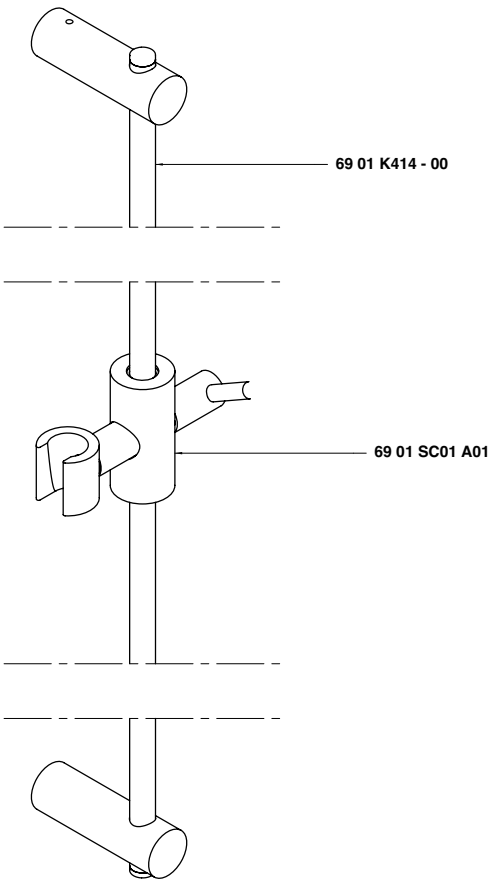

6901 B402 AX0

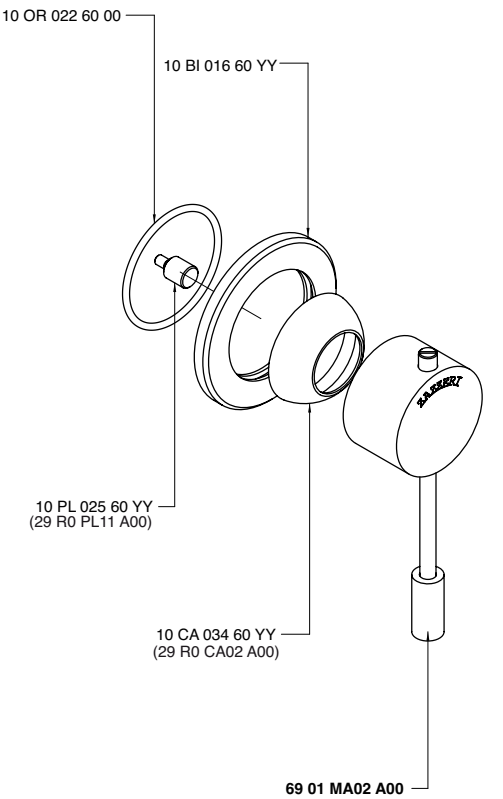

6901 i401 AA0

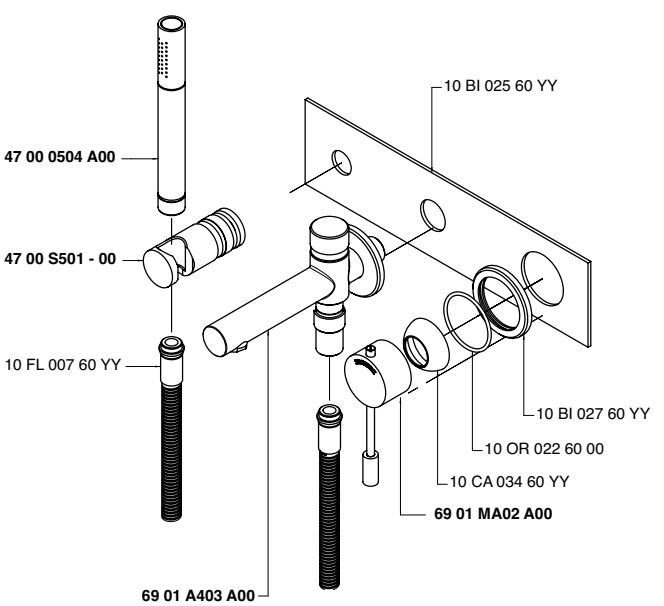

6901 K414 - 00

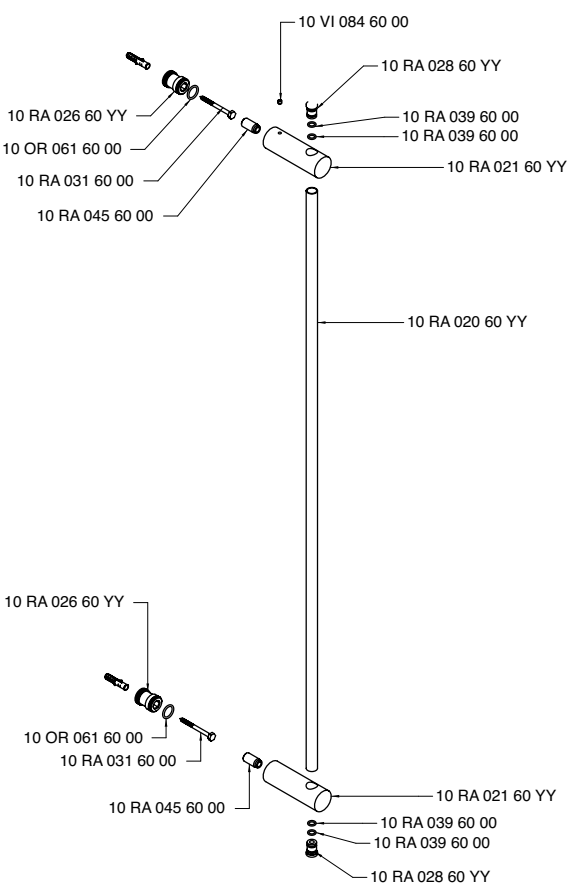

6901 SC01 A00

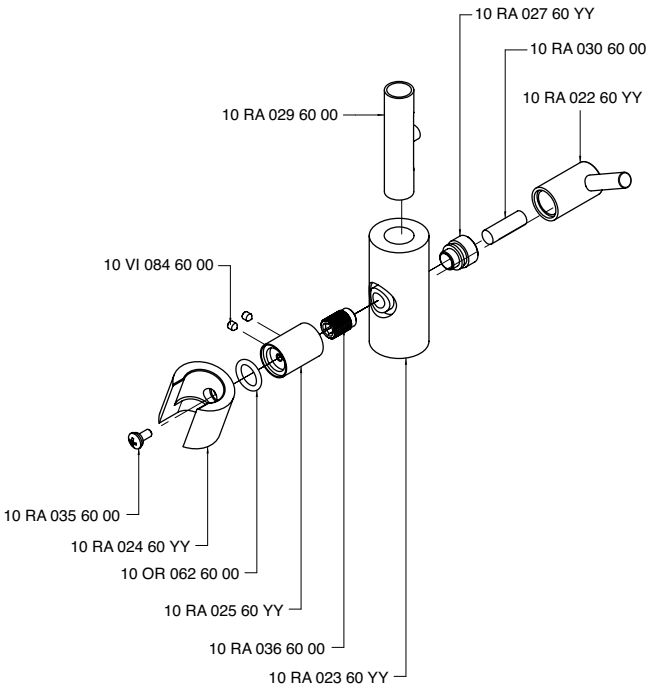

6901 SC01 A01

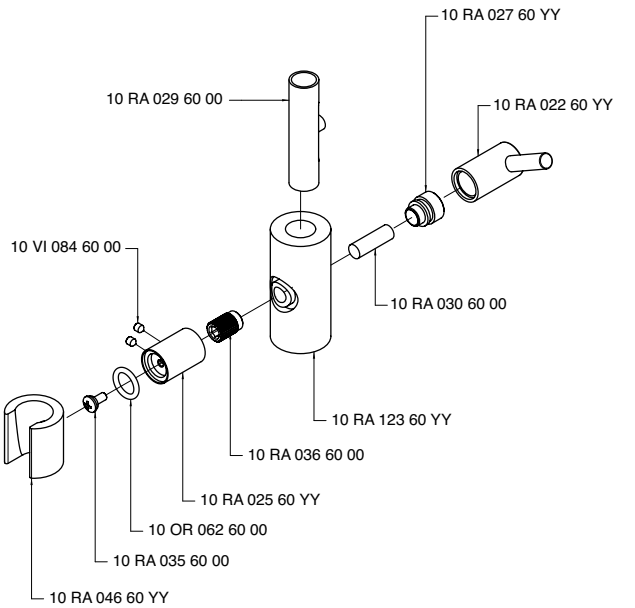

6902 B401 A00 (6905 B401 A00)

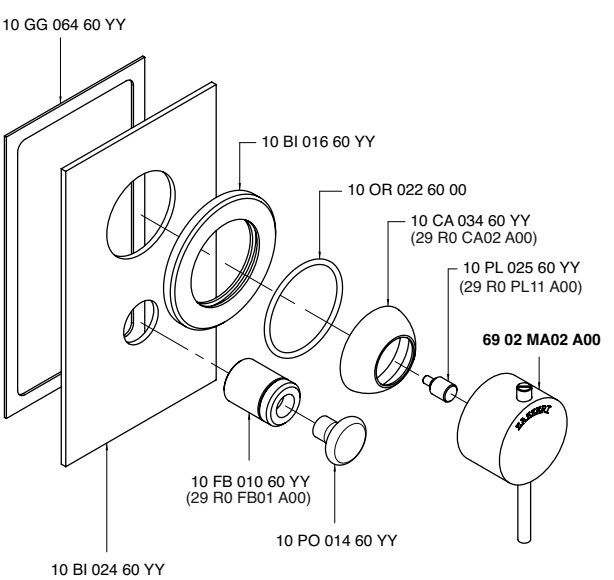

6905 A113 A00

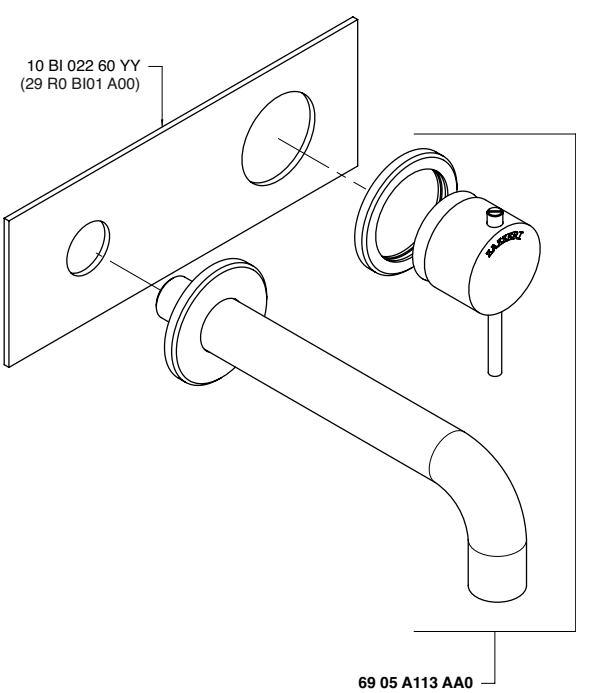

6905 A113 AA0

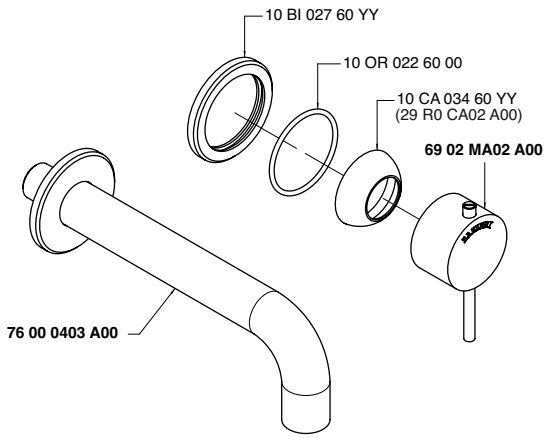

6905 A113 AAL

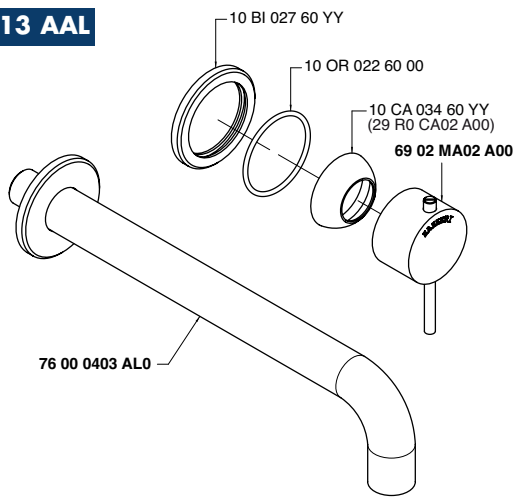

6902 A121 - 00

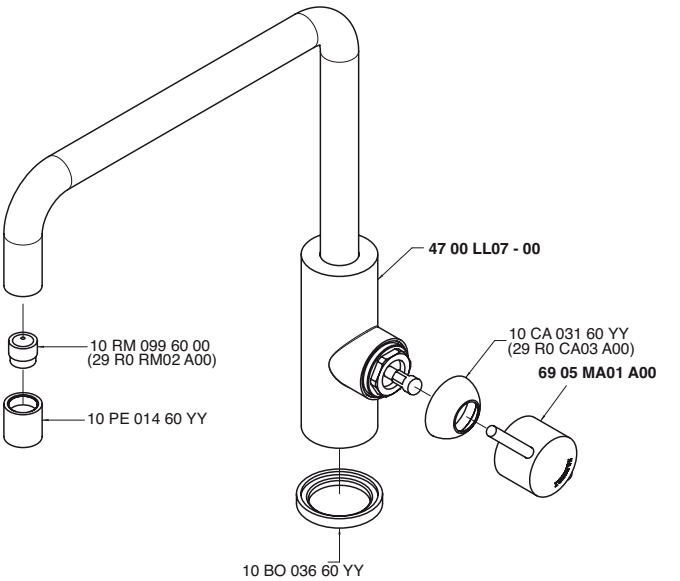

6905 A114 - 00

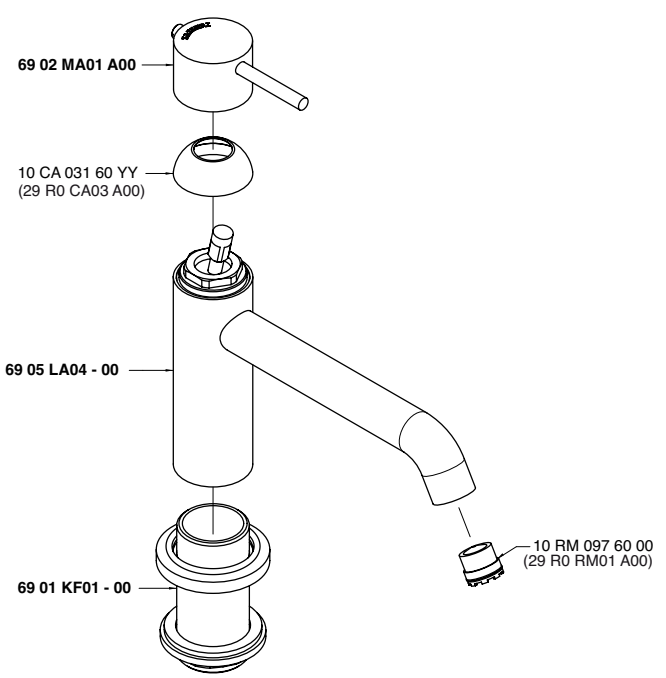

6905 A116 - 00

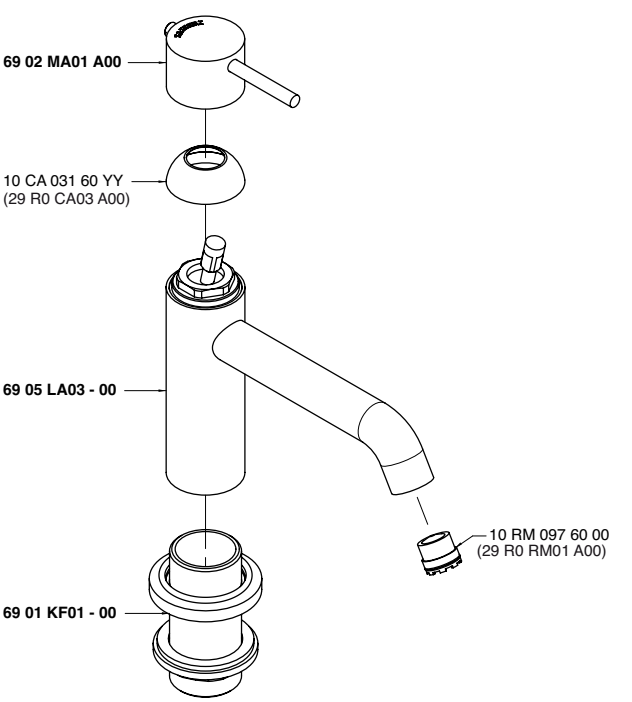

6905 A701 - 00

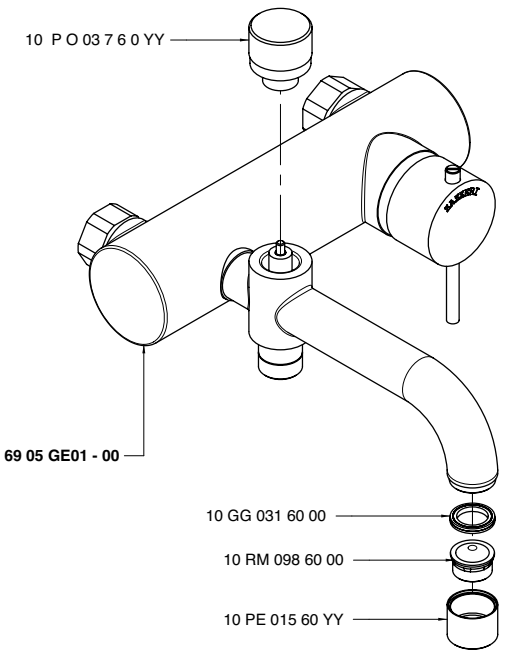

6905 B402 AX0

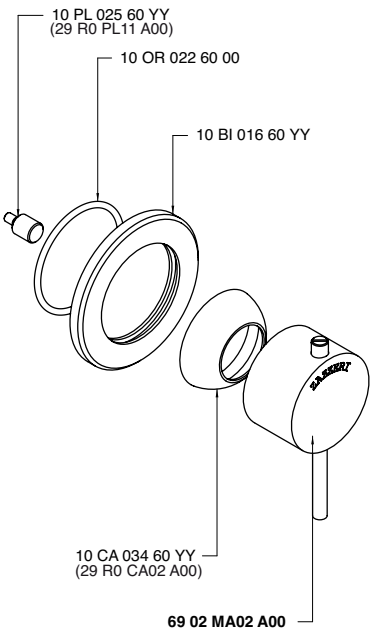

6905 BD01 - 00

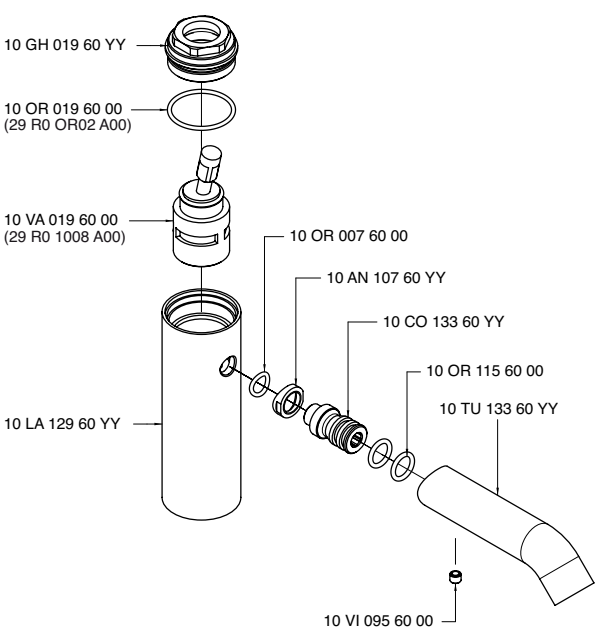

6905 GE01 - 00

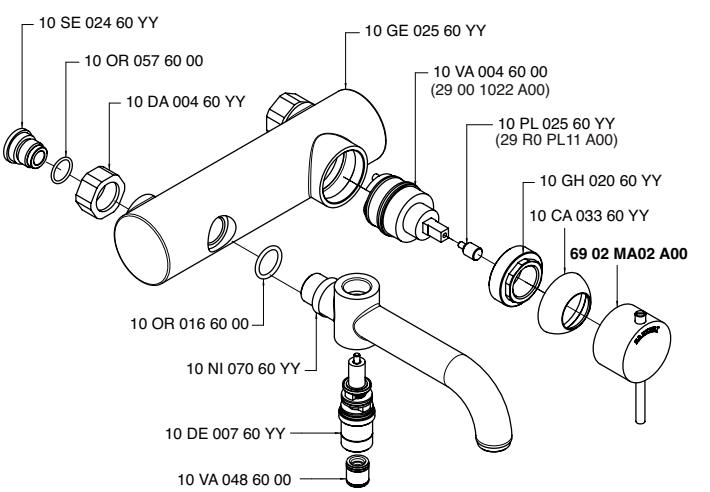

6905 I401 AA0

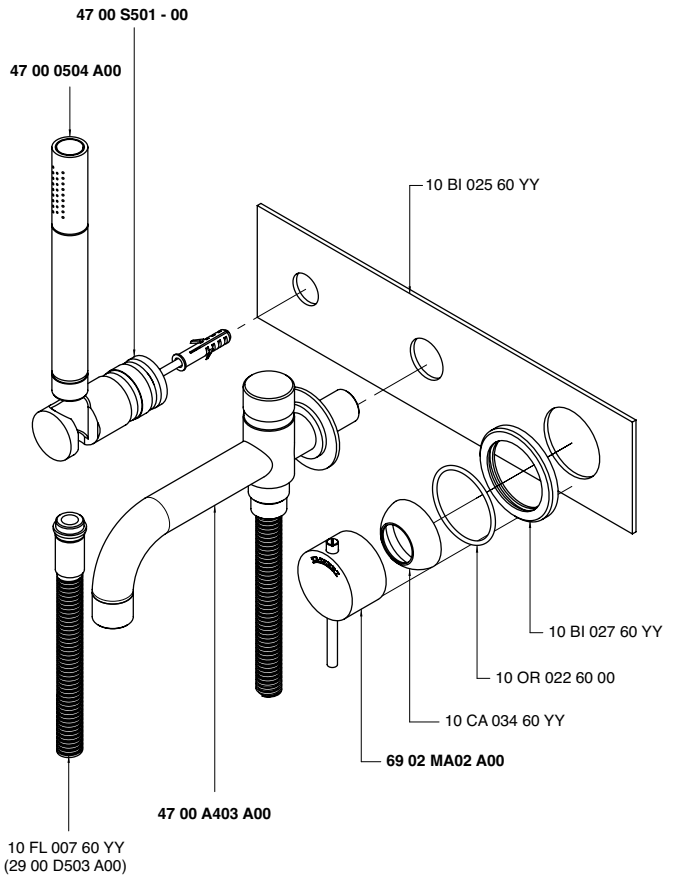

6905 LA01 - 00

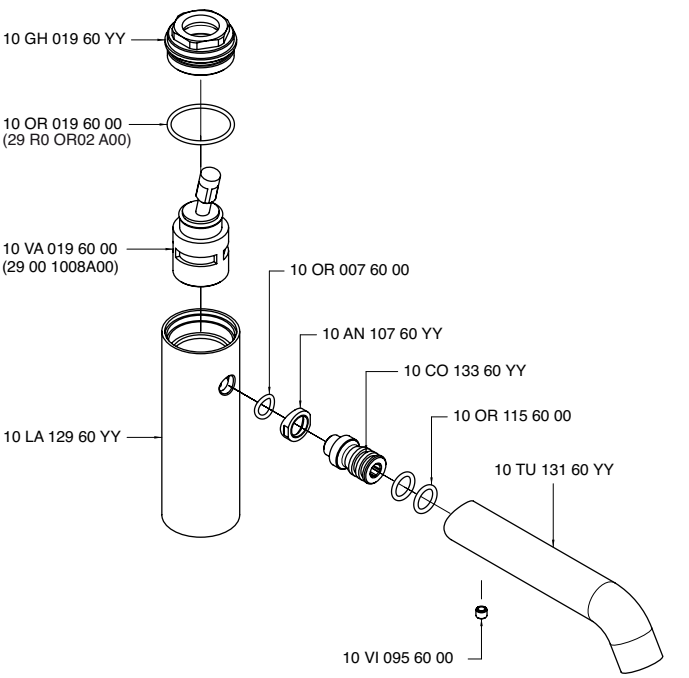

6905 LA02 - 00

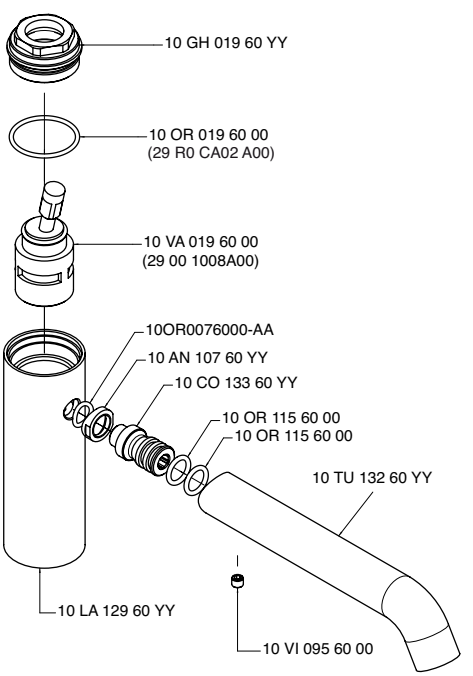

6905 LA03 - 00

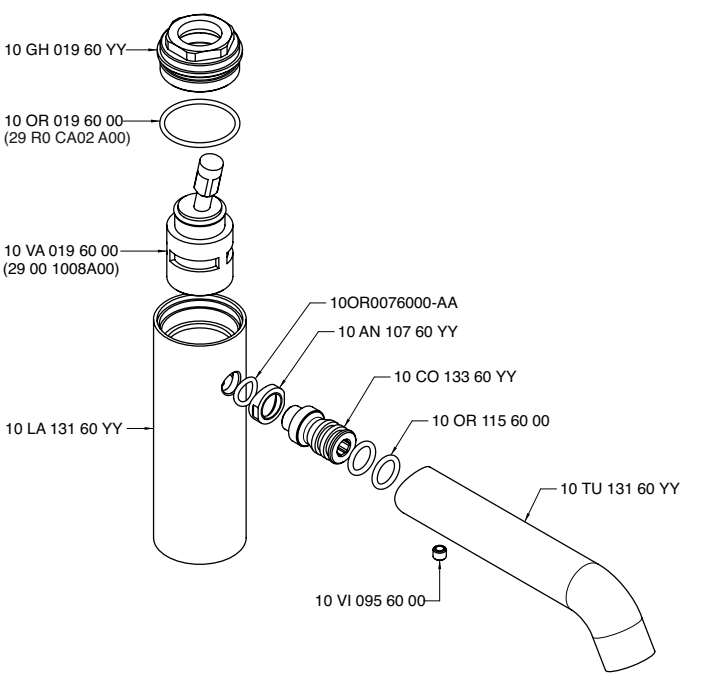

6905 LA04 - 00

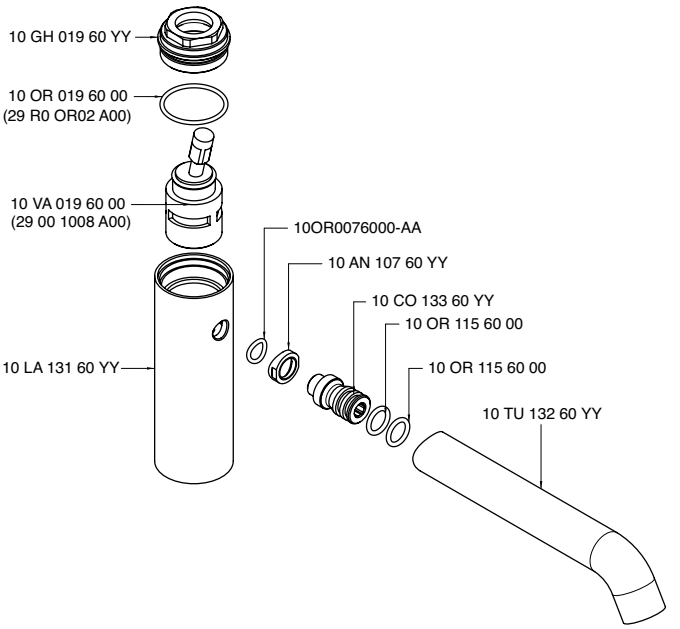

6900 0114 - 00

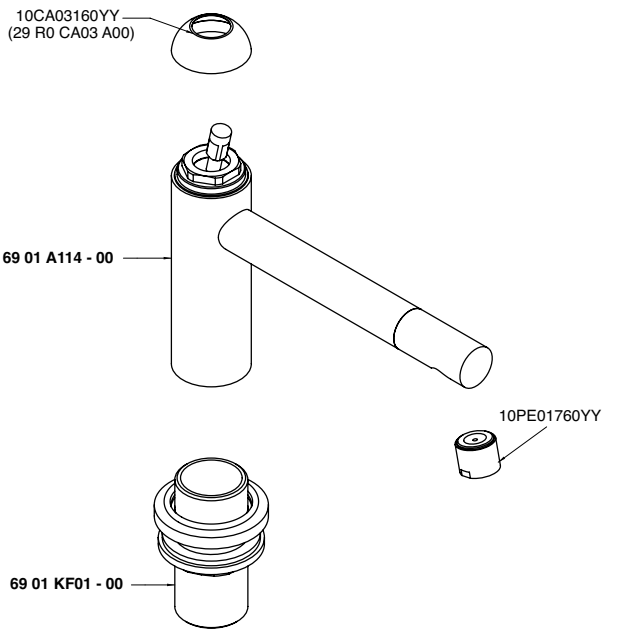

6900 0115 - 00

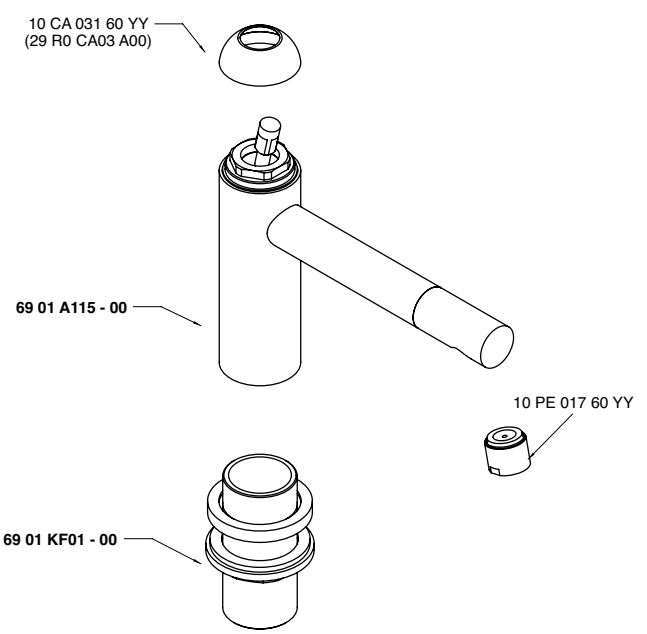

6900 0116 - 00

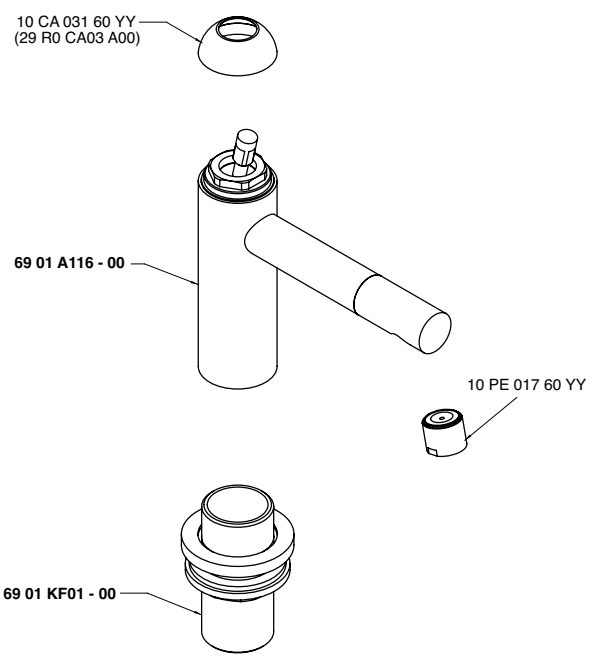

6905 0701 A00

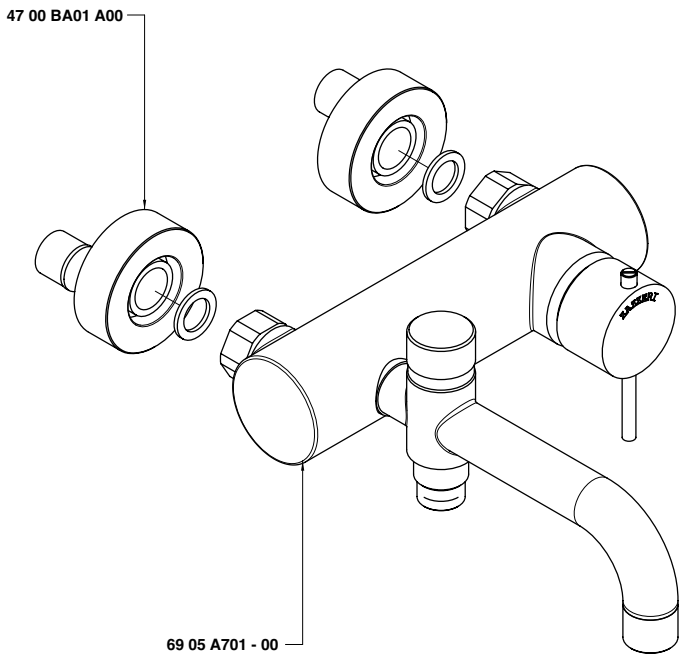

6905 A113 AL0

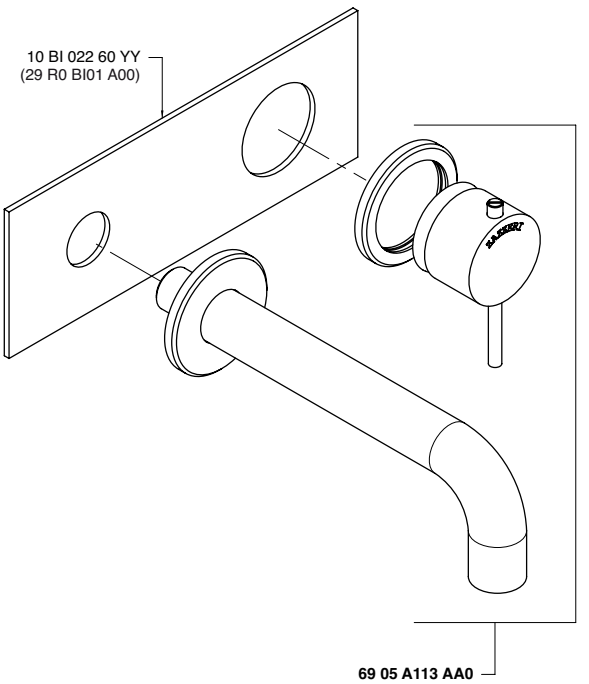

6900 0701 A00

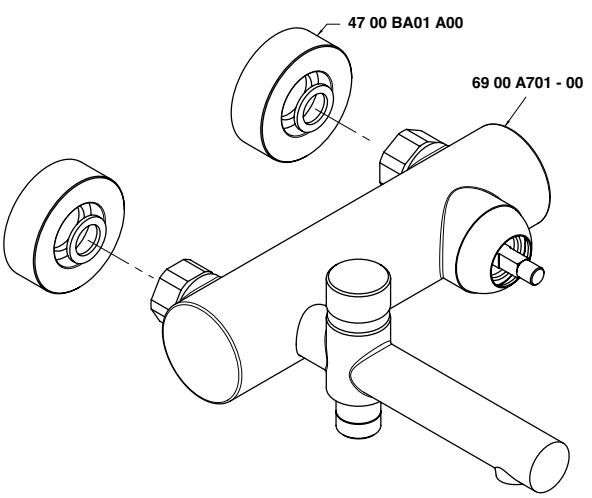

6902 B402 - X0

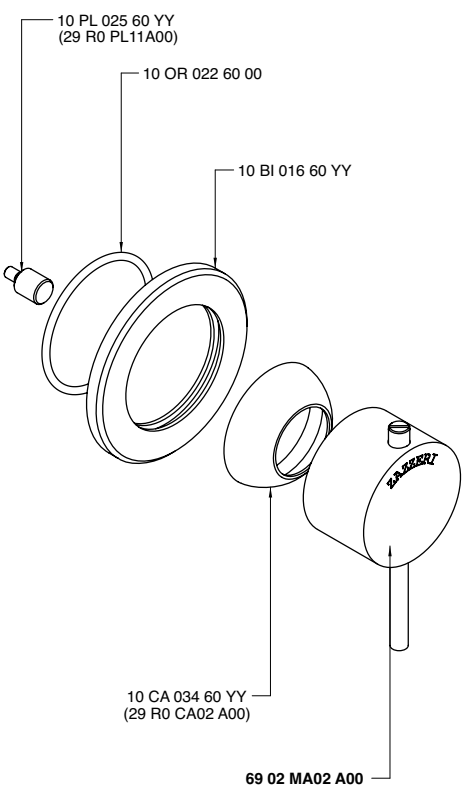

6900 0114 - 00

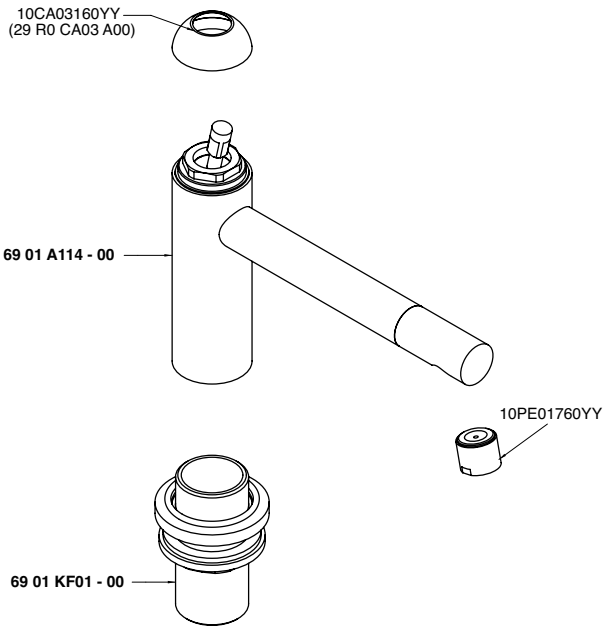

6900 0115 - 00

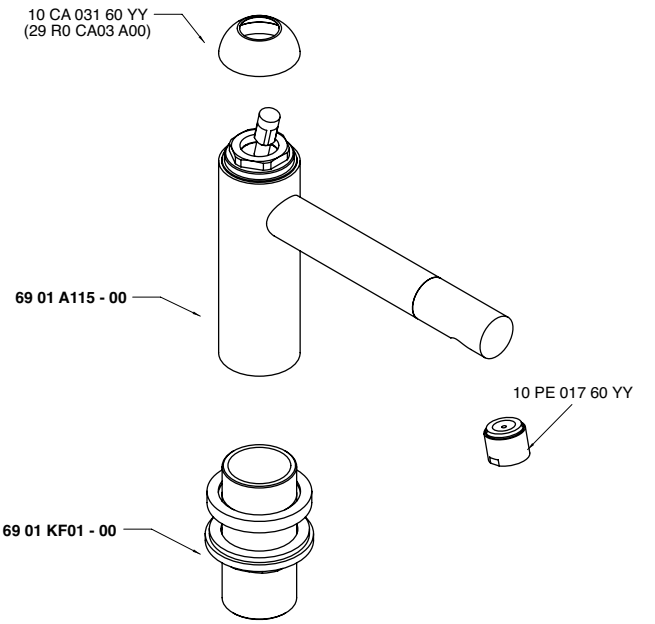

6902 A121 - L0

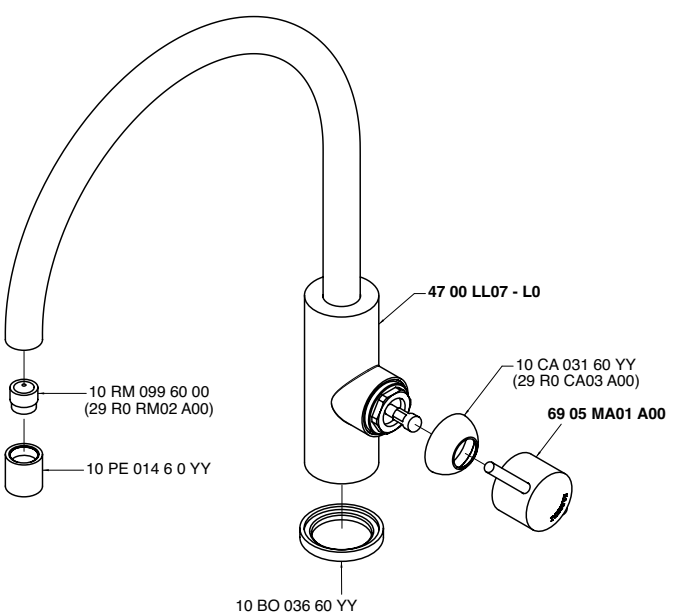

6900 A021 - 00

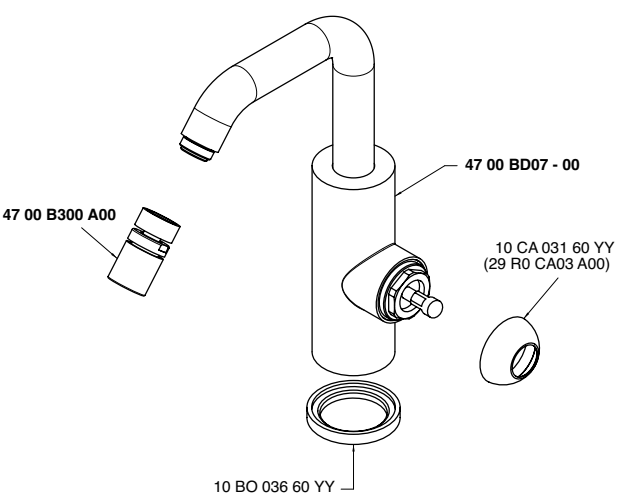

INDEX - 47

Cod.

2900 A401 A00
4703 B401 A00
2900 A402 A00
4703 B402 A00
2900 B113 A00
4703 A113 A00
2900 B113 A00
4703 A113 AL0
4700 0102 A00
4700 0102 AL0
4700 0105 - 00
4700 0201 A00
4700 0202 - 00
4700 0203 A00
4700 0203 AL0
4700 0300 A00
4700 0401 A00
4700 0414 A00
4700 0450 A00
4700 0501 A00
4700 0504 A00
4700 0530 A00
4700 0606 A00
4700 0610 - 00
4700 0610 - A0
4700 0611 - 00
4700 0611 - A0
4700 0701 A00
4700 0702 A00
4700 0703 - 00
4700 0706 - 00
4700 1403 A00
4700 1523 A00
4700 1525 - 00
4700 1535 A00
4700 3102 A00
4700 3102 AL0
4700 3103 A00
4700 3103 AL0
4700 3201 A00
4700 3201 AL0
4700 4102 A00
4700 4102 AL0
4700 4103 A00
4700 4103 AL0
4700 4201 A00
4700 4201 AL0
4700 A021 - 00
4700 A021 - L0
4700 A100 - 00
4700 A100 - L0
4700 A102 - 00
4700 A102 - L0
4700 A105 A00
4700 A107 A00
4700 G107 A00
4700 A107 A00
4702 G107 AD0
4700 A107 A00
4700 A111 - 00
4700 A111 - L0
4700 A113 A00
4700 A114 A00
4700 A120 - 00
4700 A120 - L0

Cod.

4700 A121 - 00
4700 A121 - L0
4700 A129 - 00
4700 A130 - 00
4700 A135 - 00
4700 A136 - 00
4700 A201 - 00
4700 A201 - L0
4700 A202 A00
4700 A203 - 00
4700 A203 - L0
4700 A231 - 00
4700 A302 A00
4700 A312 - 00
4700 A312 - L0
4700 A313 - 00
4700 A313 - L0
4700 A321 - 00
4700 A321 - L0
4700 A403 A00
4700 A406 A00
4700 A412 - 00
4700 A412 - L0
4700 A413 - 00
4700 A413 - L0
4700 A414 - S0
4700 A417 - 00
4700 A421 - 00
4700 A421 - L0
4700 A606 - 00
4700 A701 - 00
4700 A704 - 00
4700 A708 - 00
4700 AC02 - 00
4700 AM01 A00
4700 AS01 A00
4700 AS02 A00
4700 AS03 A00
4700 B105 A00
4700 B113 A00
4700 A113 A00
4700 B113 A00
4700 A114 A00
4700 B113 A00
4700 i401 AA0
4700 B113 A00
4700 B202 A00
4700 B300 - B0
4700 B300 A00
4700 B300 AC0
4700 B301 A00
4700 B405 A00
4700 A405 AA1
4700 B405 A00
4702 A405 AA1
4700 B405 A00
4700 B406 A00
4700 A406 AA1
4700 B406 A00
4700 BA01 A00
4700 BD01 - 00
4700 BD01 - L0
4700 BD03 - 00
4700 BD03 - L0
4700 BD04 - 00

Cod.

4700 BD04 - L0
4700 BD05 - 00
4700 BD07 - 00
4700 BD07 - L0
4700 C102 A00
4700 C102 AL0
4700 C203 A00
4700 C203 AL0
4700 C406 - 00
4700 CL01 - A0
4700 CL01 - LA
4700 CL02 - A0
4700 CL02 - LA
4700 CL03 - A0
4700 CL03 - LA
4700 CL04 - 00
4700 CL05 - A0
4700 CL05 - LA
4700 D403 A00
4700 E401 A00
4700 E413 A00
4700 E414 A00
4700 E450 A00
4700 F309 A00
4700 F309 A00
4700 G107 A00
4700 G309 A00
4700 GE01 - 00
4700 i401 AA0
4700 K414 - 00
4700 KF01 - 00
4700 KF02 - 00
4700 LA01 - 00
4700 LA01 - L0
4700 LA03 - 00
4700 LA03 - L0
4700 LA04 - 00
4700 LA04 - L0
4700 LA05 - 00
4700 LA06 - 00
4700 LA07 - 00
4700 LA07 - L0
4700 LA08 - 00
4700 LA09 - 00
4700 LL01 - 00
4700 LL01 - L0
4700 LL03 - 00
4700 LL03 - L0
4700 LL04 - 00
4700 LL04 - L0
4700 LL07 - 00
4700 LL07 - L0
4700 M405 A00
4700 M610 AA0
4700 MA01 A00
4700 MA02 A00
4700 MA05 A00
4700 MA05 AW0
4700 MA06 A00
4700 N399 A00
4700 N610 A00
4700 SO03 A00
4700 P403 A00
4700 P405 - 00
4700 PE01 - 00

Cod.

4700 PL01 A00
4700 PL04 A00
4700 PZ01 - 00
4700 PZ02 - 00
4700 Q414 A00
4700 Q415 A00
4700 Q417 A00
4700 S501 - 00
4700 SN01 - 00
4700 SN02 - 00
4700 SO03 - A0
4700 SO03 A00
4700 1537 A00
4700 SO03 A00
4700 M612 A00
4700 SO03 A00
4702 N610 A00
4700 SO03 A00
4700 T401 A00
4700 V405 AA1
4700 V405 AB1
4700 V405 AA1
4701 0102 A00
4701 0102 AL0
4701 0105 - 00
4701 0201 A00
4701 0202 - 00
4701 0203 A00
4701 0203 AL0
4701 0401 A00
4701 0450 A00
4701 0606 A00
4701 0701 A00
4701 0702 A00
4701 0703 - 00
4701 0706 - 00
4701 3102 A00
4701 3102 AL0
4701 3103 A00
4701 3103 AL0
4701 3201 A00
4701 3201 AL0
4701 4102 A00
4701 4102 AL0
4701 4103 A00
4701 4103 AL0
4701 4201 A00
4701 4201 AL0
4701 A312 - 00
4701 A312 - L0
4701 A313 - 00
4701 A313 - L0
4701 A321 - 00
4701 A321 - L0
4701 A412 - 00
4701 A412 - L0
4701 A413 - 00
4701 A413 - L0
4701 A421 - 00
4701 A421 - L0

Cod.

4701 A606 - 00
4701 A701 - 00
4701 B105 A00
4701 B113 A00
4700 A113 A00
4701 B113 A00
4700 A114 A00
4701 B113 A00
4700 i401 AA0
4701 B113 A00
4701 B202 A00
4701 B406 A00
4700 A406 AA1
4701 B406 A00
4701 BD01 - 00
4701 BD01 - L0
4701 BD04 - 00
4701 BD04 - L0
4701 C406 - 00
4701 E401 A00
4701 E450 A00
4701 GE01 - 00
4701 LA01 - 00
4701 LA01 - L0
4701 LA04 - 00
4701 LA04 - L0
4701 LL01 - 00
4701 LL01 - L0
4701 LL04 - 00
4701 LL04 - L0
4701 N399 A00
4701 N610 A00
4700 SO03 A00
4702 0102 A00
4702 0102 AL0
4702 0201 A00
4702 0203 A00
4702 0203 AL0
4702 0401 A00
4702 0450 A00
4702 0606 A00
4702 0701 A00
4702 0702 A00
4702 0703 - 00
4702 0706 - 00
4702 A105 A00
4702 A107 A00
4702 G107 AS0
4702 A107 A00
4702 G107 AD0
4702 A107 A00
4702 A113 A00
4702 A114 A00
4702 A202 A00
4702 A406 AA1
4702 B406 AS0
4702 A406 AA1
4702 B406 AD0
4702 A406 A00
4702 A606 A00

Cod.

4702 A701 - 00
4702 B105 AD0
4702 B105 AS0
4702 B113 A00
4702 A114 A00
4702 B113 A00
4702 A113 A00
4702 B113 A00
4702 B202 AD0
4702 B202 AS0
4702 D105 - 00
4702 D202 - 00
4702 E401 A00
4702 E450 A00
4702 G107 AD0
4702 G107 AS0
4702 GE01 - 00
4702 MA01 A00
4702 N399 A00
4702 S105 - 00
4702 S202 - 00
4702 V405 AA1
4703 0450 A00
4703 0702 A00
4703 0703 A00
4703 1100 A00
4703 1100 AL0
4703 1101 A00
4703 1101 AL0
4703 1120 A00
4703 1120 AL0
4703 1121 A00
4703 1121 AL0
4703 1129 A00
4703 1130 A00
4703 1135 A00
4703 1136 A00
4703 1201 A00
4703 1201 AL0
4703 1221 A00
4703 1221 AL0
4703 1231 A00
4703 1400 A00
4703 1400 AE0
4703 A113 A00
4703 A113 AA0
4703 A113 AL0
4703 B401 A00
4703 B402 A00
4703 E450 A00
4703 M110 - 00
4703 N498 A00
4703 P110 - 00
4703 V110 A00

4700 0102 A00
4701 0102 A00

Batteria lavabo collo girevole quadro

Washbasin set with square revolving spout
Waschtischbatterie m. Schwenkauslauf quadrat.
Batería lavabo caño giratorio cuadrado
Mélangeur lavabo, bec orientable carré

Codice - Code	Variante - Variant
	A
47 00 0102 A00	**47 00 0105 - 00**
47 01 0102 A00	**47 01 0105 - 00**

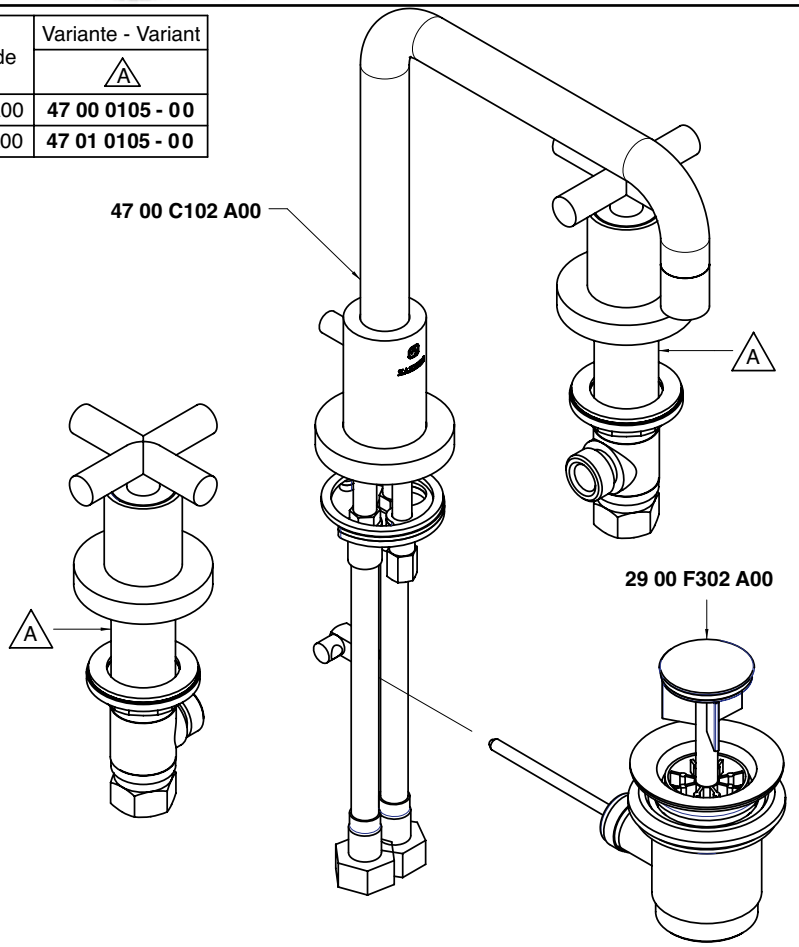

Condizioni di prova - Test conditions
Acqua calda - Hot water: **60±2 °C**
Acqua fredda - Cold water: **20±2 °C**
Classe areatore - Aerator class: **V**

P [bar]	Q l/min
0,10	
0,20	
0,50	5,52
1,00	7,80
1,50	9,50
2,00	11,00
2,50	12,30
3,00	13,45
3,50	14,54
4,00	15,50
4,50	16,30
5,00	17,20

4700

Vitone tradizionale
Compression valves

Condizioni di prova - Test conditions
Acqua calda - Hot water: **60±2 °C**
Acqua fredda - Cold water: **20±2 °C**
Classe areatore - Aerator class: **V**

P [bar]	Q l/min
0,10	
0,20	
0,50	5,33
1,00	7,59
1,50	9,30
2,00	10,70
2,50	12,00
3,00	13,00
3,50	14,10
4,00	15,10
4,50	15,90
5,00	16,80

4701

180°
Vitone ceramico
Ceramic discs

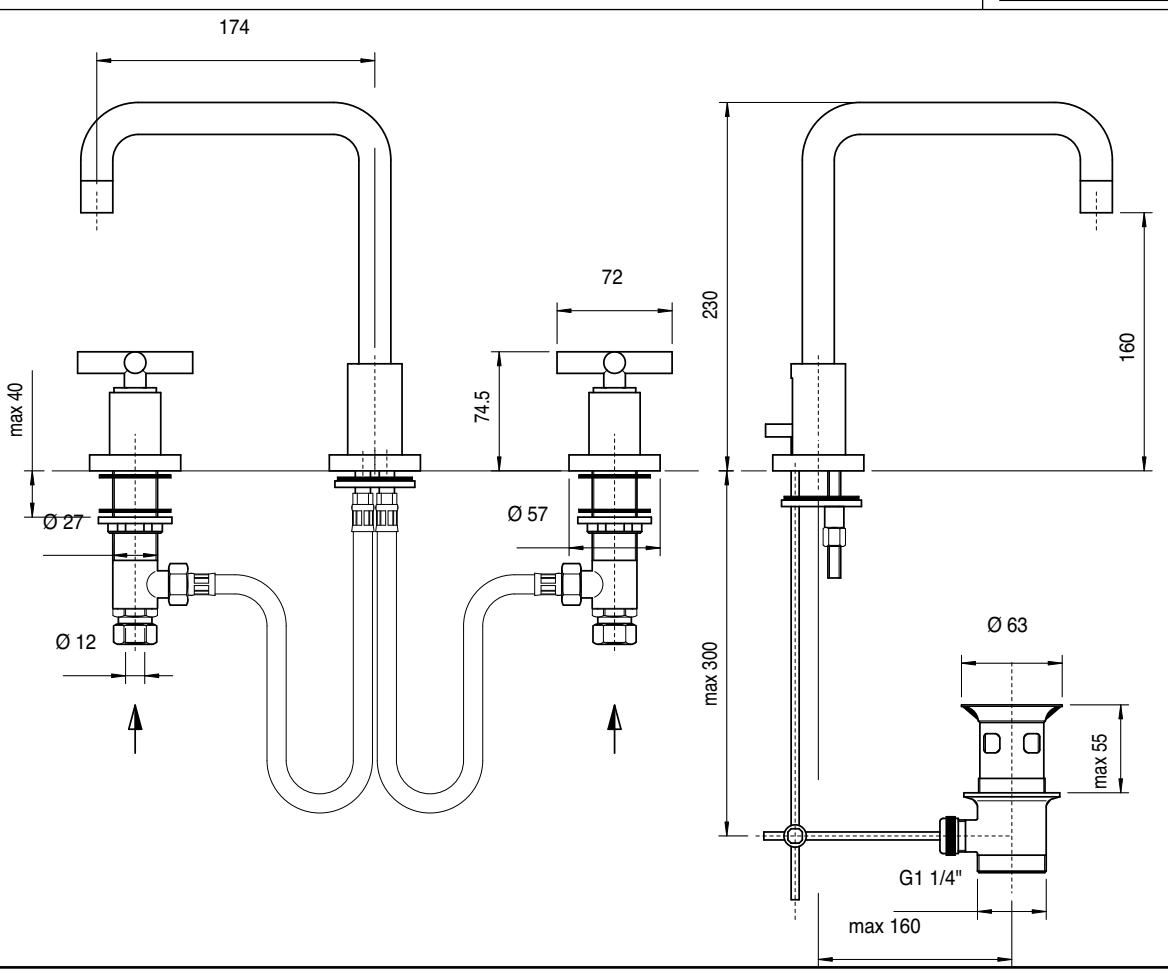

4700 0102 AL0
4701 0102 AL0

Batteria lavabo collo girevole tondo

Washbasin set with round revolving spout
Waschtischbatterie m. Schwenkauslauf rund
Batería lavabo caño giratorio redondo
Mélangeur lavabo, bec orientable rond

Codice - Code	Variante - Variant A
47 00 0102 AL0	**47 00 0105 - 00**
47 01 0102 AL0	**47 01 0105 - 00**

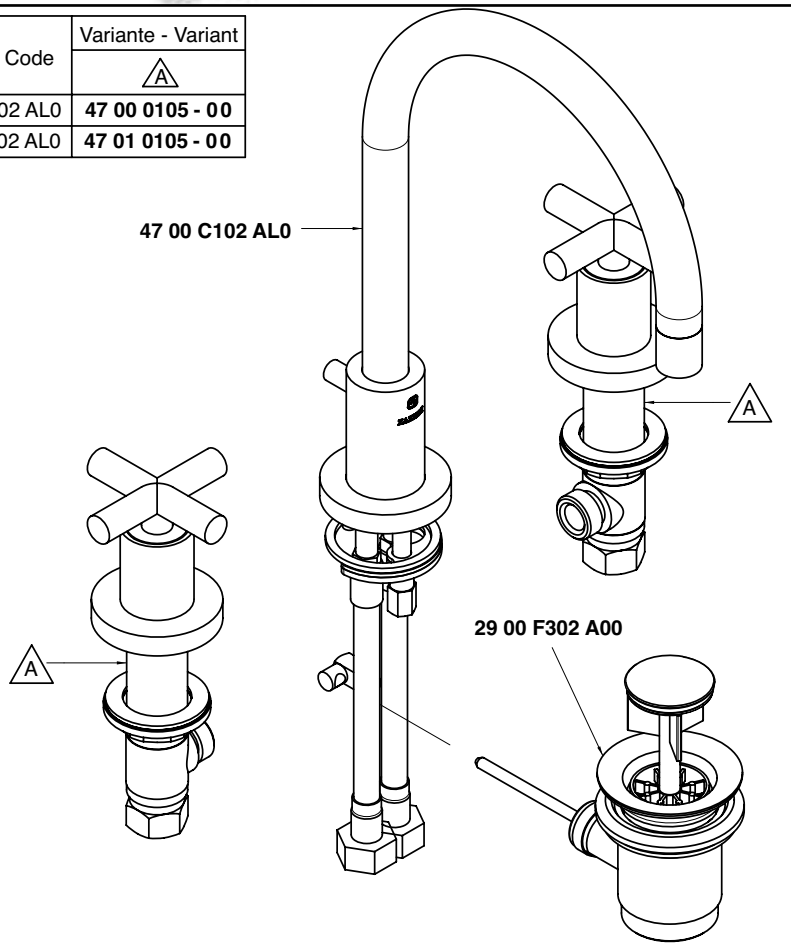

Condizioni di prova - Test conditions
Acqua calda - Hot water: **60±2 °C**
Acqua fredda - Cold water: **20±2 °C**
Classe areatore - Aerator class: **V**

P [bar]	Q l/min
0,10	
0,20	
0,50	5,52
1,00	7,80
1,50	9,50
2,00	11,00
2,50	12,30
3,00	13,45
3,50	14,54
4,00	15,50
4,50	16,30
5,00	17,20

4700

Vitone tradizionale
Compression valves

Condizioni di prova - Test conditions
Acqua calda - Hot water: **60±2 °C**
Acqua fredda - Cold water: **20±2 °C**
Classe areatore - Aerator class: **V**

P [bar]	Q l/min
0,10	
0,20	
0,50	5,33
1,00	7,59
1,50	9,30
2,00	10,70
2,50	12,00
3,00	13,00
3,50	14,10
4,00	15,10
4,50	15,90
5,00	16,80

4701

180°
Vitone ceramico
Ceramic discs

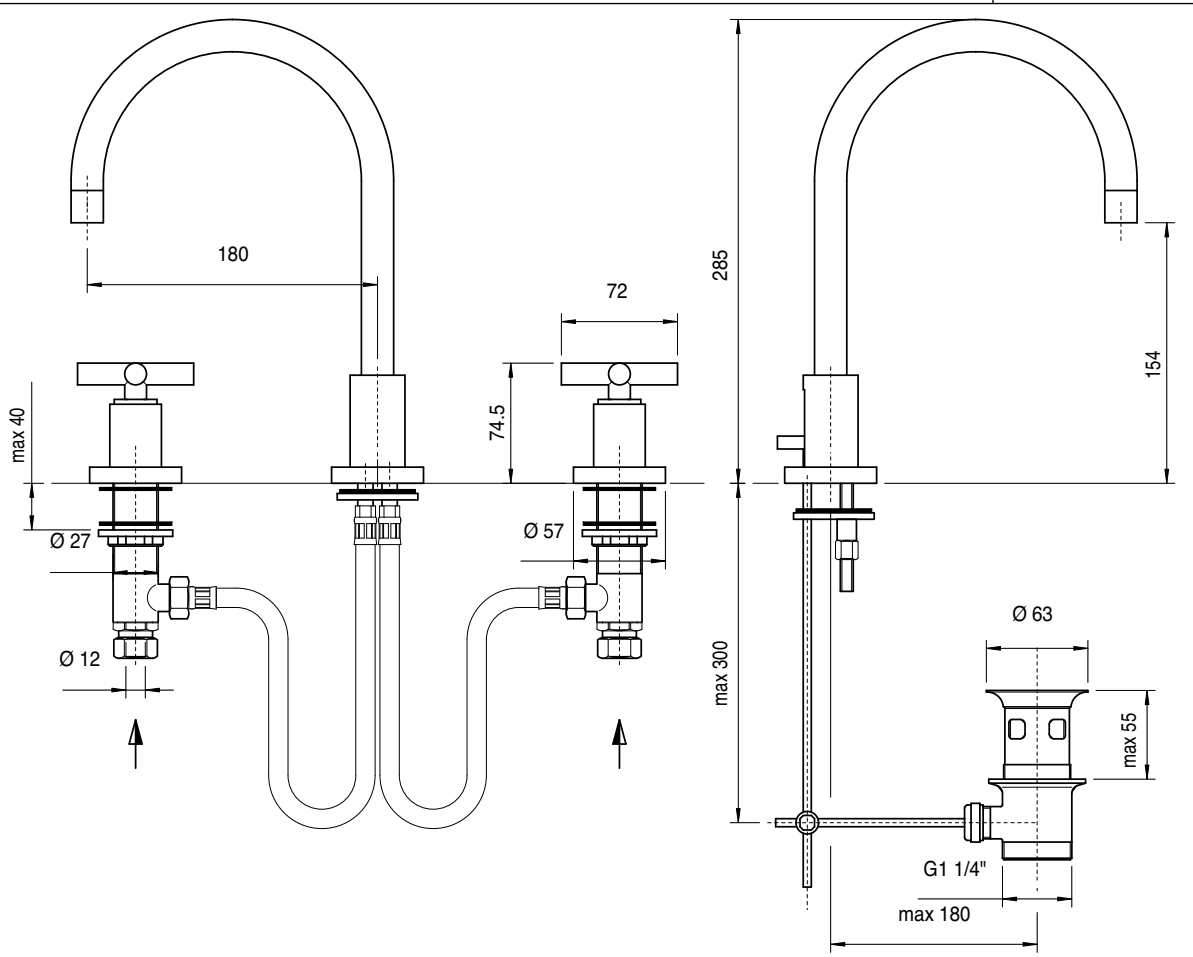

4700 0201 A00
4701 0201 A00

Batteria bidet

Bidet set
Bidet-Batterie
Batería bidé
Mélangeur bidet

Codice - Code	Variante - Variant
	A
47 00 0201 A00	**47 00 0202 - 00**
47 01 0201 A00	**47 01 0202 - 00**

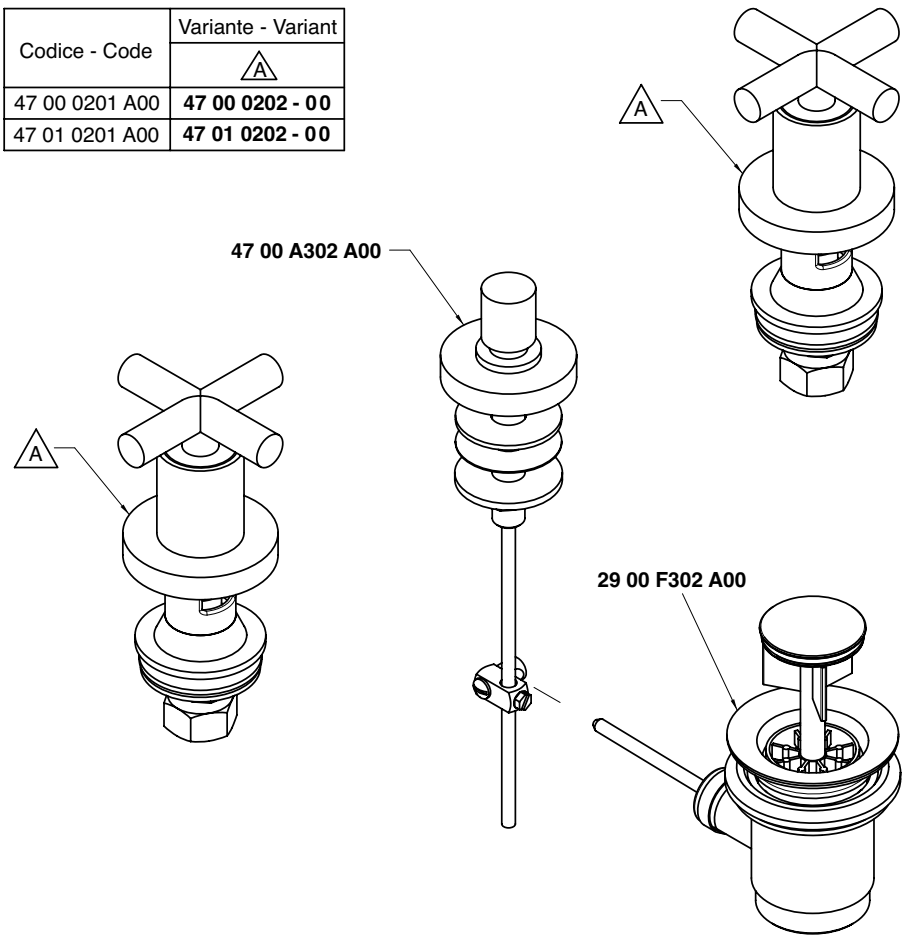

Condizioni di prova - Test conditions
Acqua calda - Hot water: **60±2 °C**
Acqua fredda - Cold water: **20±2 °C**

P [bar]	Q l/min
0,1	
0,2	
0,5	40,0
1,0	56,0
1,5	70,0
2,0	81,0
2,5	92,0
3,0	100,0
3,5	108,0
4,0	
4,5	
5,0	

4700

Vitone tradizionale
Compression valves

Condizioni di prova - Test conditions
Acqua calda - Hot water: **60±2 °C**
Acqua fredda - Cold water: **20±2 °C**

P [bar]	Q l/min
0,1	
0,2	
0,5	26,0
1,0	36,0
1,5	45,0
2,0	53,0
2,5	59,8
3,0	65,2
3,5	70,4
4,0	75,0
4,5	80,0
5,0	84,0

4701

180°
Vitone ceramico
Ceramic discs

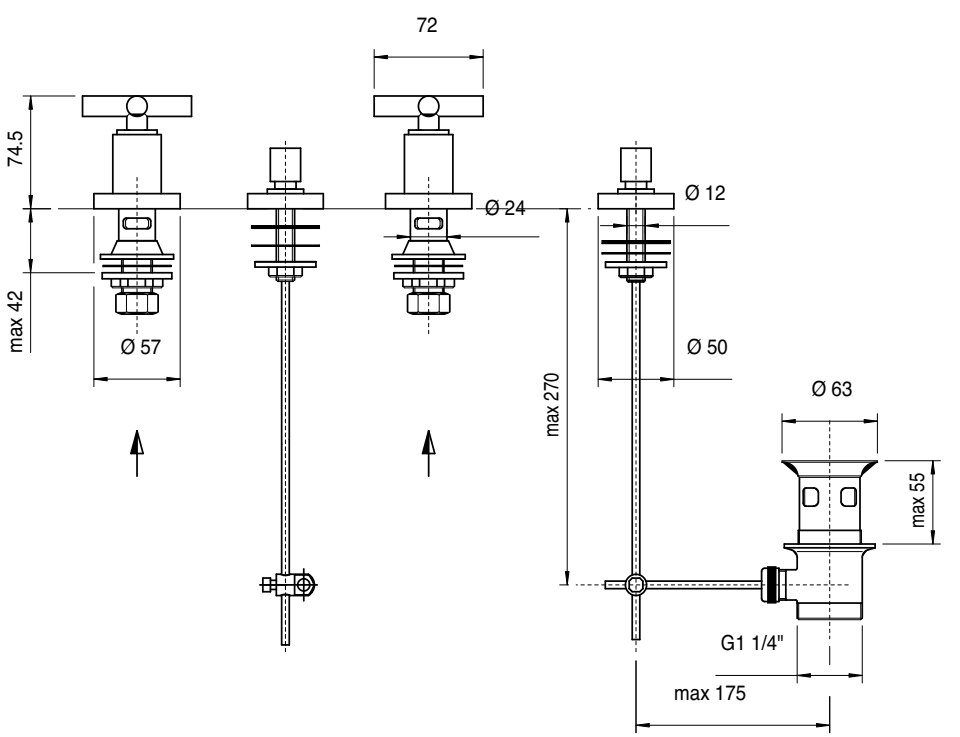

4700 0203 A00
4701 0203 A00

Batteria bidet a 3 fori collo quadro

3 hole bidet set, square spout
Bidet-Dreilochbatterie quadrat. Auslauf
Batería bidé tres orificios caño cuadrado
Mélangeur bidet 3 trous, bec carré

Codice - Code	Variante - Variant
	A
47 00 0203 A00	**47 00 0105 - 00**
47 01 0203 A00	**47 01 0105 - 00**

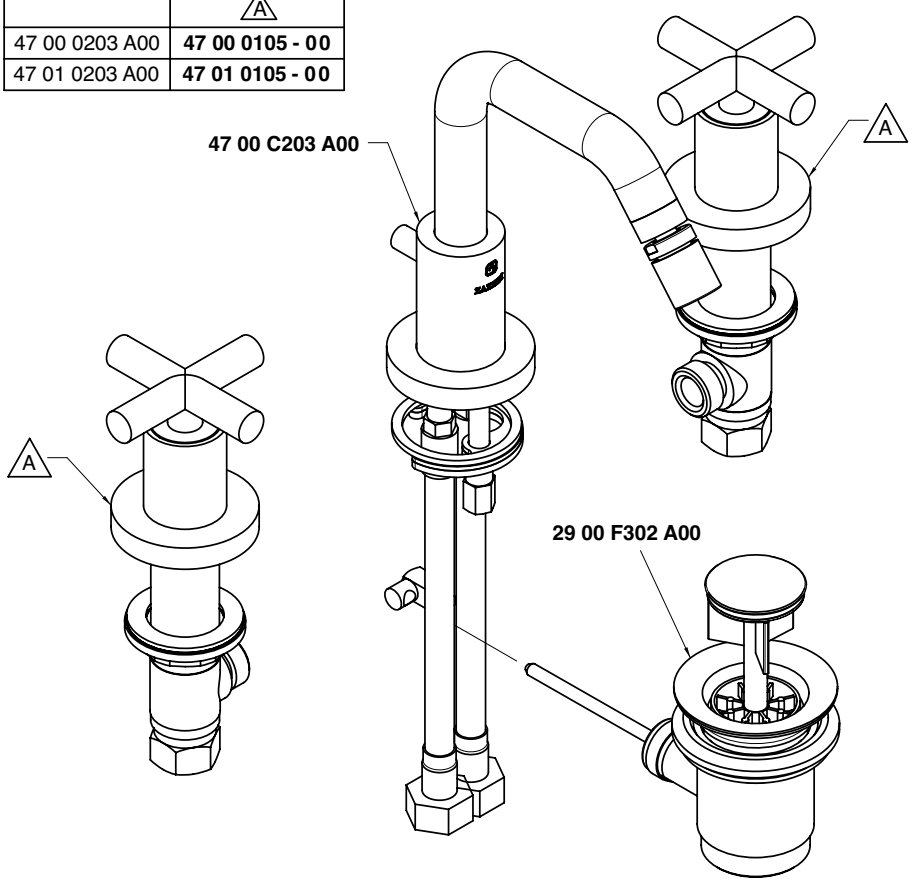

Condizioni di prova - Test conditions
Acqua calda - Hot water: **60±2 °C**
Acqua fredda - Cold water: **20±2 °C**
Classe areatore - Aerator class: **V**

P [bar]	Q l/min
0,10	
0,20	
0,50	5,50
1,00	7,70
1,50	9,50
2,00	10,90
2,50	12,10
3,00	13,50
3,50	14,50
4,00	15,50
4,50	16,50
5,00	17,30

4700

Vitone tradizionale
Compression valves

Condizioni di prova - Test conditions
Acqua calda - Hot water: **60±2 °C**
Acqua fredda - Cold water: **20±2 °C**
Classe areatore - Aerator class: **V**

P [bar]	Q l/min
0,10	
0,20	
0,50	5,30
1,00	7,60
1,50	9,30
2,00	10,70
2,50	11,90
3,00	13,00
3,50	14,20
4,00	15,20
4,50	16,00
5,00	17,00

4701

180°
Vitone ceramico
Ceramic discs

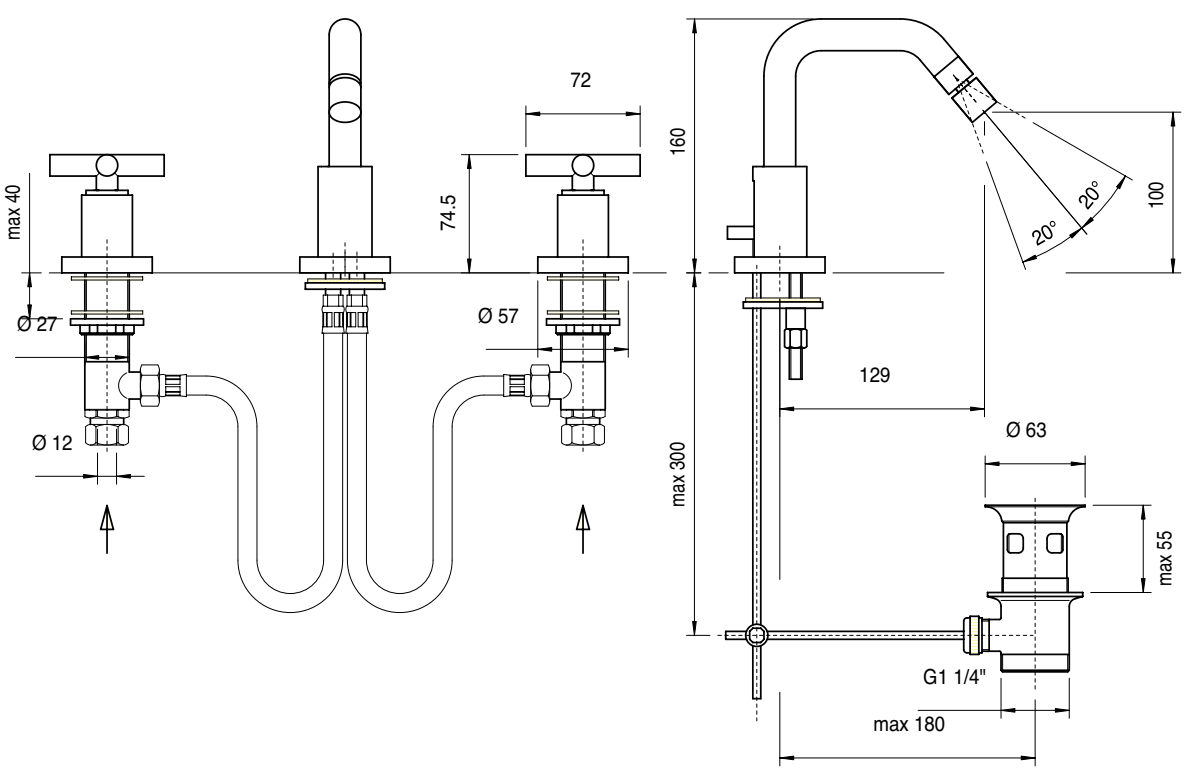

4700 0203 AL0
4701 0203 AL0

Batteria bidet a 3 fori collo tondo

3 hole bidet set, round spout
Bidet-Dreilochbatterie runder Auslauf
Batería bidé 3 orificios caño redondo
Mélangeur bidet 3 trous, bec rond

Codice - Code	Variante - Variant
	A
47 00 0203 AL0	**47 00 0105 - 00**
47 01 0203 AL0	**47 01 0105 - 00**

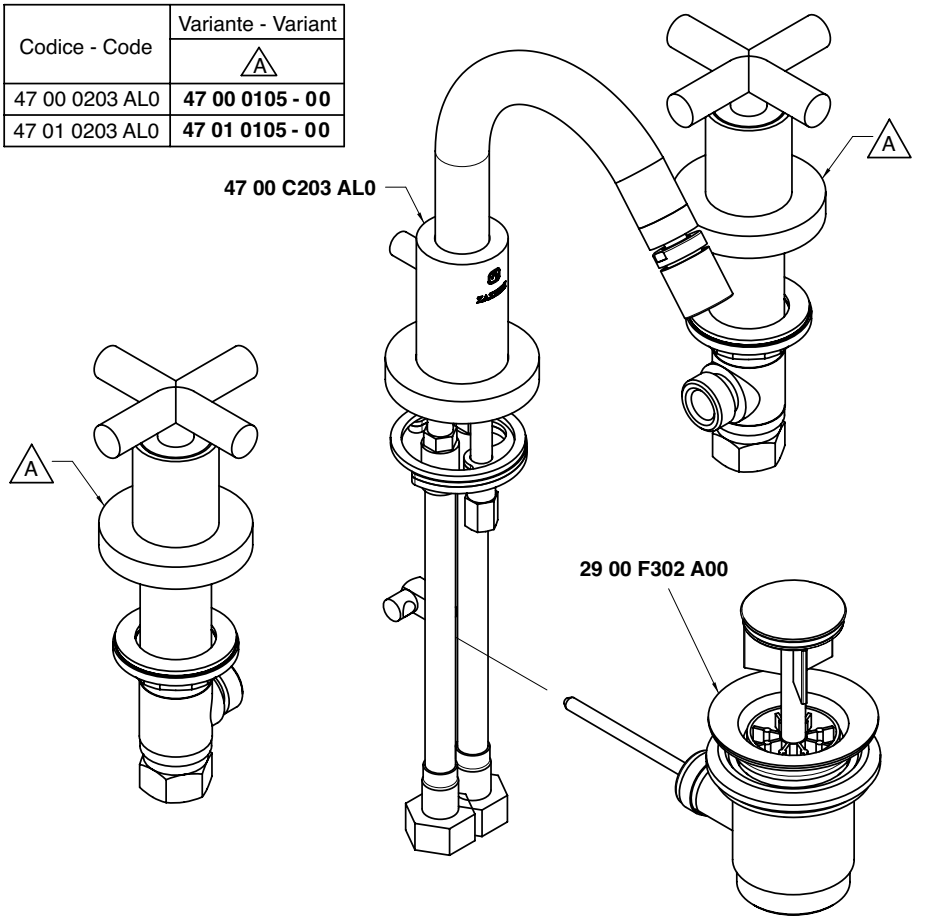

Condizioni di prova - Test conditions
Acqua calda - Hot water: **60±2 °C**
Acqua fredda - Cold water: **20±2 °C**
Classe areatore - Aerator class: **V**

P [bar]	Q l/min
0,10	
0,20	
0,50	5,50
1,00	7,70
1,50	9,50
2,00	10,90
2,50	12,10
3,00	13,50
3,50	14,50
4,00	15,50
4,50	16,50
5,00	17,30

4700

Vitone tradizionale
Compression valves

Condizioni di prova - Test conditions
Acqua calda - Hot water: **60±2 °C**
Acqua fredda - Cold water: **20±2 °C**
Classe areatore - Aerator class: **V**

P [bar]	Q l/min
0,10	
0,20	
0,50	5,30
1,00	7,60
1,50	9,30
2,00	10,70
2,50	11,90
3,00	13,00
3,50	14,20
4,00	15,20
4,50	16,00
5,00	17,00

4701

180°
Vitone ceramico
Ceramic discs

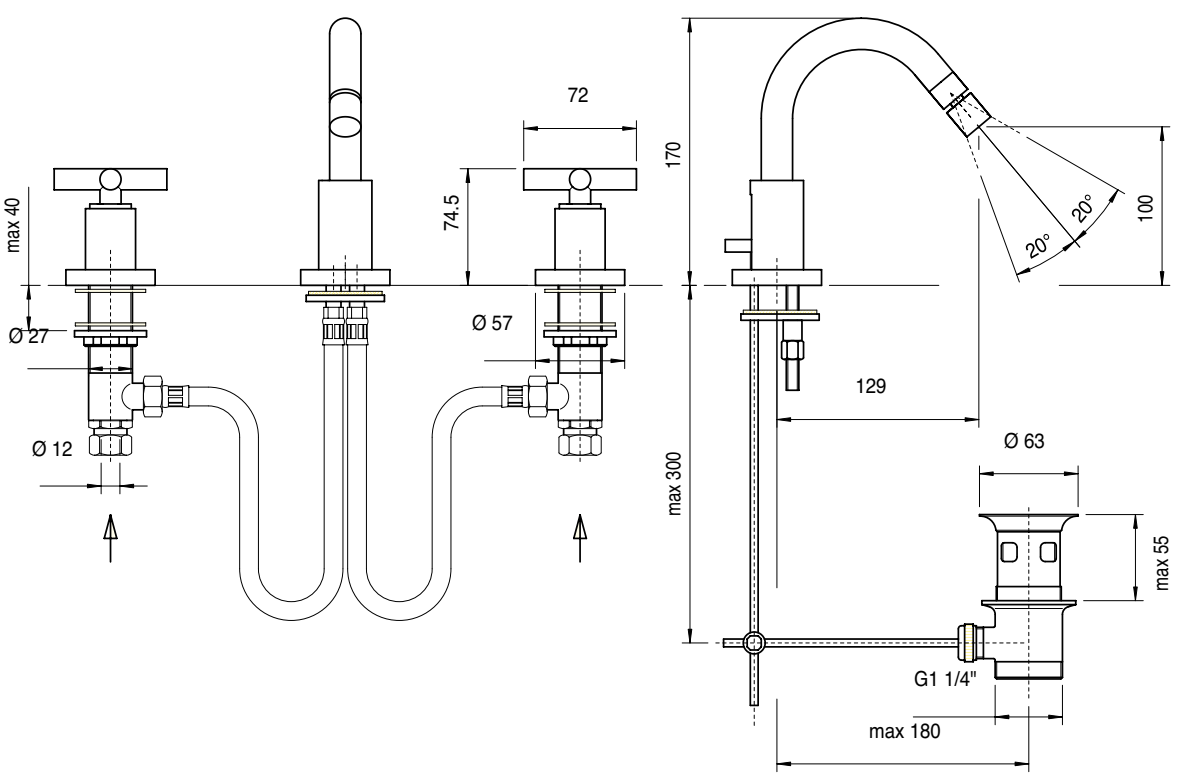

4700 3102 A00
4701 3102 A00

Monoforo lavabo collo girevole quadro

Single-hole washbasin set w/revolving square spout
Waschtisch-Einlochbatterie mit quadrat. Schwenkauslauf
Monobloc lavabo caño giratorio cuadrado
Mélangeur lavabo étoile monotrou, bec orientable carré

Codice - Code	Variante - Variant
	A
47 00 3102 A00	**47 00 A312 - 00**
47 01 3102 A00	**47 01 A312 - 00**

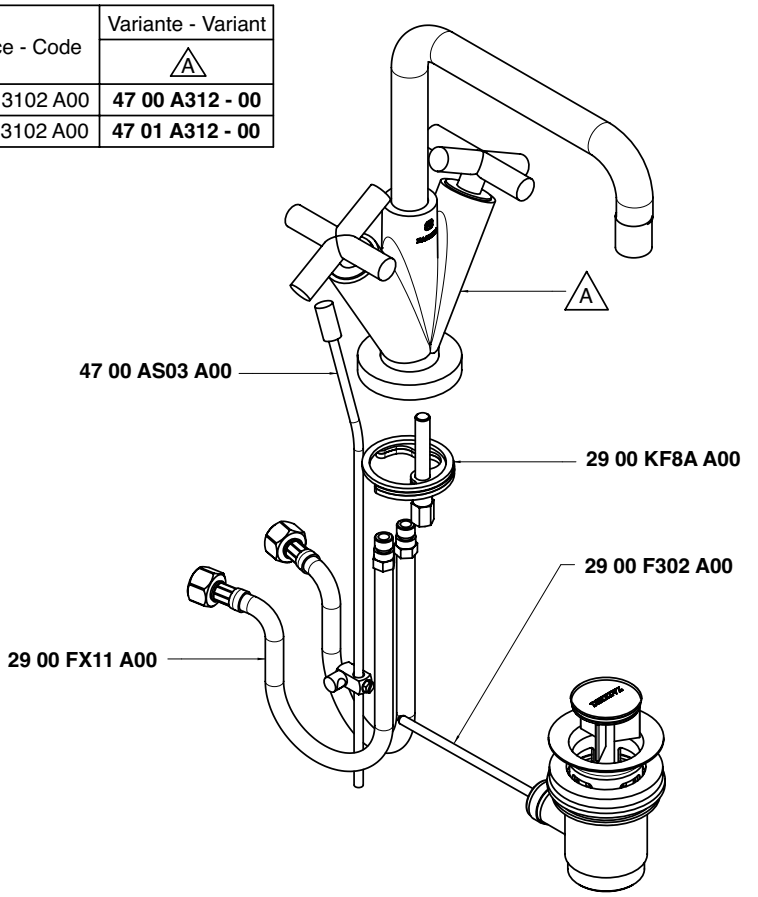

Condizioni di prova - Test conditions

Acqua calda - Hot water: **60±2 °C**
Acqua fredda - Cold water: **20±2 °C**
Classe areatore - Aerator class: **V**

P [bar]	Q l/min
0,10	
0,20	
0,50	5,58
1,00	8,13
1,50	10,00
2,00	11,60
2,50	12,90
3,00	14,10
3,50	15,20
4,00	16,20
4,50	17,20
5,00	18,10

4700

Vitone tradizionale
Compression valves

Condizioni di prova - Test conditions

Acqua calda - Hot water: **60±2 °C**
Acqua fredda - Cold water: **20±2 °C**
Classe areatore - Aerator class: **V**

P [bar]	Q l/min
0,10	
0,20	
0,50	5,50
1,00	8,00
1,50	9,90
2,00	11,50
2,50	12,90
3,00	14,10
3,50	15,30
4,00	16,40
4,50	17,40
5,00	18,40

4701

180°
Vitone ceramico
Ceramic discs

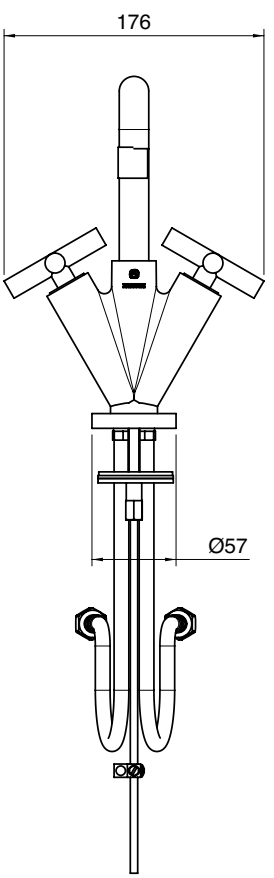

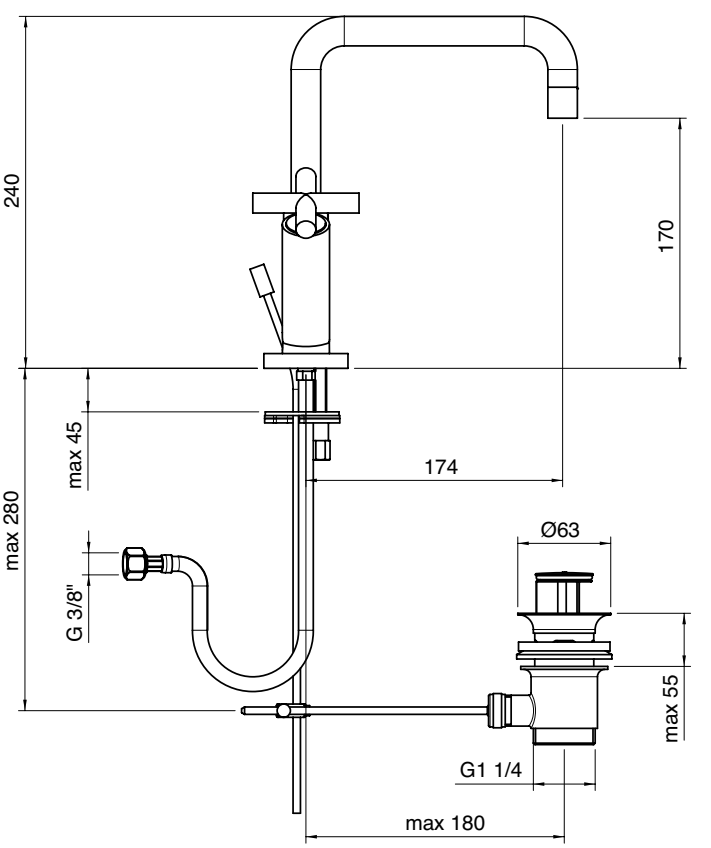

4700 3102 AL0
4701 3102 AL0

Monoforo lavabo collo girevole tondo

Single-hole washbasin set w/revolving round spout
Waschtisch-Einlochbatterie mit rundem Schwenkauslauf
Monobloc lavabo caño giratorio redondo
Mélangeur lavabo étoile monotrou, bec orientable rond

Codice - Code	Variante - Variant
	A
47 00 3102 AL0	**47 00 A312 - L0**
47 01 3102 AL0	**47 01 A312 - L0**

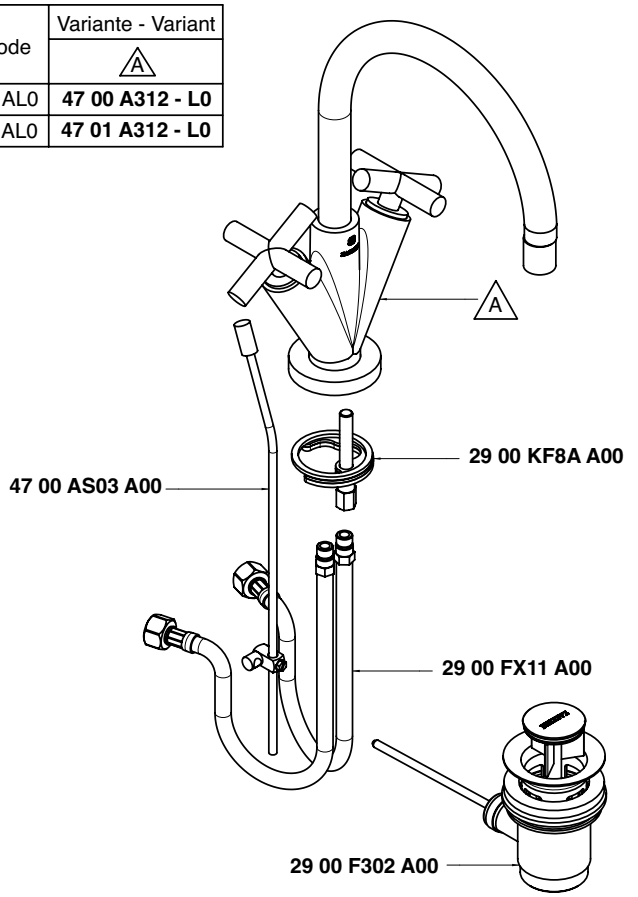

Condizioni di prova - Test conditions

Acqua calda - Hot water: **60±2 °C**
Acqua fredda - Cold water: **20±2 °C**
Classe areatore - Aerator class: **V**

P [bar]	Q l/min
0,10	
0,20	
0,50	5,58
1,00	8,13
1,50	10,00
2,00	11,60
2,50	12,90
3,00	14,10
3,50	15,20
4,00	16,20
4,50	17,20
5,00	18,10

4700

Vitone tradizionale
Compression valves

Condizioni di prova - Test conditions

Acqua calda - Hot water: **60±2 °C**
Acqua fredda - Cold water: **20±2 °C**
Classe areatore - Aerator class: **V**

P [bar]	Q l/min
0,10	
0,20	
0,50	5,50
1,00	8,00
1,50	9,90
2,00	11,50
2,50	12,90
3,00	14,10
3,50	15,30
4,00	16,40
4,50	17,40
5,00	18,40

4701

180°
Vitone ceramico
Ceramic discs

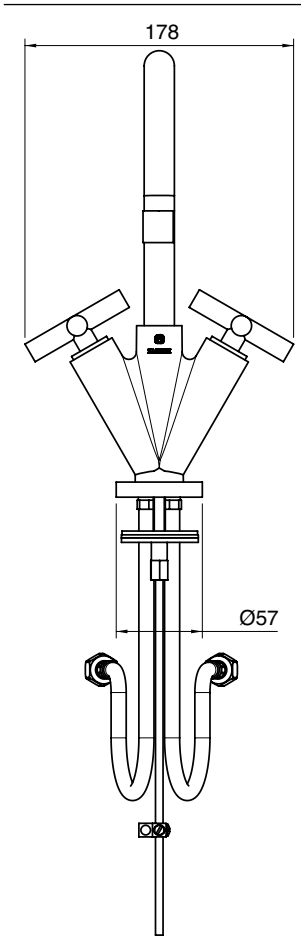

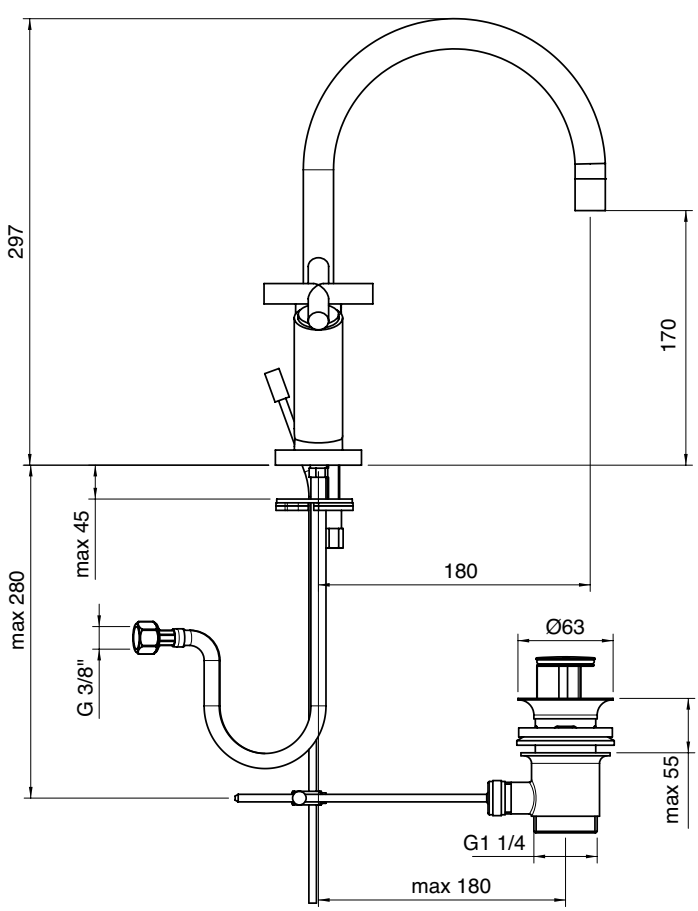

4700 3201 A00
4701 3201 A00

Monoforo bidet collo girevole quadro

Single-hole bidet set w/revolving square spout
Bidet-Einlochbatterie mit quadrat. Schwenkauslauf
Monobloc bidé caño giratorio cuadrado
Mélangeur bidet étoile monotrou, bec orientable carré

Codice - Code	Variante - Variant
	A
47 00 3201 A00	**47 00 A321 - 00**
47 01 3201 A00	**47 01 A321 - 00**

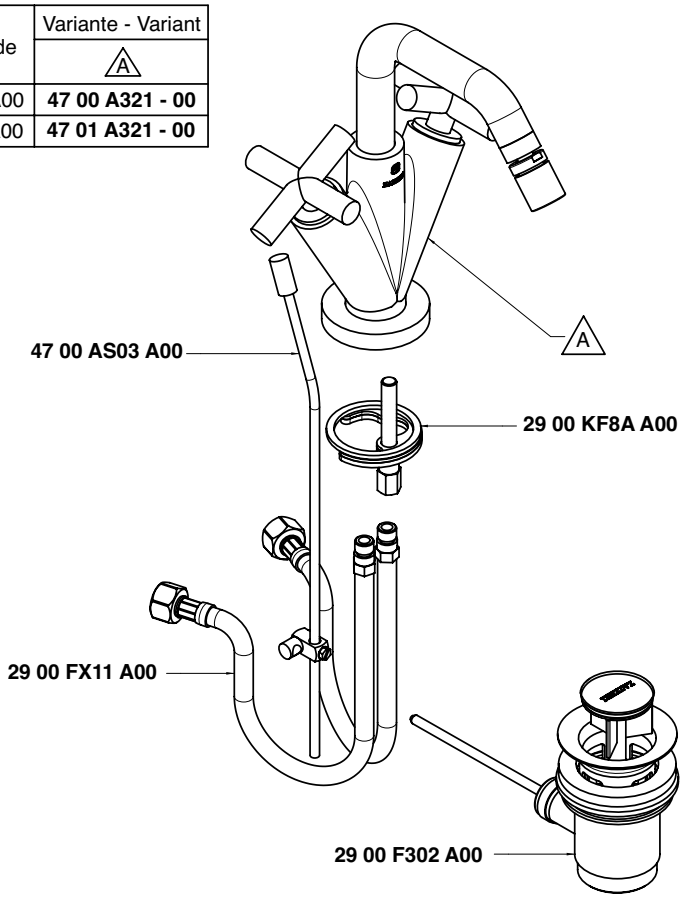

Condizioni di prova - Test conditions
Acqua calda - Hot water: **60±2 °C**
Acqua fredda - Cold water: **20±2 °C**
Classe areatore - Aerator class: **V**

P [bar]	Q l/min
0,10	
0,20	
0,50	5,00
1,00	7,30
1,50	9,10
2,00	10,48
2,50	11,80
3,00	12,90
3,50	14,00
4,00	14,90
4,50	15,80
5,00	16,70

4700

Vitone tradizionale
Compression valves

Condizioni di prova - Test conditions
Acqua calda - Hot water: **60±2 °C**
Acqua fredda - Cold water: **20±2 °C**
Classe areatore - Aerator class: **V**

P [bar]	Q l/min
0,10	
0,20	
0,50	5,36
1,00	7,84
1,50	9,67
2,00	11,22
2,50	12,57
3,00	13,78
3,50	14,95
4,00	16,00
4,50	17,00
5,00	17,97

4701

180°
Vitone ceramico
Ceramic discs

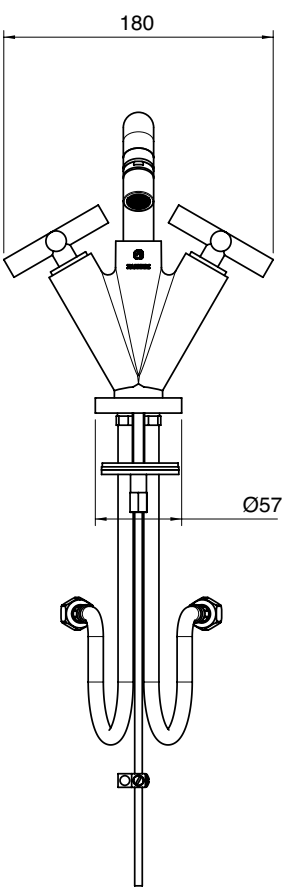

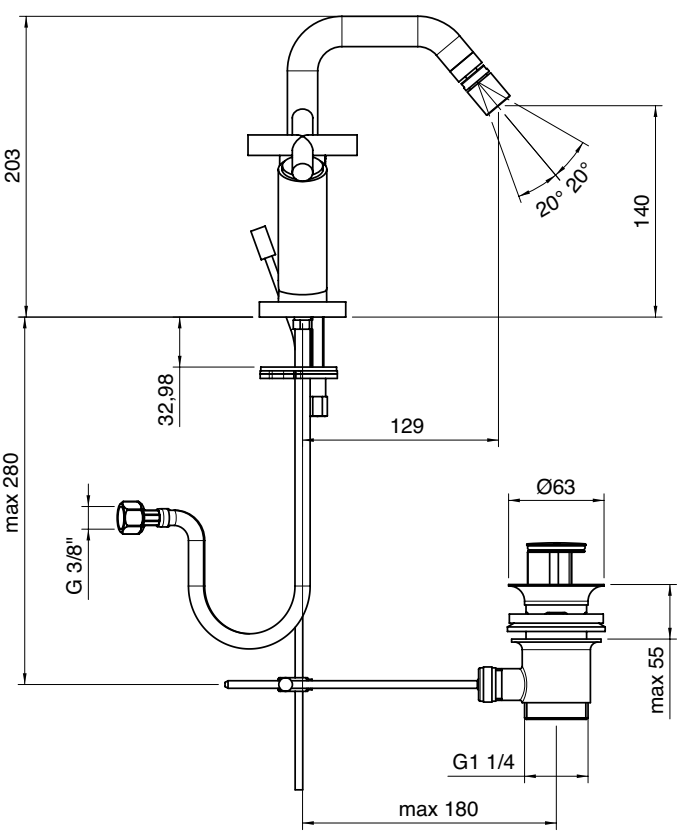

4700 3201 AL0
4701 3201 AL0

Monoforo bidet collo girevole tondo

Single-hole bidet set w/revolving round spout
Bidet-Einlochbatterie mit rundem Schwenkauslauf
Monobloc bidé caño giratorio redondo
Mélangeur bidet étoile monotrou, bec orientable rond

Codice - Code	Variante - Variant
	A
47 00 3201 A00	**47 00 A321 - L0**
47 01 3201 A00	**47 01 A321 - L0**

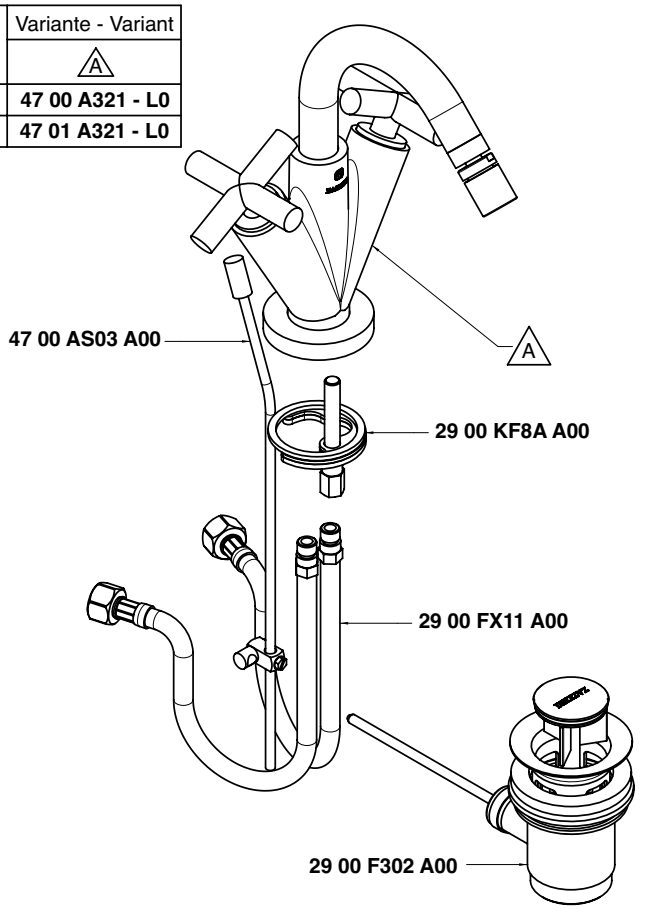

Condizioni di prova - Test conditions
Acqua calda - Hot water: **60±2 °C**
Acqua fredda - Cold water: **20±2 °C**
Classe areatore - Aerator class: **V**

P [bar]	Q l/min
0,10	
0,20	
0,50	5,00
1,00	7,30
1,50	9,10
2,00	10,48
2,50	11,80
3,00	12,90
3,50	14,00
4,00	14,90
4,50	15,80
5,00	16,70

4700

Vitone tradizionale
Compression valves

Condizioni di prova - Test conditions
Acqua calda - Hot water: **60±2 °C**
Acqua fredda - Cold water: **20±2 °C**
Classe areatore - Aerator class: **V**

P [bar]	Q l/min
0,10	
0,20	
0,50	5,36
1,00	7,84
1,50	9,67
2,00	11,22
2,50	12,57
3,00	13,78
3,50	14,95
4,00	16,00
4,50	17,00
5,00	17,97

4701

180°
Vitone ceramico
Ceramic discs

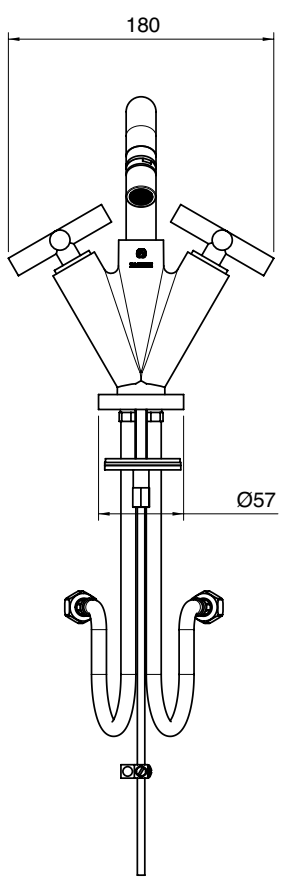

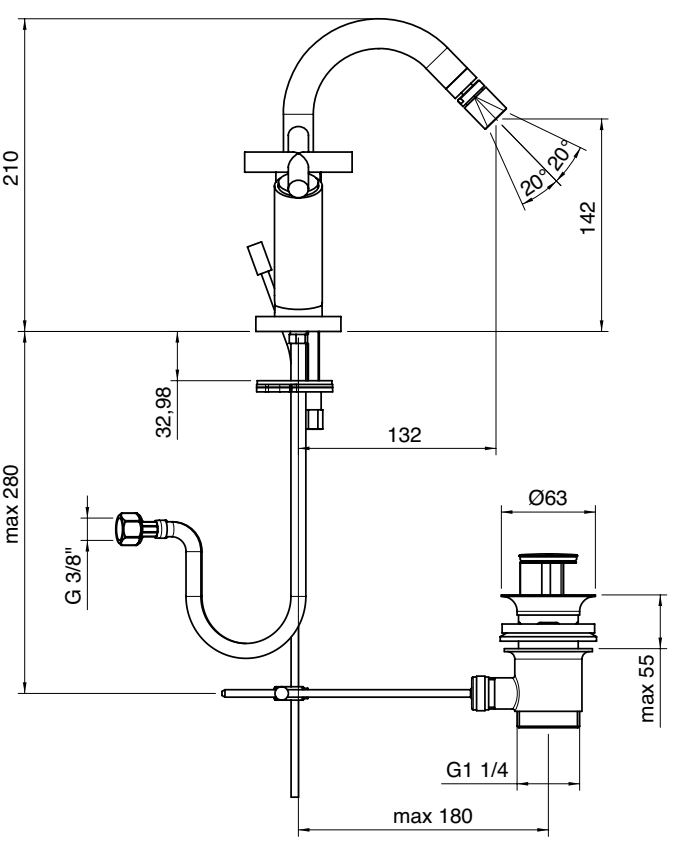

4700 4102 A00
4701 4102 A00

Monoforo lavabo collo girevole scarico automatico (small)

Single-hole washbasin set w/revolving spout and automatic drain
Waschtisch-Einlochbatterie mit Schwenkauslauf und automatische Ablauf
Monobloc lavabo caño giratorio y desagüe automático
Mélangeur lavabo monotrou avec bec orientable et vidange automatique

Codice - Code	Variante - Variant
	A
47 00 4102 A00	**47 00 A412 - 00**
47 01 4102 A00	**47 01 A412 - 00**

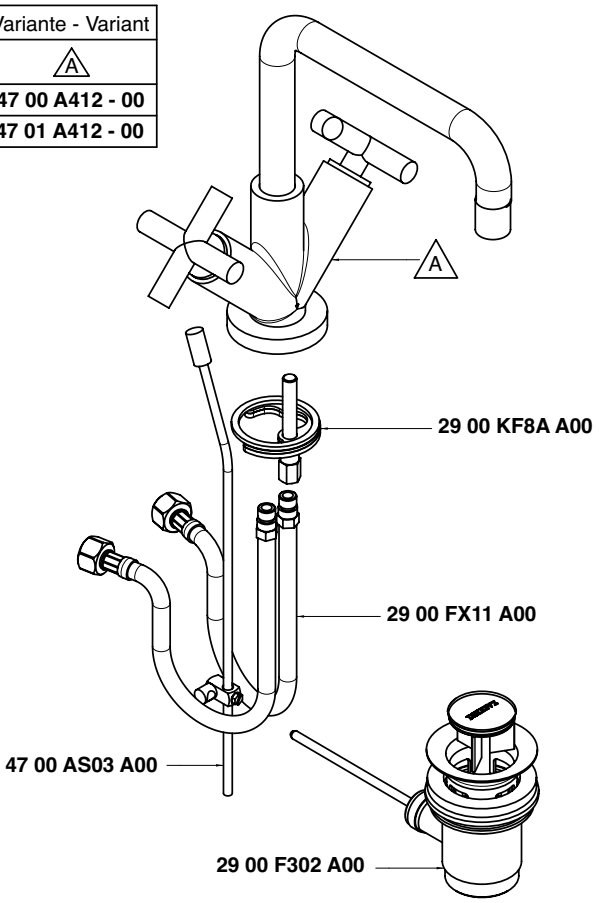

Condizioni di prova - Test conditions

Acqua calda - Hot water: **60±2 °C**
Acqua fredda - Cold water: **20±2 °C**
Classe areatore - Aerator class: **V**

P [bar]	Q l/min
0,10	
0,20	
0,50	5,58
1,00	8,13
1,50	10,00
2,00	11,60
2,50	12,90
3,00	14,10
3,50	15,20
4,00	16,20
4,50	17,20
5,00	18,10

4700

Vitone tradizionale
Compression valves

Condizioni di prova - Test conditions

Acqua calda - Hot water: **60±2 °C**
Acqua fredda - Cold water: **20±2 °C**
Classe areatore - Aerator class: **V**

P [bar]	Q l/min
0,10	
0,20	
0,50	5,50
1,00	8,00
1,50	9,90
2,00	11,50
2,50	12,90
3,00	14,10
3,50	15,30
4,00	16,40
4,50	17,40
5,00	18,40

4701

180°
Vitone ceramico
Ceramic discs

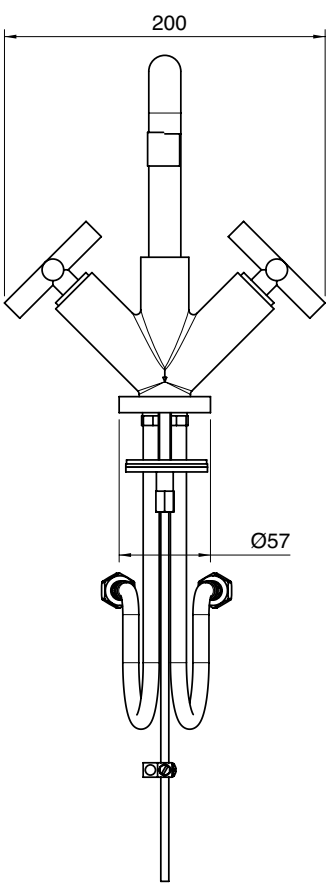

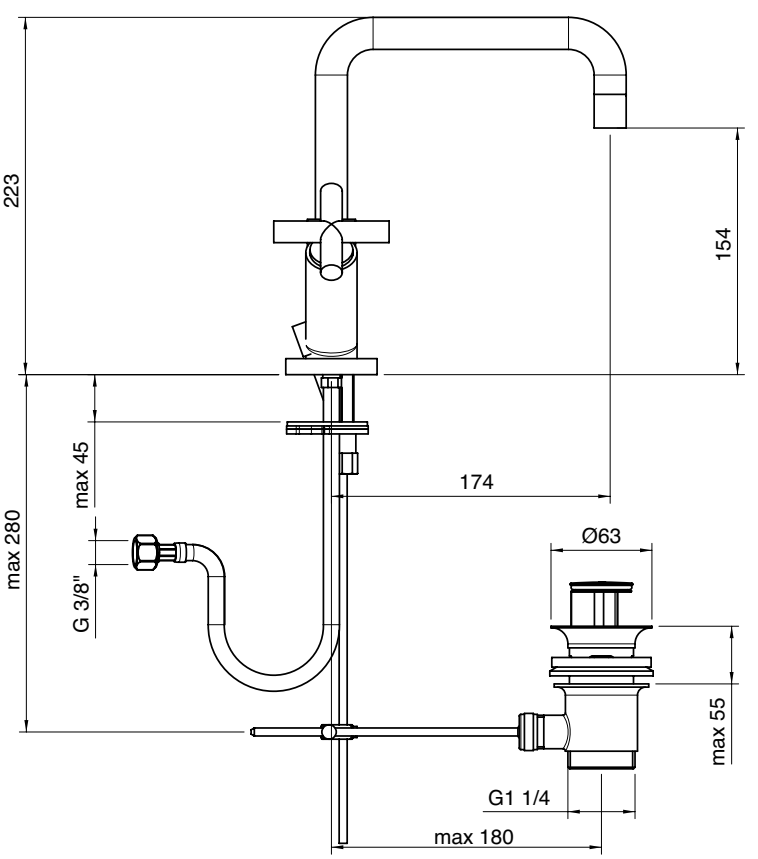

4700 4102 AL0
4701 4102 AL0

Monoforo lavabo collo girevole tondo scarico automatico (small)

Single-hole washbasin set w/round revolving spout and automatic drain
Waschtisch-Einlochbatterie mit rundem Schwenkauslauf und automatische Ablauf
Monobloc lavabo caño giratorio redondo y desagüe automático
Mélangeur lavabo monotrou avec bec orientable rond et vidange automatique

Codice - Code	Variante - Variant
	A
47 00 4102 AL0	**47 00 A412 - L0**
47 01 4102 AL0	**47 01 A412 - L0**

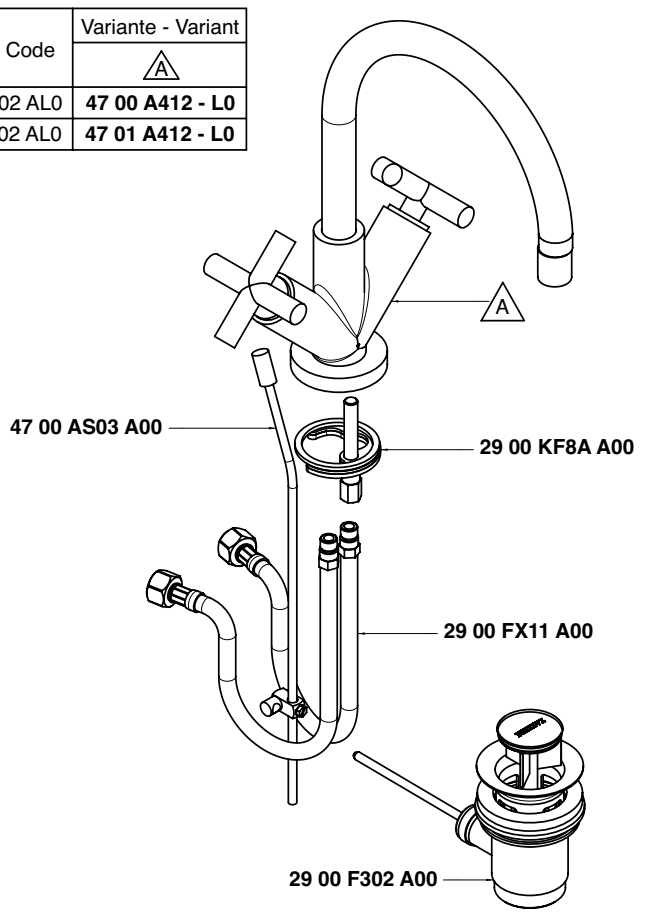

Condizioni di prova - Test conditions

Acqua calda - Hot water: **60±2 °C**
Acqua fredda - Cold water: **20±2 °C**
Classe areatore - Aerator class: **V**

P [bar]	Q l/min
0,10	
0,20	
0,50	5,58
1,00	8,13
1,50	10,00
2,00	11,60
2,50	12,90
3,00	14,10
3,50	15,20
4,00	16,20
4,50	17,20
5,00	18,10

4700

Vitone tradizionale
Compression valves

Condizioni di prova - Test conditions

Acqua calda - Hot water: **60±2 °C**
Acqua fredda - Cold water: **20±2 °C**
Classe areatore - Aerator class: **V**

P [bar]	Q l/min
0,10	
0,20	
0,50	5,50
1,00	8,00
1,50	9,90
2,00	11,50
2,50	12,90
3,00	14,10
3,50	15,30
4,00	16,40
4,50	17,40
5,00	18,40

4701

180°
Vitone ceramico
Ceramic discs

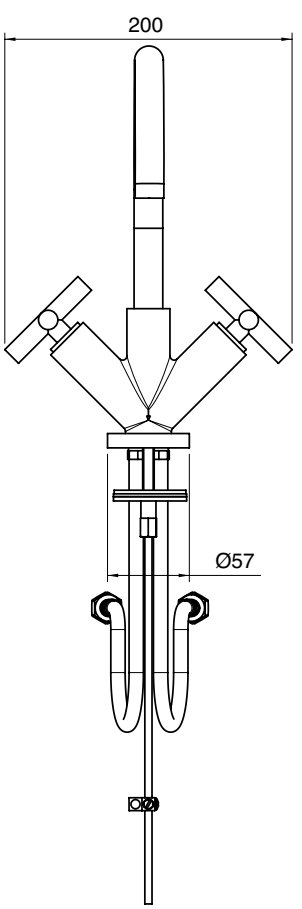

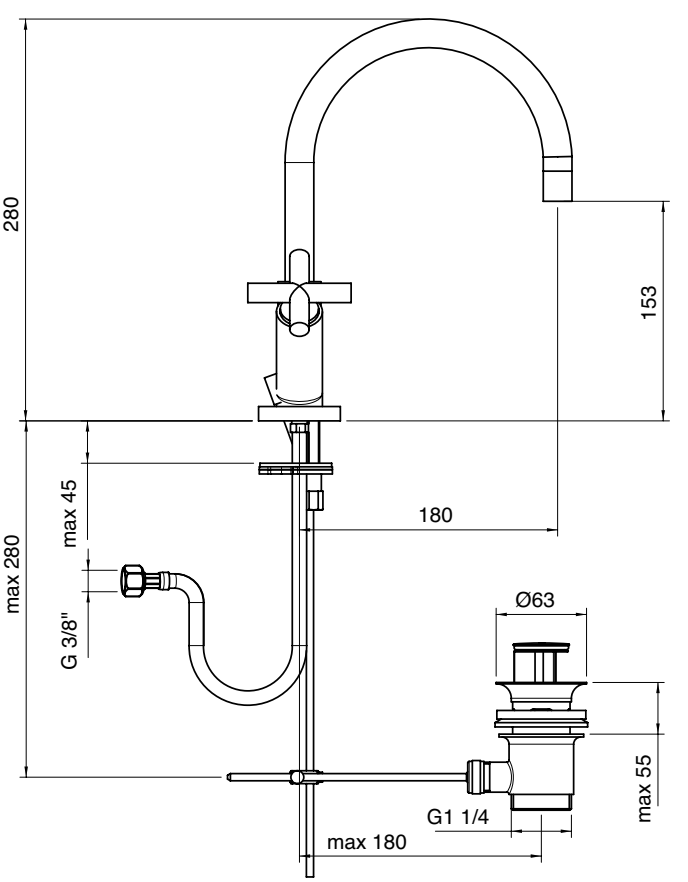

4700 4201 A00
4701 4201 A00

Monoforo bidet collo girevole scarico automatico (small)

Single-hole bidet set w/revolving spout and automatic drain
Bidet-Einlochbatterie mit Schwenkauslauf und automatische Ablauf
Monobloc bidé caño giratorio y desagüe automático
Mélangeur bidet monotrou avec bec orientable et vidange automatique

Codice - Code	Variante - Variant
	A
47 00 4102 A00	**47 00 A421 - 00**
47 01 4102 A00	**47 01 A421 - 00**

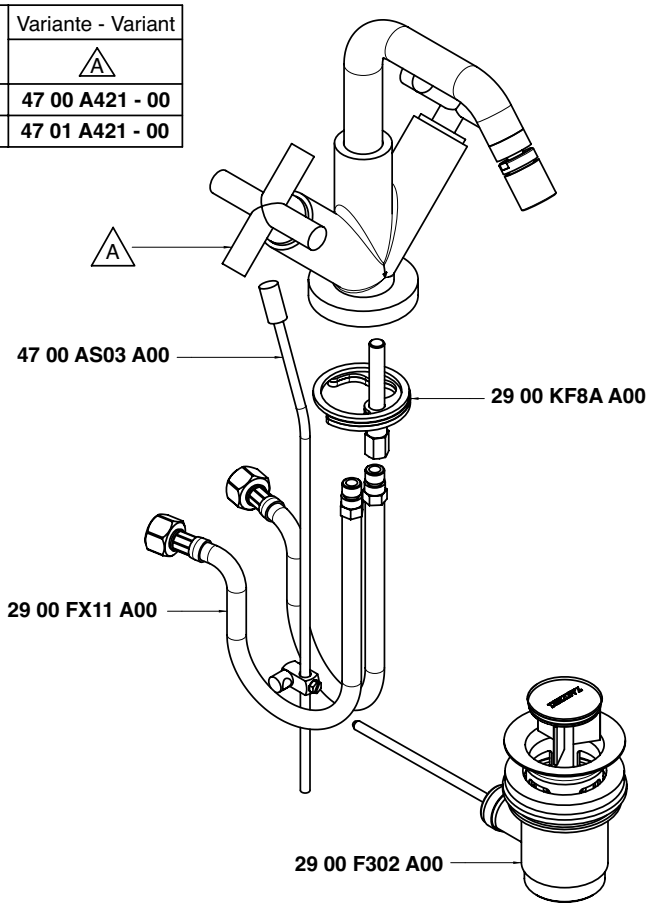

Condizioni di prova - Test conditions
Acqua calda - Hot water: **60±2 °C**
Acqua fredda - Cold water: **20±2 °C**
Classe areatore - Aerator class: **V**

P [bar]	Q l/min
0,10	
0,20	
0,50	5,00
1,00	7,30
1,50	9,10
2,00	10,48
2,50	11,80
3,00	12,90
3,50	14,00
4,00	14,90
4,50	15,80
5,00	16,70

4700

Vitone tradizionale
Compression valves

Condizioni di prova - Test conditions
Acqua calda - Hot water: **60±2 °C**
Acqua fredda - Cold water: **20±2 °C**
Classe areatore - Aerator class: **V**

P [bar]	Q l/min
0,10	
0,20	
0,50	5,36
1,00	7,84
1,50	9,67
2,00	11,22
2,50	12,57
3,00	13,78
3,50	14,95
4,00	16,00
4,50	17,00
5,00	17,97

4701

180°
Vitone ceramico
Ceramic discs

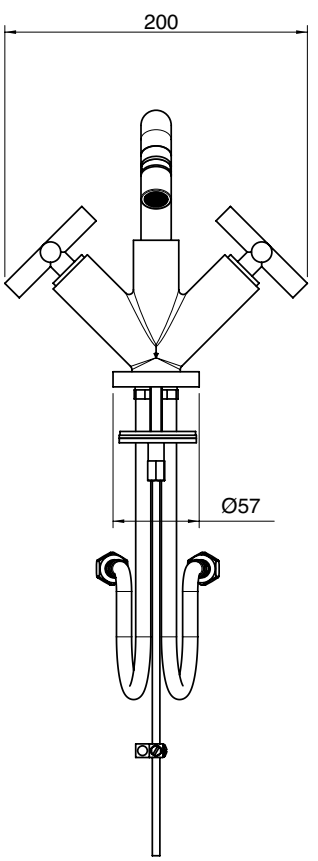

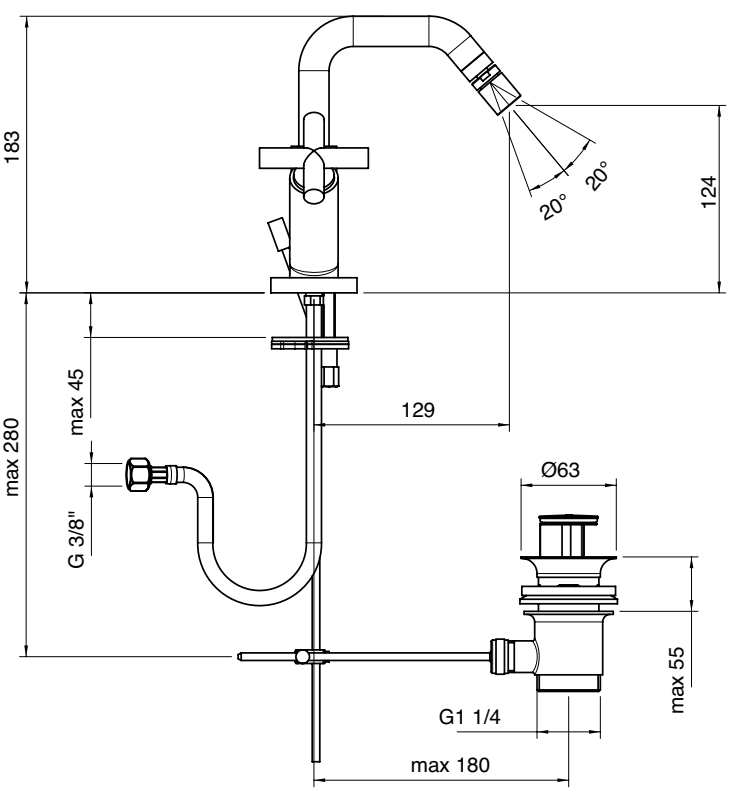

4700 4201 AL0
4701 4201 AL0

Monoforo bidet collo girevole tondo scarico automatico (small)

Single-hole bidet set w/round revolving spout and automatic drain
Bidet-Einlochbatterie mit rundem Schwenkauslauf und automatische Ablauf
Monobloc bidé caño giratorio redondo y desagüe automático
Mélangeur bidet monotrou avec bec orientable rond et vidange automatique

Codice - Code	Variante - Variant
	A
47 00 4201 AL0	**47 00 A421 - L0**
47 01 4201 AL0	**47 01 A421 - L0**

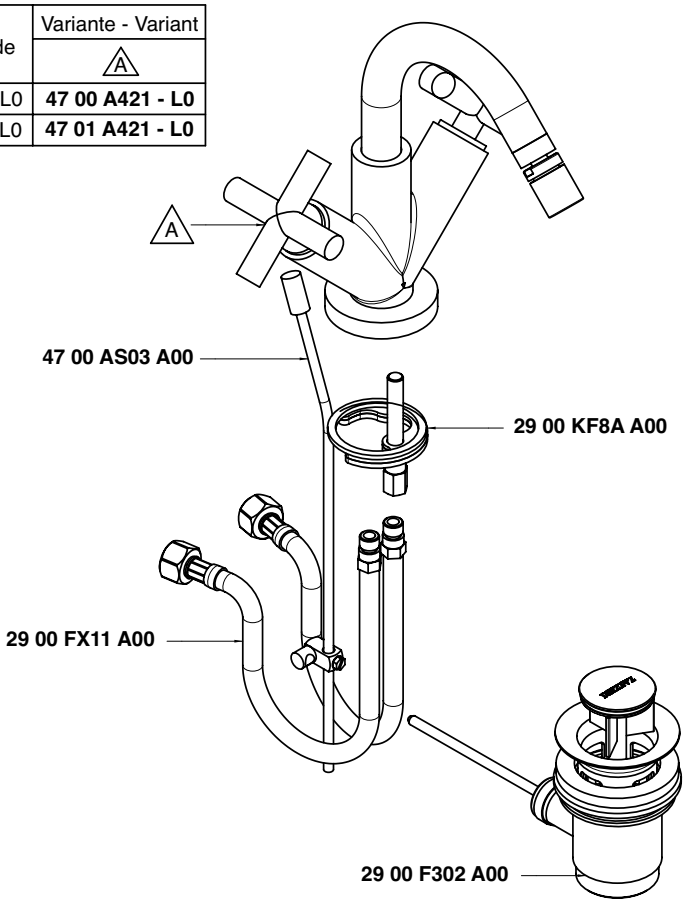

Condizioni di prova - Test conditions

Acqua calda - Hot water: **60±2 °C**
Acqua fredda - Cold water: **20±2 °C**
Classe areatore - Aerator class: **0**

P [bar]	Q l/min
0,10	
0,20	
0,50	5,00
1,00	7,30
1,50	9,10
2,00	10,48
2,50	11,80
3,00	12,90
3,50	14,00
4,00	14,90
4,50	15,80
5,00	16,70

4700

Vitone tradizionale
Compression valves

Condizioni di prova - Test conditions

Acqua calda - Hot water: **60±2 °C**
Acqua fredda - Cold water: **20±2 °C**
Classe areatore - Aerator class: **0**

P [bar]	Q l/min
0,10	
0,20	
0,50	5,36
1,00	7,84
1,50	9,67
2,00	11,22
2,50	12,57
3,00	13,78
3,50	14,95
4,00	16,00
4,50	17,00
5,00	17,97

4701

180°
Vitone ceramico
Ceramic discs

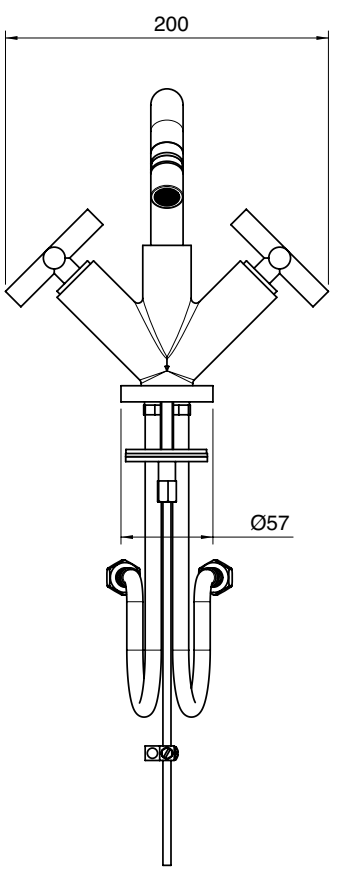

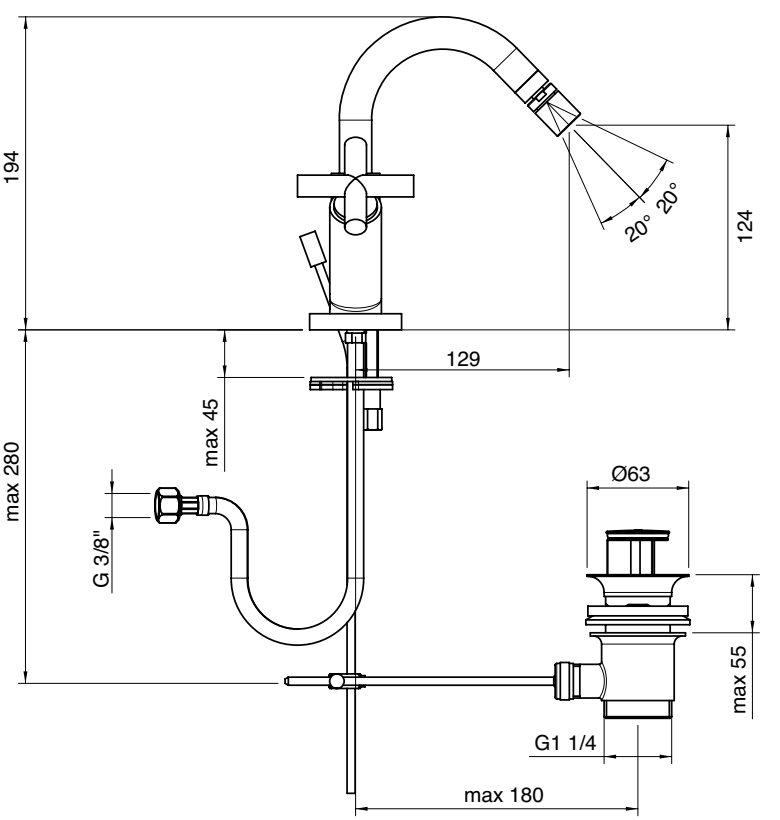

A 4700 B113 A00
+
B 4700 A113 A00

A 4701 B113 A00
+
B 4700 A113 A00

Batteria lavabo a incasso - completa

Built-in washbasin set, complete
Waschtischbatterie UP-Mont. komplett
Batería lavabo de empotrar completa
Mélangeur lavabo à encastrer, complet

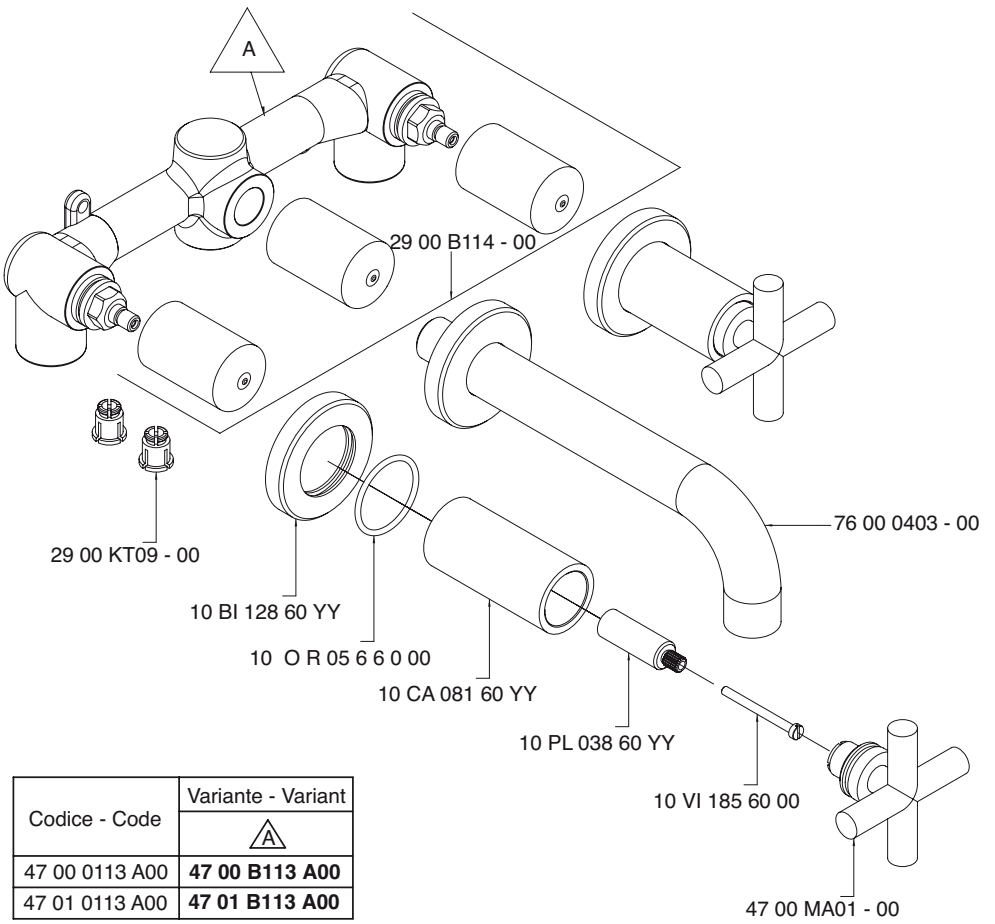

Codice - Code	Variante - Variant A
47 00 0113 A00	**47 00 B113 A00**
47 01 0113 A00	**47 01 B113 A00**

Condizioni di prova - Test conditions

Acqua calda - Hot water: **60±2 °C**
Acqua fredda - Cold water: **20±2 °C**
Classe areatore - Aerator class: **B**

P [bar]	Q l/min
0,10	
0,20	
0,50	9,12
1,00	12,70
1,50	15,40
2,00	17,70
2,50	19,80
3,00	21,60
3,50	23,30
4,00	24,90
4,50	26,50
5,00	27,80

4700

Vitone tradizionale
Compression valves

Condizioni di prova - Test conditions

Acqua calda - Hot water: **60±2 °C**
Acqua fredda - Cold water: **20±2 °C**
Classe areatore - Aerator class: **B**

P [bar]	Q l/min
0,10	
0,20	
0,50	8,50
1,00	11,90
1,50	14,50
2,00	16,70
2,50	18,60
3,00	20,50
3,50	22,00
4,00	23,50
4,50	24,90
5,00	26,30

4701

180°
Vitone ceramico
Ceramic discs

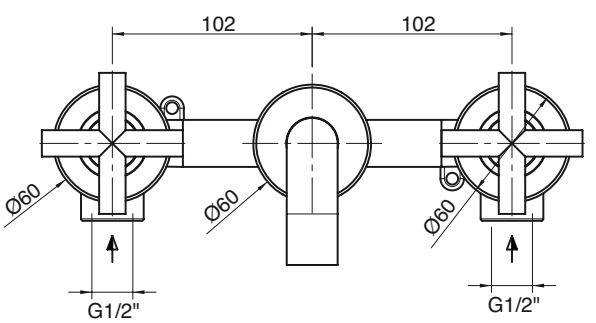

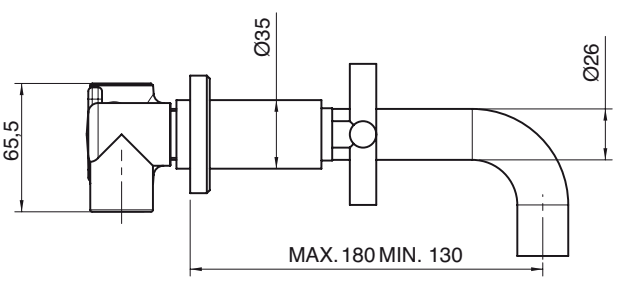

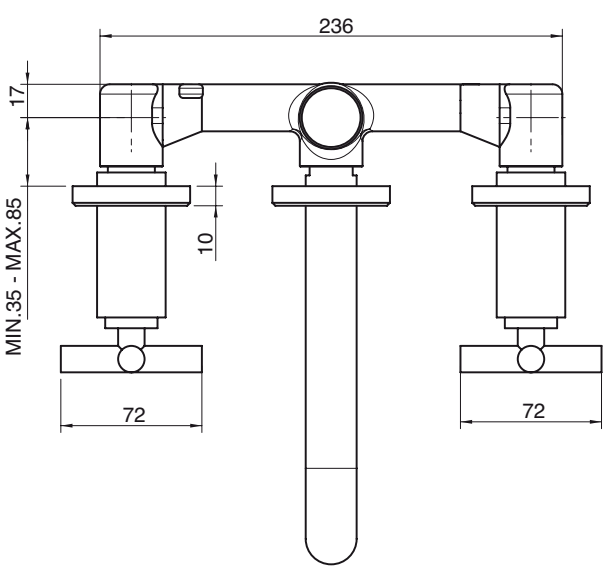

A 4700 B113 A00
+
B 4700 A114 A00

A 4701 B113 A00
+
B 4700 A114 A00

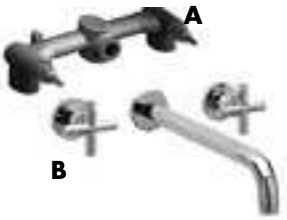

Batteria lavabo a incasso - completa

Built-in washbasin set, complete
Waschtischbatterie UP-Mont. komplett
Batería lavabo de empotrar completa
Mélangeur lavabo à encastrer, complet

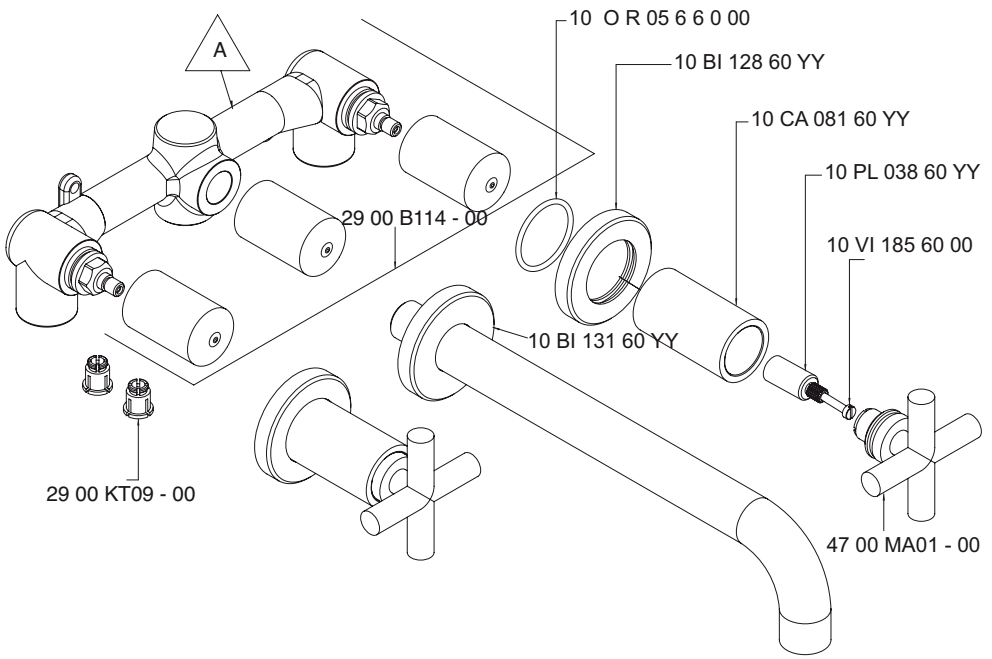

Codice - Code	Variante - Variant A
47 00 B113 A00 + 47 00 A114 A00	**47 00 B113 A00**
47 01 B113 A00 + 47 00 A114 A00	**47 01 B113 A00**

Condizioni di prova - Test conditions

Acqua calda - Hot water: **60±2 °C**
Acqua fredda - Cold water: **20±2 °C**
Classe areatore - Aerator class: **B**

P [bar]	Q l/min
0,10	
0,20	
0,50	9,12
1,00	12,70
1,50	15,40
2,00	17,70
2,50	19,80
3,00	21,60
3,50	23,30
4,00	24,90
4,50	26,50
5,00	27,80

4700

TRAD

Vitone tradizionale
Compression valves

Condizioni di prova - Test conditions

Acqua calda - Hot water: **60±2 °C**
Acqua fredda - Cold water: **20±2 °C**
Classe areatore - Aerator class: **B**

P [bar]	Q l/min
0,10	
0,20	
0,50	8,50
1,00	11,90
1,50	14,50
2,00	16,70
2,50	18,60
3,00	20,50
3,50	22,00
4,00	23,50
4,50	24,90
5,00	26,30

4701

180°

180°
Vitone ceramico
Ceramic discs

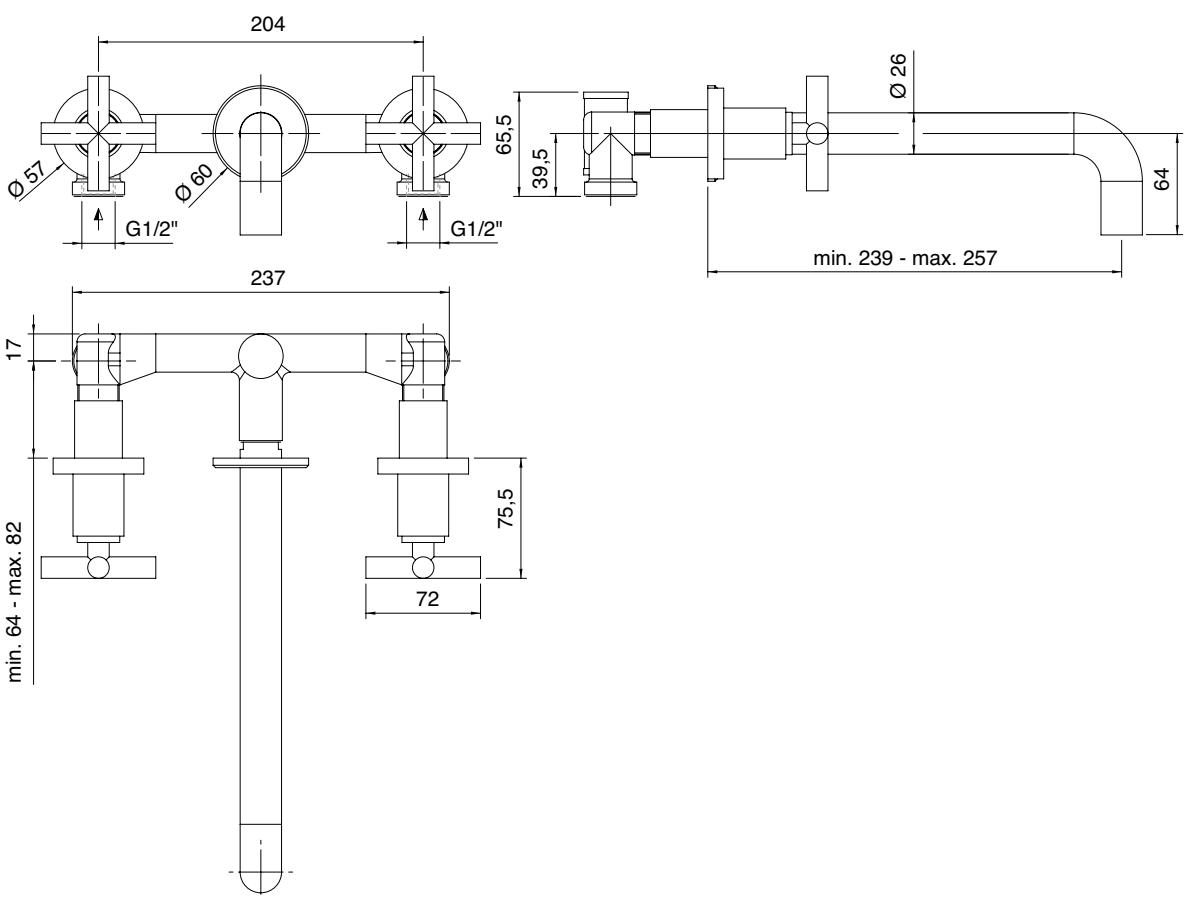

4700 G309 A00

Rubinetto incasso sottolavabo - 3 fori

Built-in tap under washbasin
Eckventil
Grifo de empotrar bajo lavabo
Robinet sous lavabo, à encastrer

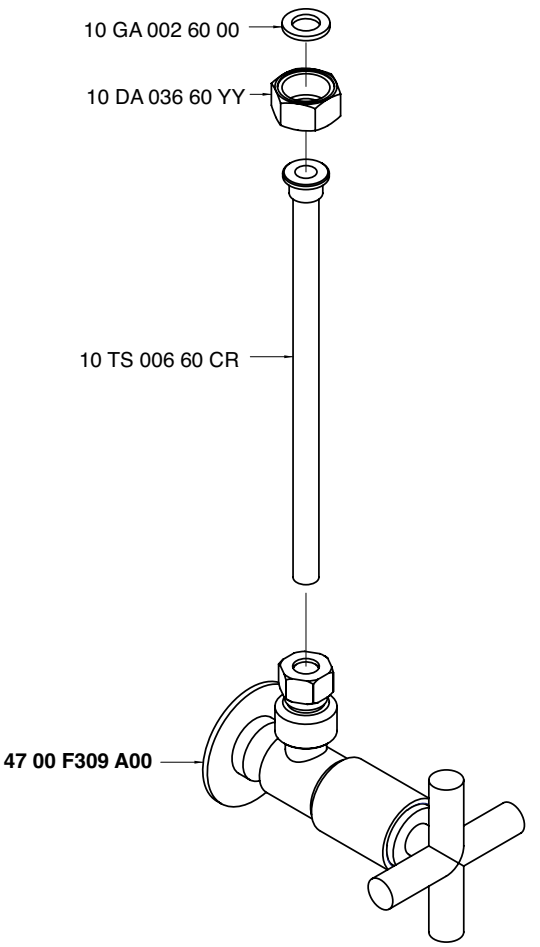

Condizioni di prova - Test conditions

Acqua calda - Hot water: **60±2 °C**
Acqua fredda - Cold water: **20±2 °C**

P [bar]	Q l/min
0,1	
0,2	
0,5	9,5
1,0	13,3
1,5	16,3
2,0	18,8
2,5	21,0
3,0	22,9
3,5	24,9
4,0	26,5
4,5	28,3
5,0	29,6

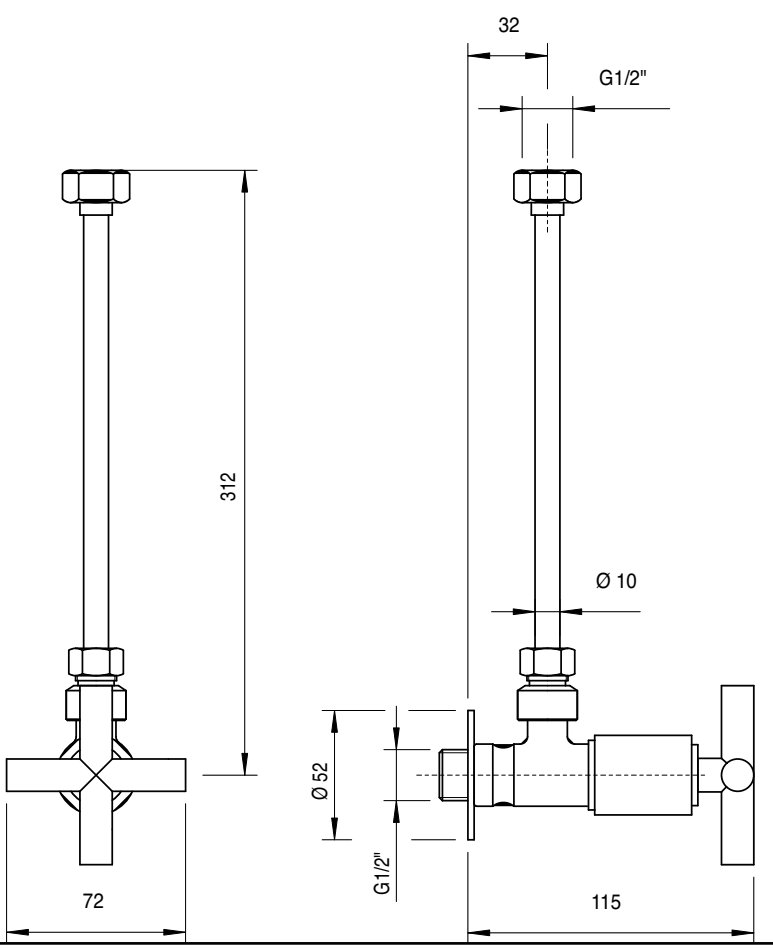

4700 F309 A00

Rubinetto incasso sottolavabo - monofori / monocomandi

Built-in tap under washbasin
Eckventil
Grifo de empotrar bajo lavabo
Robinet sous lavabo, à encastrer

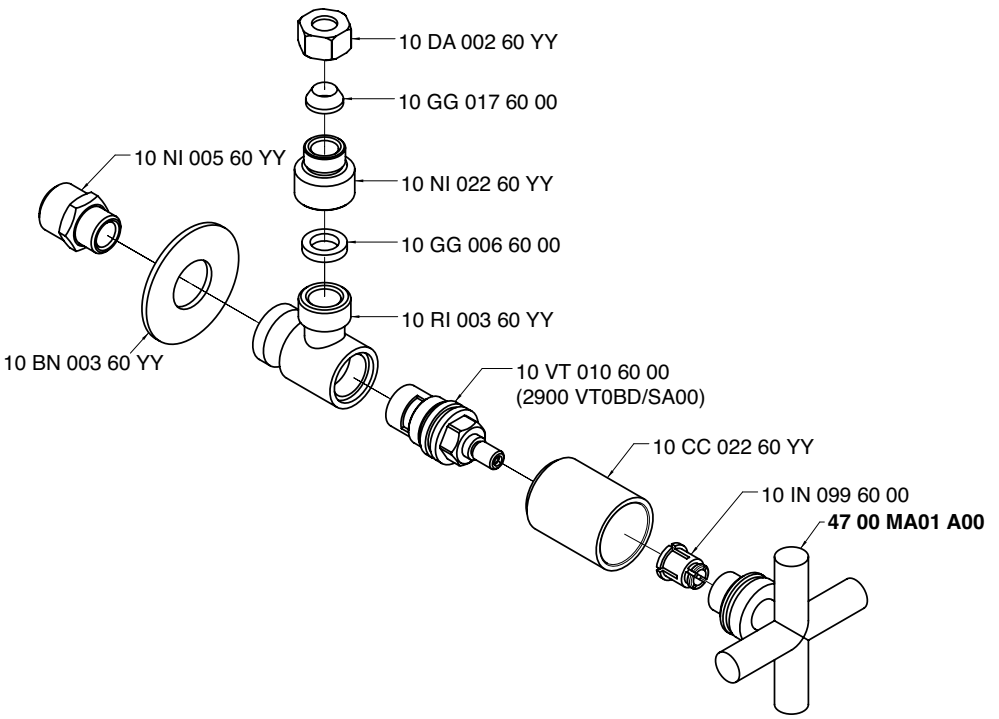

Condizioni di prova - Test conditions

Acqua calda - Hot water: **60±2 °C**
Acqua fredda - Cold water: **20±2 °C**

P [bar]	Q l/min
0,1	
0,2	
0,5	12,7
1,0	18,0
1,5	22,0
2,0	25,1
2,5	27,6
3,0	30,0
3,5	32,3
4,0	34,4
4,5	36,4
5,0	38,0

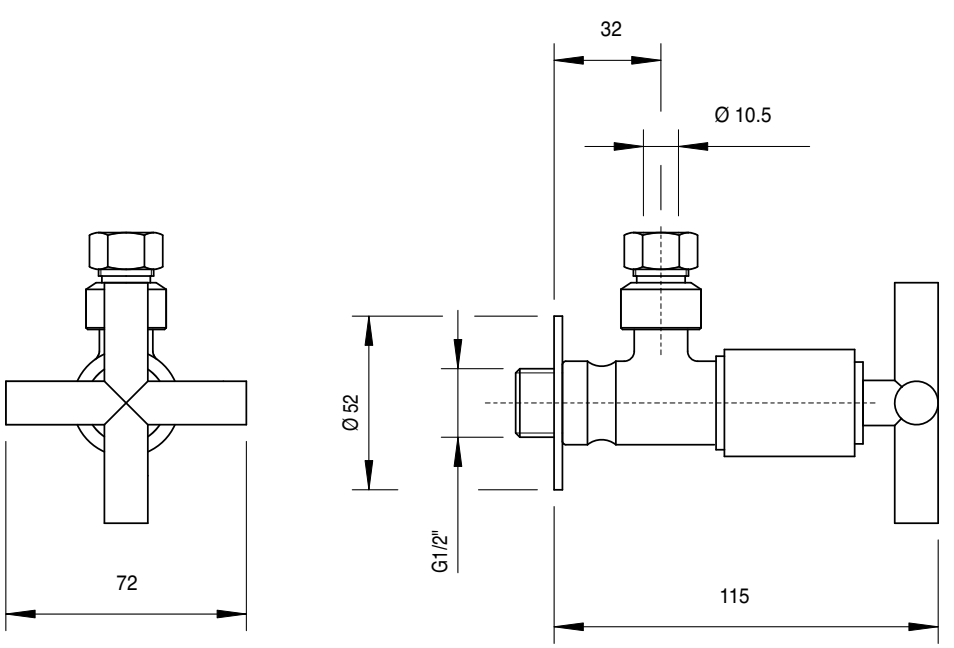

4700 N399 A00
4701 N399 A00

Gruppo piano vasca 5 fori

5 hole bathtub set
Wannenrand-Fünflochb.
Batería borde bañera 5 orificios
Mélangeur bain/douche 5 trous sur gorge

Codice - Code	Variante - Variant
	A
47 00 N399 A00	**47 00 G107 A00**
47 01 N399 A00	**47 02 G107 AD0**

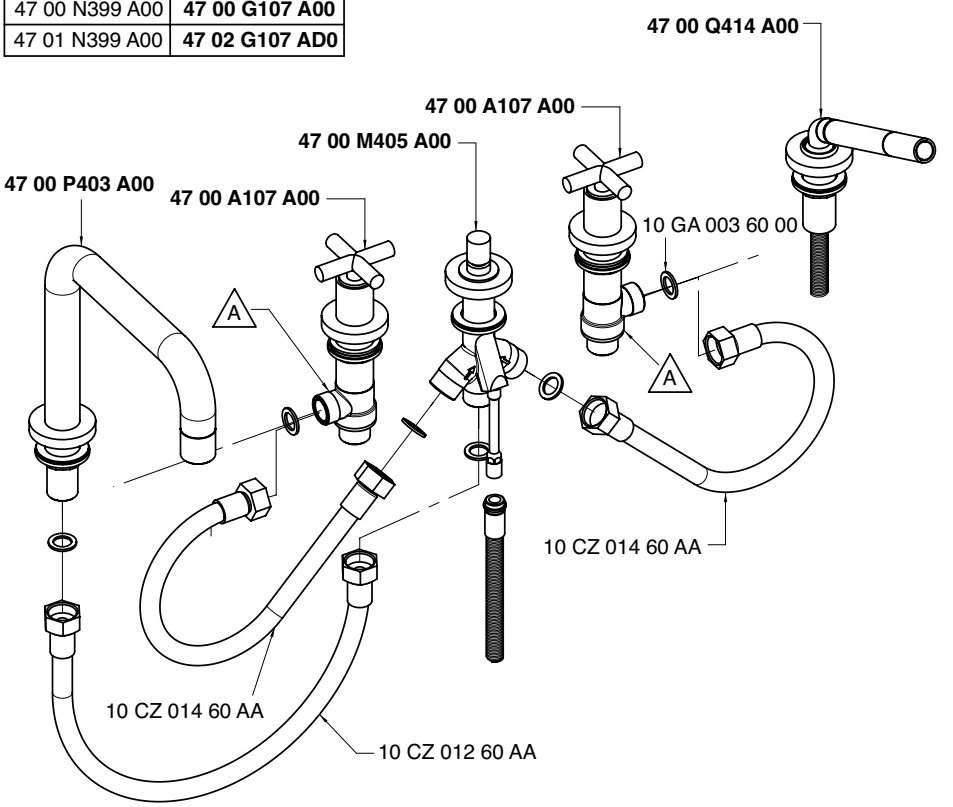

Getto piano vasca - Bathtub spout
Condizioni di prova - Test conditions

Acqua calda - Hot water: **60±2 °C**
Acqua fredda - Cold water: **20±2 °C**
Classe areatore - Aerator class: **C**

P [bar]	Q l/min
0,1	
0,2	
0,5	9,4
1,0	13,4
1,5	16,5
2,0	19,2
2,5	21,6
3,0	23,8
3,5	25,8
4,0	27,7
4,5	29,4
5,0	31,0

4700

Vitone tradizionale
Compression valves

Doccetta - Hand shower
Condizioni di prova - Test conditions

Acqua calda - Hot water: **60±2 °C**
Acqua fredda - Cold water: **20±2 °C**

P [bar]	Q l/min
0,1	
0,2	
0,5	6,4
1,0	9,1
1,5	11,2
2,0	13,1
2,5	14,6
3,0	16,1
3,5	17,6
4,0	18,9
4,5	20,2
5,0	21,5

4700

Vitone tradizionale
Compression valves

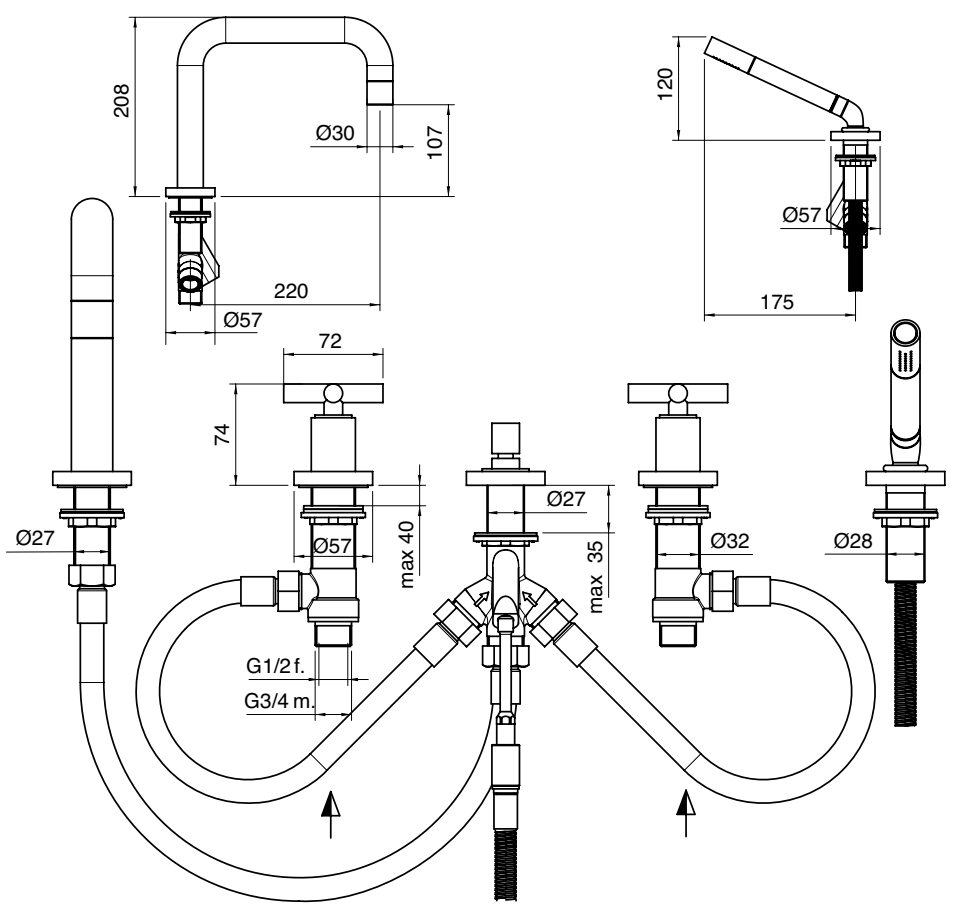

Getto piano vasca - Bathtub spout
Condizioni di prova - Test conditions

Acqua calda - Hot water: **60±2 °C**
Acqua fredda - Cold water: **20±2 °C**
Classe areatore - Aerator class: **C**

P [bar]	Q l/min
0,10	
0,20	
0,50	9,10
1,00	13,11
1,50	16,12
2,00	18,73
2,50	20,91
3,00	22,97
3,50	24,85
4,00	26,71
4,50	28,39
5,00	29,94

4701

180°
Vitone ceramico
Ceramic discs

Doccetta - Hand shower
Condizioni di prova - Test conditions

Acqua calda - Hot water: **60±2 °C**
Acqua fredda - Cold water: **20±2 °C**

P [bar]	Q l/min
0,10	
0,20	
0,50	6,25
1,00	8,99
1,50	11,06
2,00	12,83
2,50	14,50
3,00	15,99
3,50	17,38
4,00	18,68
4,50	19,95
5,00	21,08

4701

180°
Vitone ceramico
Ceramic discs

4700 Q415 A00

Doccetta 3 funzioni piano vasca con flex m 2

3 jet hand shower for bathtub with 2 m flexible pipe
Handbrause mit 3 Funktionen für Wannenrand, mit 2 m langem Brauseschlauch
Ducha de mano 3 funciones nivel bañera con tubo flexible 2 m
Douchette 3 fonctions de bain sur gorge avec flexible 2 m

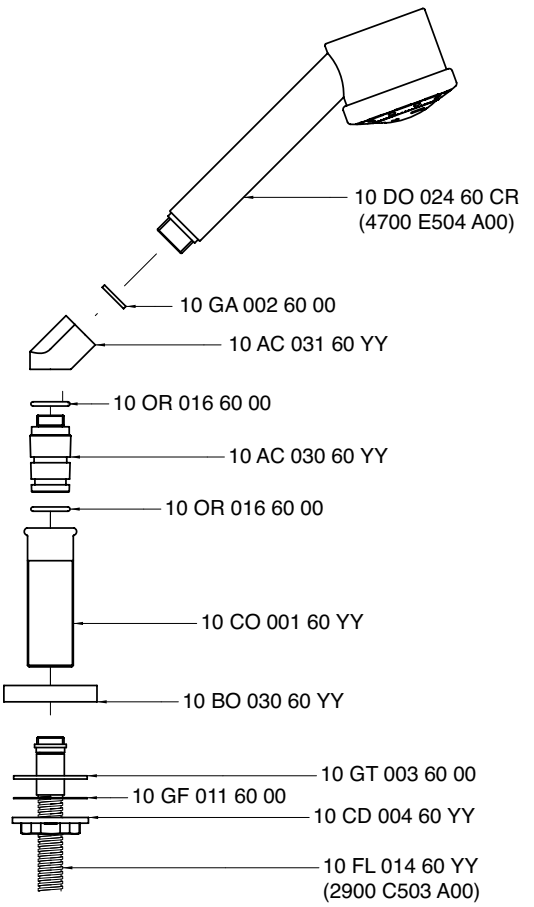

Condizioni di prova - Test conditions

Acqua calda - Hot water: **00±0 °C**
Acqua fredda - Cold water: **00±0 °C**

P [bar]	Q l/min
0,1	
0,2	
0,5	4,9
1,0	7,0
1,5	8,6
2,0	9,8
2,5	10,7
3,0	11,2
3,5	11,3
4,0	11,3
4,5	11,3
5,0	11,3

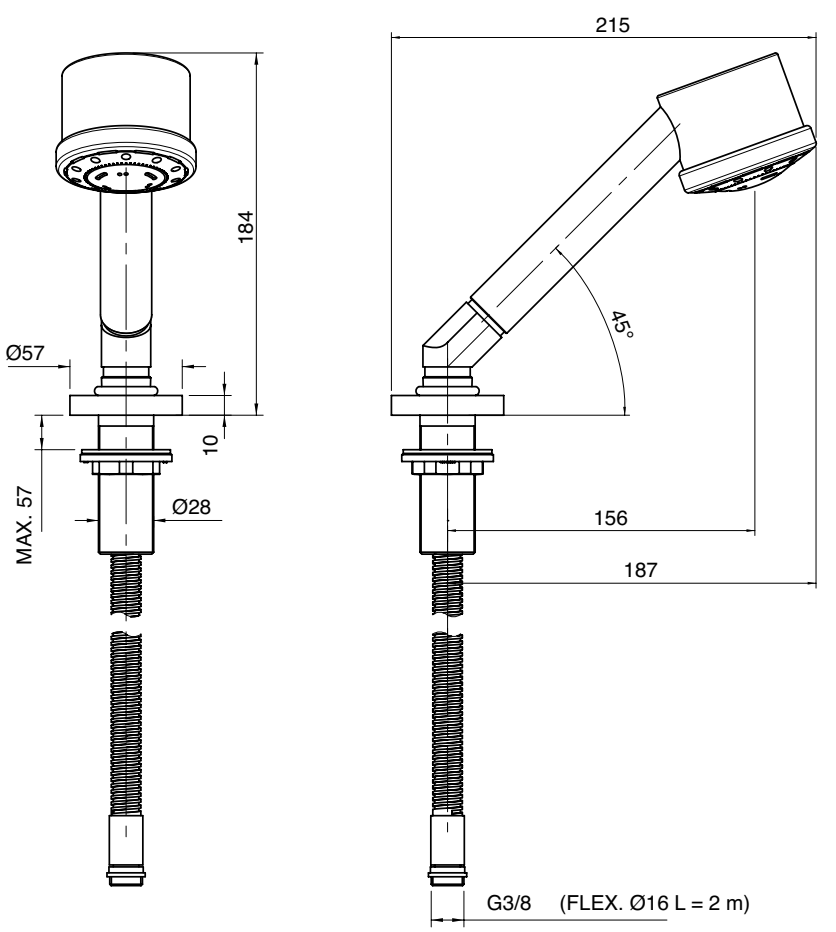

4700 0401 A00
4701 0401 A00

Gruppo vasca esterno

Wall mtd bathtub set
Wannenbatterie Wandmont.
Batería externa bañera
Mélangeur bain/douche mural

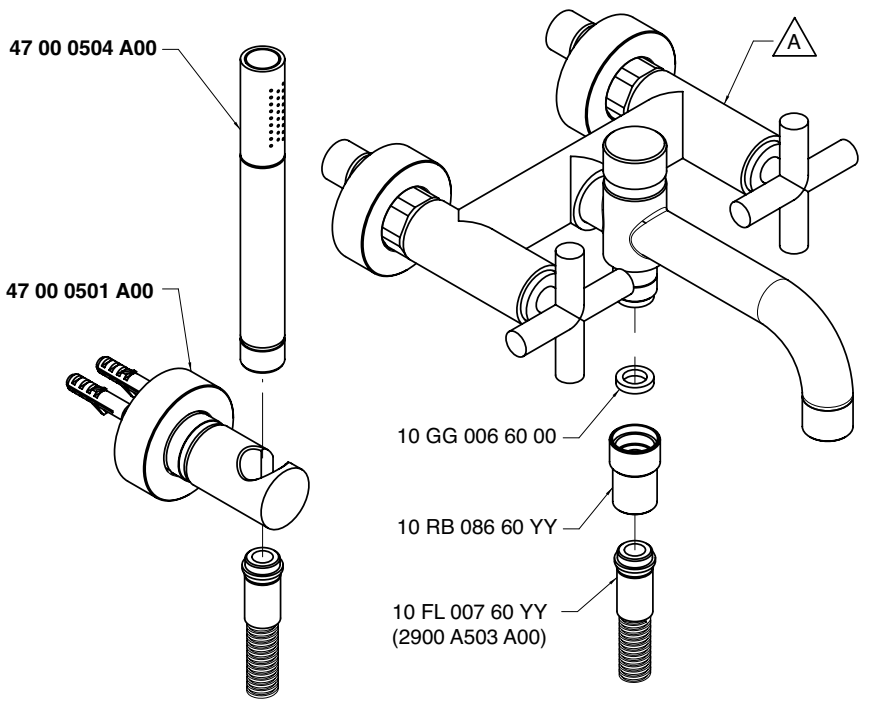

Codice - Code	Variante - Variant A
47 00 0401 A00	**47 00 0701 A00**
47 01 0401 A00	**47 01 0701 A00**

Getto vasca - Bathtub spout
Condizioni di prova - Test conditions

Acqua calda - Hot water: **60±2 °C**
Acqua fredda - Cold water: **20±2 °C**
Classe areatore - Aerator class: **B**

P [bar]	Q l/min
0,10	
0,20	
0,50	10,50
1,00	15,60
1,50	18,40
2,00	20,60
2,50	22,30
3,00	23,90
3,50	25,30
4,00	26,70
4,50	27,90
5,00	29,20

4700

Vitone tradizionale
Compression valves

Doccetta - Hand shower
Condizioni di prova - Test conditions

Acqua calda - Hot water: **60±2 °C**
Acqua fredda - Cold water: **20±2 °C**

P [bar]	Q l/min
0,10	
0,20	
0,50	3,70
1,00	5,30
1,50	9,70
2,00	14,70
2,50	18,00
3,00	19,90
3,50	21,20
4,00	22,90
4,50	24,40
5,00	25,40

4700

Vitone tradizionale
Compression valves

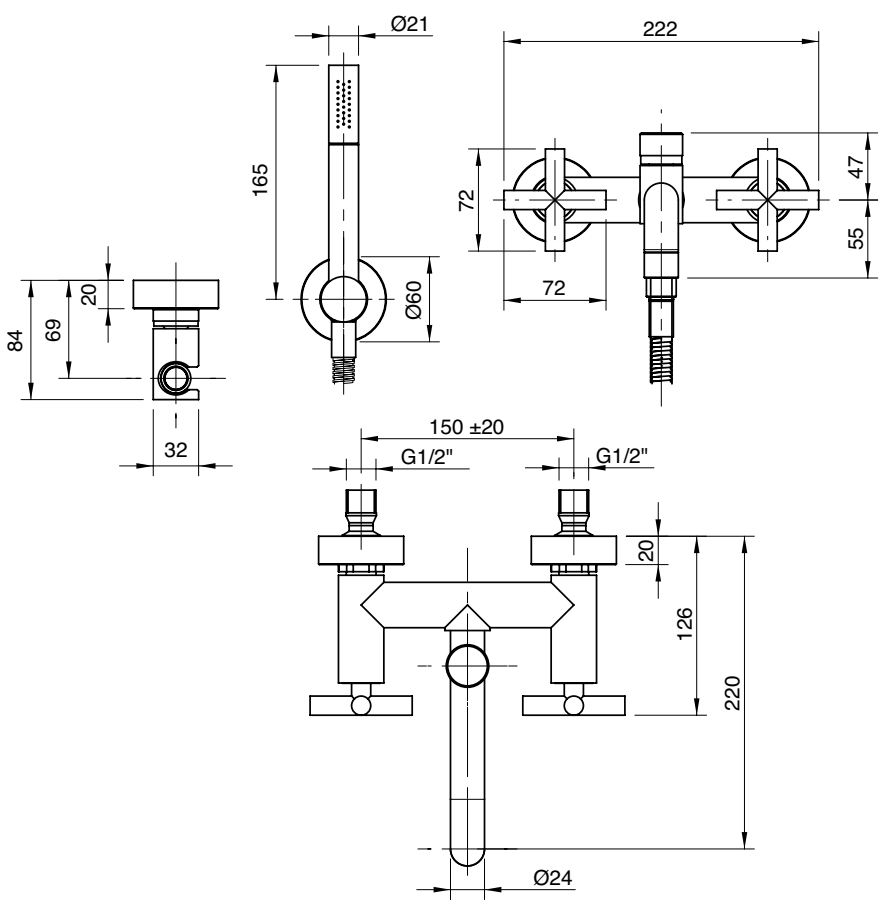

Getto vasca - Bathtub spout
Condizioni di prova - Test conditions

Acqua calda - Hot water: **60±2 °C**
Acqua fredda - Cold water: **20±2 °C**
Classe areatore - Aerator class: **B**

P [bar]	Q l/min
0,1	
0,2	
0,5	9,9
1,0	14,3
1,5	17,5
2,0	19,7
2,5	21,4
3,0	23,0
3,5	24,4
4,0	25,7
4,5	27,1
5,0	28,3

4701

180°
Vitone ceramico
Ceramic discs

Doccetta - Hand shower
Condizioni di prova - Test conditions

Acqua calda - Hot water: **60±2 °C**
Acqua fredda - Cold water: **20±2 °C**

P [bar]	Q l/min
0,1	
0,2	
0,5	3,6
1,0	5,2
1,5	9,5
2,0	14,5
2,5	17,6
3,0	19,4
3,5	20,7
4,0	22,7
4,5	24,1
5,0	25,0

4701

180°
Vitone ceramico
Ceramic discs

4700 E401 A00
4701 E401 A00

*Gruppo vasca esterno

Wall mtd bathtub set
Wannenbatterie Wandmont.
Batería externa bañera
Mélangeur bain/douche mural

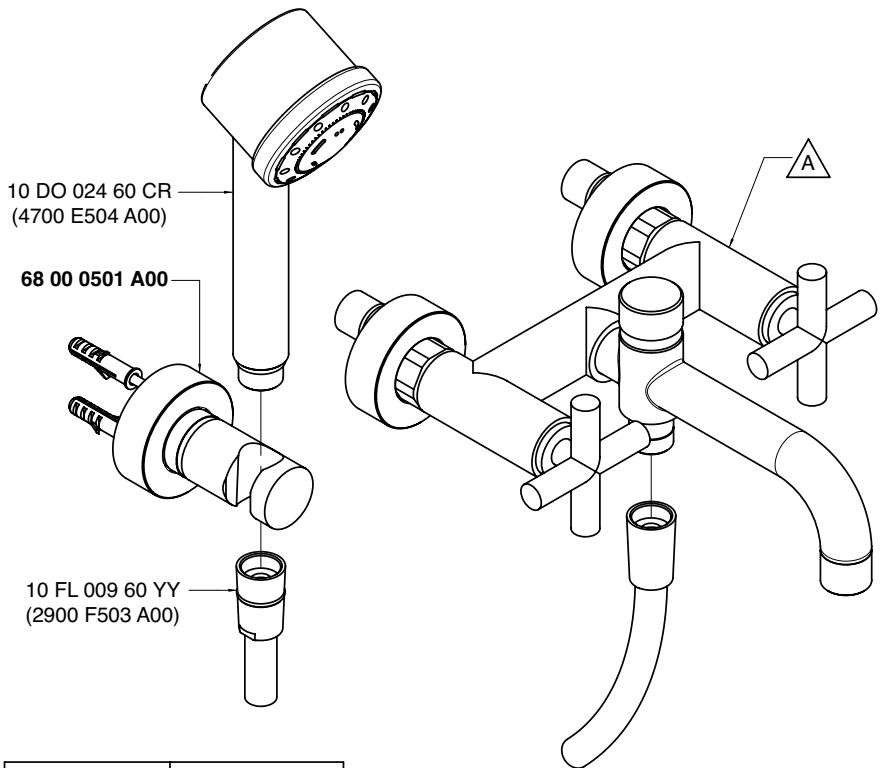

Codice - Code	Variante - Variant A
47 00 E401 A00	**47 00 0701 A00**
47 01 E401 A00	**47 01 0701 A00**

Getto vasca - Bathtub spout

Condizioni di prova - Test conditions

Acqua calda - Hot water: **60±2 °C**
Acqua fredda - Cold water: **20±2 °C**
Classe areatore - Aerator class: **B**

P [bar]	Q l/min
0,1	
0,2	
0,5	10,5
1,0	15,6
1,5	18,4
2,0	20,6
2,5	22,3
3,0	23,9
3,5	25,3
4,0	26,7
4,5	27,9
5,0	29,2

4700

Vitone tradizionale
Compression valves

Doccetta - Hand shower

Condizioni di prova - Test conditions

Acqua calda - Hot water: **60±2 °C**
Acqua fredda - Cold water: **20±2 °C**

P [bar]	Q l/min
0,1	
0,2	
0,5	4,9
1,0	7,0
1,5	8,6
2,0	9,8
2,5	10,7
3,0	11,2
3,5	11,3
4,0	11,3
4,5	11,3
5,0	11,3

4700

Vitone tradizionale
Compression valves

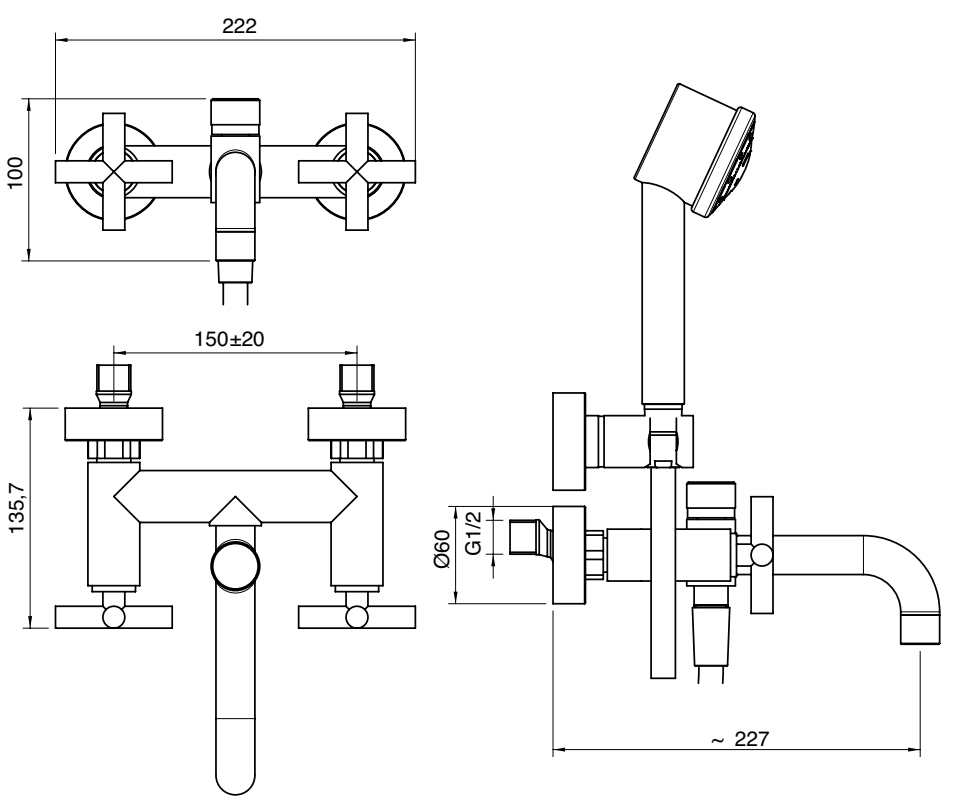

Getto vasca - Bathtub spout

Condizioni di prova - Test conditions

Acqua calda - Hot water: **60±2 °C**
Acqua fredda - Cold water: **20±2 °C**
Classe areatore - Aerator class: **B**

P [bar]	Q l/min
0,1	
0,2	
0,5	9,9
1,0	14,3
1,5	17,5
2,0	19,7
2,5	21,4
3,0	23,0
3,5	24,4
4,0	25,7
4,5	27,1
5,0	28,3

4701

180°
Vitone ceramico
Ceramic discs

Doccetta - Hand shower

Condizioni di prova - Test conditions

Acqua calda - Hot water: **60±2 °C**
Acqua fredda - Cold water: **20±2 °C**

P [bar]	Q l/min
0,1	
0,2	
0,5	4,9
1,0	7,0
1,5	8,6
2,0	9,8
2,5	10,7
3,0	11,2
3,5	11,3
4,0	11,3
4,5	11,3
5,0	11,3

4701

180°
Vitone ceramico
Ceramic discs

4700 0450 A00
4701 0450 A00

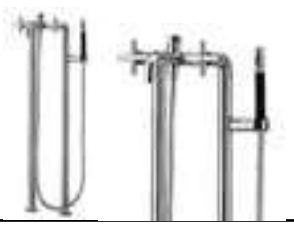

Gruppo vasca esterno su tubi

Wall mounted bathtub set with pipes
Wannenbatterie auf Rohren:
Unidad externa para bañera montada sobre tubos
Mèlangeur bain/douche mural sur tuyaux

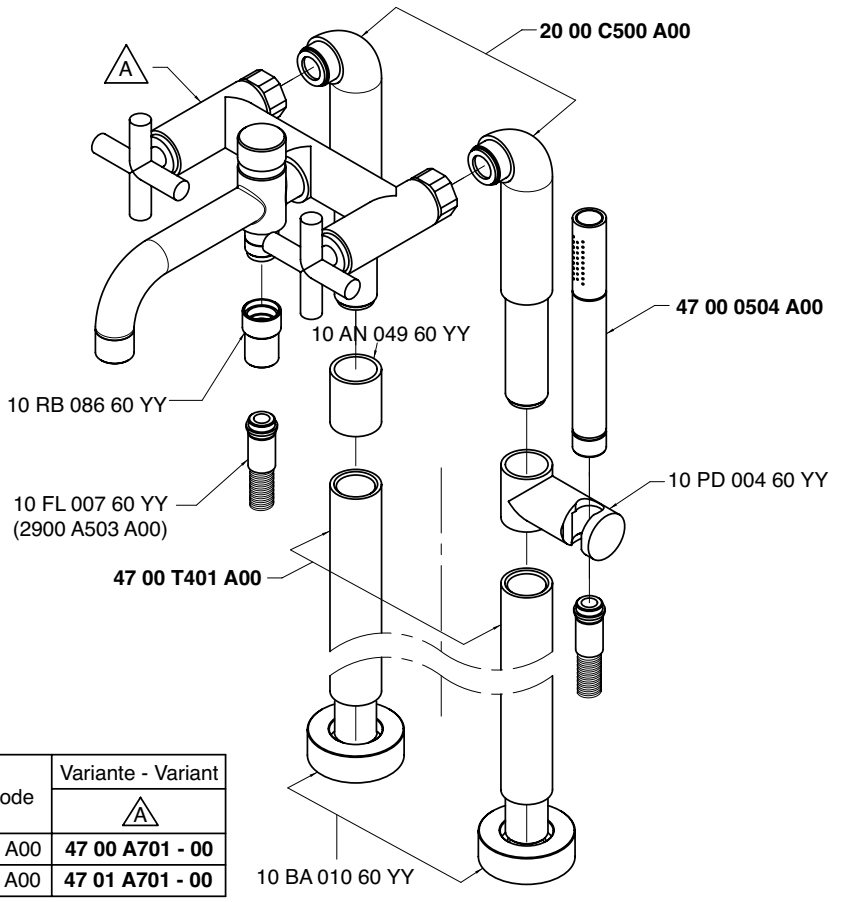

Codice - Code	Variante - Variant A
47 00 0450 A00	**47 00 A701 - 00**
47 01 0450 A00	**47 01 A701 - 00**

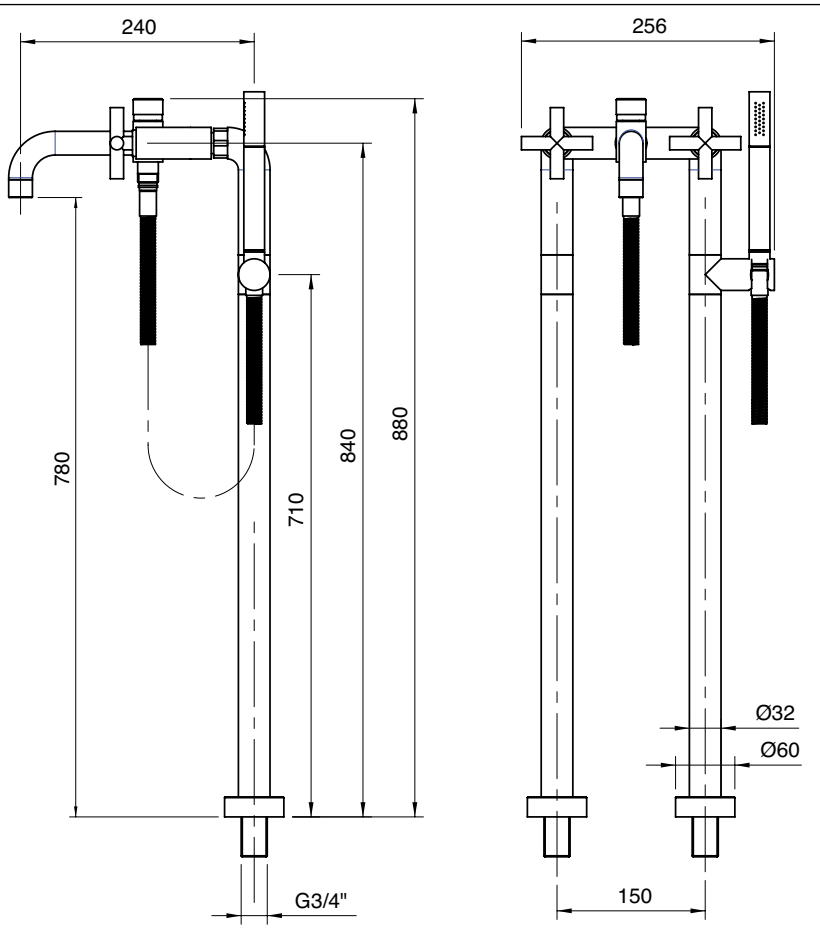

Getto vasca - Bathtub spout
Condizioni di prova - Test conditions

Acqua calda - Hot water: **60±2 °C**
Acqua fredda - Cold water: **20±2 °C**
Classe areatore - Aerator class: **B**

P [bar]	Q l/min
0,1	
0,2	
0,5	10,5
1,0	15,6
1,5	18,4
2,0	20,6
2,5	22,3
3,0	23,9
3,5	25,3
4,0	26,7
4,5	27,9
5,0	29,2

4700

Vitone tradizionale
Compression valves

Doccetta - Hand shower
Condizioni di prova - Test conditions

Acqua calda - Hot water: **60±2 °C**
Acqua fredda - Cold water: **20±2 °C**

P [bar]	Q l/min
0,1	
0,2	
0,5	3,7
1,0	5,3
1,5	9,7
2,0	14,7
2,5	18,0
3,0	19,9
3,5	21,2
4,0	22,9
4,5	24,4
5,0	25,4

4700

Vitone tradizionale
Compression valves

Getto vasca - Bathtub spout
Condizioni di prova - Test conditions

Acqua calda - Hot water: **60±2 °C**
Acqua fredda - Cold water: **20±2 °C**
Classe areatore - Aerator class: **B**

P [bar]	Q l/min
0,1	
0,2	
0,5	9,9
1,0	14,3
1,5	17,5
2,0	19,7
2,5	21,4
3,0	23,0
3,5	24,4
4,0	25,7
4,5	27,1
5,0	28,3

4701

180°
Vitone ceramico
Ceramic discs

Doccetta - Hand shower
Condizioni di prova - Test conditions

Acqua calda - Hot water: **60±2 °C**
Acqua fredda - Cold water: **20±2 °C**

P [bar]	Q l/min
0,1	
0,2	
0,5	3,6
1,0	5,2
1,5	9,5
2,0	14,5
2,5	17,6
3,0	19,4
3,5	20,7
4,0	22,7
4,5	24,1
5,0	25,0

4701

180°
Vitone ceramico
Ceramic discs

4700 E450 A00
4701 E450 A00

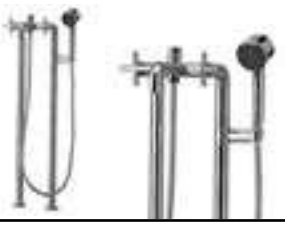

Gruppo vasca esterno su tubi

Wall mounted bathtub set with pipes
Wannenbatterie auf Rohren:
Unidad externa para bañera montada sobre tubos
Mèlangeur bain/douche mural sur tuyaux

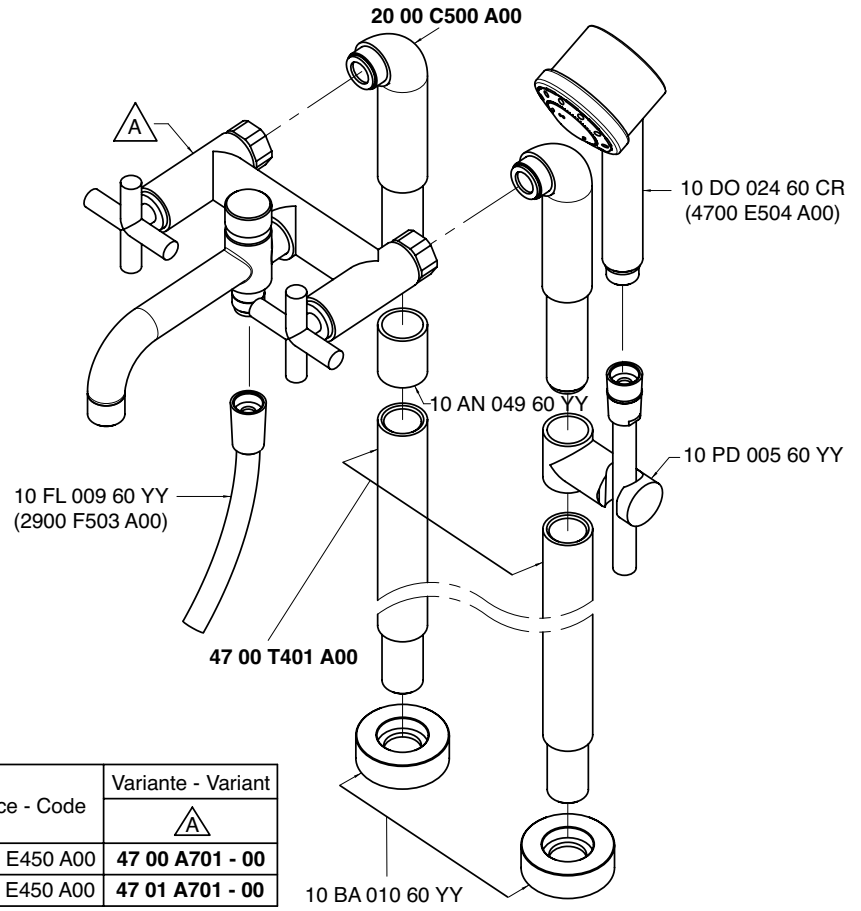

Codice - Code	Variante - Variant A
47 00 E450 A00	**47 00 A701 - 00**
47 01 E450 A00	**47 01 A701 - 00**

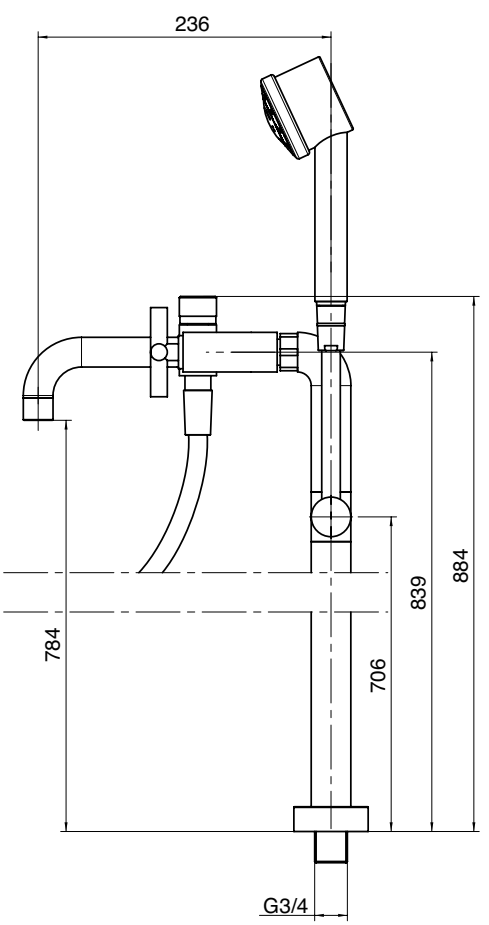

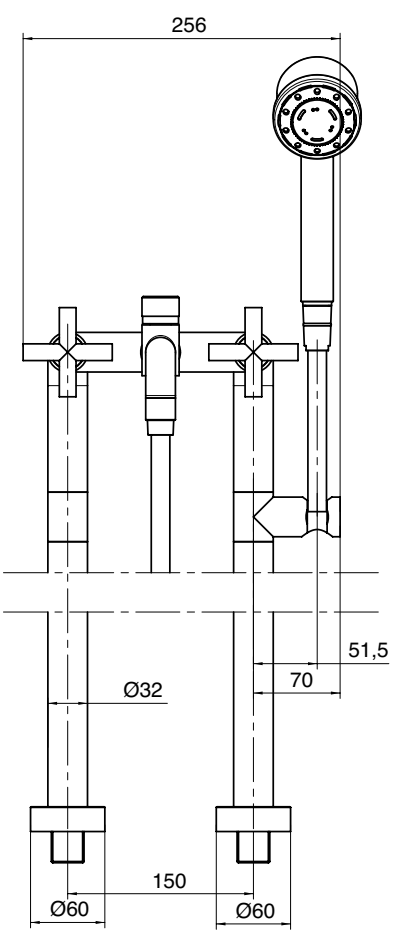

Getto vasca - Bathtub spout

Condizioni di prova - Test conditions

Acqua calda - Hot water: **60±2 °C**
Acqua fredda - Cold water: **20±2 °C**
Classe areatore - Aerator class: **B**

P [bar]	Q l/min
0,1	
0,2	
0,5	10,5
1,0	15,6
1,5	18,4
2,0	20,6
2,5	22,3
3,0	23,9
3,5	25,3
4,0	26,7
4,5	27,9
5,0	29,2

4700

Vitone tradizionale
Compression valves

Doccetta - Hand shower

Condizioni di prova - Test conditions

Acqua calda - Hot water: **60±2 °C**
Acqua fredda - Cold water: **20±2 °C**

P [bar]	Q l/min
0,1	
0,2	
0,5	4,9
1,0	7,0
1,5	8,6
2,0	9,8
2,5	10,7
3,0	11,2
3,5	11,3
4,0	11,3
4,5	11,3
5,0	11,3

4700

Vitone tradizionale
Compression valves

Getto vasca - Bathtub spout

Condizioni di prova - Test conditions

Acqua calda - Hot water: **60±2 °C**
Acqua fredda - Cold water: **20±2 °C**
Classe areatore - Aerator class: **B**

P [bar]	Q l/min
0,1	
0,2	
0,5	9,9
1,0	14,3
1,5	17,5
2,0	19,7
2,5	21,4
3,0	23,0
3,5	24,4
4,0	25,7
4,5	27,1
5,0	28,3

4701

180°
Vitone ceramico
Ceramic discs

Doccetta - Hand shower

Condizioni di prova - Test conditions

Acqua calda - Hot water: **60±2 °C**
Acqua fredda - Cold water: **20±2 °C**

P [bar]	Q l/min
0,1	
0,2	
0,5	4,9
1,0	7,0
1,5	8,6
2,0	9,8
2,5	10,7
3,0	11,2
3,5	11,3
4,0	11,3
4,5	11,3
5,0	11,3

4701

180°
Vitone ceramico
Ceramic discs

A 4700 B113 A00
+
B 4700 i401 AA0

A 4701 B113 A00
+
B 4700 i401 AA0

Gruppo vasca incasso - completo

Built-in bathtub set
Wannenbatterie UP-Mont.
Batería bañera empotrar
Mélangeur bain/douche à encastrer

Codice - Code	Variante - Variant
	A
47 00 B113 A00 + 47 00 i401 AA0	**47 00 B113 A00**
47 01 B113 A00 + 47 00 i401 AA0	**47 01 B113 A00**

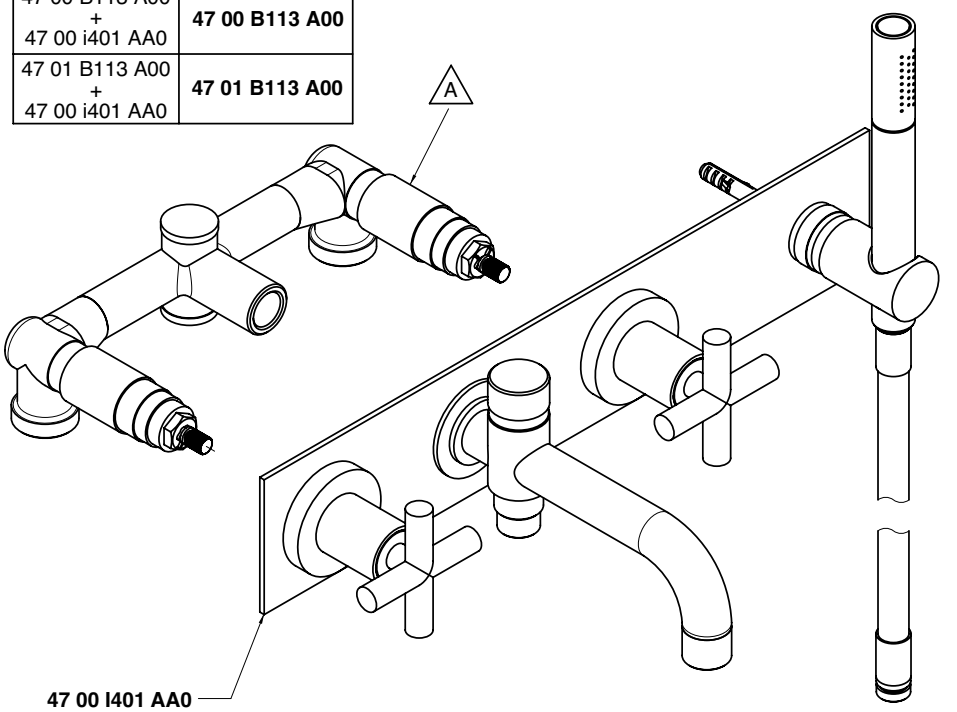

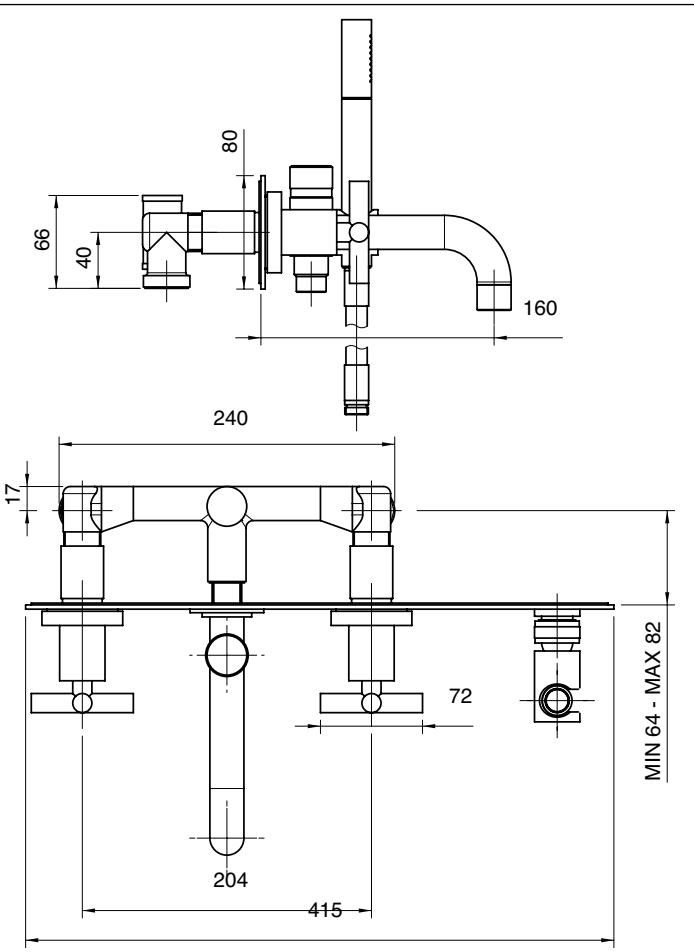

Getto vasca - Bathtub spout

Condizioni di prova - Test conditions

Acqua calda - Hot water: **60±2 °C**
Acqua fredda - Cold water: **20±2 °C**
Classe areatore - Aerator class: **B**

P [bar]	Q l/min
0,1	
0,2	
0,5	8,6
1,0	12,6
1,5	15,5
2,0	18,0
2,5	19,6
3,0	21,1
3,5	22,6
4,0	23,8
4,5	25,0
5,0	26,1

4700

Vitone tradizionale
Compression valves

Doccetta - Hand shower

Condizioni di prova - Test conditions

Acqua calda - Hot water: **60±2 °C**
Acqua fredda - Cold water: **20±2 °C**

P [bar]	Q l/min
0,1	
0,2	
0,5	6,5
1,0	9,4
1,5	11,6
2,0	13,5
2,5	15,2
3,0	16,8
3,5	18,3
4,0	19,7
4,5	21,0
5,0	22,3

4700

Vitone tradizionale
Compression valves

Getto vasca - Bathtub spout

Condizioni di prova - Test conditions

Acqua calda - Hot water: **60±2 °C**
Acqua fredda - Cold water: **20±2 °C**
Classe areatore - Aerator class: **B**

P [bar]	Q l/min
0,1	
0,2	
0,5	9,4
1,0	13,6
1,5	16,8
2,0	19,2
2,5	21,0
3,0	22,5
3,5	23,9
4,0	25,2
4,5	26,6
5,0	27,8

4701

180°
Vitone ceramico
Ceramic discs

Doccetta - Hand shower

Condizioni di prova - Test conditions

Acqua calda - Hot water: **60±2 °C**
Acqua fredda - Cold water: **20±2 °C**

P [bar]	Q l/min
0,1	
0,2	
0,5	3,7
1,0	7,0
1,5	10,0
2,0	14,7
2,5	18,0
3,0	19,9
3,5	21,2
4,0	22,9
4,5	24,4
5,0	25,4

4701

180°
Vitone ceramico
Ceramic discs

A 4700 N610 A00
+
B 4700 SO03 A00

A 4701 N610 A00
+
B 4700 SO03 A00

Gruppo doccia esterno con doccetta

Wall mtd shower set w/hand shower
Brausebatterie Wandmont. mit Handbrause
Batería de ducha externa con ducha de mano
Mélangeur douche mural avec douchette

Codice - Code	Variante - Variant A
47 00 N610 A00	**47 00 0703 - 00**
47 01 N610 A00	**47 01 0703 - 00**

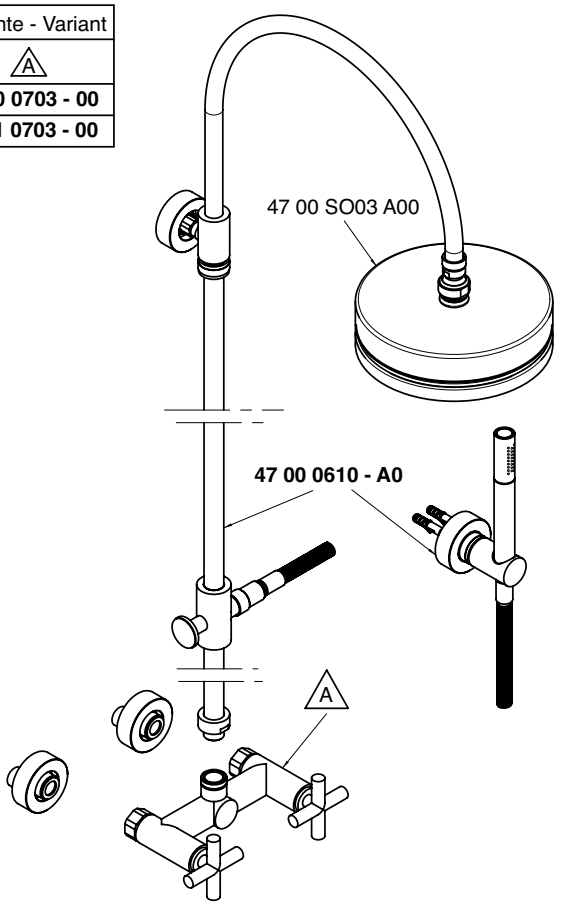

Soffione doccia - Shower head
Condizioni di prova - Test conditions
Acqua calda - Hot water: **60±2 °C**
Acqua fredda - Cold water: **20±2 °C**

P [bar]	Q l/min
0,1	
0,2	
0,5	8,9
1,0	12,7
1,5	15,8
2,0	18,2
2,5	20,3
3,0	22,3
3,5	24,0
4,0	25,7
4,5	27,4
5,0	28,9

4700

Vitone tradizionale
Compression valves

Doccetta - Hand shower
Condizioni di prova - Test conditions
Acqua calda - Hot water: **60±2 °C**
Acqua fredda - Cold water: **20±2 °C**

P [bar]	Q l/min
0,1	
0,2	
0,5	6,6
1,0	9,5
1,5	11,6
2,0	13,5
2,5	15,2
3,0	16,8
3,5	18,2
4,0	19,6
4,5	20,7
5,0	21,4

4700

Vitone tradizionale
Compression valves

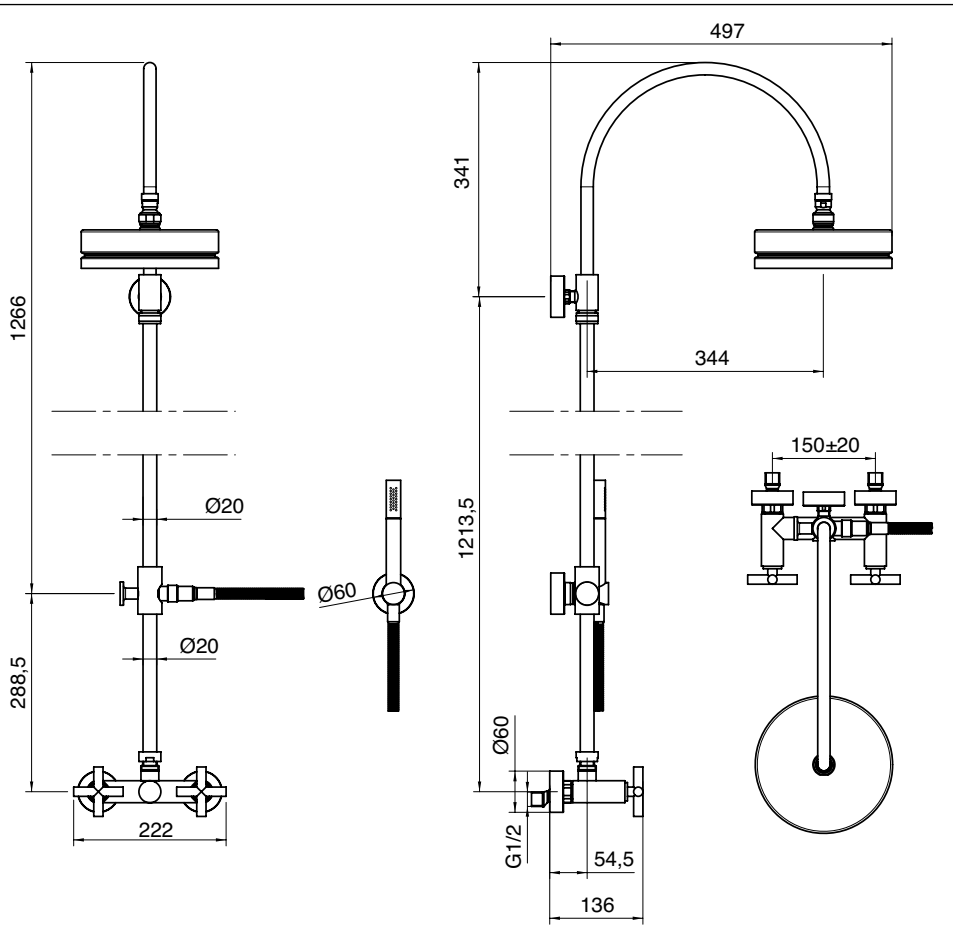

Soffione doccia - Shower head
Condizioni di prova - Test conditions
Acqua calda - Hot water: **60±2 °C**
Acqua fredda - Cold water: **20±2 °C**

P [bar]	Q l/min
0,1	
0,2	
0,5	8,7
1,0	12,5
1,5	15,4
2,0	17,8
2,5	19,8
3,0	21,7
3,5	23,5
4,0	25,0
4,5	26,7
5,0	28,1

4701

180°
Vitone ceramico
Ceramic discs

Doccetta - Hand shower
Condizioni di prova - Test conditions
Acqua calda - Hot water: **60±2 °C**
Acqua fredda - Cold water: **20±2 °C**

P [bar]	Q l/min
0,1	
0,2	
0,5	6,6
1,0	9,4
1,5	11,7
2,0	13,6
2,5	15,3
3,0	16,9
3,5	18,4
4,0	19,7
4,5	20,9
5,0	21,3

4701

180°
Vitone ceramico
Ceramic discs

4700 0702 A00
4701 0702 A00

Gruppo doccia esterno - solo corpo

Wall mtd shower set
Brausebatterie Wandmont.
Batería de ducha externa
Mitigeur douche mural

Codice - Code	Variante - Variant
	A
47 00 0702 A00	**47 00 A606 - 00**
47 01 0702 A00	**47 01 A606 - 00**

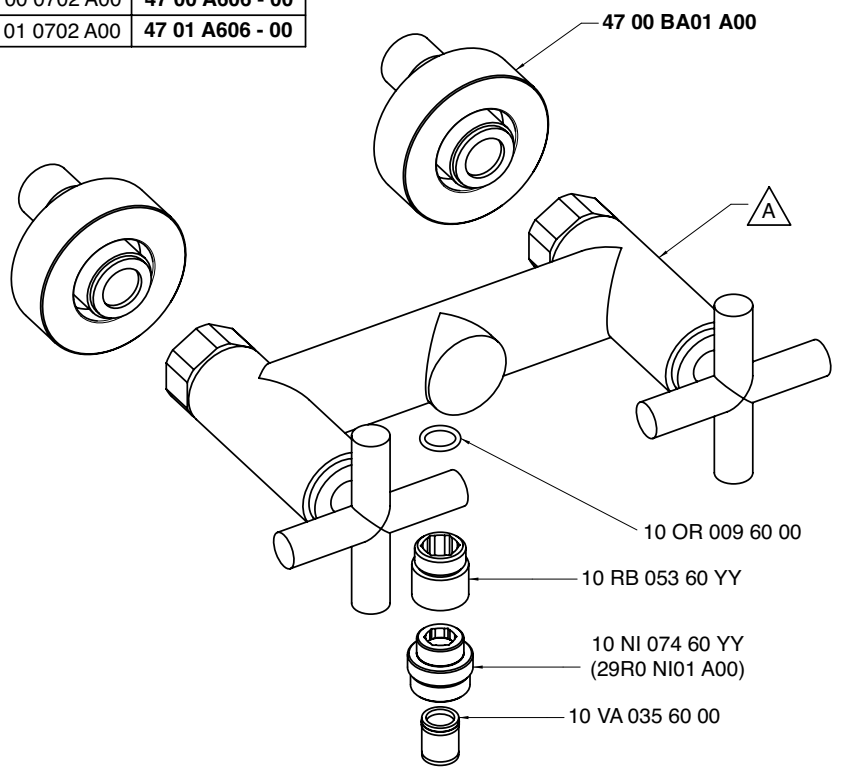

Condizioni di prova - Test conditions
Acqua calda - Hot water: **60±2 °C**
Acqua fredda - Cold water: **20±2 °C**

P [bar]	Q l/min
0,1	
0,2	
0,5	3,7
1,0	5,3
1,5	9,7
2,0	14,7
2,5	18,0
3,0	19,9
3,5	21,2
4,0	22,9
4,5	24,4
5,0	25,4

4700

Vitone tradizionale
Compression valves

Condizioni di prova - Test conditions
Acqua calda - Hot water: **60±2 °C**
Acqua fredda - Cold water: **20±2 °C**

P [bar]	Q l/min
0,1	
0,2	
0,5	3,6
1,0	5,2
1,5	9,5
2,0	14,5
2,5	17,9
3,0	19,7
3,5	21,0
4,0	22,7
4,5	24,0
5,0	25,2

4701

180°
Vitone ceramico
Ceramic discs

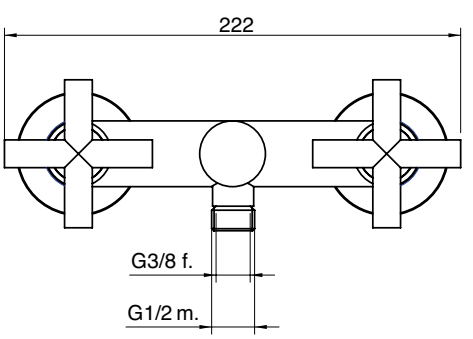

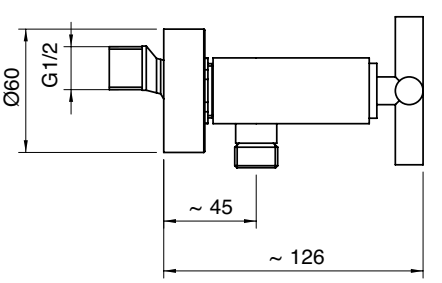

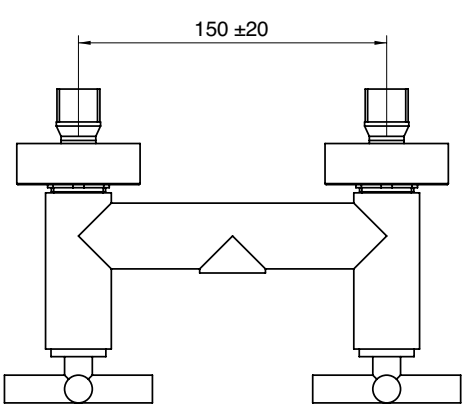

4700 0530 A00

Soffioncino laterale cabina doccia orientabile

Movable shower cubicle side outlet
Seitendusche
Plato lateral módulo ducha orientable
Pomme latérale cabine douche, orientable

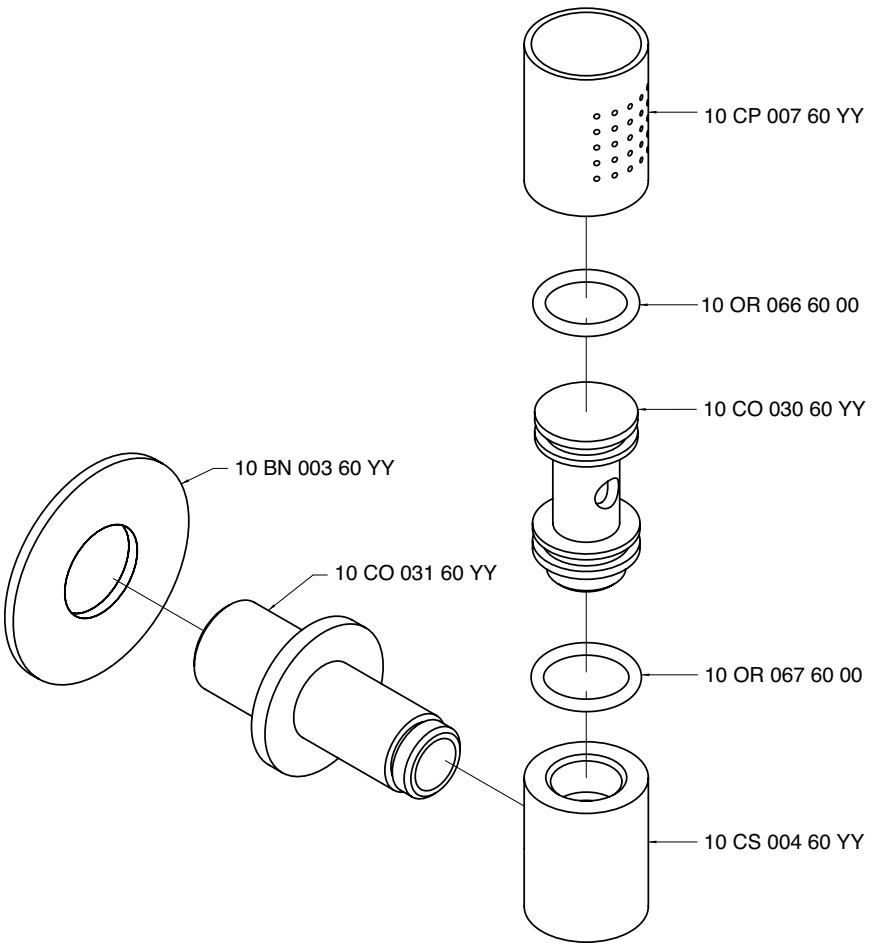

Condizioni di prova - Test conditions

Acqua calda - Hot water: **60±2 °C**
Acqua fredda - Cold water: **20±2 °C**

P [bar]	Q l/min
0,10	
0,20	
0,50	8,60
1,00	11,97
1,50	14,57
2,00	16,74
2,50	18,68
3,00	20,65
3,50	22,10
4,00	23,60
4,50	25,00
5,00	26,31

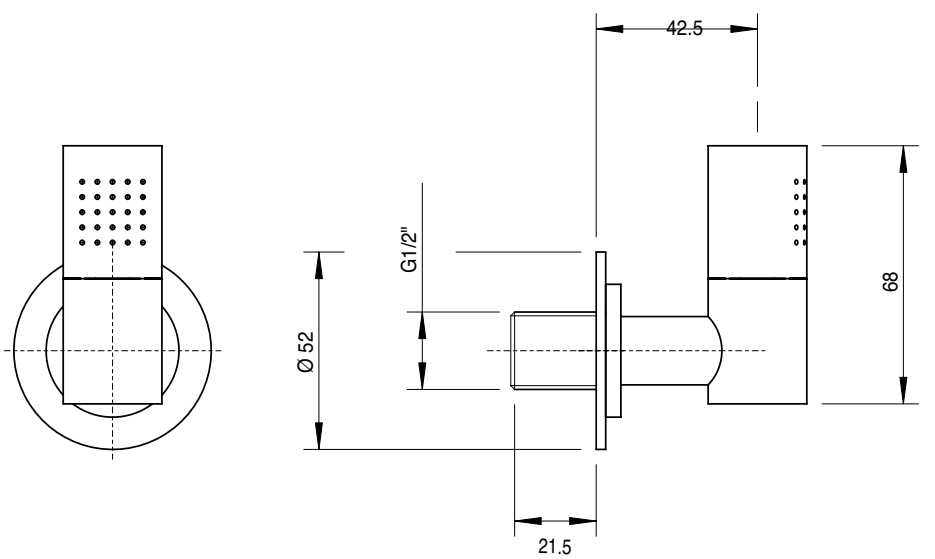

4700 1535 A00

Miscelatore termostatico esterno - solo corpo

Thermostatic shower mixer - body only
Thermostatische Duschenmischer - Körper
Mezcolador ducha termostatico
Mitigeur douche thermostatique - corps seule

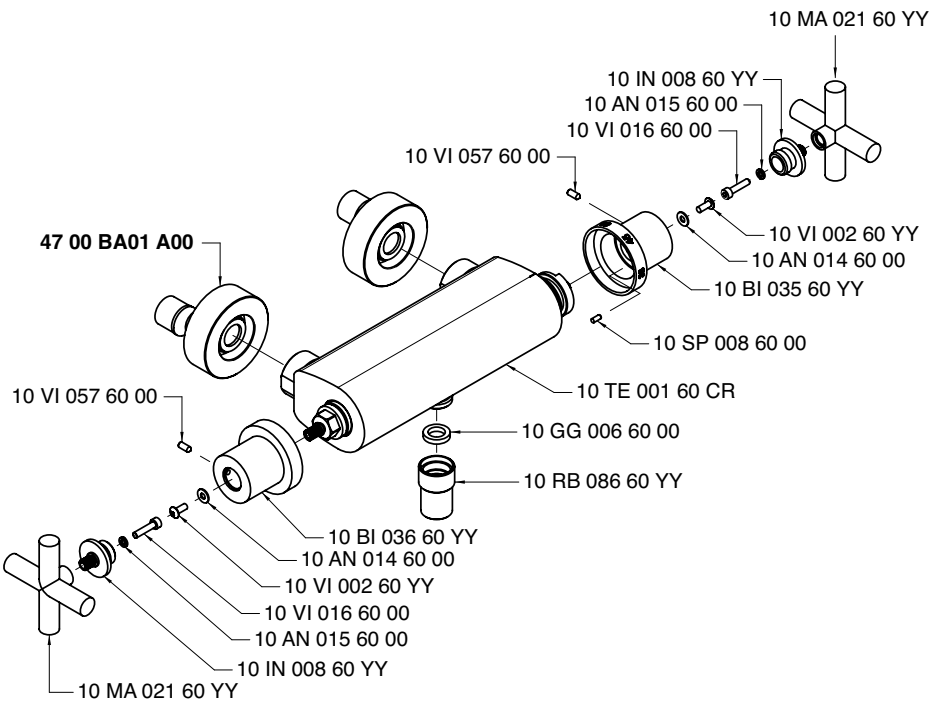

Condizioni di prova - Test conditions

Acqua calda - Hot water: **60±2 °C**
Acqua fredda - Cold water: **20±2 °C**

P [bar]	Q l/min
0,10	
0,20	
0,50	11,20
1,00	15,50
1,50	18,60
2,00	21,50
2,50	24,50
3,00	26,50
3,50	28,50
4,00	30,00
4,50	32,00
5,00	33,50

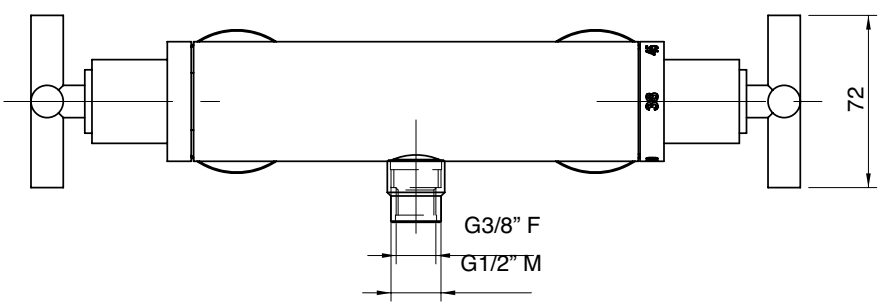

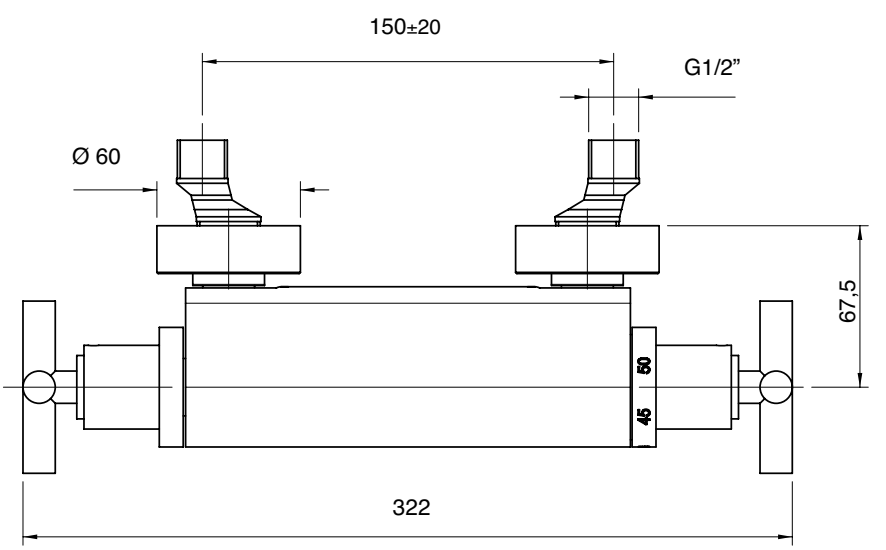

A 4700 SO03 A00
+
B 4700 1537 A00

Gruppo termostatico esterno con deviatore a due docce

Duplex thermostatic unit with diverter
Thermostatische Duschemischer mit Umsteller
Bateria externa ducha termostatica con inversor
Mélangeur duche thermostatique avec inverseur

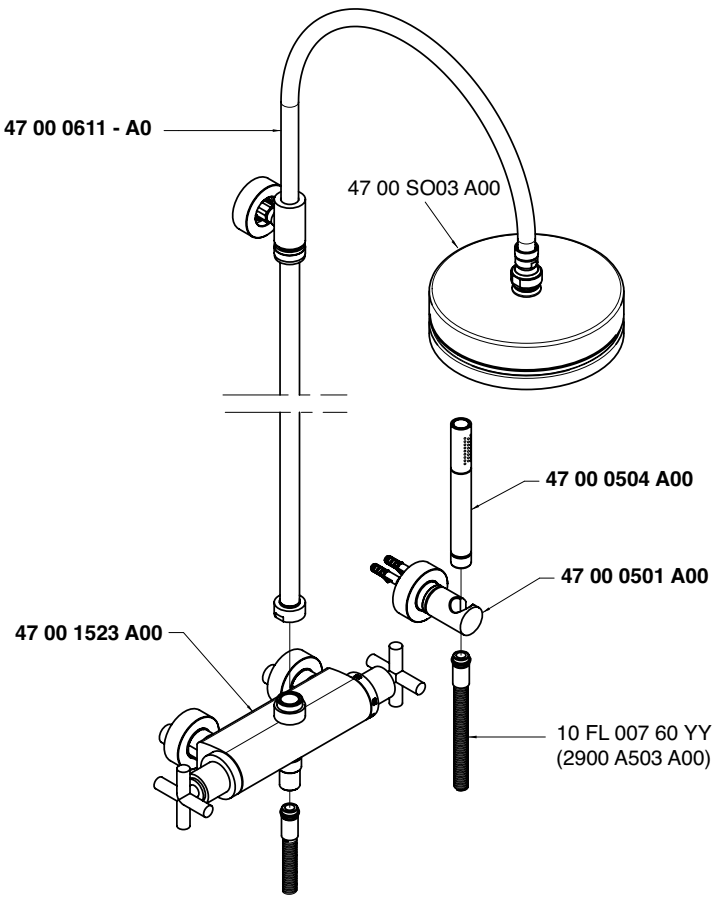

Soffione doccia - Shower head
Condizioni di prova - Test conditions
Acqua calda - Hot water: **60±2 °C**
Acqua fredda - Cold water: **20±2 °C**

P [bar]	Q l/min
0,1	
0,2	
0,5	12,3
1,0	18,6
1,5	23,2
2,0	27,0
2,5	30,1
3,0	33,1
3,5	35,8
4,0	38,2
4,5	40,7
5,0	42,9

Doccetta - Hand shower
Condizioni di prova - Test conditions
Acqua calda - Hot water: **60±2 °C**
Acqua fredda - Cold water: **20±2 °C**

P [bar]	Q l/min
0,1	
0,2	
0,5	6,4
1,0	9,8
1,5	12,5
2,0	14,6
2,5	16,6
3,0	18,3
3,5	20,0
4,0	21,6
4,5	23,0
5,0	24,1

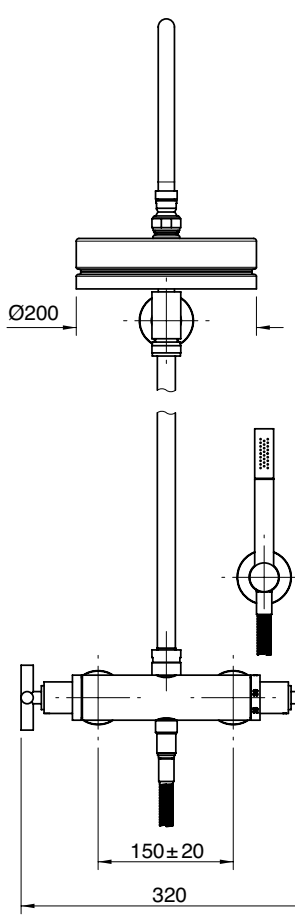

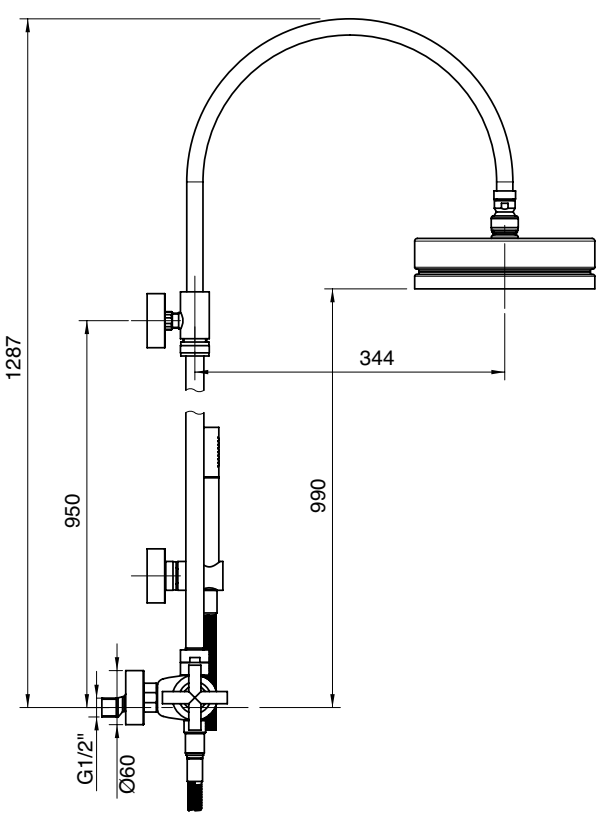

A 4700 SO03 A00
+
B 4700 M612 A00

Doccia a parete con soffione e doccetta

Wall mtd shower set with hand shower
Duchbatterie Wandmontage mit Handbrause
Bàteria ducha con ducha de mano
Mélangeur douche mural avec douchette

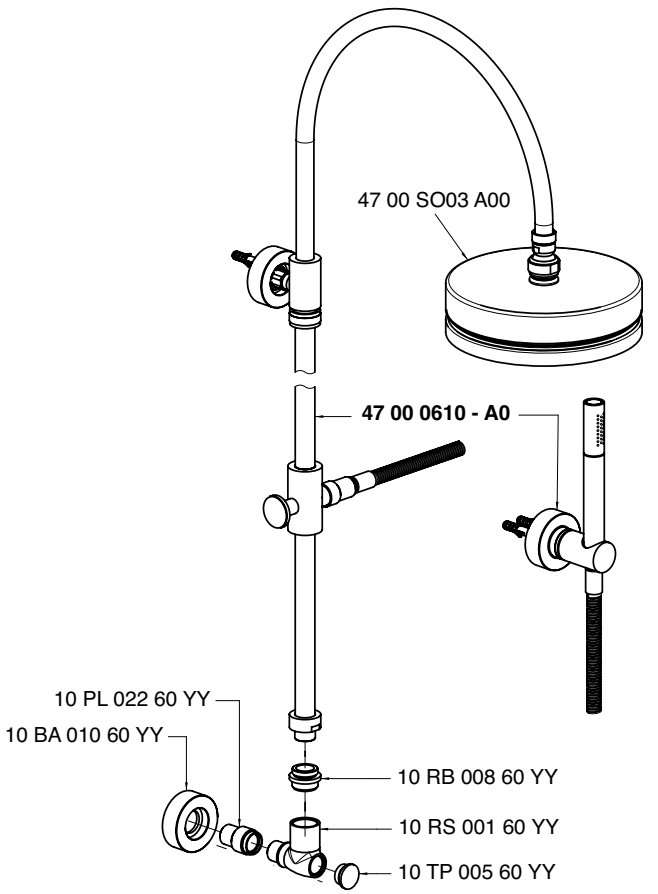

Soffione doccia - Shower head

Condizioni di prova - Test conditions

Acqua calda - Hot water: **60±2 °C**
Acqua fredda - Cold water: **20±2 °C**

P [bar]	Q l/min
0,1	
0,2	
0,5	10,0
1,0	14,5
1,5	17,1
2,0	19,3
2,5	21,2
3,0	23,0
3,5	24,8
4,0	26,0
4,5	27,2
5,0	28,5

Doccetta - Hand shower

Condizioni di prova - Test conditions

Acqua calda - Hot water: **60±2 °C**
Acqua fredda - Cold water: **20±2 °C**

P [bar]	Q l/min
0,1	
0,2	
0,5	6,6
1,0	9,8
1,5	12,1
2,0	14,1
2,5	15,8
3,0	17,4
3,5	19,0
4,0	20,5
4,5	21,8
5,0	22,3

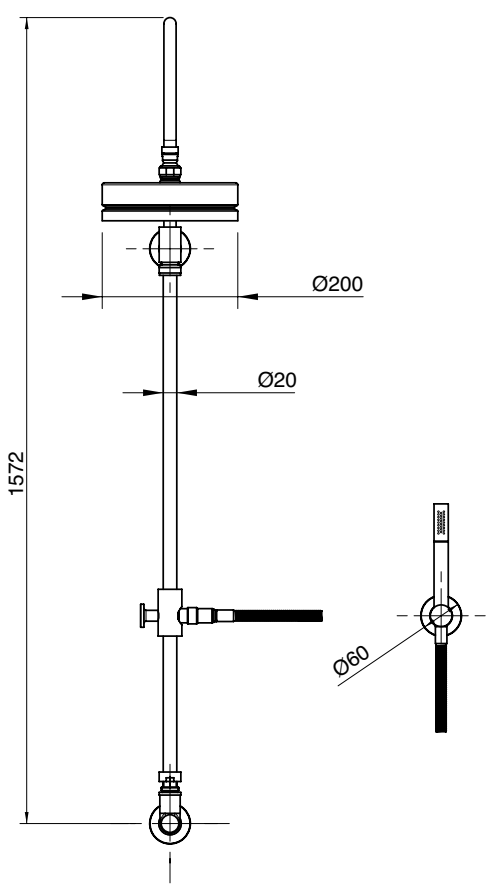

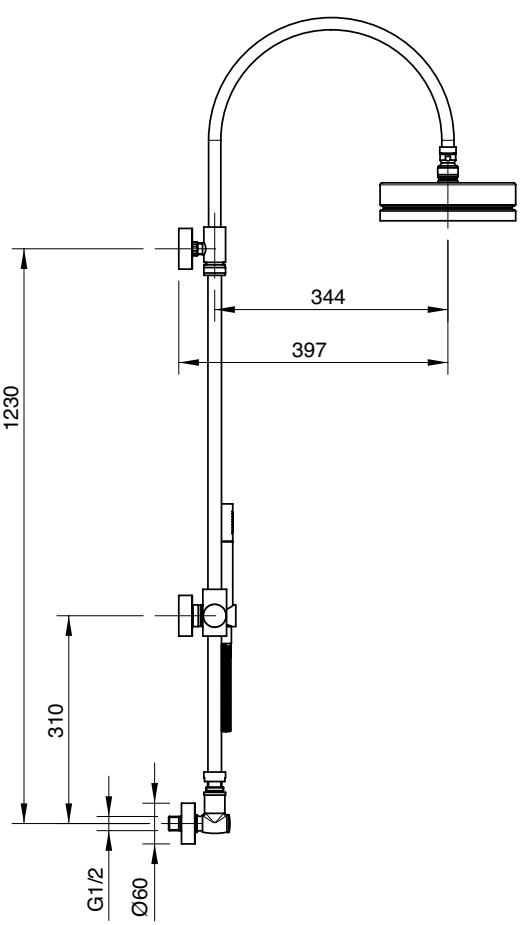

A 4700 B405 A00
+
B 4700 A405 AA1

Deviatore incasso 4 vie - completo

Built-in diverter, complete
Umsteller UP-Mont. komplett
Inversor empotrado completo
Inverseur à encastrer, complet

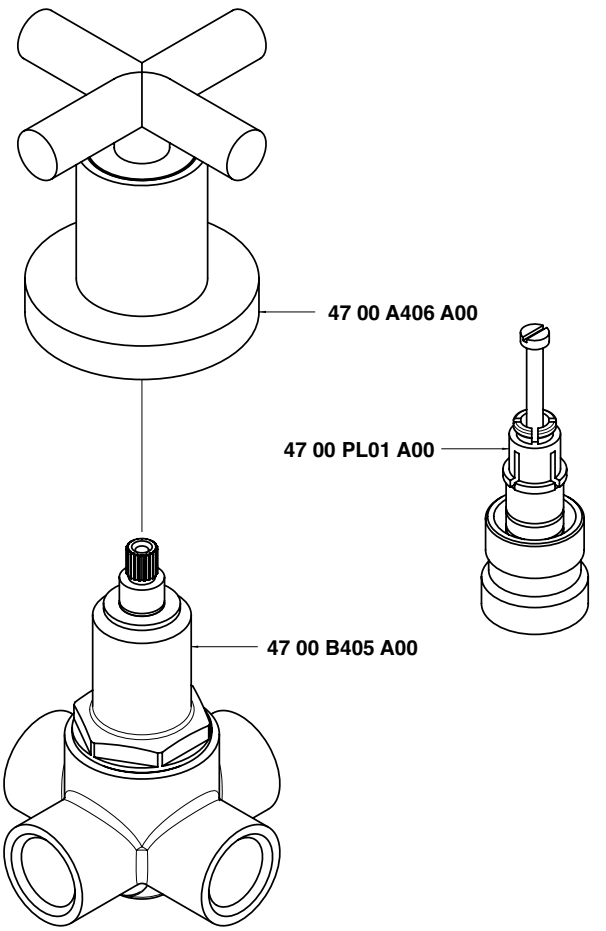

Getto vasca - Bathtub spout
Condizioni di prova - Test conditions
Acqua calda - Hot water: **60±2 °C**
Acqua fredda - Cold water: **20±2 °C**

P [bar]	Q l/min
0,10	
0,20	
0,50	13,10
1,00	18,60
1,50	22,90
2,00	26,60
2,50	29,70
3,00	32,70
3,50	35,40
4,00	37,90
4,50	40,20
5,00	42,60

Doccetta - Hand shower
Condizioni di prova - Test conditions
Acqua calda - Hot water: **60±2 °C**
Acqua fredda - Cold water: **20±2 °C**

P [bar]	Q l/min
0,10	
0,20	
0,50	6,88
1,00	9,74
1,50	12,00
2,00	14,10
2,50	15,80
3,00	17,40
3,50	18,70
4,00	19,90
4,50	20,90
5,00	21,90

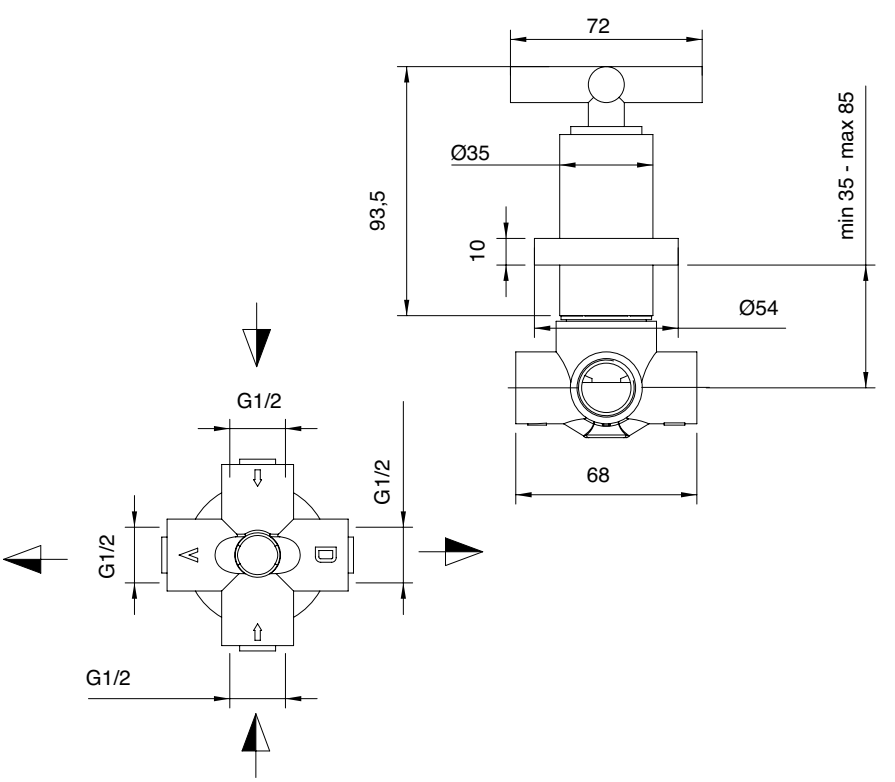

A 4700 V405 AB1
+
B 4700 V405 AA1

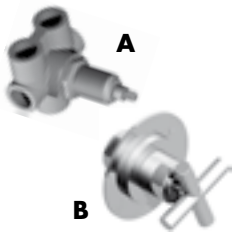

Deviatore incasso a 3 vie - completo

3 way built-in diverter
3-Weg-Umsteller UP-Mont.
Inversor de empotrar 3 canales
Inverseur à encaster à 3 voies

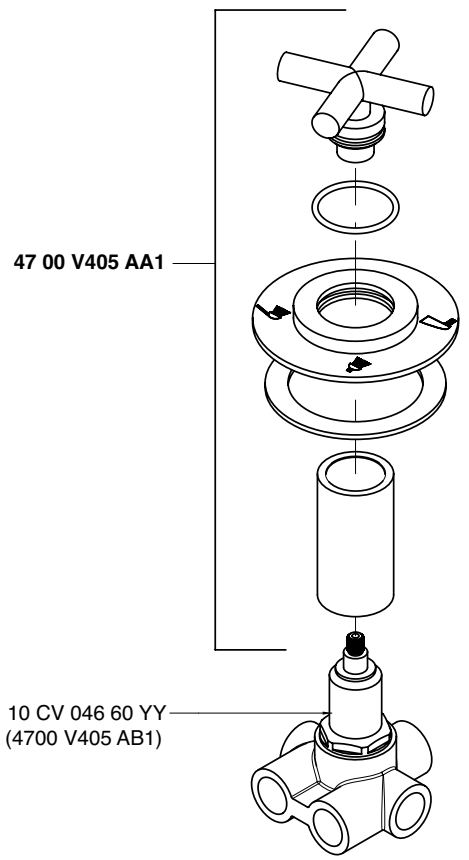

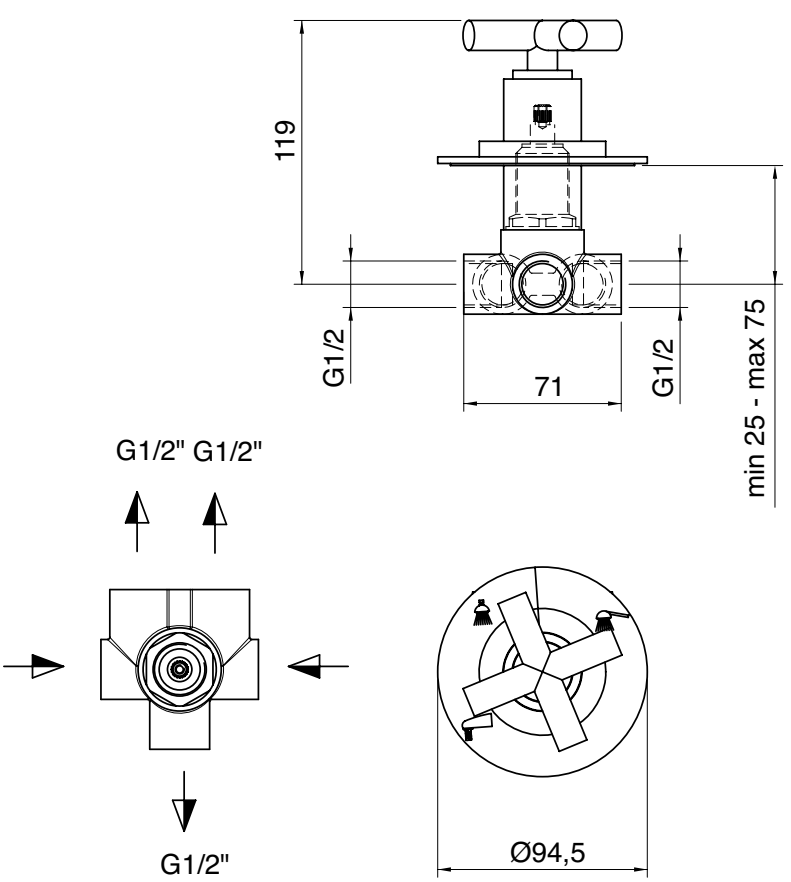

Getto vasca - Bathtub spout

Condizioni di prova - Test conditions
Acqua calda - Hot water: **60±2 °C**
Acqua fredda - Cold water: **20±2 °C**

P [bar]	Q l/min
0,10	
0,20	
0,50	11,85
1,00	17,22
1,50	21,28
2,00	24,91
2,50	28,09
3,00	30,70
3,50	33,35
4,00	35,60
4,50	37,80
5,00	39,74

Soffione doccia - Shower head

Condizioni di prova - Test conditions
Acqua calda - Hot water: **60±2 °C**
Acqua fredda - Cold water: **20±2 °C**

P [bar]	Q l/min
0,10	
0,20	
0,50	7,18
1,00	10,22
1,50	12,53
2,00	14,12
2,50	15,39
3,00	16,53
3,50	17,66
4,00	18,65
4,50	19,67
5,00	20,53

Doccetta - Hand shower

Condizioni di prova - Test conditions
Acqua calda - Hot water: **60±2 °C**
Acqua fredda - Cold water: **20±2 °C**

P [bar]	Q l/min
0,10	
0,20	
0,50	7,54
1,00	10,64
1,50	12,96
2,00	15,08
2,50	16,67
3,00	17,90
3,50	18,99
4,00	20,03
4,50	21,00
5,00	21,99

A 4700 B406 A00
+
B 4700 A406 AA1

A 4701 B406 A00
+
B 4700 A406 AA1

Rubinetto incasso - completo

Built-in tap, complete
UP-Ventil 1/2" komplett
Grifo empotrado completo
Robinet à encastrer, complet

Codice - Code	Variante - Variant A
47 00 0406 A00	**47 00 C406 - 00**
47 01 0406 A00	**47 01 C406 - 00**

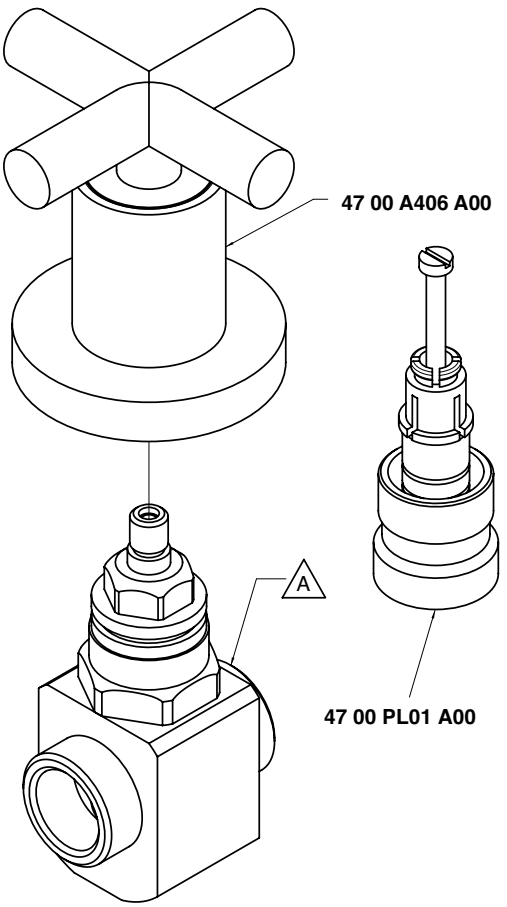

Condizioni di prova - Test conditions
Acqua calda - Hot water: **60±2 °C**
Acqua fredda - Cold water: **20±2 °C**

P [bar]	Q l/min
0,10	
0,20	
0,50	10,40
1,00	14,60
1,50	17,90
2,00	20,60
2,50	22,73
3,00	24,81
3,50	26,80
4,00	28,60
4,50	30,30
5,00	32,10

4700

Vitone tradizionale
Compression valves

Condizioni di prova - Test conditions
Acqua calda - Hot water: **60±2 °C**
Acqua fredda - Cold water: **20±2 °C**

P [bar]	Q l/min
0,10	
0,20	
0,50	7,97
1,00	11,20
1,50	13,82
2,00	15,98
2,50	17,83
3,00	19,45
3,50	21,18
4,00	22,66
4,50	24,25
5,00	25,42

4701

180°
Vitone ceramico
Ceramic discs

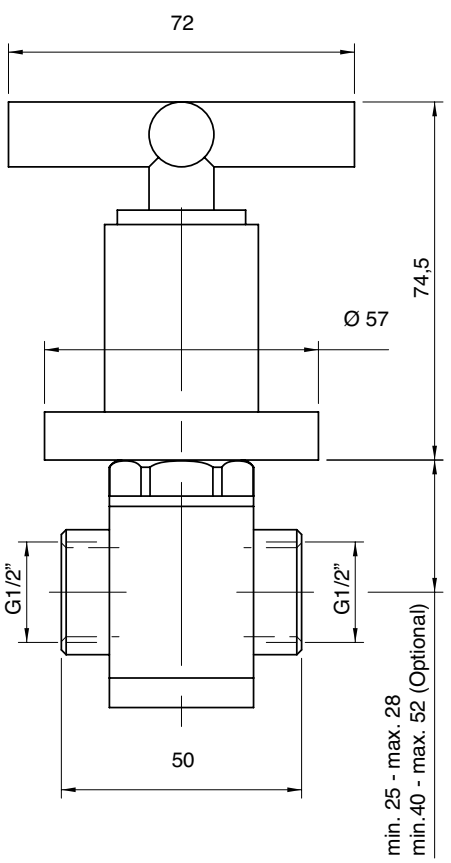

4700 D403 A00

Getto vasca a parete con deviatore e doccetta

Wall mtd bathtub spout w/hand shower
Wanneneinlauf Wandmontage mit Handbrause
Caño de pared bañera con ducha de mano
Bec bain/douche mural avec douchette

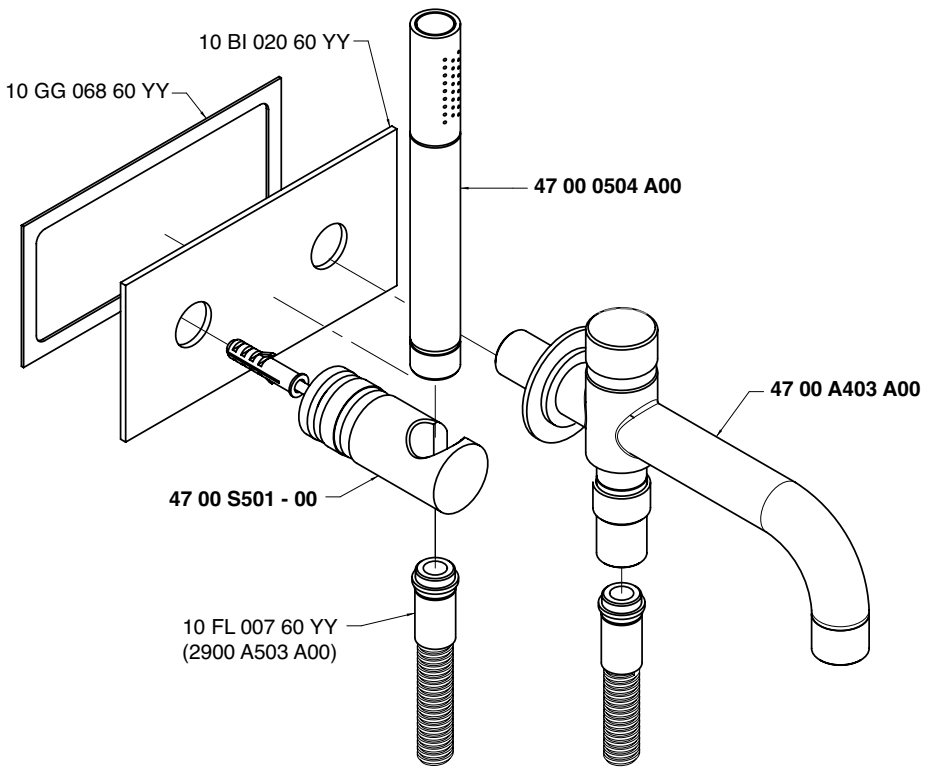

Getto vasca - Bathtub spout

Condizioni di prova - Test conditions

Acqua calda - Hot water: **60±2 °C**
Acqua fredda - Cold water: **20±2 °C**
Classe areatore - Aerator class: **B**

P [bar]	Q l/min
0,1	
0,2	
0,5	9,5
1,0	13,5
1,5	16,0
2,0	18,4
2,5	20,4
3,0	22,3
3,5	23,9
4,0	25,3
4,5	26,6
5,0	27,9

Doccetta - Hand shower

Condizioni di prova - Test conditions

Acqua calda - Hot water: **60±2 °C**
Acqua fredda - Cold water: **20±2 °C**

P [bar]	Q l/min
0,1	
0,2	
0,5	6,6
1,0	9,8
1,5	12,1
2,0	14,1
2,5	15,8
3,0	17,4
3,5	19,0
4,0	20,5
4,5	21,8
5,0	22,3

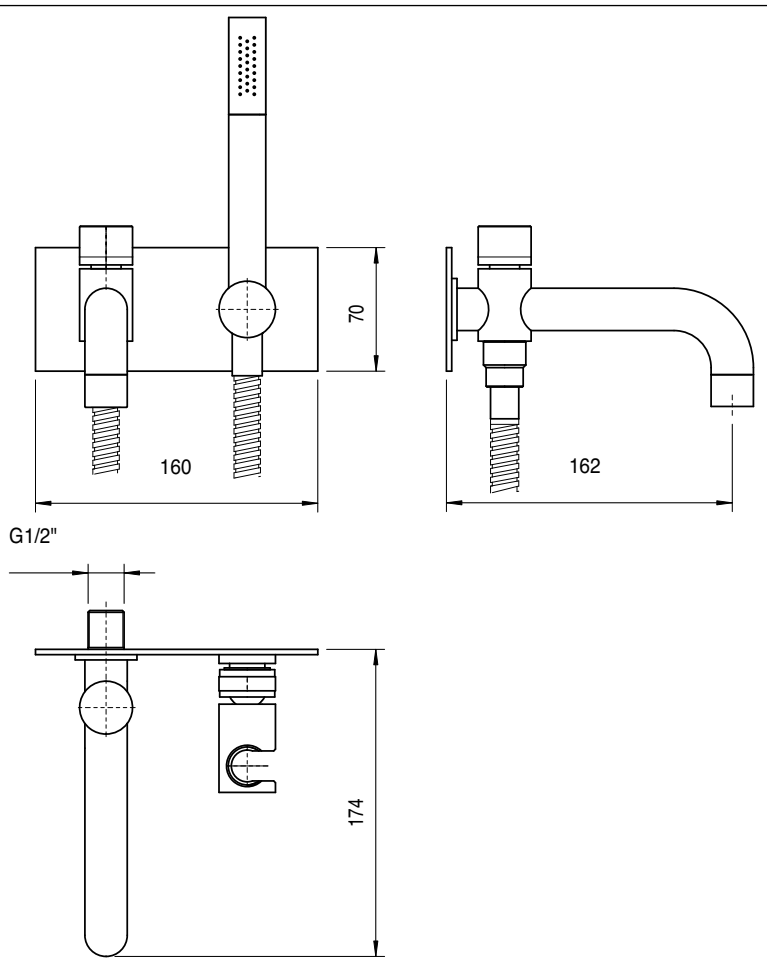

4700 0414 A00

Set doccia completo di presa acqua a muro

Shower set
Duschgarnitur
Juego de ducha
Garniture douche

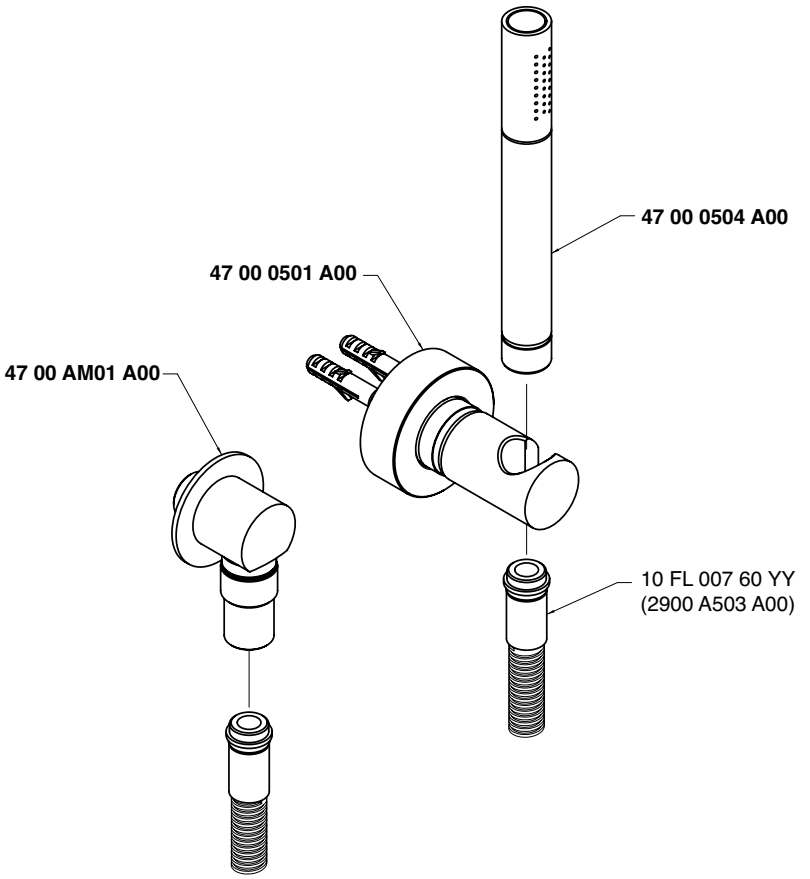

Condizioni di prova - Test conditions

Acqua calda - Hot water: **60±2 °C**
Acqua fredda - Cold water: **20±2 °C**

P [bar]	Q l/min
0,1	
0,2	
0,5	6,6
1,0	9,8
1,5	12,1
2,0	14,1
2,5	15,8
3,0	17,4
3,5	19,0
4,0	20,5
4,5	21,8
5,0	22,3

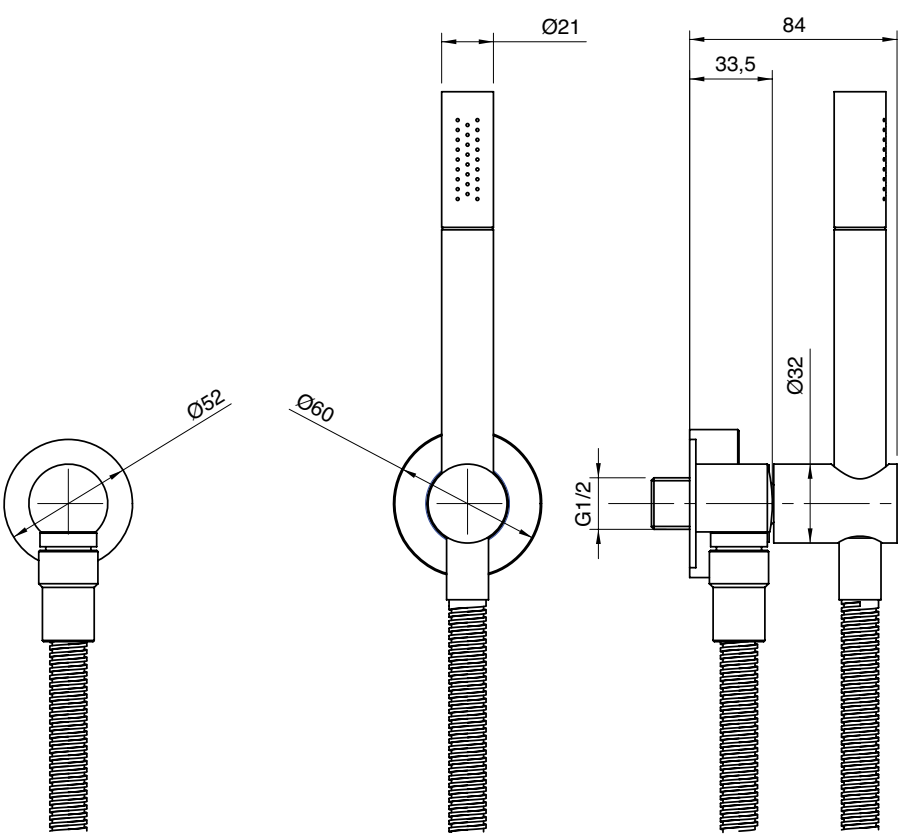

4700 E414 A00

*Set doccia con doccetta multifuzione completo di presa acqua a muro

Shower set with multipurpose hand shower
Duschgarnitur mit Multifunktionshandbrause
Juego de ducha con ducha de mano multifunción
Garniture douche avec douchette multifonctions

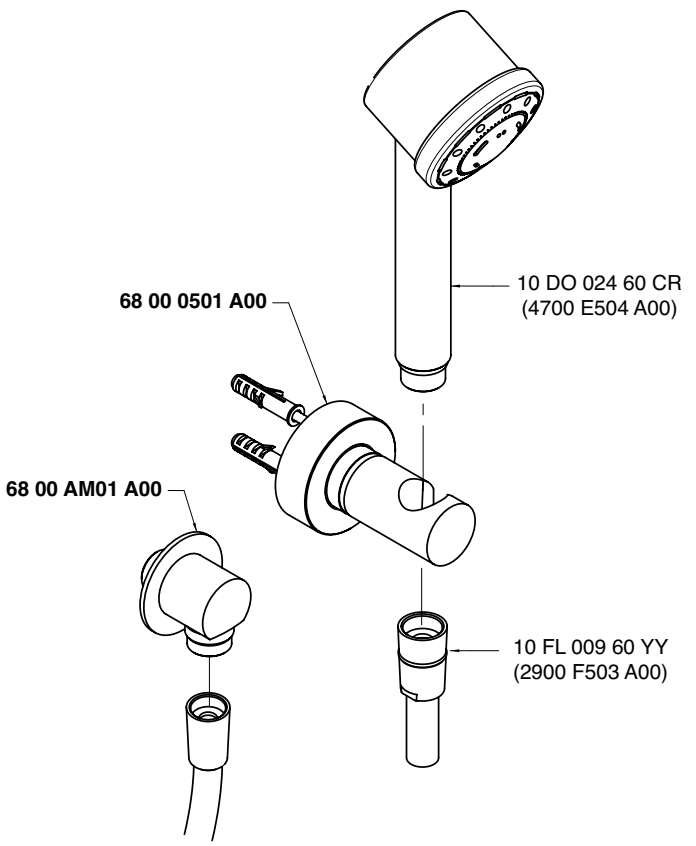

Condizioni di prova - Test conditions

Acqua calda - Hot water: **60±2 °C**
Acqua fredda - Cold water: **20±2 °C**

P [bar]	Q l/min
0,1	
0,2	
0,5	4,9
1,0	7,0
1,5	8,6
2,0	9,8
2,5	10,7
3,0	11,2
3,5	11,3
4,0	11,3
4,5	11,3
5,0	11,5

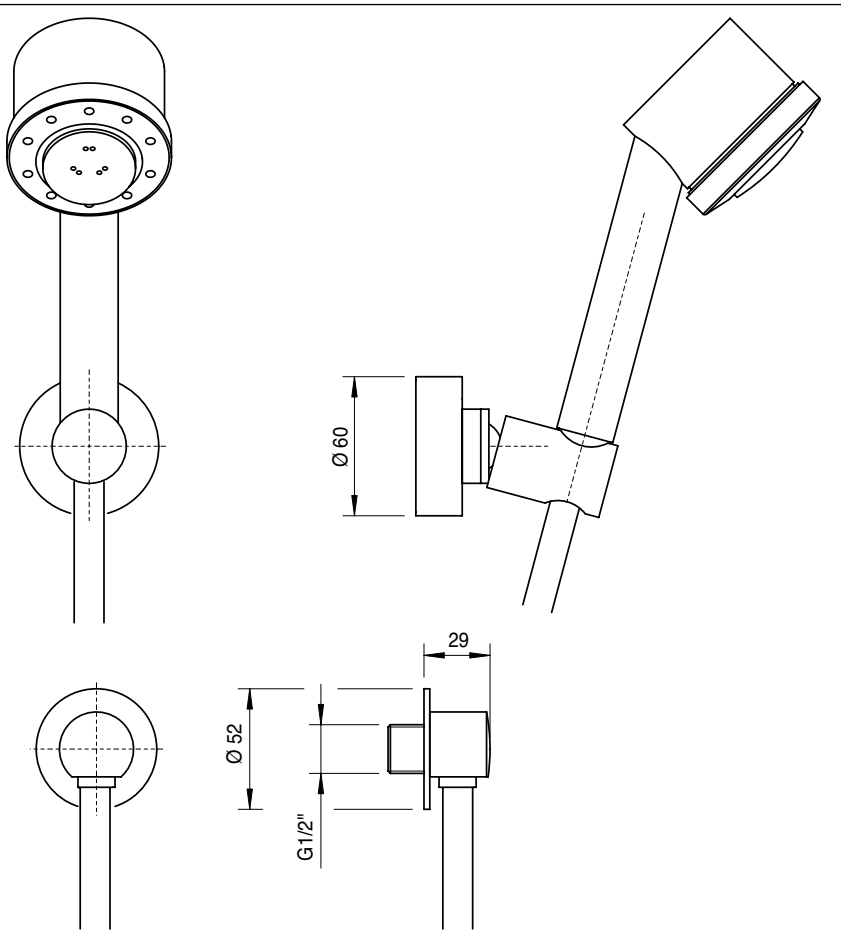

4700 Q417 A00

Set doccia

Shower set
Duschgarnitur
Juego de ducha
Garniture douche

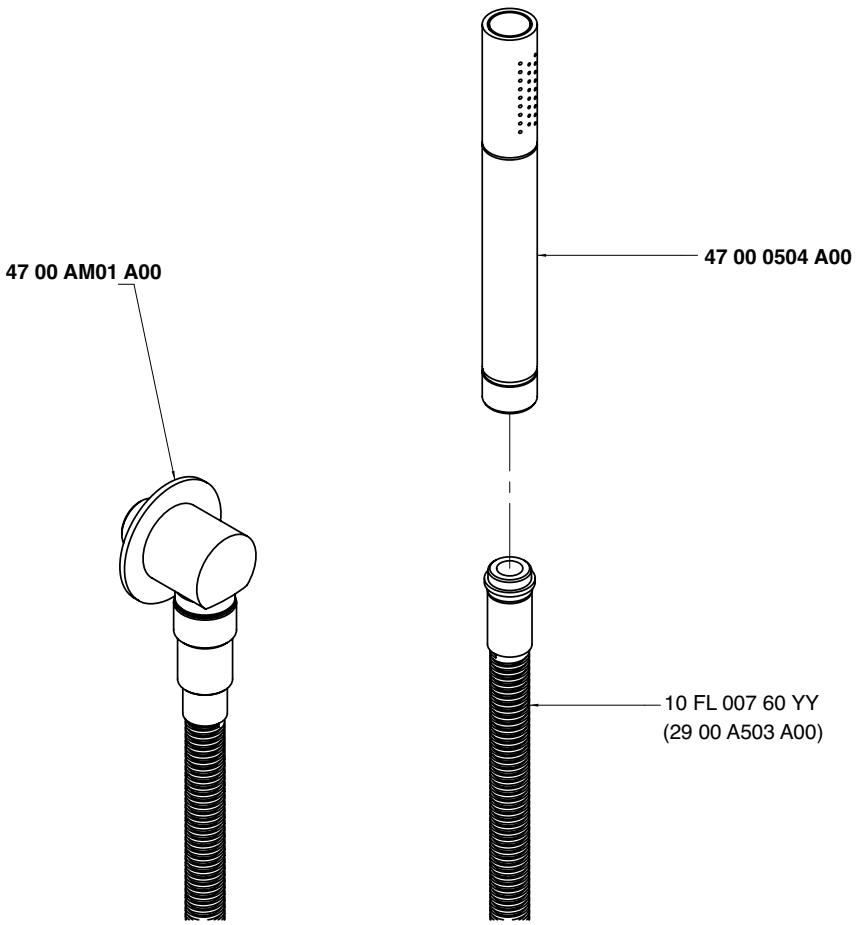

Condizioni di prova - Test conditions

Acqua calda - Hot water: **60±2 °C**
Acqua fredda - Cold water: **20±2 °C**

P [bar]	Q l/min
0,1	
0,2	
0,5	6,6
1,0	9,8
1,5	12,1
2,0	14,1
2,5	15,8
3,0	17,4
3,5	19,0
4,0	20,5
4,5	21,8
5,0	22,3

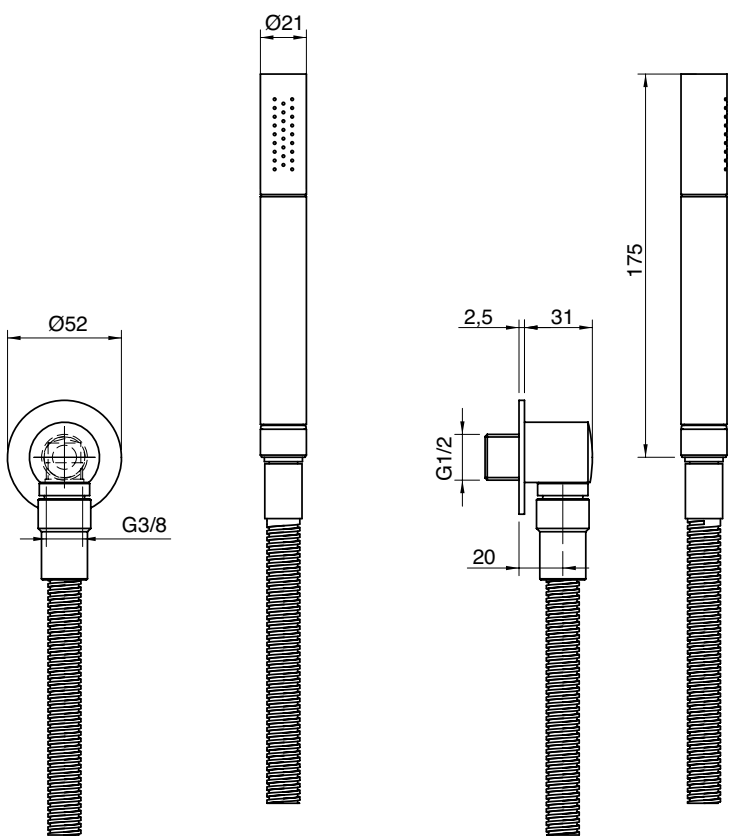

4700 E413 A00

Set doccia 4 funzioni

Shower set
Duschgarnitur
Juego de ducha
Garniture douche

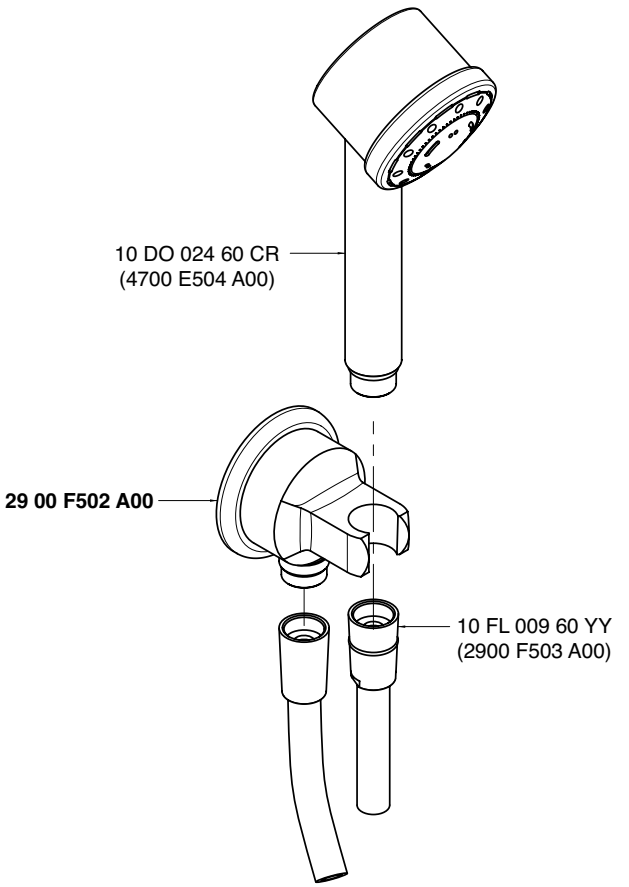

Condizioni di prova - Test conditions

Acqua calda - Hot water: **60±2 °C**
Acqua fredda - Cold water: **20±2 °C**

P [bar]	Q l/min
0,1	
0,2	
0,5	4,9
1,0	7,0
1,5	8,6
2,0	9,8
2,5	10,7
3,0	11,2
3,5	11,3
4,0	11,3
4,5	11,3
5,0	11,5

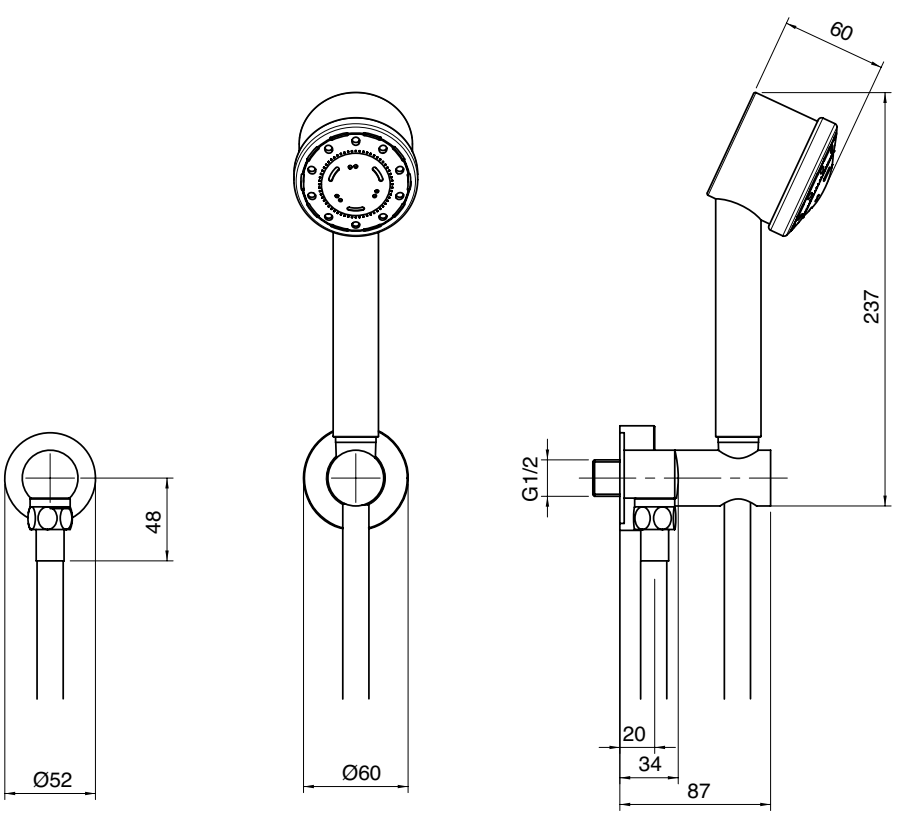

4700 3103 A00
4701 3103 A00

Monoforo lavello collo girevole quadro

Single-hole sink set w/revolving square spout
Spülbecken-Einlochbatterie mit quadrat. Schwenkauslauf
Monobloc fregadero caño giratorio cuadrado
Mélangeur évier étoile monotrou, bec orientable carré

Codice - Code	Variante - Variant
	A
47 00 3103 A00	**47 00 A313 - 00**
47 01 3103 A00	**47 01 A313 - 00**

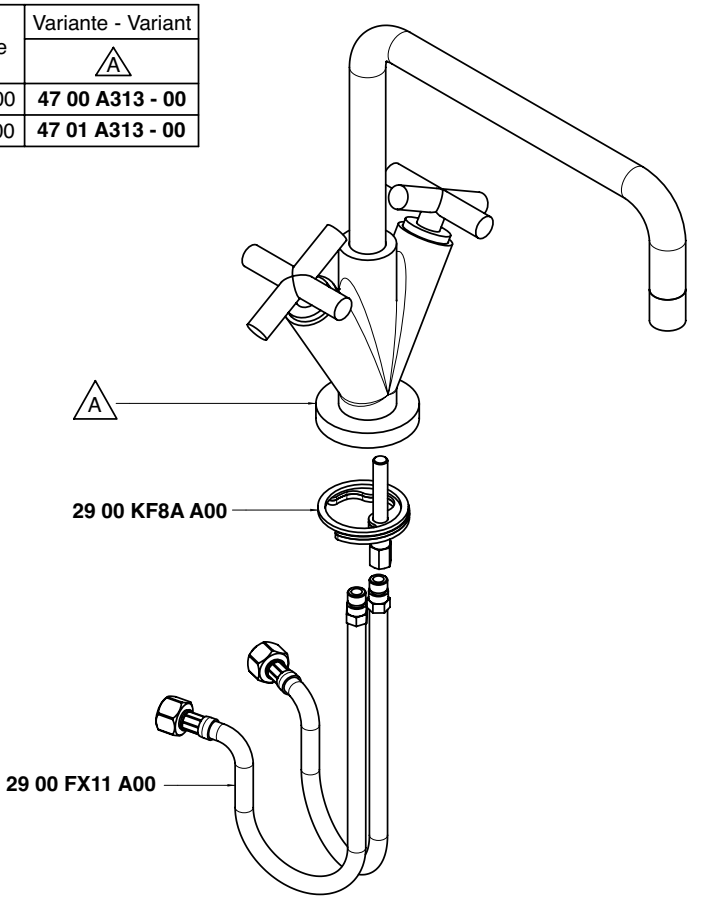

Condizioni di prova - Test conditions

Acqua calda - Hot water: **60±2 °C**
Acqua fredda - Cold water: **20±2 °C**
Classe areatore - Aerator class: **V**

P [bar]	Q l/min
0,10	
0,20	
0,50	5,58
1,00	8,13
1,50	10,00
2,00	11,60
2,50	12,90
3,00	14,10
3,50	15,20
4,00	16,20
4,50	17,20
5,00	18,10

4700

Vitone tradizionale
Compression valves

Condizioni di prova - Test conditions

Acqua calda - Hot water: **60±2 °C**
Acqua fredda - Cold water: **20±2 °C**
Classe areatore - Aerator class: **V**

P [bar]	Q l/min
0,10	
0,20	
0,50	5,50
1,00	8,00
1,50	9,90
2,00	11,50
2,50	12,90
3,00	14,10
3,50	15,30
4,00	16,40
4,50	17,40
5,00	18,40

4701

180°
Vitone ceramico
Ceramic discs

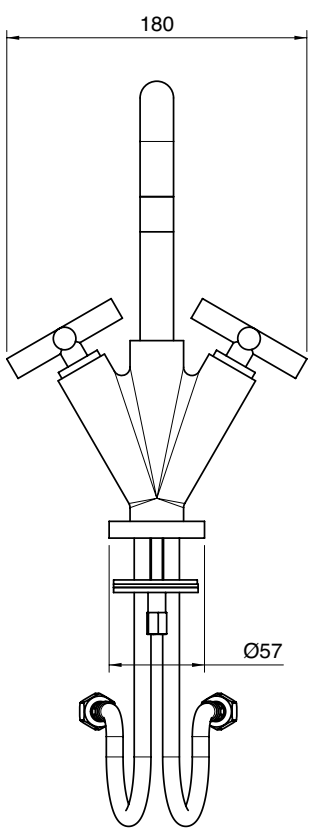

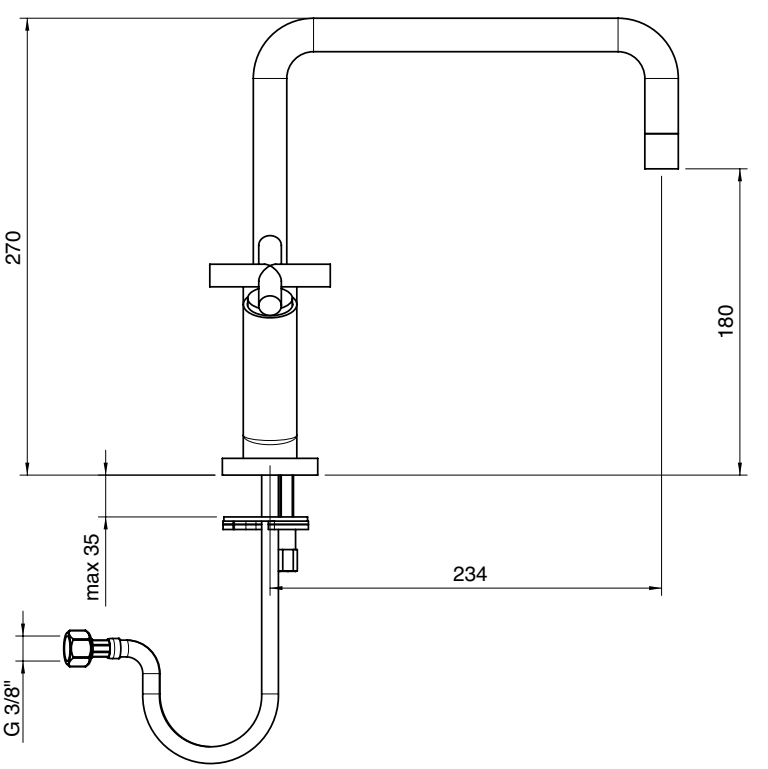

4700 3103 AL0
4701 3103 AL0

Monoforo lavello collo girevole tondo

Single-hole sink set w/revolving round spout
Spülbecken-Einlochbatterie mit rundem Schwenkauslauf
Monobloc fregadero caño giratorio redondo
Mélangeur évier étoile monotrou, bec orientable rond

Codice - Code	Variante - Variant
	A
47 00 3103 AL0	**47 00 A313 - L0**
47 01 3103 AL0	**47 01 A313 - L0**

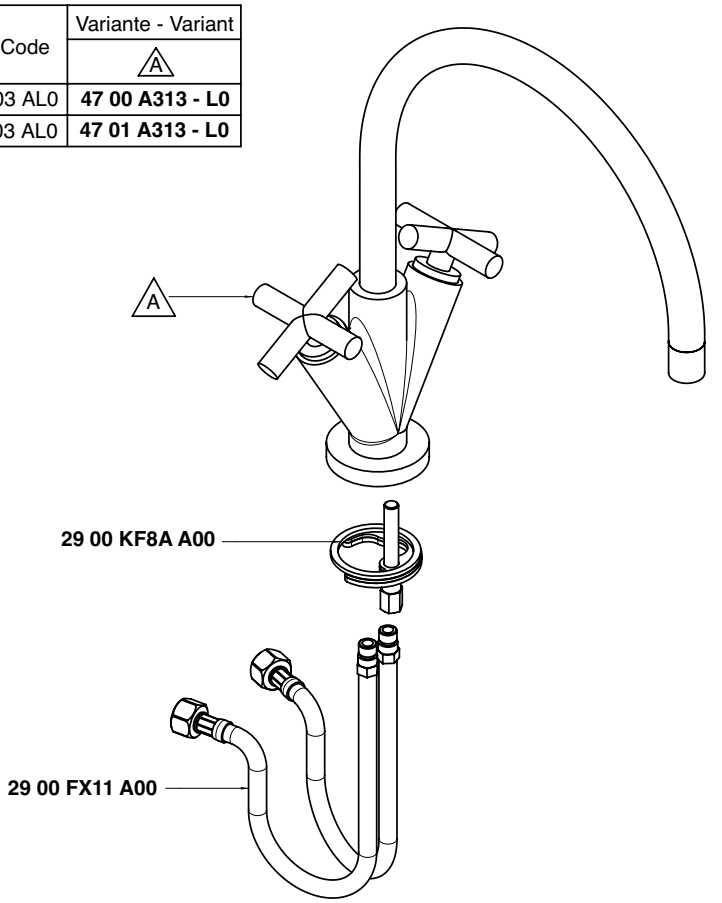

Condizioni di prova - Test conditions

Acqua calda - Hot water: **60±2 °C**
Acqua fredda - Cold water: **20±2 °C**
Classe areatore - Aerator class: **V**

P [bar]	Q l/min
0,10	
0,20	
0,50	5,58
1,00	8,13
1,50	10,00
2,00	11,60
2,50	12,90
3,00	14,10
3,50	15,20
4,00	16,20
4,50	17,20
5,00	18,10

4700

Vitone tradizionale
Compression valves

Condizioni di prova - Test conditions

Acqua calda - Hot water: **60±2 °C**
Acqua fredda - Cold water: **20±2 °C**
Classe areatore - Aerator class: **V**

P [bar]	Q l/min
0,10	
0,20	
0,50	5,50
1,00	8,00
1,50	9,90
2,00	11,50
2,50	12,90
3,00	14,10
3,50	15,30
4,00	16,40
4,50	17,40
5,00	18,40

4701

180°
Vitone ceramico
Ceramic discs

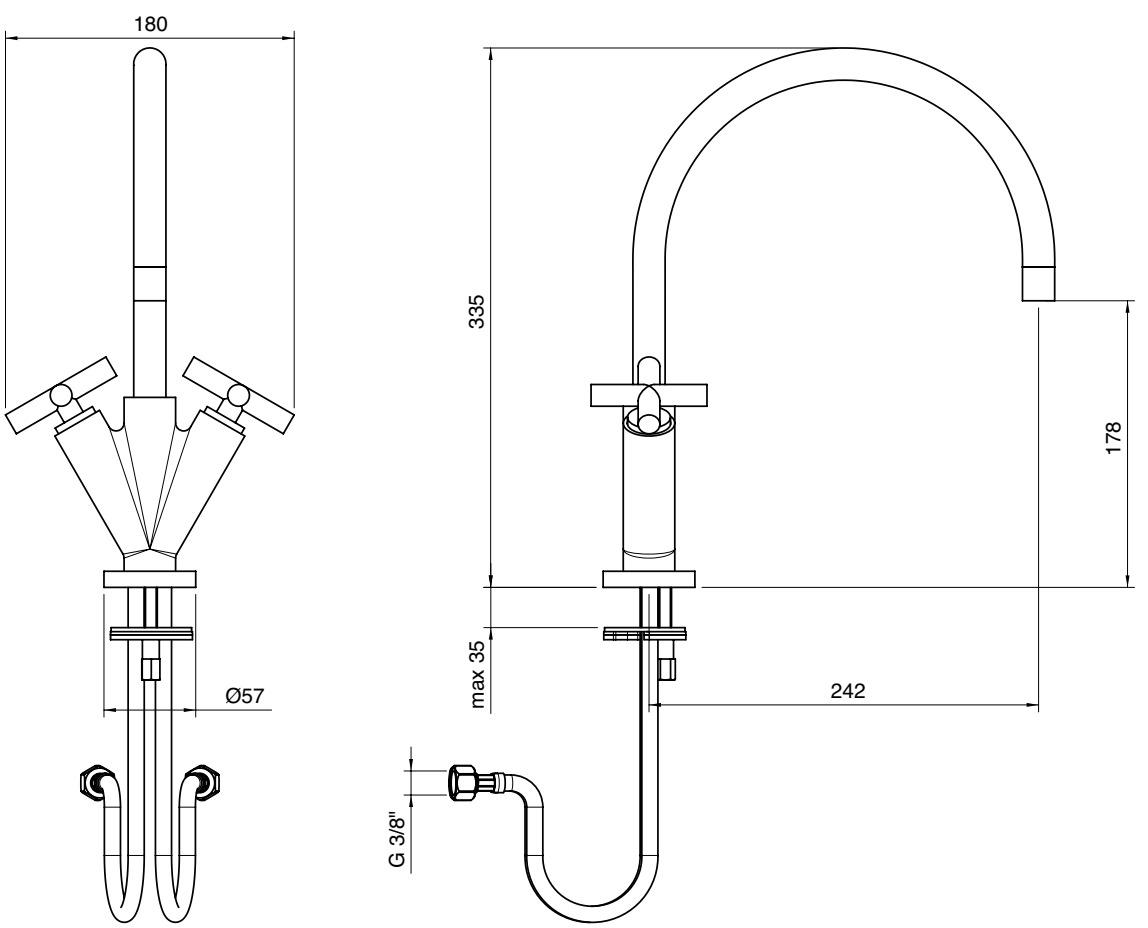

4700 4103 A00
4701 4103 A00

Monoforo lavello collo girevole (small)

Single-hole sink set w/ revolving spout
Spülbecken-Einlochbatterie mit Schwenkauslauf
Monobloc fregadero caño giratorio
Mélangeur évier monotrou avec bec orientable

Codice - Code	Variante - Variant
	A
47 00 4103 A00	**47 00 A413 - 00**
47 01 4103 A00	**47 01 A413 - 00**

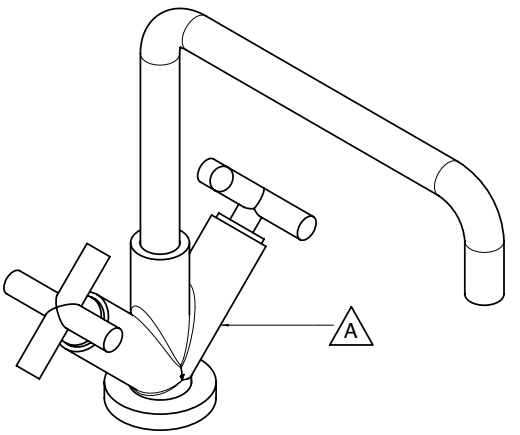

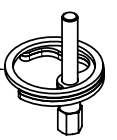

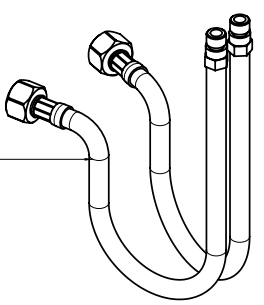

Condizioni di prova - Test conditions

Acqua calda - Hot water: **60±2 °C**
Acqua fredda - Cold water: **20±2 °C**
Classe areatore - Aerator class: **V**

P [bar]	Q l/min
0,10	
0,20	
0,50	5,58
1,00	8,13
1,50	10,00
2,00	11,60
2,50	12,90
3,00	14,10
3,50	15,20
4,00	16,20
4,50	17,20
5,00	18,10

4700

Vitone tradizionale
Compression valves

Condizioni di prova - Test conditions

Acqua calda - Hot water: **60±2 °C**
Acqua fredda - Cold water: **20±2 °C**
Classe areatore - Aerator class: **V**

P [bar]	Q l/min
0,10	
0,20	
0,50	5,50
1,00	8,00
1,50	9,90
2,00	11,50
2,50	12,90
3,00	14,10
3,50	15,30
4,00	16,40
4,50	17,40
5,00	18,40

4701

180°
Vitone ceramico
Ceramic discs

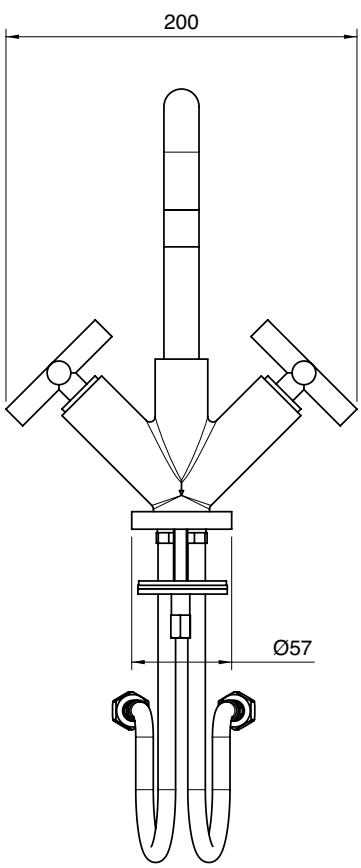

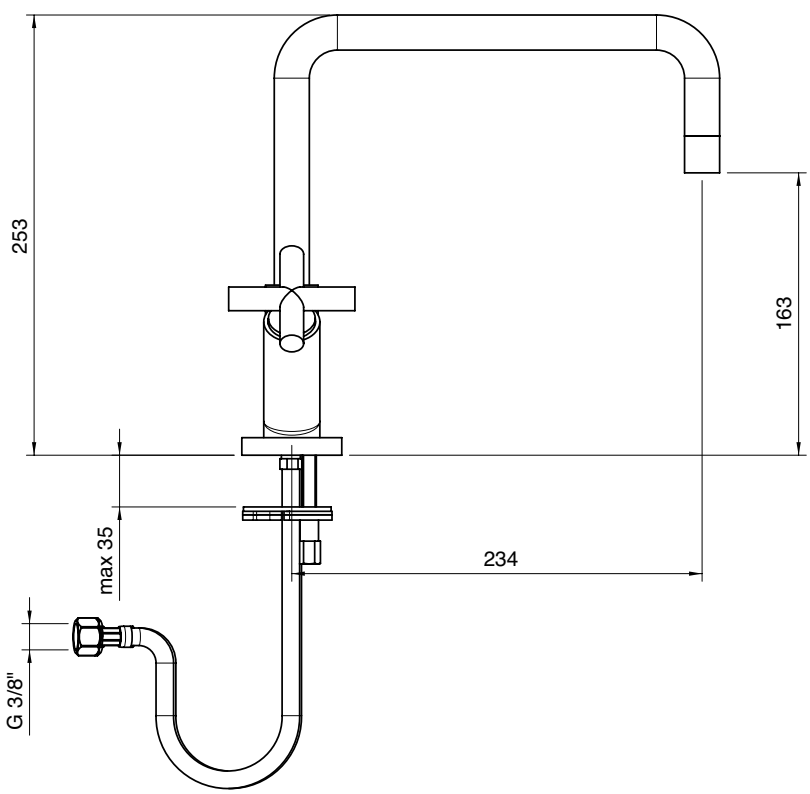

4700 4103 AL0
4701 4103 AL0

Monoforo lavello collo tondo girevole scarico automatico (small)

Single-hole sink set w/round revolving spout and automatic drain
Spülbecken-Einlochbatterie mit rundem Schwenkauslauf und automatische Ablauf
Monobloc fregadero caño giratorio redondo y desagüe automático
Mélangeur évier monotrou avec bec orientable rond et vidange automatique

Codice - Code	Variante - Variant
	A
47 00 4103 AL0	**47 00 A413 - L0**
47 01 4103 AL0	**47 01 A413 - L0**

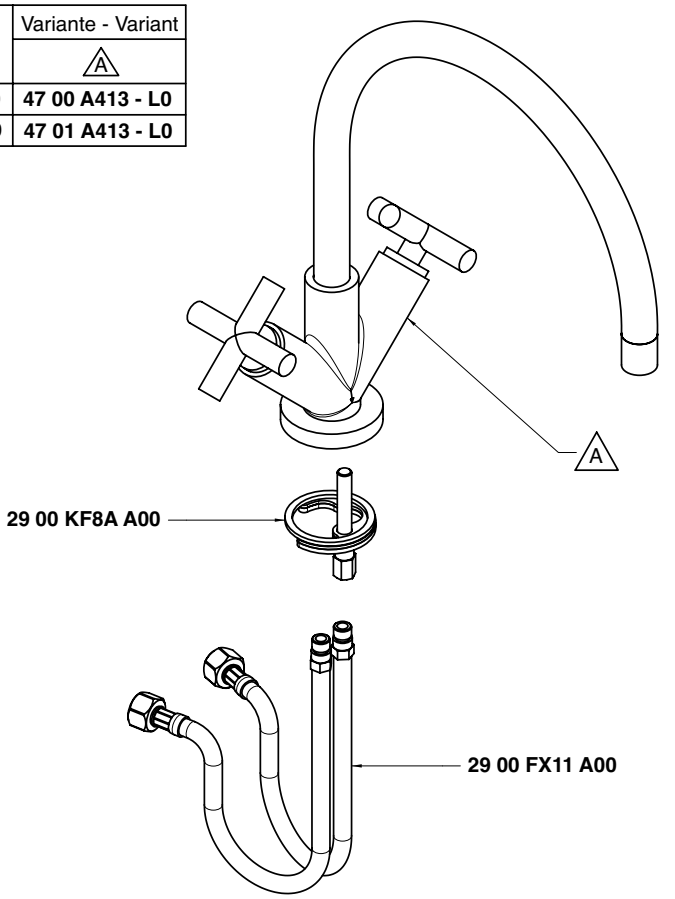

Condizioni di prova - Test conditions
Acqua calda - Hot water: **60±2 °C**
Acqua fredda - Cold water: **20±2 °C**
Classe areatore - Aerator class: **V**

P [bar]	Q l/min
0,10	
0,20	
0,50	5,58
1,00	8,13
1,50	10,00
2,00	11,60
2,50	12,90
3,00	14,10
3,50	15,20
4,00	16,20
4,50	17,20
5,00	18,10

4700

Vitone tradizionale
Compression valves

Condizioni di prova - Test conditions
Acqua calda - Hot water: **60±2 °C**
Acqua fredda - Cold water: **20±2 °C**
Classe areatore - Aerator class: **V**

P [bar]	Q l/min
0,10	
0,20	
0,50	5,50
1,00	8,00
1,50	9,90
2,00	11,50
2,50	12,90
3,00	14,10
3,50	15,30
4,00	16,40
4,50	17,40
5,00	18,40

4701

180°
Vitone ceramico
Ceramic discs

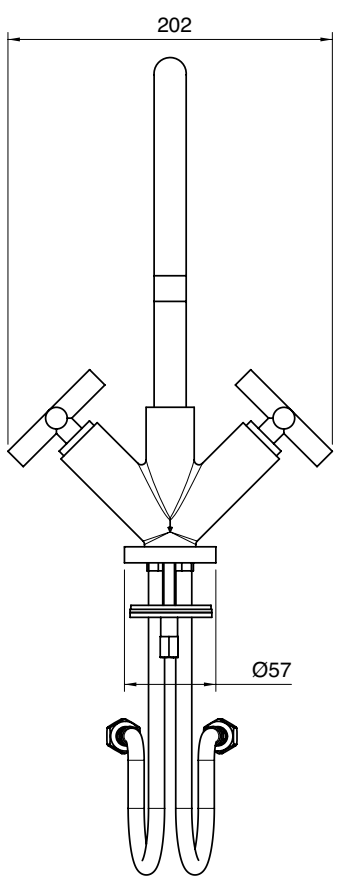

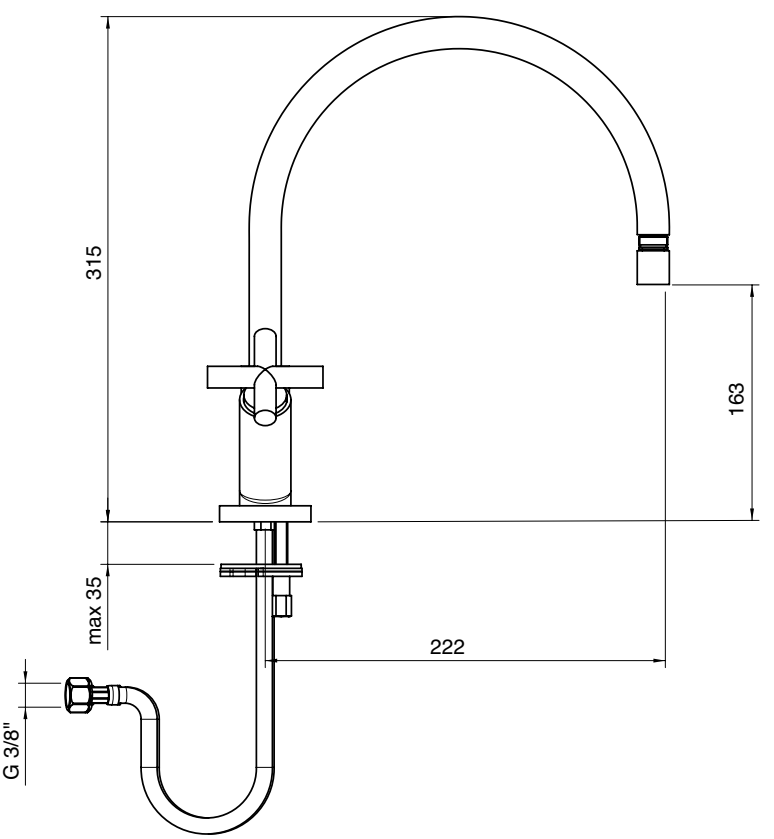

4700 0606 A00
4701 0606 A00

Lavello collo girevole

Sink mixer w/revolving spout
Spülb.batt. Schwenkauslauf
Fregadero caño giratorio
Mélangeur évier bec orientable

Codice - Code	Variante - Variant
	A
47 00 0606 A00	**47 00 0706 - 00**
47 01 0606 A00	**47 01 0706 - 00**

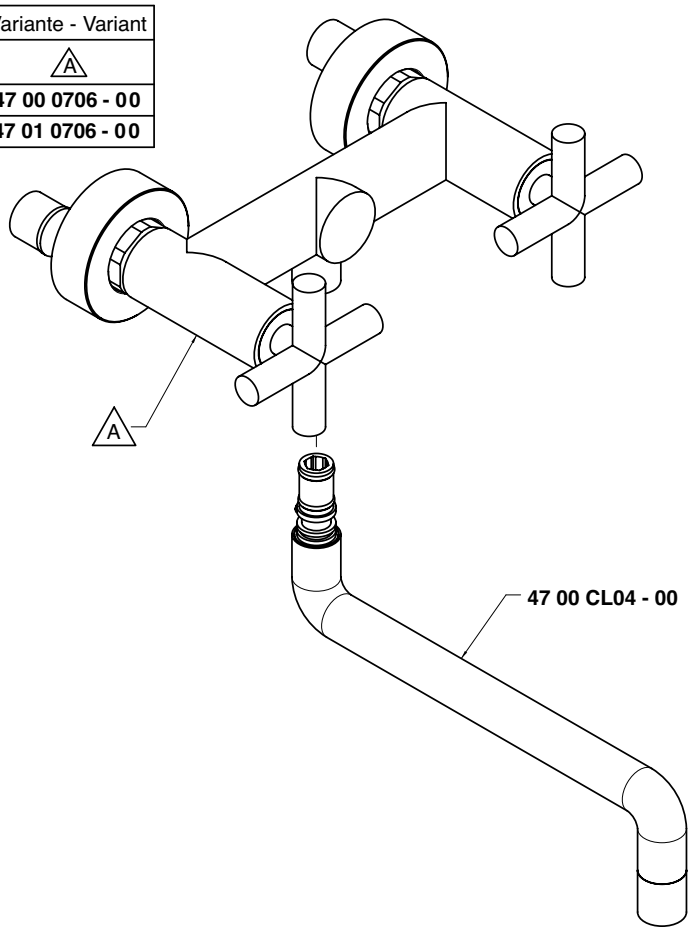

Condizioni di prova - Test conditions
Acqua calda - Hot water: **60±2 °C**
Acqua fredda - Cold water: **20±2 °C**
Classe areatore - Aerator class: **V**

P [bar]	Q l/min
0,1	
0,2	
0,5	6,0
1,0	8,4
1,5	10,2
2,0	11,6
2,5	12,4
3,0	13,1
3,5	13,3
4,0	13,6
4,5	13,8
5,0	14,1

4700

TRAD

Vitone tradizionale
Compression valves

Condizioni di prova - Test conditions
Acqua calda - Hot water: **60±2 °C**
Acqua fredda - Cold water: **20±2 °C**
Classe areatore - Aerator class: **V**

P [bar]	Q l/min
0,10	
0,20	
0,50	6,23
1,00	8,77
1,50	10,60
2,00	12,26
2,50	13,67
3,00	14,95
3,50	16,18
4,00	17,23
4,50	18,25
5,00	19,20

4701

180°

180°
Vitone ceramico
Ceramic discs

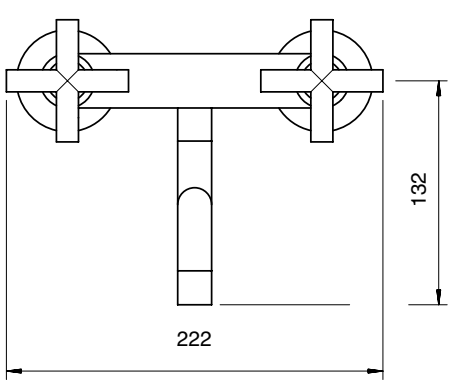

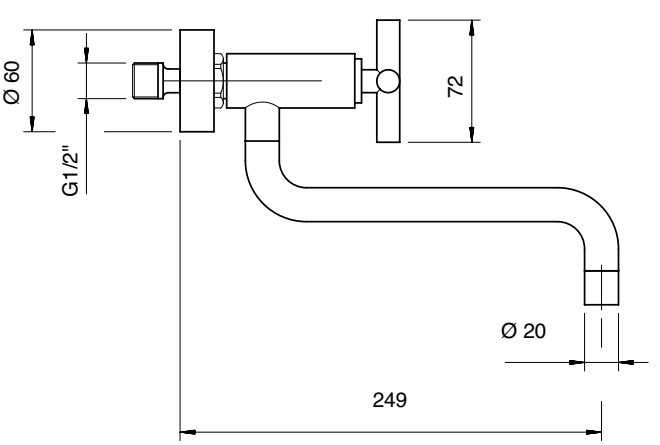

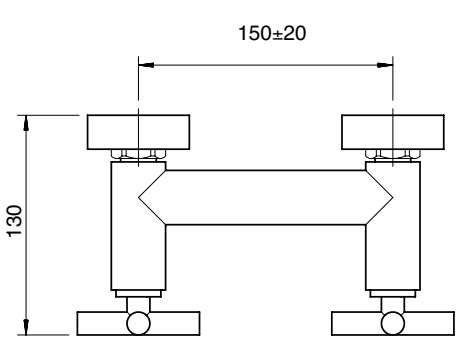

4702 0102 A00

Batteria lavabo collo girevole quadro

Washbasin set with square revolving spout
Waschtischbatterie m. Schwenkauslauf quadrat.
Batería lavabo caño giratorio cuadrado
Mélangeur lavabo, bec orientable carré

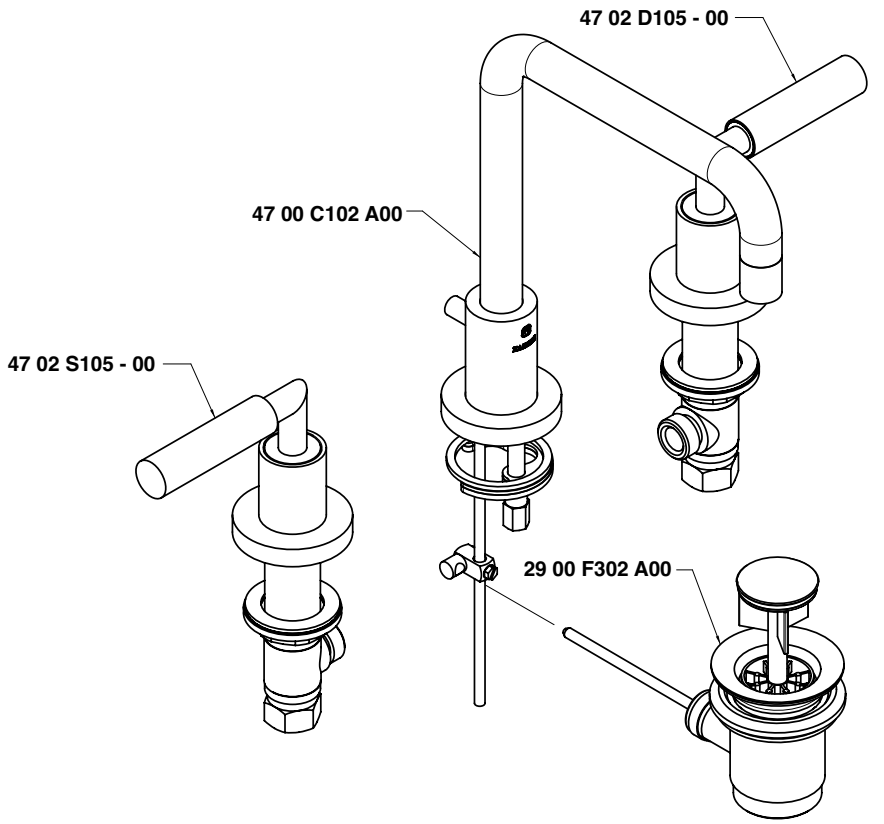

Condizioni di prova - Test conditions

Acqua calda - Hot water:	**60±2 °C**
Acqua fredda - Cold water:	**20±2 °C**
Classe areatore - Aerator class:	**V**

P [bar]	Q l/min
0,10	
0,20	
0,50	5,37
1,00	7,60
1,50	9,40
2,00	10,80
2,50	12,10
3,00	13,11
3,50	14,10
4,00	15,10
4,50	16,00
5,00	16,80

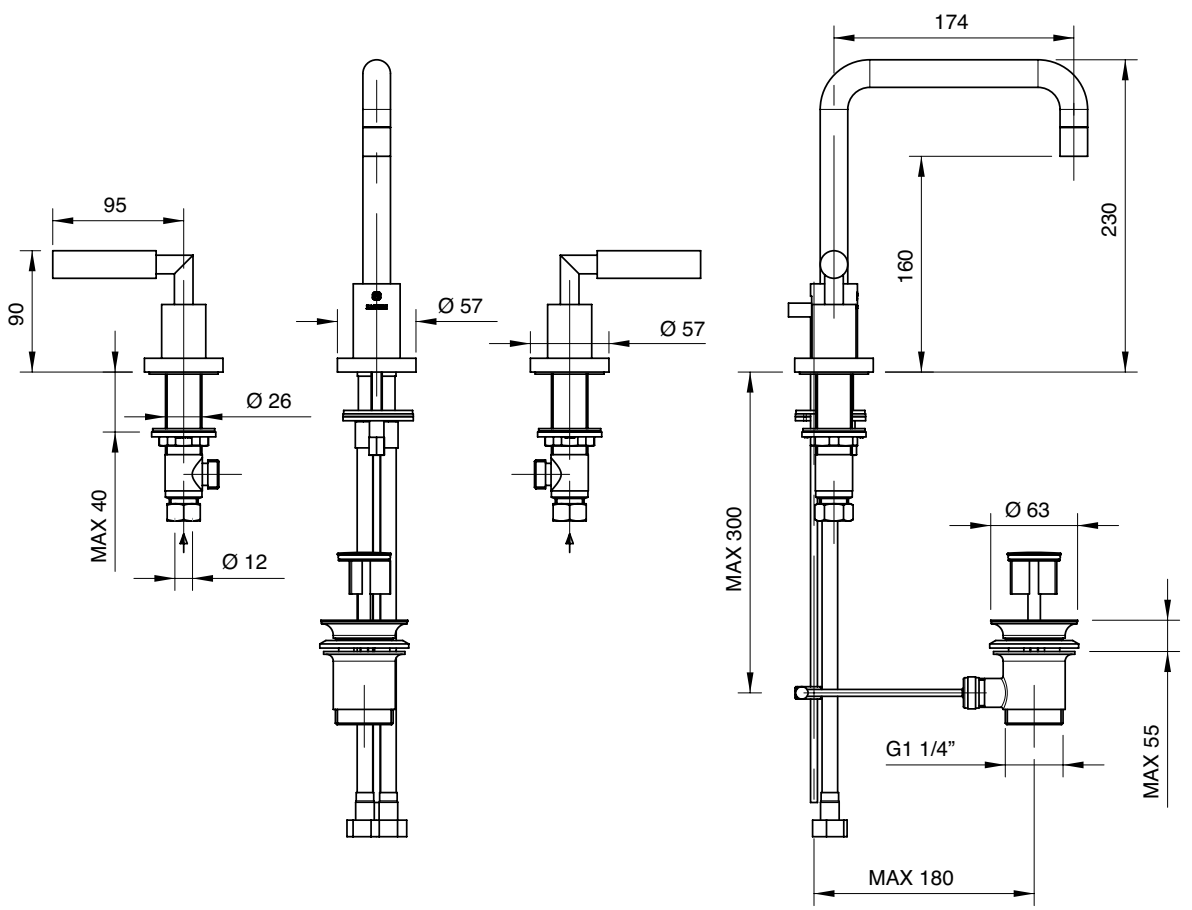

4702 0102 AL0

Batteria lavabo collo girevole tondo

Washbasin set with round revolving spout
Waschtischbatterie m. Schwenkauslauf rund
Batería lavabo caño giratorio redondo
Mélangeur lavabo, bec orientable rond

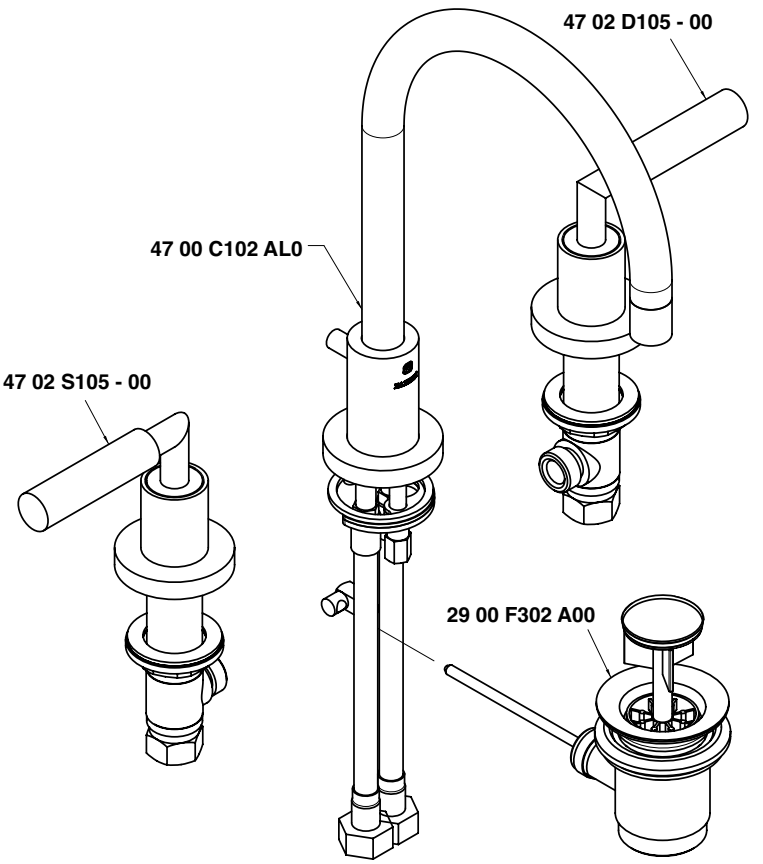

Condizioni di prova - Test conditions

Acqua calda - Hot water:	**60±2 °C**
Acqua fredda - Cold water:	**20±2 °C**
Classe areatore - Aerator class:	**V**

P [bar]	Q l/min
0,10	
0,20	
0,50	5,37
1,00	7,60
1,50	9,40
2,00	10,80
2,50	12,10
3,00	13,11
3,50	14,10
4,00	15,10
4,50	16,00
5,00	16,80

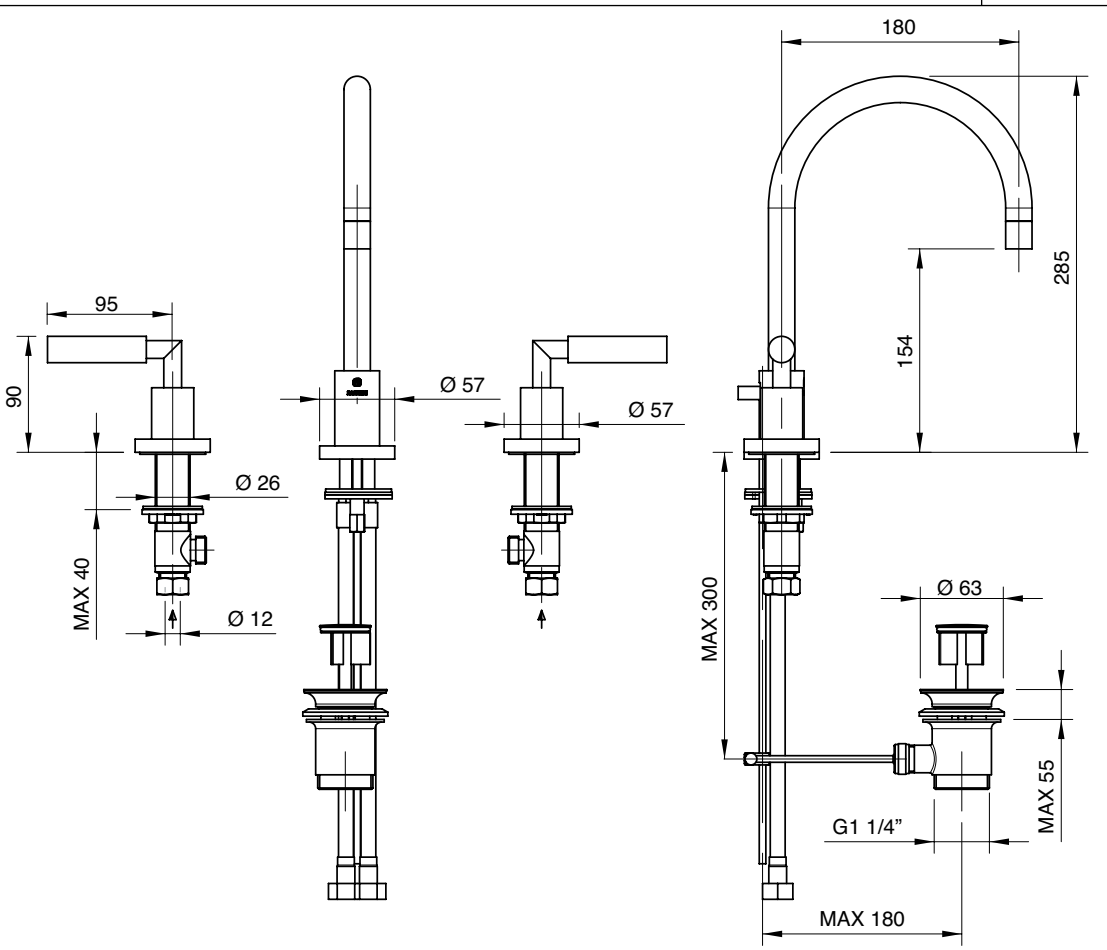

4702 0201 A00

Batteria bidet

Bidet set
Bidet-Batterie
Batería bidé
Mélangeur bidet

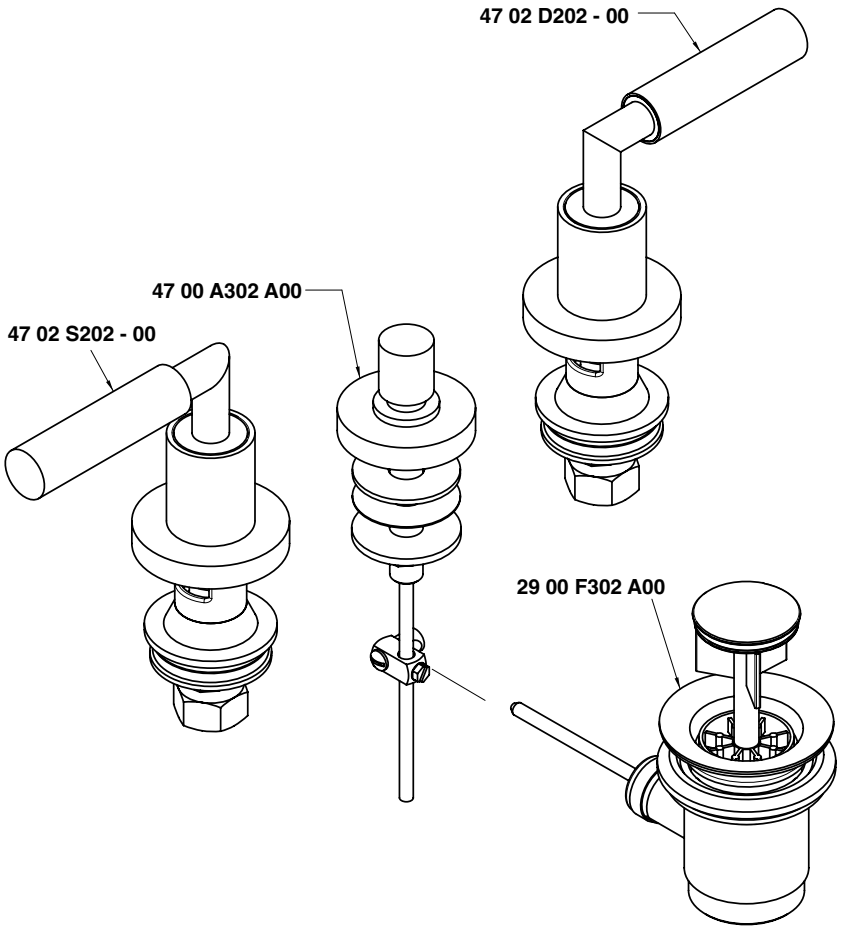

Condizioni di prova - Test conditions

Acqua calda - Hot water:	**60±2 °C**
Acqua fredda - Cold water:	**20±2 °C**
Classe areatore - Aerator class:	**V**

P [bar]	Q l/min
0,1	
0,2	
0,5	30,8
1,0	44,0
1,5	54,0
2,0	62,0
2,5	70,0
3,0	76,0
3,5	82,0
4,0	88,0
4,5	94,0
5,0	99,0

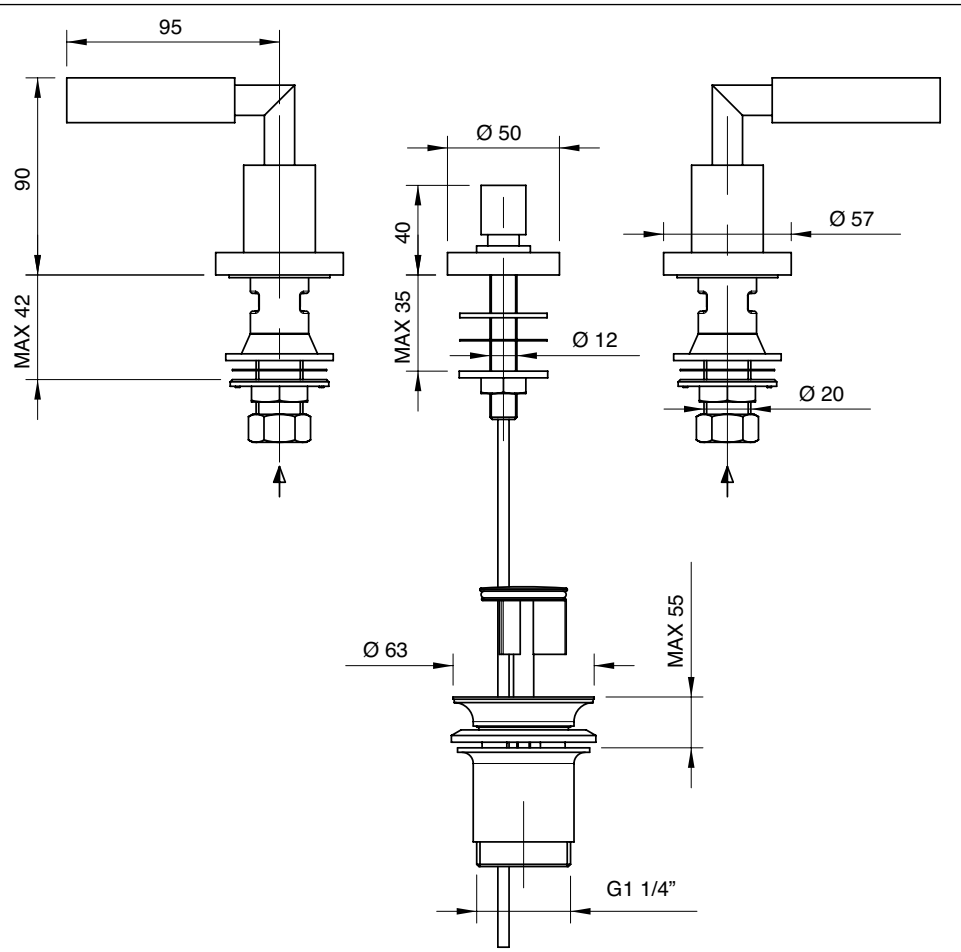

4702 0203 A00

Batteria bidet a 3 fori collo quadro

3 hole bidet set, square spout
Bidet-Dreilochbatterie quadrat. Auslauf
Batería bidé tres orificios caño cuadrado
Mélangeur bidet 3 trous, bec carré

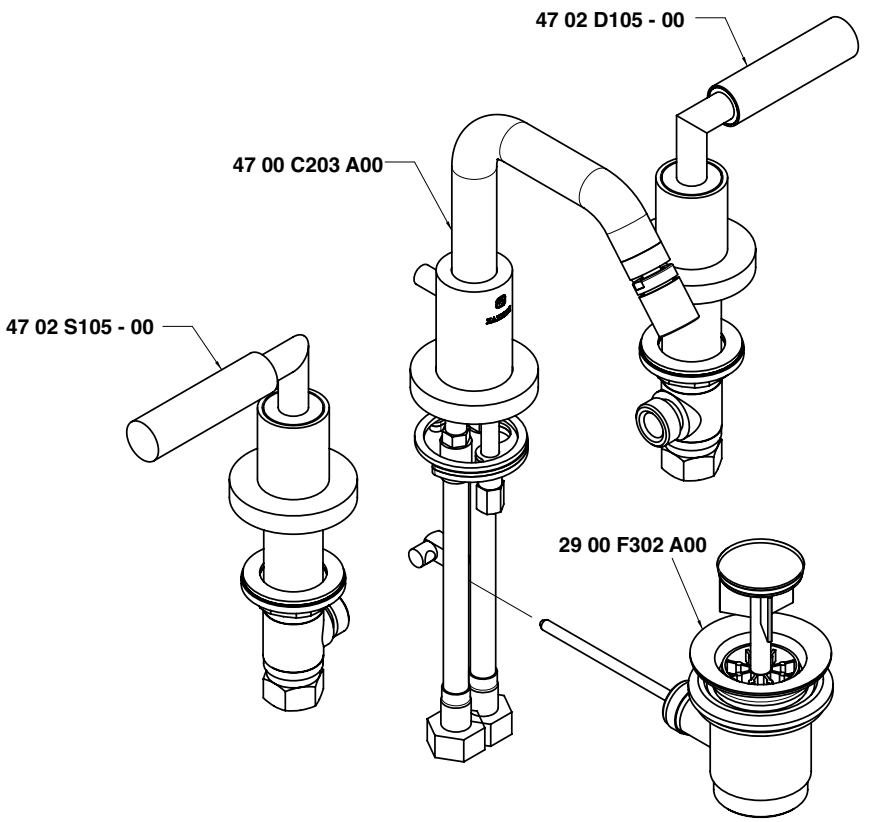

Condizioni di prova - Test conditions

Acqua calda - Hot water:	**60±2 °C**
Acqua fredda - Cold water:	**20±2 °C**
Classe areatore - Aerator class:	**V**

P [bar]	Q l/min
0,10	
0,20	
0,50	5,40
1,00	7,60
1,50	9,40
2,00	10,80
2,50	12,00
3,00	13,20
3,50	14,30
4,00	15,30
4,50	16,20
5,00	17,10

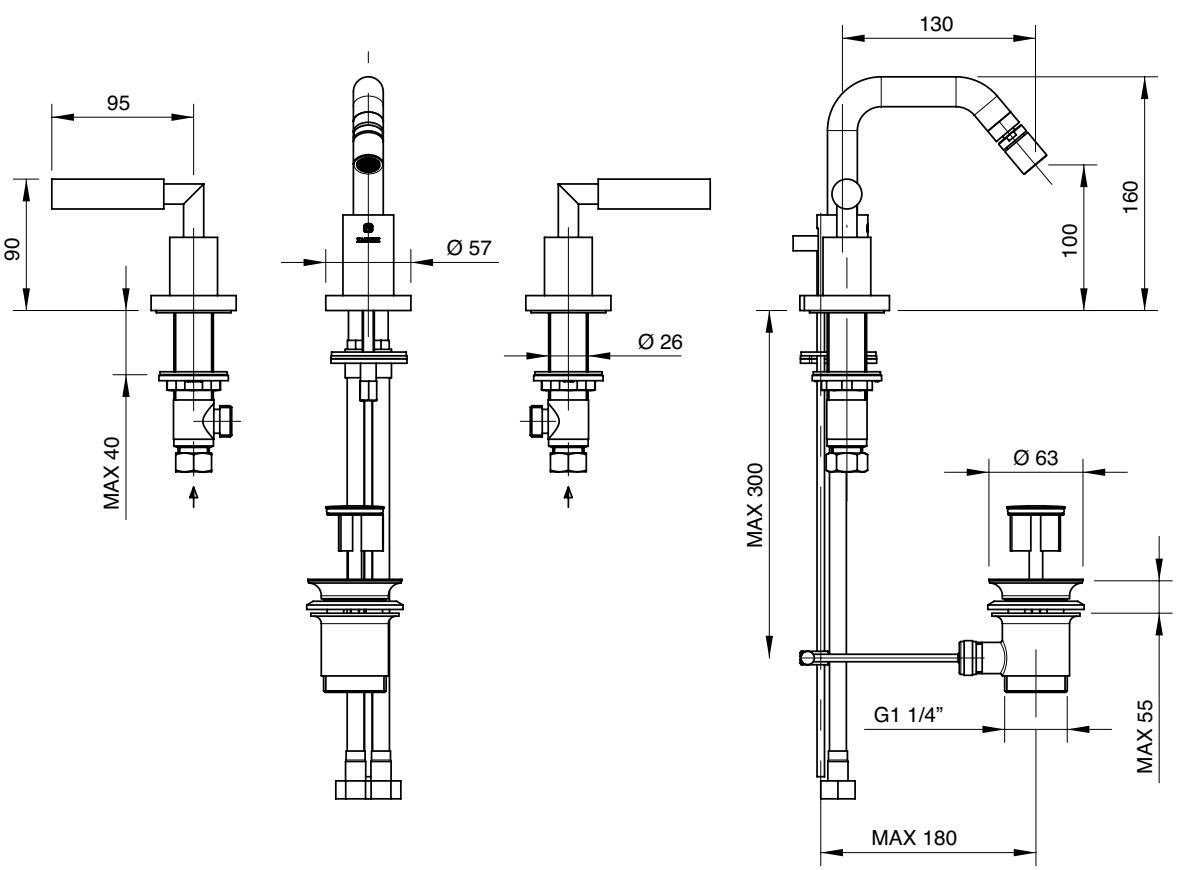

4702 0203 AL0

Batteria bidet a 3 fori collo tondo

3 hole bidet set, round spout
Bidet-Dreilochbatterie runder Auslauf
Batería bidé 3 orificios caño redondo
Mélangeur bidet 3 trous, bec rond

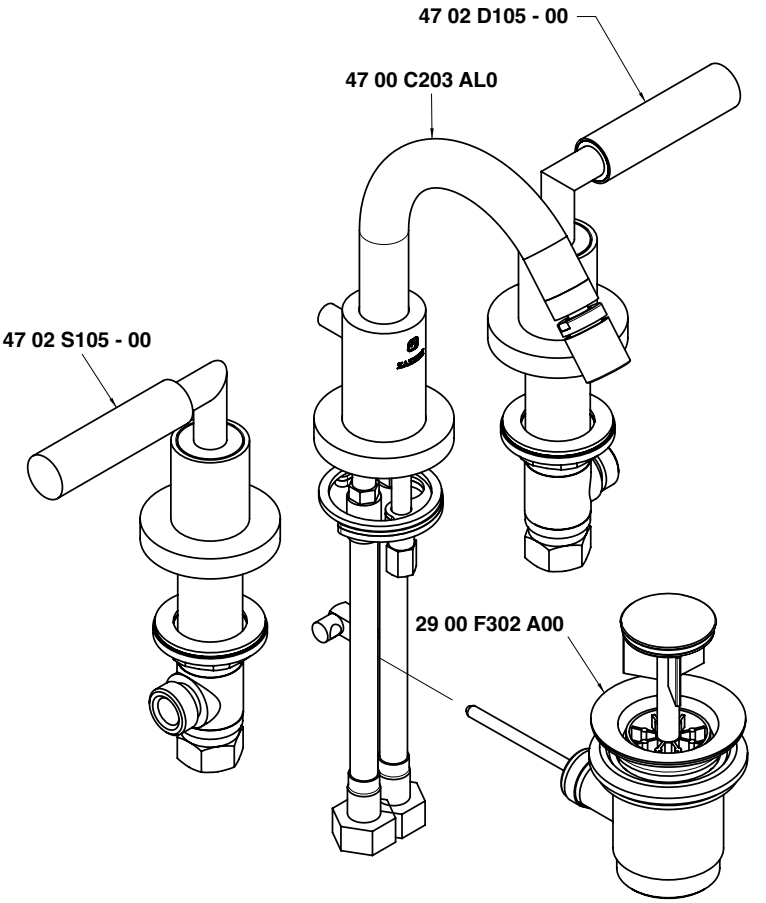

Condizioni di prova - Test conditions

Acqua calda - Hot water:	**60±2 °C**
Acqua fredda - Cold water:	**20±2 °C**
Classe areatore - Aerator class:	**V**

P [bar]	Q l/min
0,10	
0,20	
0,50	5,40
1,00	7,60
1,50	9,40
2,00	10,80
2,50	12,00
3,00	13,20
3,50	14,30
4,00	15,30
4,50	16,20
5,00	17,10

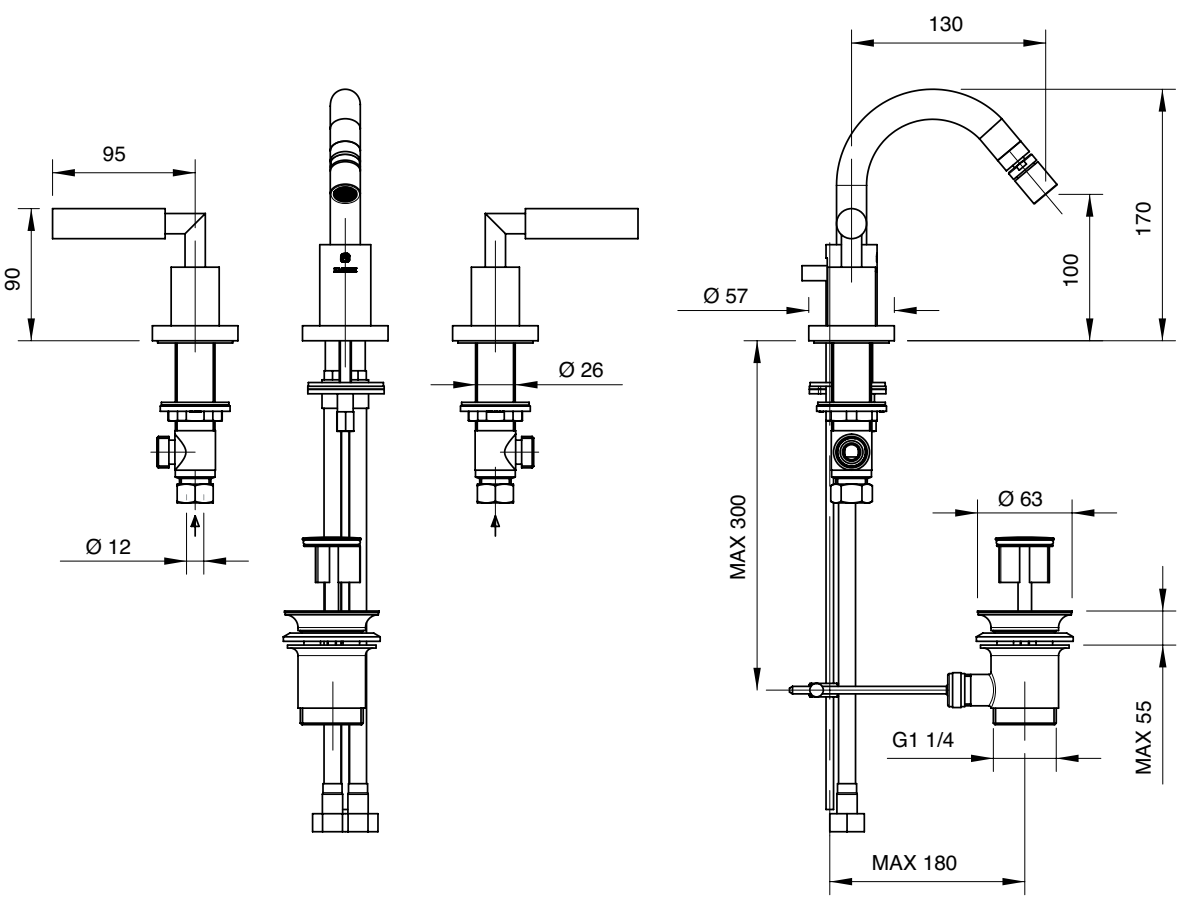

A 4702 B113 A00

+

B 4702 A113 A00

Batteria lavabo a incasso - completa

Built-in washbasin set, complete
Waschtischbatterie UP-Mont. komplett
Batería lavabo de empotrar completa
Mélangeur lavabo à encastrer, complet

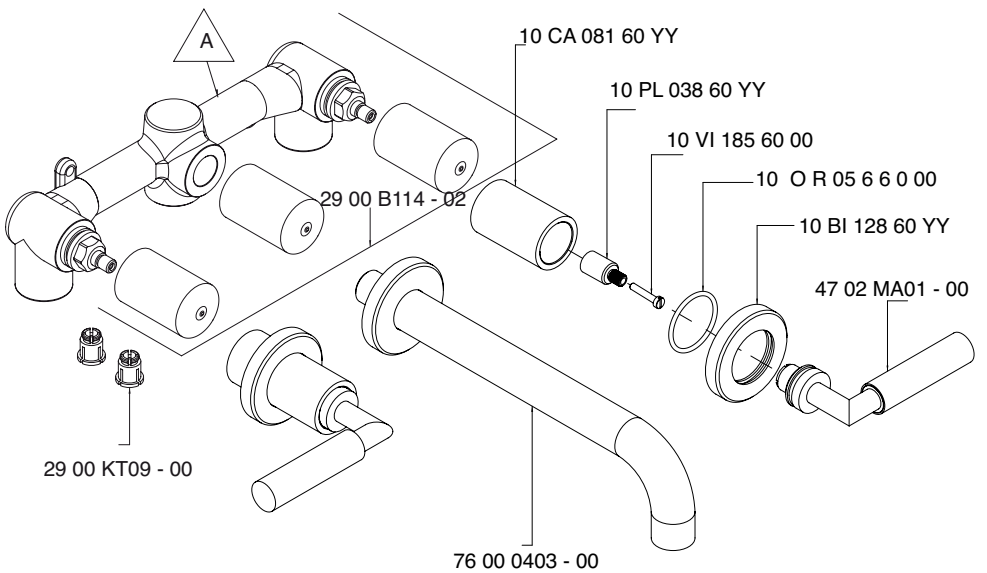

Condizioni di prova - Test conditions

Acqua calda - Hot water:	**60±2 °C**
Acqua fredda - Cold water:	**20±2 °C**
Classe areatore - Aerator class:	**B**

P [bar]	Q l/min
0,1	
0,2	
0,5	9,2
1,0	12,8
1,5	15,6
2,0	17,9
2,5	19,9
3,0	21,7
3,5	23,5
4,0	25,0
4,5	26,6
5,0	27,8

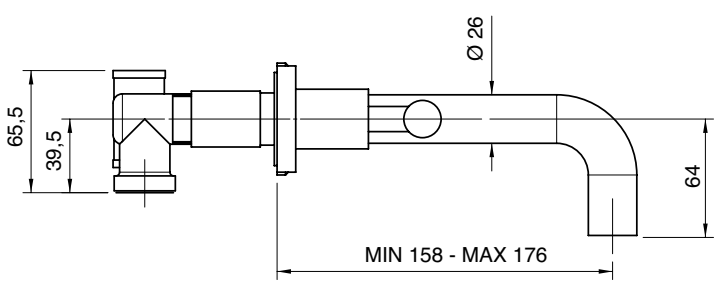

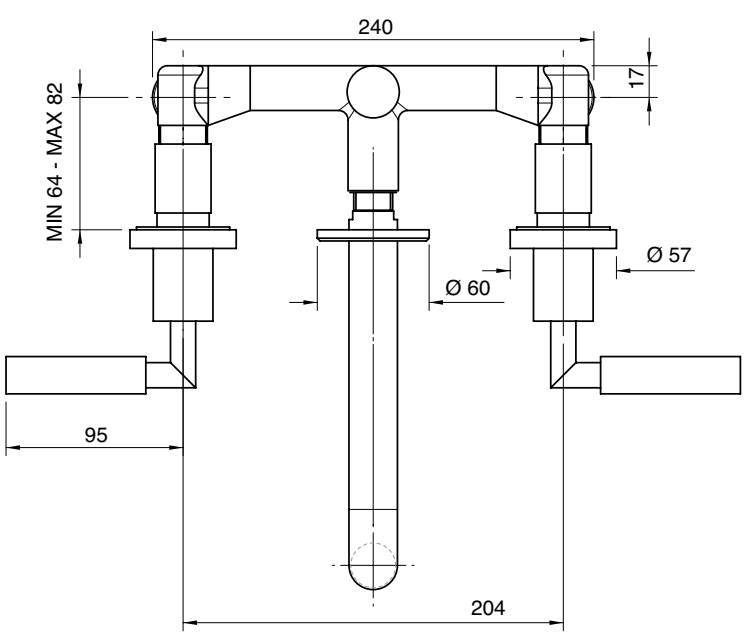

A 4702 B113 A00

+

B 4702 A114 A00

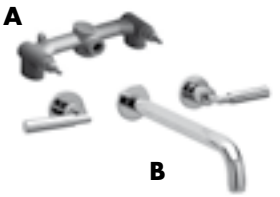

Batteria lavabo a incasso - completa

Built-in washbasin set, complete
Waschtischbatterie UP-Mont. komplett
Batería lavabo de empotrar completa
Mélangeur lavabo à encastrer, complet

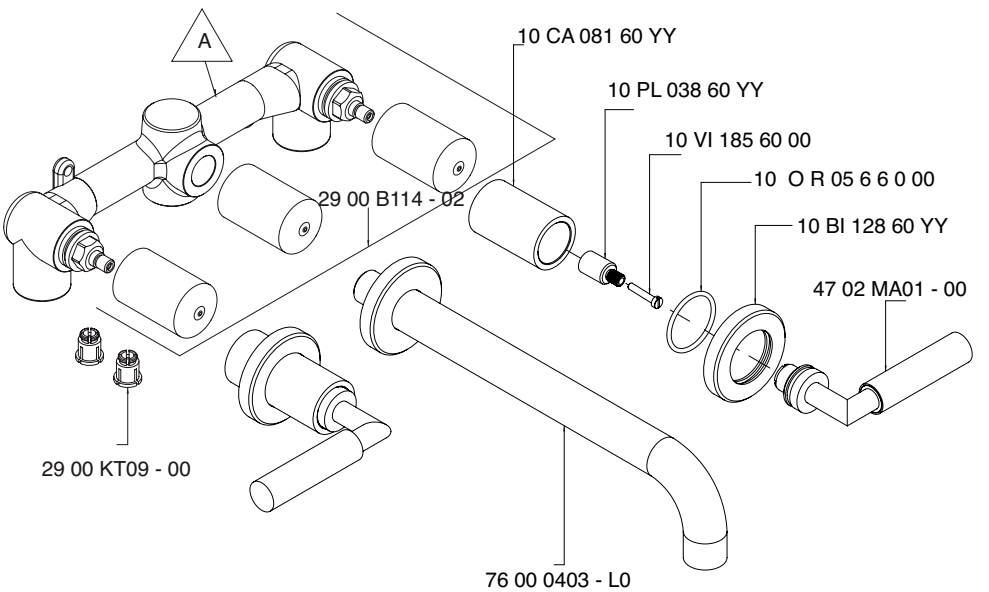

Condizioni di prova - Test conditions

Acqua calda - Hot water:	**60±2 °C**
Acqua fredda - Cold water:	**20±2 °C**
Classe areatore - Aerator class:	**B**

P [bar]	Q l/min
0,1	
0,2	
0,5	9,2
1,0	12,8
1,5	15,6
2,0	17,9
2,5	19,9
3,0	21,7
3,5	23,5
4,0	25,0
4,5	26,6
5,0	27,8

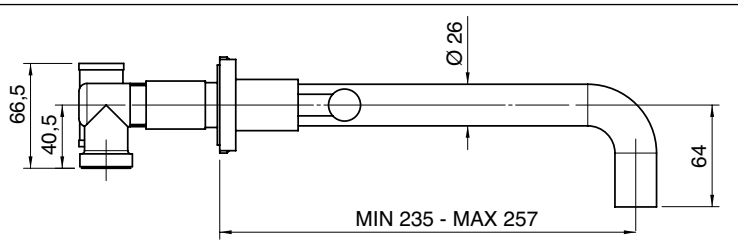

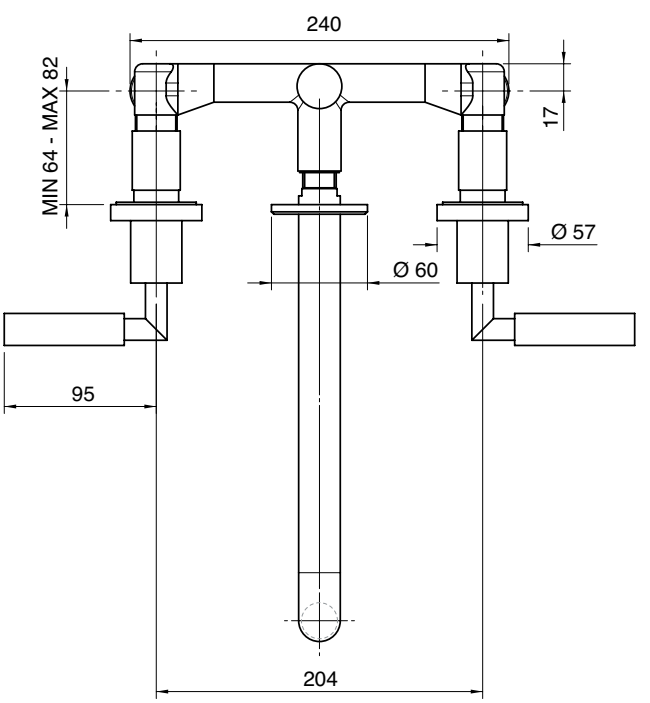

4702 N399 A00

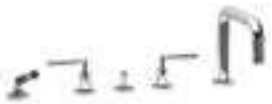

Gruppo piano vasca 5 fori

5 hole bathtub set
Wannenrand-Fünflochb.
Batería borde bañera 5 orificios
Mélangeur bain/douche 5 trous sur gorge

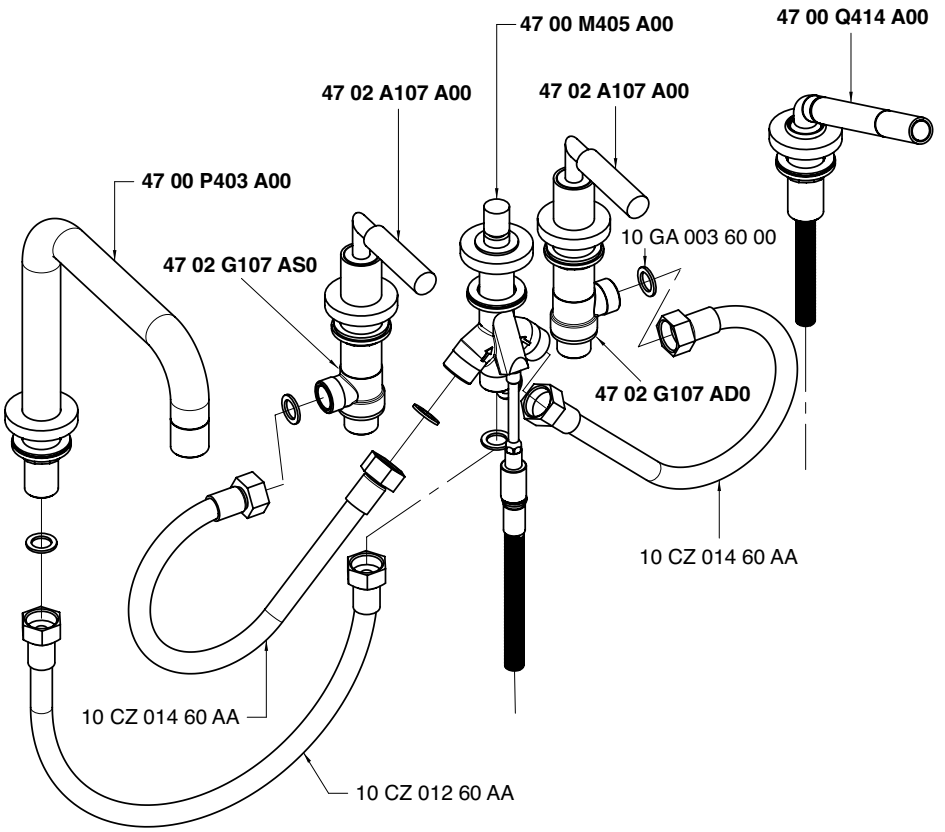

Getto piano vasca - Bathtub spout
Condizioni di prova - Test conditions

Acqua calda - Hot water: **60±2 °C**
Acqua fredda - Cold water: **20±2 °C**
Classe areatore - Aerator class: **C**

P [bar]	Q l/min
0,1	
0,2	
0,5	9,0
1,0	13,0
1,5	16,0
2,0	18,6
2,5	20,6
3,0	22,8
3,5	24,8
4,0	26,6
4,5	28,2
5,0	29,6

Doccetta - Hand shower
Condizioni di prova - Test conditions

Acqua calda - Hot water: **60±2 °C**
Acqua fredda - Cold water: **20±2 °C**

P [bar]	Q l/min
0,1	
0,2	
0,5	6,3
1,0	8,8
1,5	11,0
2,0	12,6
2,5	14,3
3,0	15,6
3,5	17,1
4,0	18,5
4,5	19,7
5,0	21,0

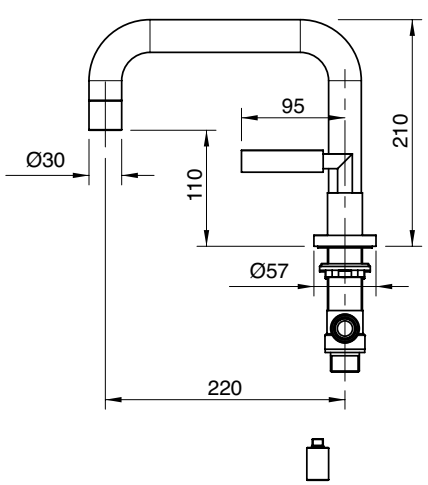

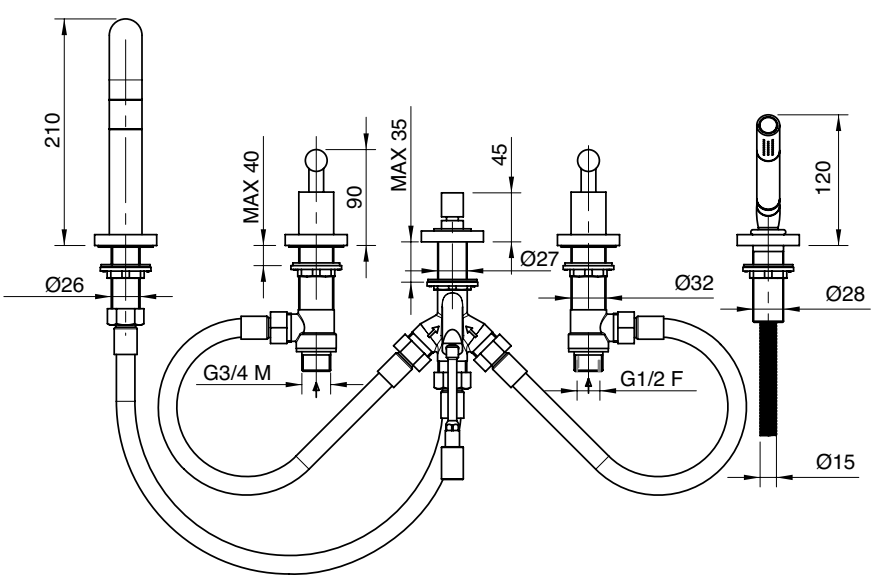

4702 0401 A00

Gruppo vasca esterno

Wall mtd bathtub set
Wannenbatterie Wandmont.
Batería externa bañera
Mélangeur bain/douche mural

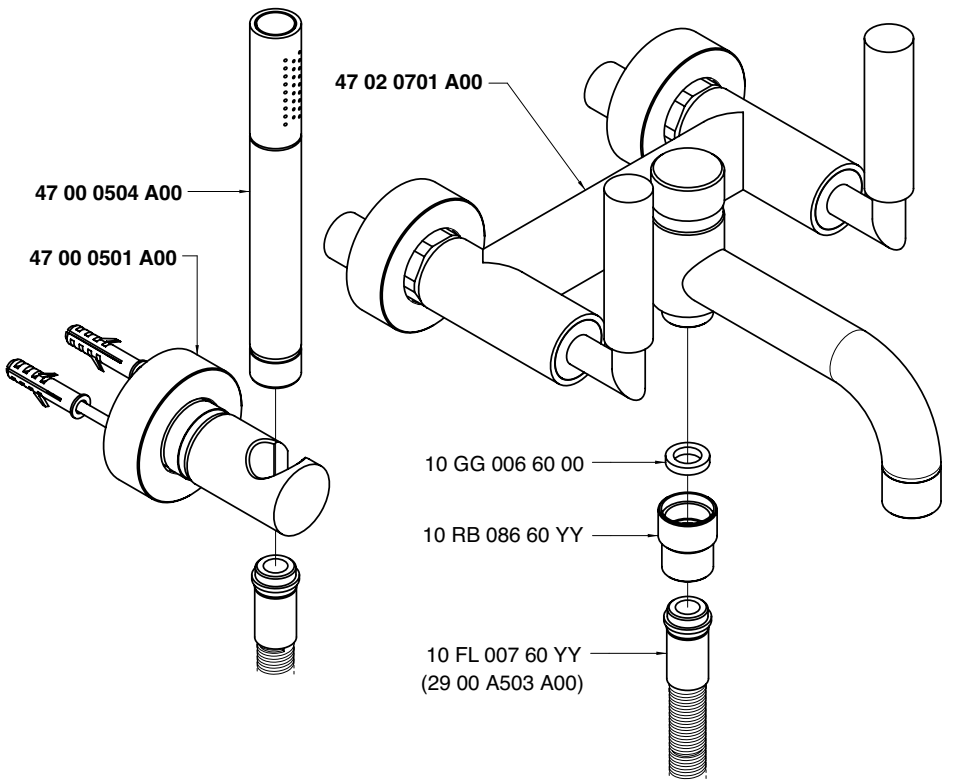

Getto vasca - Bathtub spout
Condizioni di prova - Test conditions

Acqua calda - Hot water: **60±2 °C**
Acqua fredda - Cold water: **20±2 °C**
Classe areatore - Aerator class: **B**

P [bar]	Q l/min
0,1	
0,2	
0,5	10,1
1,0	14,5
1,5	17,8
2,0	20,0
2,5	21,7
3,0	23,2
3,5	24,7
4,0	26,0
4,5	27,4
5,0	28,6

Doccetta - Hand shower
Condizioni di prova - Test conditions

Acqua calda - Hot water: **60±2 °C**
Acqua fredda - Cold water: **20±2 °C**

P [bar]	Q l/min
0,1	
0,2	
0,5	3,6
1,0	6,5
1,5	9,6
2,0	14,6
2,5	17,9
3,0	19,8
3,5	21,1
4,0	22,8
4,5	24,3
5,0	25,3

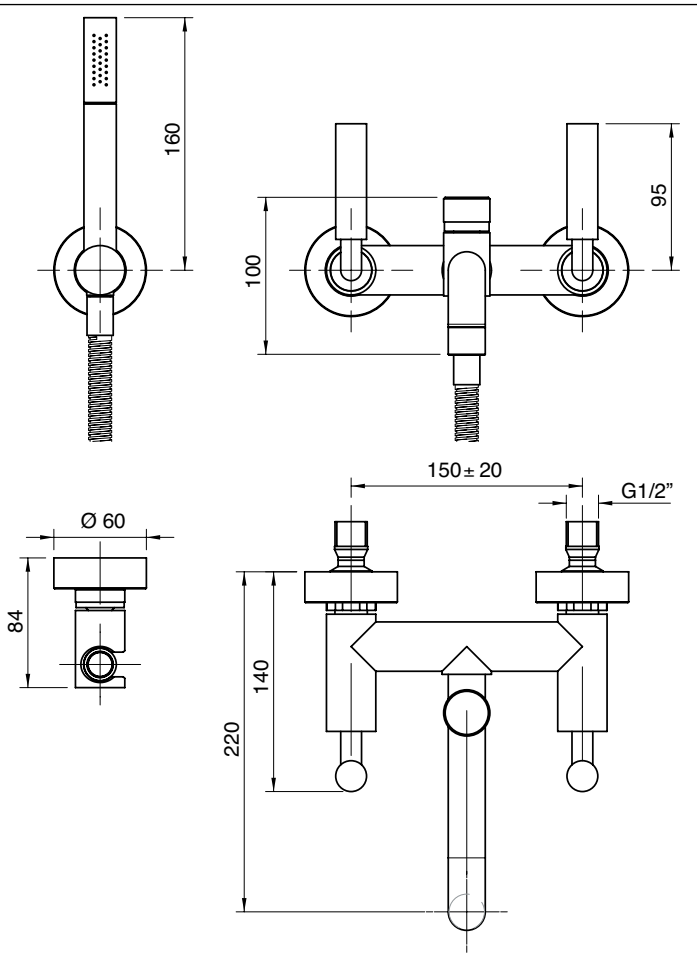

4702 E401 A00

Gruppo vasca esterno

Wall mtd bathtub set
Wannenbatterie Wandmont.
Batería externa bañera
Mélangeur bain/douche mural

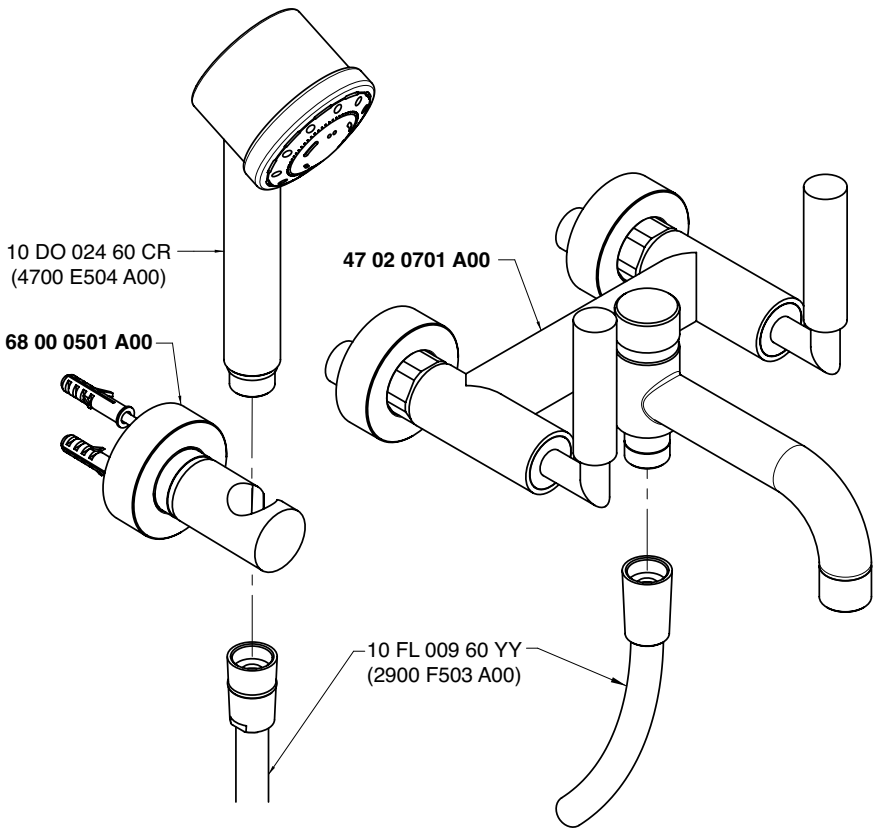

Getto vasca - Bathtub spout

Condizioni di prova - Test conditions

Acqua calda - Hot water: **60±2 °C**
Acqua fredda - Cold water: **20±2 °C**
Classe areatore - Aerator class: **B**

P [bar]	Q l/min
0,1	
0,2	
0,5	10,1
1,0	14,5
1,5	17,8
2,0	20,0
2,5	21,7
3,0	23,2
3,5	24,7
4,0	26,0
4,5	27,4
5,0	28,6

Doccetta - Hand shower

Condizioni di prova - Test conditions

Acqua calda - Hot water: **60±2 °C**
Acqua fredda - Cold water: **20±2 °C**

P [bar]	Q l/min
0,1	
0,2	
0,5	4,9
1,0	6,9
1,5	8,5
2,0	9,7
2,5	10,7
3,0	11,2
3,5	11,3
4,0	11,3
4,5	11,3
5,0	11,5

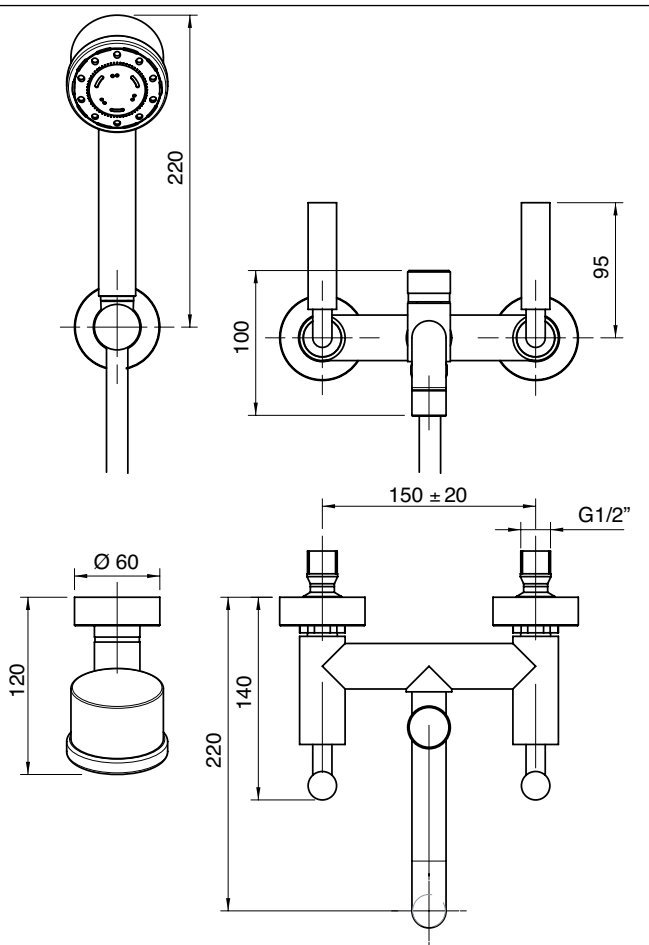

4702 0450 A00

Gruppo vasca esterno su tubi

Wall mounted bathtub set with pipes
Wannenbatterie auf Rohren:
Unidad externa para bañera montada sobre tubos
Mèlangeur bain/douche mural sur tuyaux

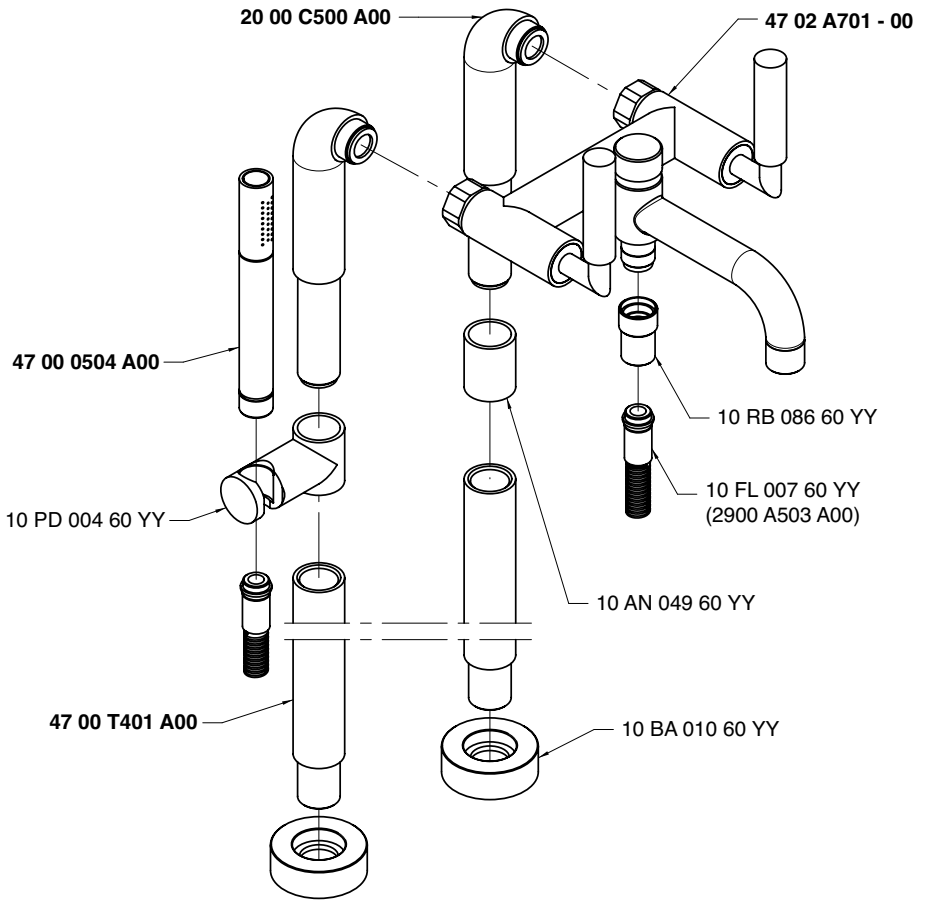

Getto vasca - Bathtub spout
Condizioni di prova - Test conditions

Acqua calda - Hot water: **60±2 °C**
Acqua fredda - Cold water: **20±2 °C**
Classe areatore - Aerator class: **B**

P [bar]	Q l/min
0,1	
0,2	
0,5	10,1
1,0	14,5
1,5	17,8
2,0	20,0
2,5	21,7
3,0	23,2
3,5	24,7
4,0	26,0
4,5	27,4
5,0	28,6

Doccetta - Hand shower
Condizioni di prova - Test conditions

Acqua calda - Hot water: **60±2 °C**
Acqua fredda - Cold water: **20±2 °C**

P [bar]	Q l/min
0,1	
0,2	
0,5	3,6
1,0	6,5
1,5	9,6
2,0	14,6
2,5	17,9
3,0	19,8
3,5	21,1
4,0	22,8
4,5	24,3
5,0	25,3

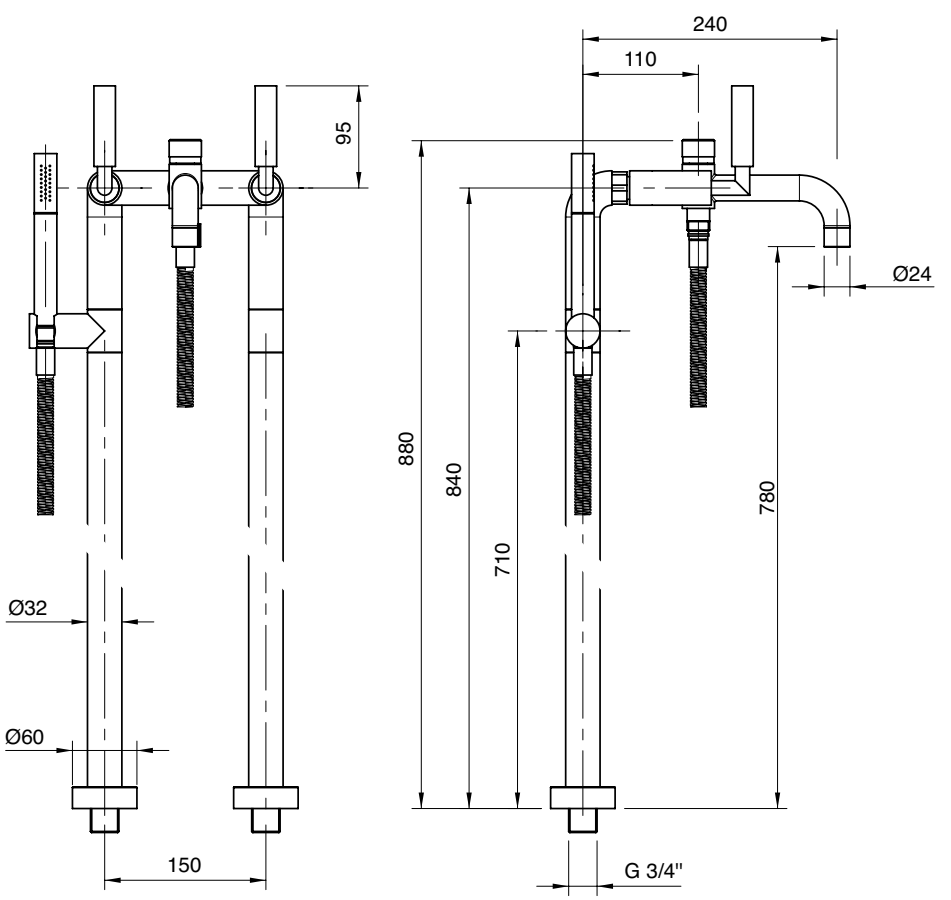

4702 E450 A00

Gruppo vasca esterno su tubi

Wall mounted bathtub set with pipes
Wannenbatterie auf Rohren:
Unidad externa para bañera montada sobre tubos
Mèlangeur bain/douche mural sur tuyaux

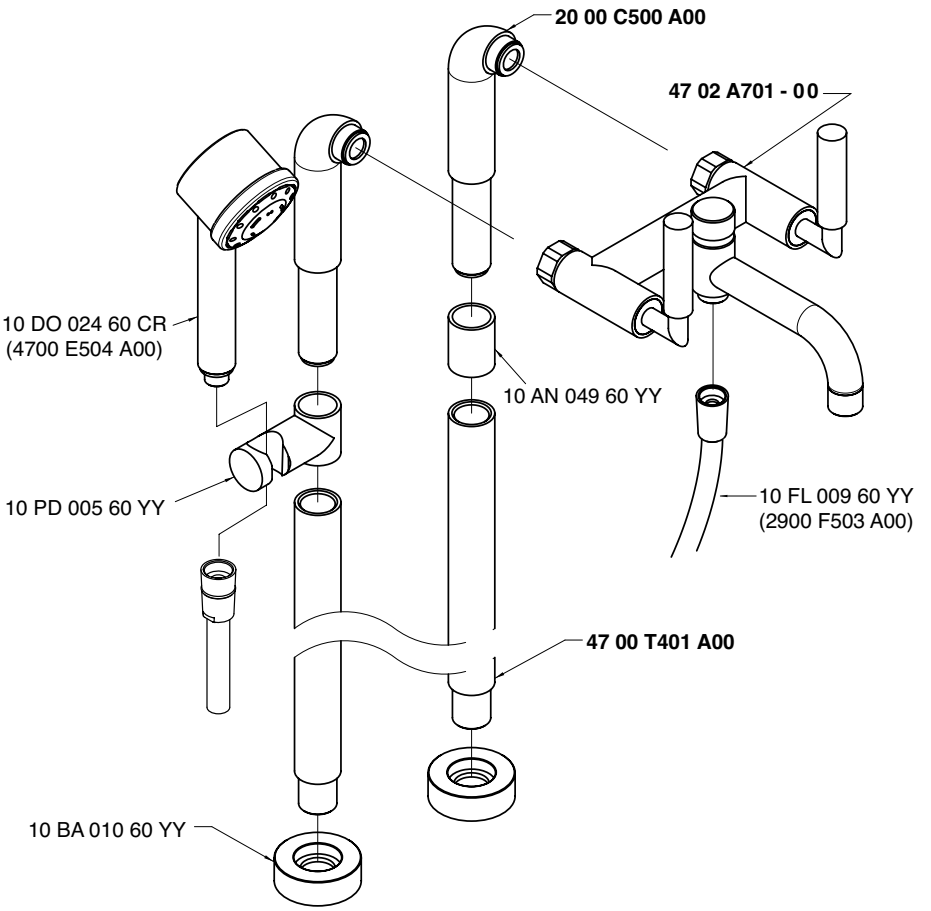

Getto vasca - Bathtub spout
Condizioni di prova - Test conditions

Acqua calda - Hot water: **60±2 °C**
Acqua fredda - Cold water: **20±2 °C**
Classe areatore - Aerator class: **B**

P [bar]	Q l/min
0,1	
0,2	
0,5	10,1
1,0	14,5
1,5	17,8
2,0	20,0
2,5	21,7
3,0	23,2
3,5	24,7
4,0	26,0
4,5	27,4
5,0	28,6

Doccetta - Hand shower
Condizioni di prova - Test conditions

Acqua calda - Hot water: **60±2 °C**
Acqua fredda - Cold water: **20±2 °C**

P [bar]	Q l/min
0,1	
0,2	
0,5	4,9
1,0	6,9
1,5	8,5
2,0	9,7
2,5	10,7
3,0	11,2
3,5	11,3
4,0	11,3
4,5	11,3
5,0	11,5

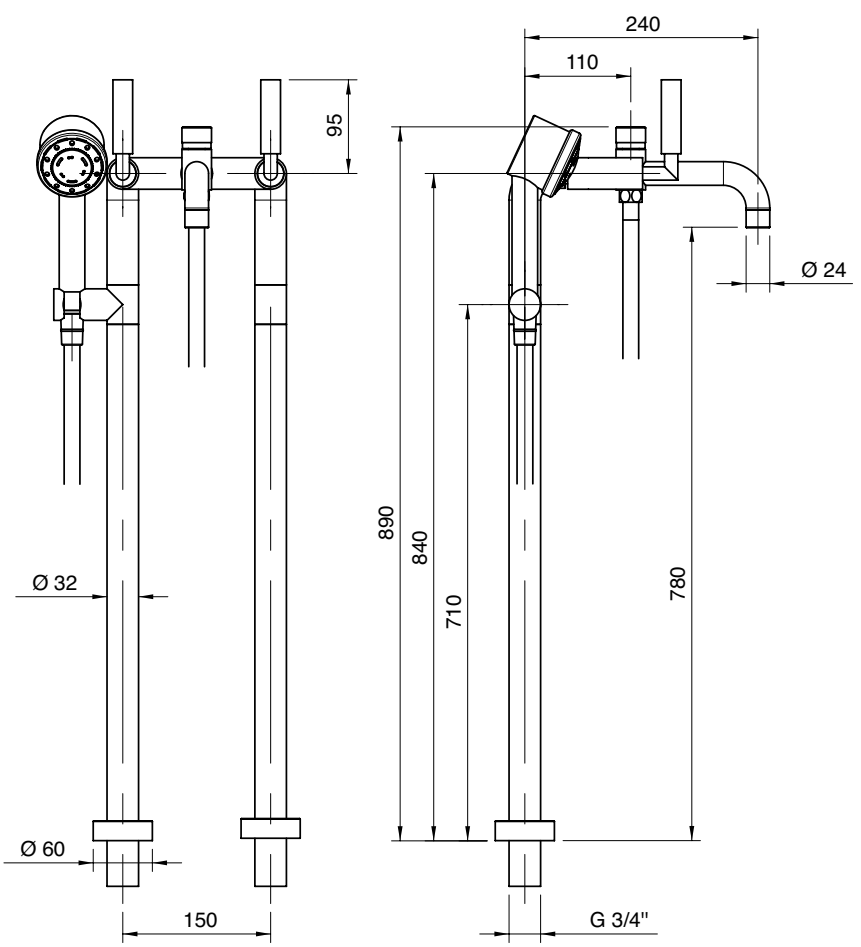

A 4700 SO03 A00
+
B 4702 N610 A00

Gruppo doccia esterno con doccetta

Wall mtd shower set w/hand shower
Brausebatterie Wandmont. mit Handbrause
Batería de ducha externa con ducha de mano
Mélangeur douche mural avec douchette

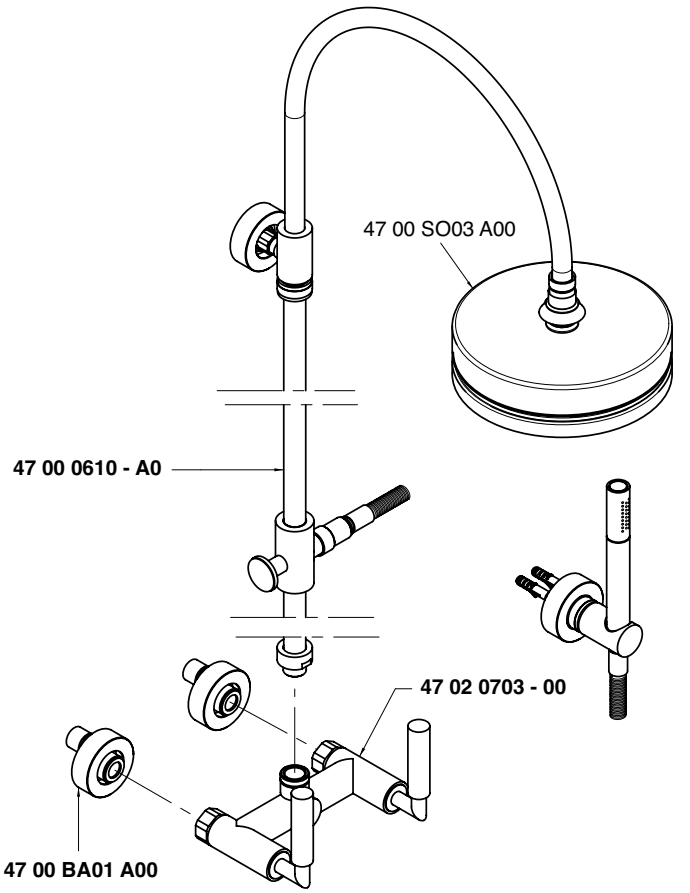

Soffione doccia - Shower head
Condizioni di prova - Test conditions
Acqua calda - Hot water: **60±2 °C**
Acqua fredda - Cold water: **20±2 °C**

P [bar]	Q l/min
0,1	
0,2	
0,5	8,8
1,0	12,6
1,5	15,5
2,0	18,0
2,5	20,0
3,0	21,9
3,5	23,7
4,0	25,3
4,5	26,9
5,0	28,4

Doccetta - Hand shower
Condizioni di prova - Test conditions
Acqua calda - Hot water: **60±2 °C**
Acqua fredda - Cold water: **20±2 °C**

P [bar]	Q l/min
0,1	
0,2	
0,5	6,4
1,0	9,3
1,5	11,5
2,0	13,4
2,5	15,0
3,0	16,7
3,5	18,0
4,0	19,3
4,5	20,5
5,0	21,3

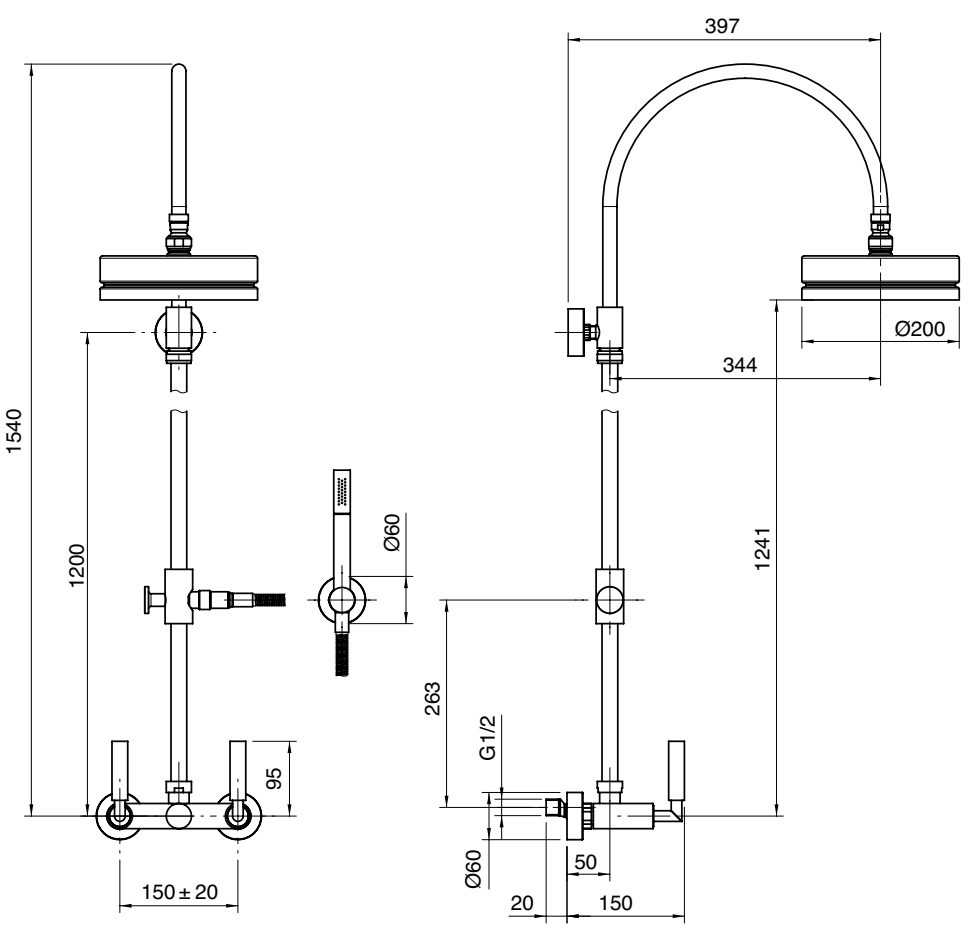

4702 0702 A00

Gruppo doccia esterno solo corpo

Wall mtd shower set - body only
Duchbatterie Wandmontage - Korper
Bàteria ducha - cuerpo
Mitigeur douche mural - corps

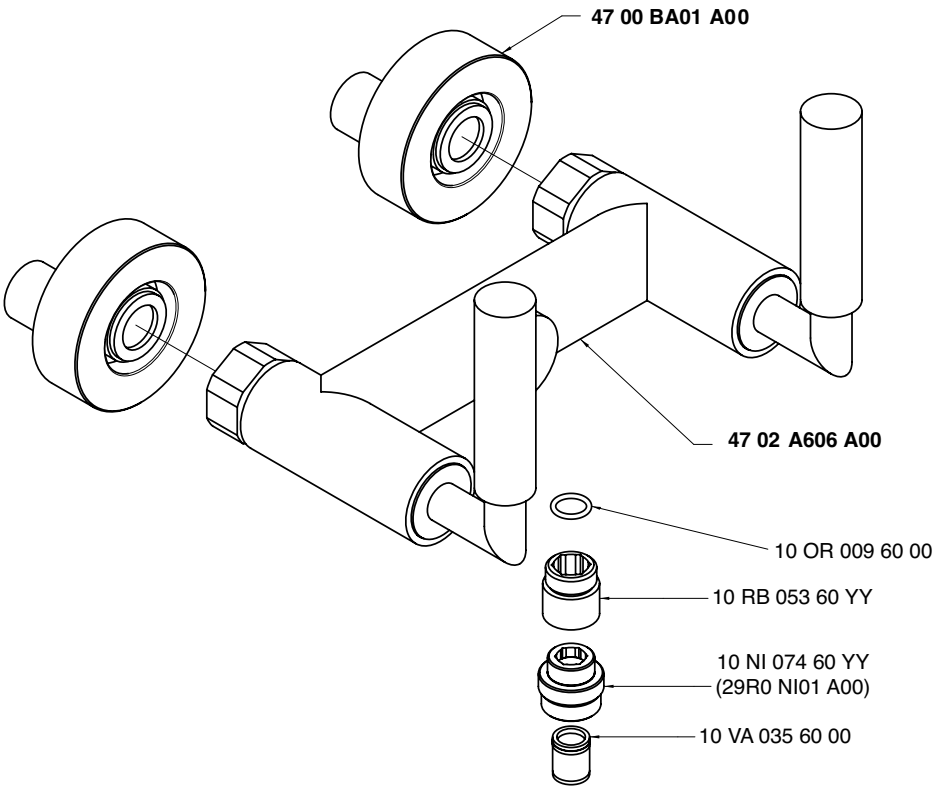

Condizioni di prova - Test conditions

Acqua calda - Hot water: **60±2 °C**
Acqua fredda - Cold water: **20±2 °C**

P [bar]	Q l/min
0,1	
0,2	
0,5	4,8
1,0	6,9
1,5	8,5
2,0	9,7
2,5	10,6
3,0	11,2
3,5	11,3
4,0	11,3
4,5	11,3
5,0	11,4

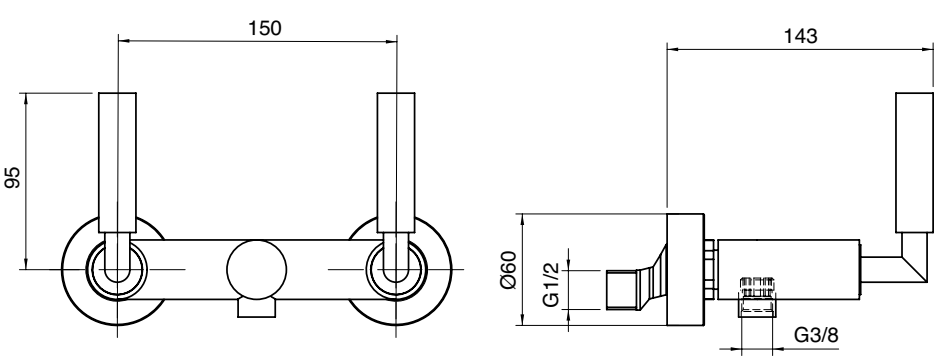

A 4700 B405 A00

+

B 4702 A405 AA1

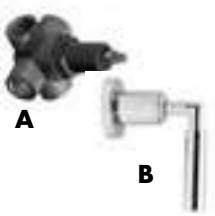

Deviatore incasso 2 vie - completo

Built-in diverter, complete
Umsteller UP-Mont. komplett
Inversor empotrado completo
Inverseur à encastrer, complet

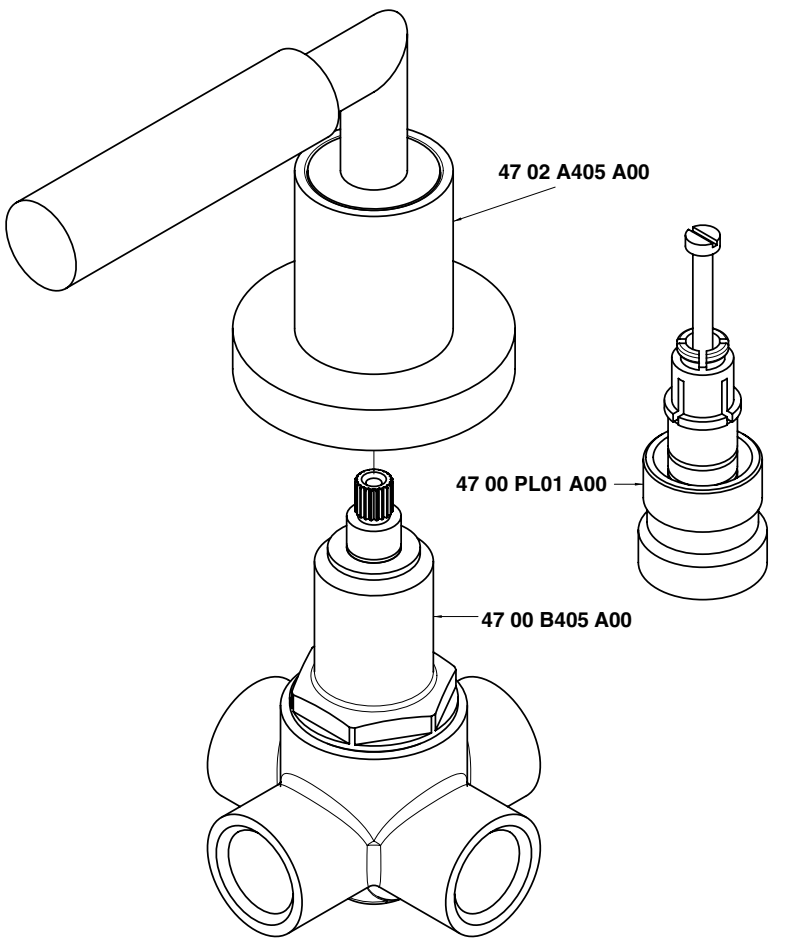

Getto vasca - Bathtub spout
Condizioni di prova - Test conditions
Acqua calda - Hot water: **60±2 °C**
Acqua fredda - Cold water: **20±2 °C**

P [bar]	Q l/min
0,10	
0,20	
0,50	13,10
1,00	18,60
1,50	22,90
2,00	26,60
2,50	29,70
3,00	32,70
3,50	35,40
4,00	37,90
4,50	40,20
5,00	42,60

Doccetta - Hand shower
Condizioni di prova - Test conditions
Acqua calda - Hot water: **60±2 °C**
Acqua fredda - Cold water: **20±2 °C**

P [bar]	Q l/min
0,10	
0,20	
0,50	6,88
1,00	9,74
1,50	12,00
2,00	14,10
2,50	15,80
3,00	17,40
3,50	18,70
4,00	19,90
4,50	20,90
5,00	21,90

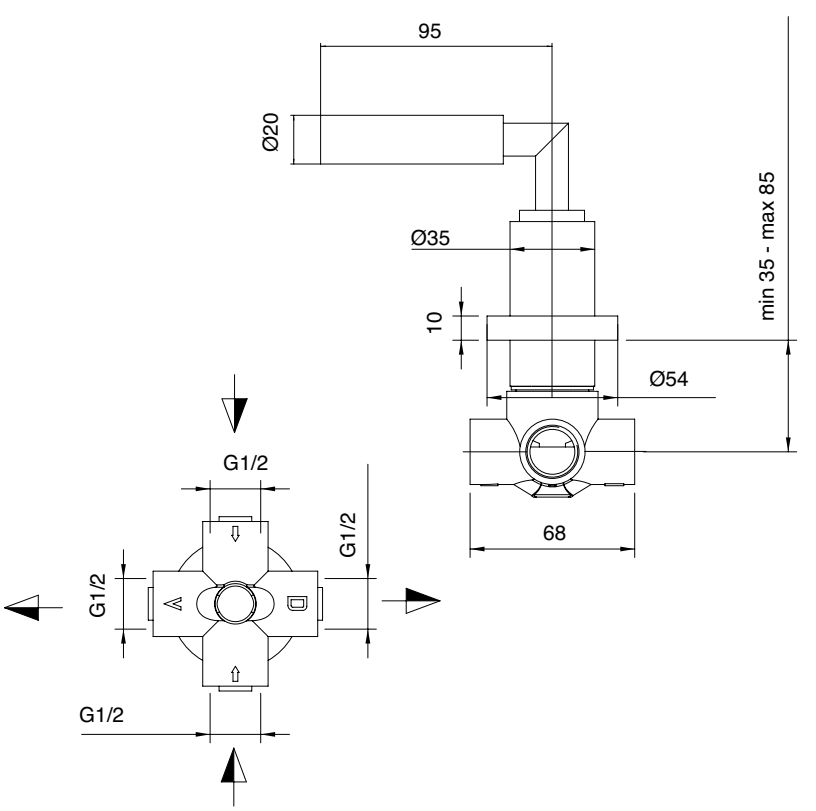

A 4700 V405 AB1

+

B 4702 V405 AA1

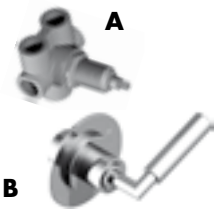

Deviatore incasso a 3 vie (utilizzare tutte le uscite) - completo

5 way built-in diverter (use all outlets)
5-Weg-Umsteller UP-Mont. - alle 5 Wege verwenden
Inversor de empotrar 5 canales utilizar todas las salidas (utilizar todas las salidas)
Inverseur à encaster à 5 voies (utiliser toutes les sorties)

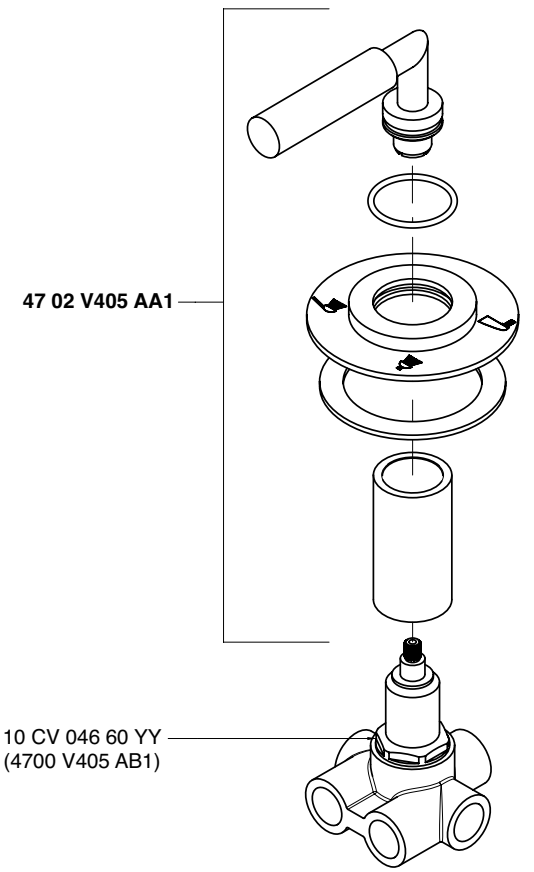

Getto vasca - Bathtub spout

Condizioni di prova - Test conditions

Acqua calda - Hot water: **60±2 °C**
Acqua fredda - Cold water: **20±2 °C**

P [bar]	Q l/min
0,10	
0,20	
0,50	11,85
1,00	17,22
1,50	21,28
2,00	24,91
2,50	28,09
3,00	30,70
3,50	33,35
4,00	35,60
4,50	37,80
5,00	39,74

Soffione doccia - Shower head

Condizioni di prova - Test conditions

Acqua calda - Hot water: **60±2 °C**
Acqua fredda - Cold water: **20±2 °C**

P [bar]	Q l/min
0,10	
0,20	
0,50	7,18
1,00	10,22
1,50	12,53
2,00	14,12
2,50	15,39
3,00	16,53
3,50	17,66
4,00	18,65
4,50	19,67
5,00	20,53

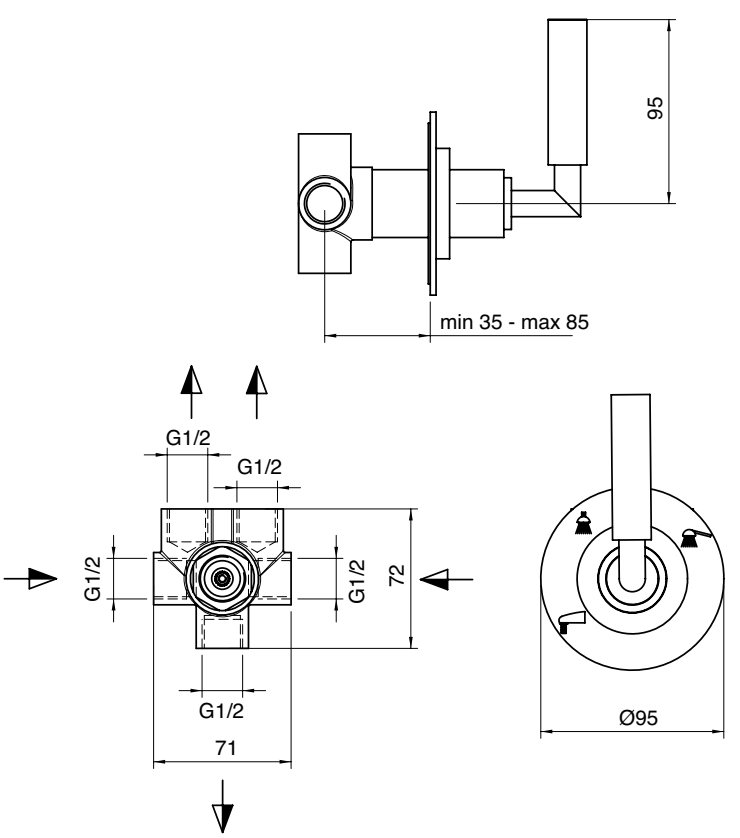

Doccetta - Hand shower

Condizioni di prova - Test conditions

Acqua calda - Hot water: **60±2 °C**
Acqua fredda - Cold water: **20±2 °C**

P [bar]	Q l/min
0,10	
0,20	
0,50	7,54
1,00	10,64
1,50	12,96
2,00	15,08
2,50	16,67
3,00	17,90
3,50	18,99
4,00	20,03
4,50	21,00
5,00	21,99

A **4702 B406 AD0**

+

B **4702 A406 AA1**

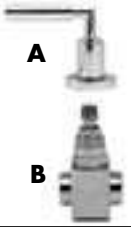

Rubinetto incasso - completo DX

Built-in tap, complete
UP-Ventil 1/2" komplett
Grifo empotrado completo
Robinet à encastrer, complet

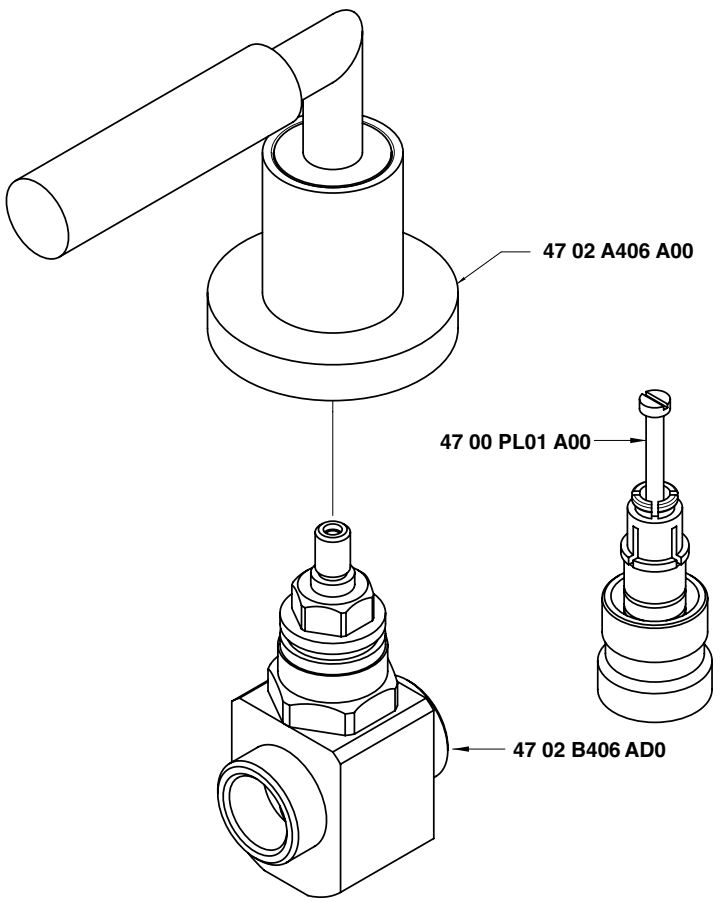

Condizioni di prova - Test conditions

Acqua calda - Hot water: **60±2 °C**
Acqua fredda - Cold water: **20±2 °C**

P [bar]	Q l/min
0,1	
0,2	
0,5	9,9
1	13,78
1,5	16,8
2	19,4
2,5	21,6
3	23,6
3,5	25,2
4	27,1
4,5	28,7
5	30,0

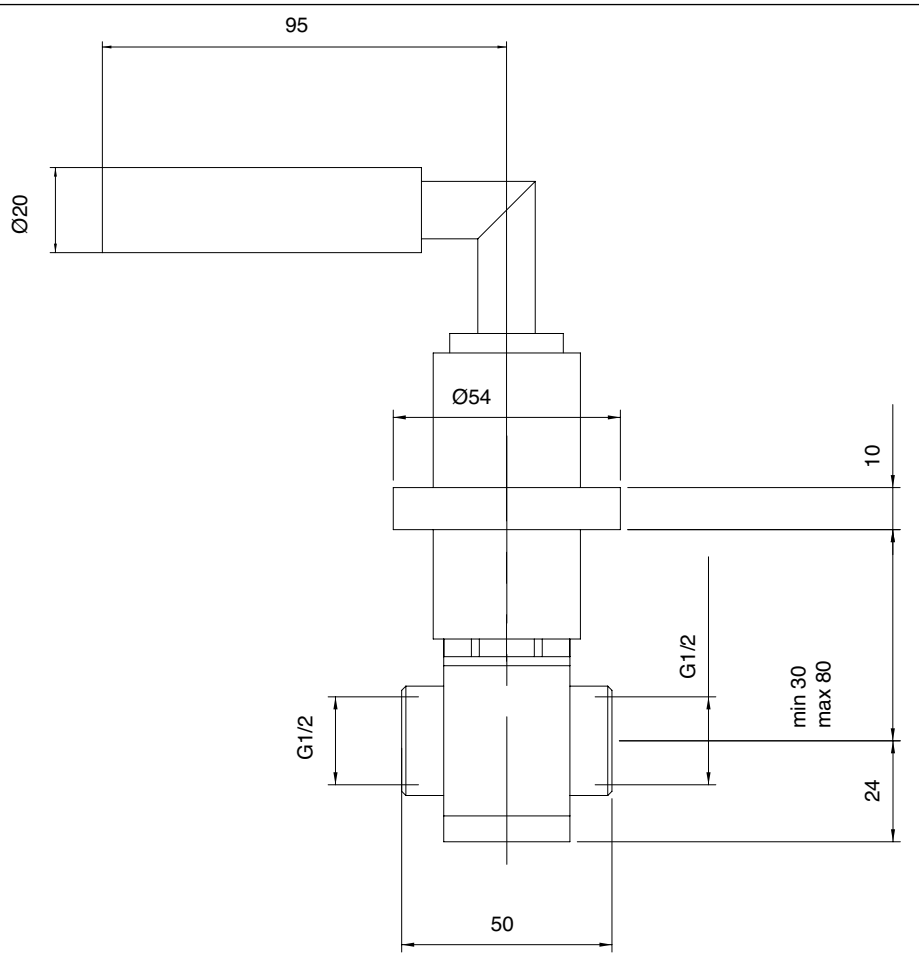

A 4702 B406 AS0

+

B 4702 A406 AA1

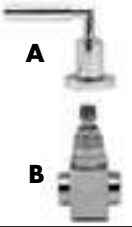

Rubinetto incasso - completo SX

Built-in tap, complete
UP-Ventil 1/2" komplett
Grifo empotrado completo
Robinet à encastrer, complet

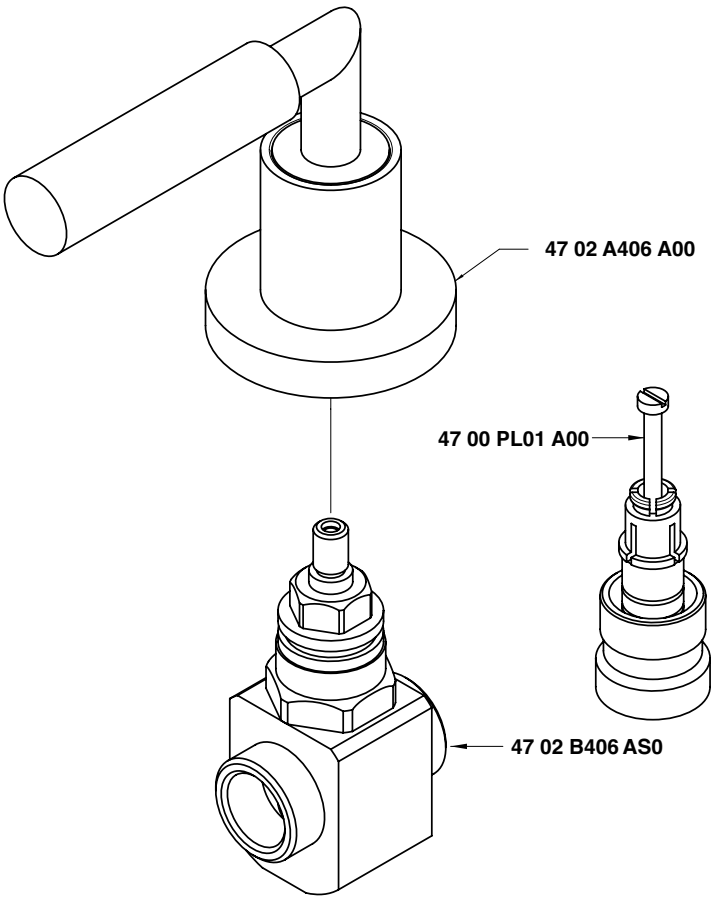

Condizioni di prova - Test conditions

Acqua calda - Hot water: **60±2 °C**
Acqua fredda - Cold water: **20±2 °C**

P [bar]	Q l/min
0,1	
0,2	
0,5	9,9
1	13,78
1,5	16,8
2	19,4
2,5	21,6
3	23,6
3,5	25,2
4	27,1
4,5	28,7
5	30,0

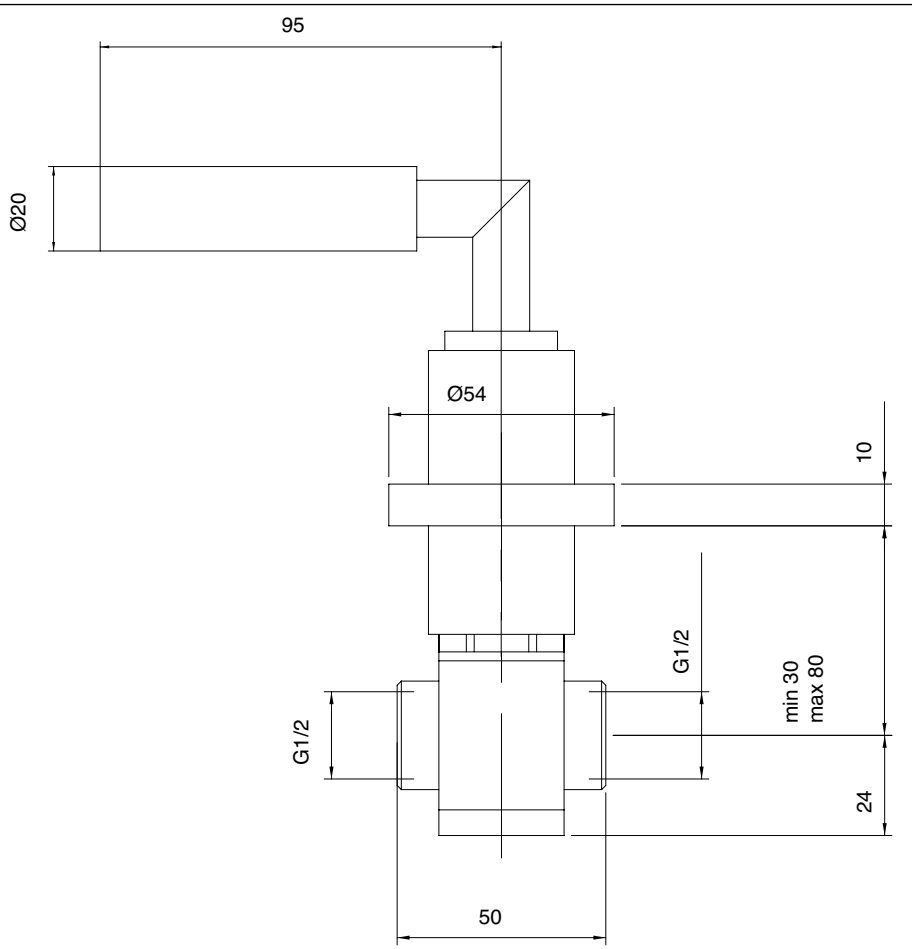

4702 0606 A00

Lavello collo girevole

Sink mixer w/revolving spout
Spülb.batt. Schwenkauslauf
Fregadero caño giratorio
Mélangeur évier bec orientable

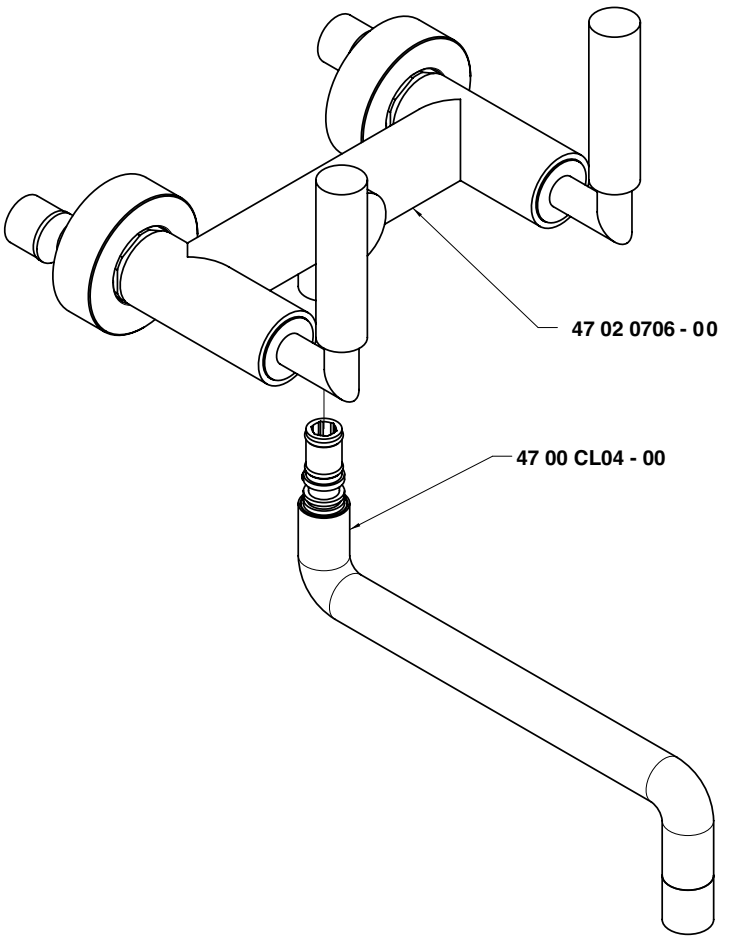

Condizioni di prova - Test conditions

Acqua calda - Hot water:	**60±2 °C**
Acqua fredda - Cold water:	**20±2 °C**
Classe areatore - Aerator class:	**V**

P [bar]	Q l/min
0,1	
0,2	
0,5	3,6
1,0	5,4
1,5	6,5
2,0	7,3
2,5	7,9
3,0	8,4
3,5	9,3
4,0	10,0
4,5	10,7
5,0	11,5

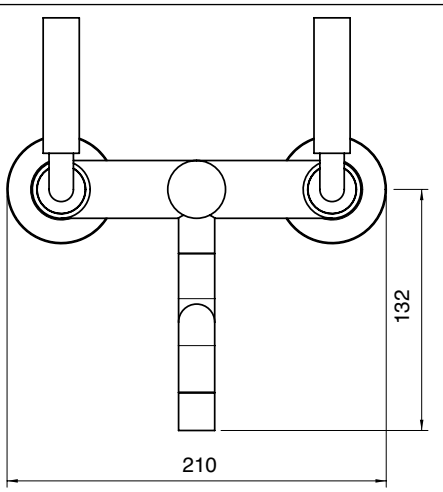

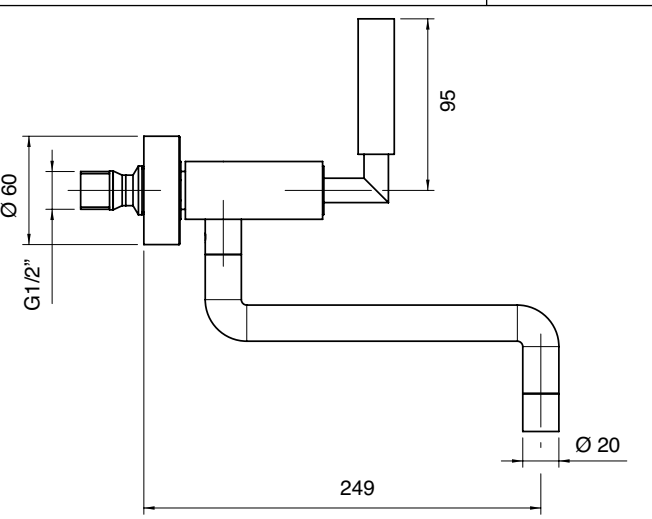

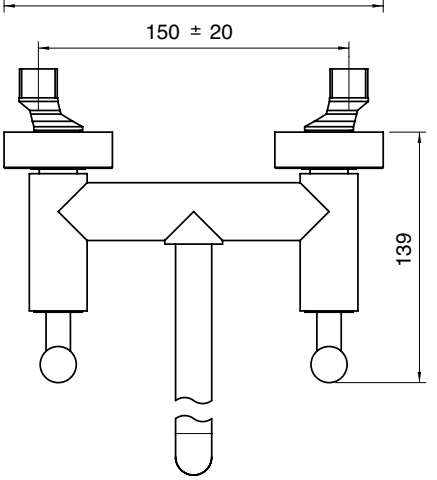

4703 1130 A00

Monocomando lavabo Ø 43 con scarico automatico

Single-lever washbasin set Ø 43 w/ automatic drain
Waschtisch-Einhandbatterie Ø 43 mit automatischem Ablauf
Monomando lavabo Ø 43 con desagüe automatico
Mitigeur lavabo Ø 43 avec vidange automatique

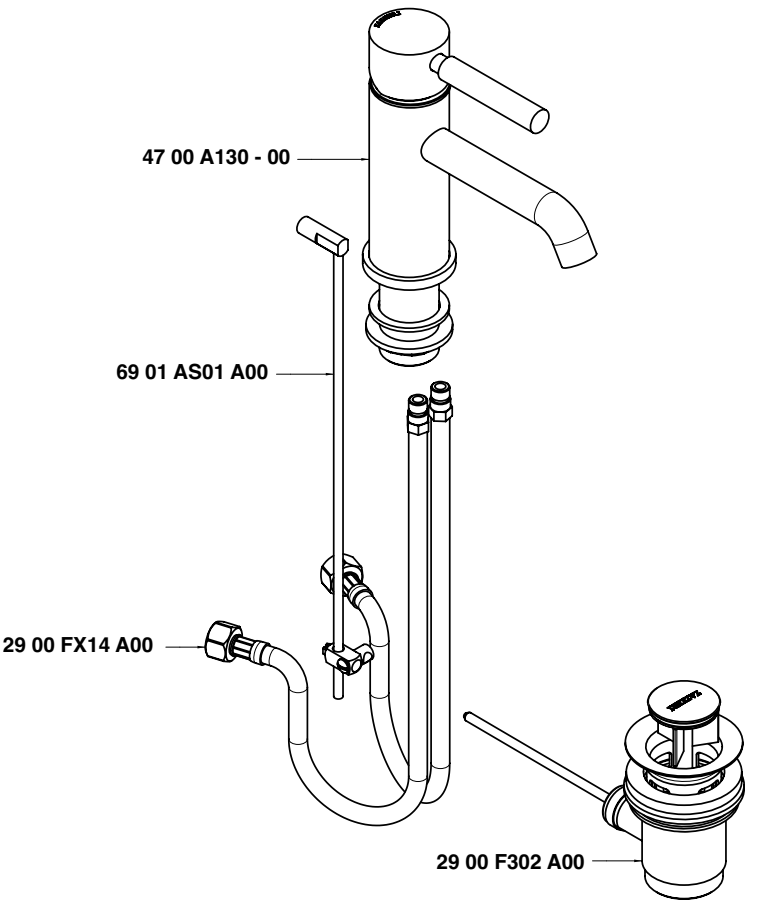

Condizioni di prova - Test conditions

Acqua calda - Hot water:	**60±2 °C**
Acqua fredda - Cold water:	**20±2 °C**
Classe areatore - Aerator class:	**V**

P [bar]	Q l/min
0,10	
0,20	
0,50	4,70
1,00	6,83
1,50	8,44
2,00	9,78
2,50	10,95
3,00	12,00
3,50	13,00
4,00	13,95
4,50	14,86
5,00	15,60

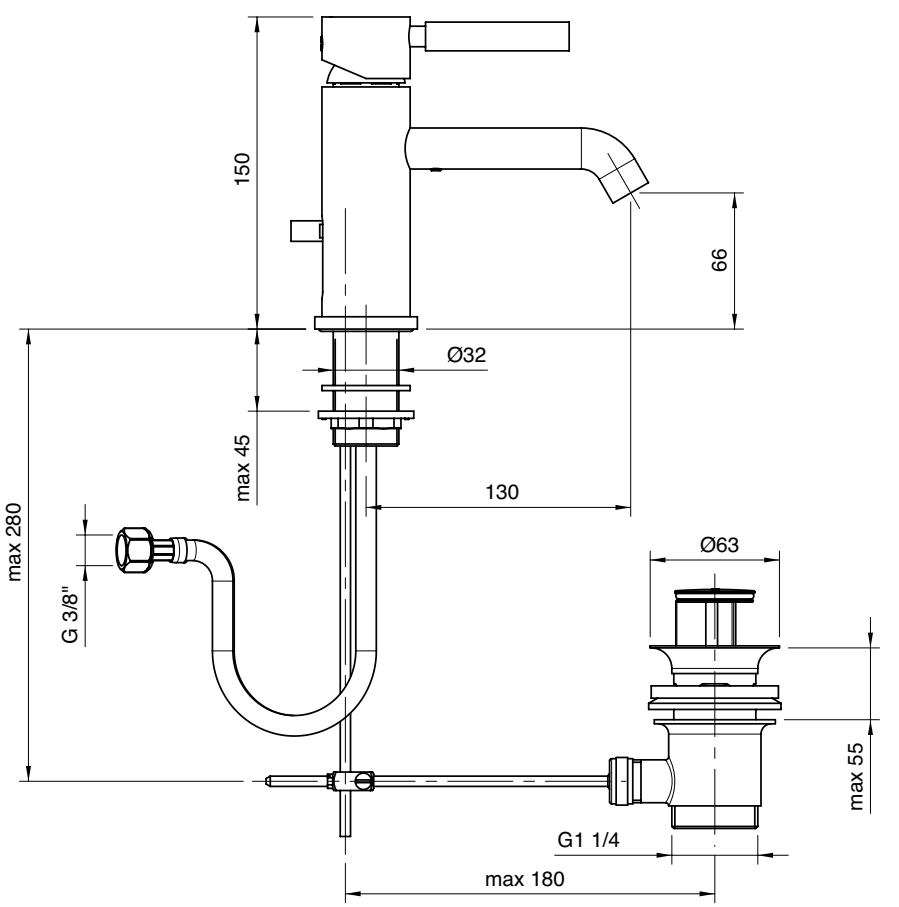

4703 1129 A00

Monocomando lavabo Ø 43 prolungato con scarico automatico

Single-lever washbasin set Ø 43 extended w/ automatic drain
Waschtisch-Einhandbatterie Ø 43 verlängert mit automatischem Ablauf
Monomando lavabo Ø 43 con prolongaciones y desagüe automatico
Mitigeur lavabo Ø 43 rallongé avec vidange automatique

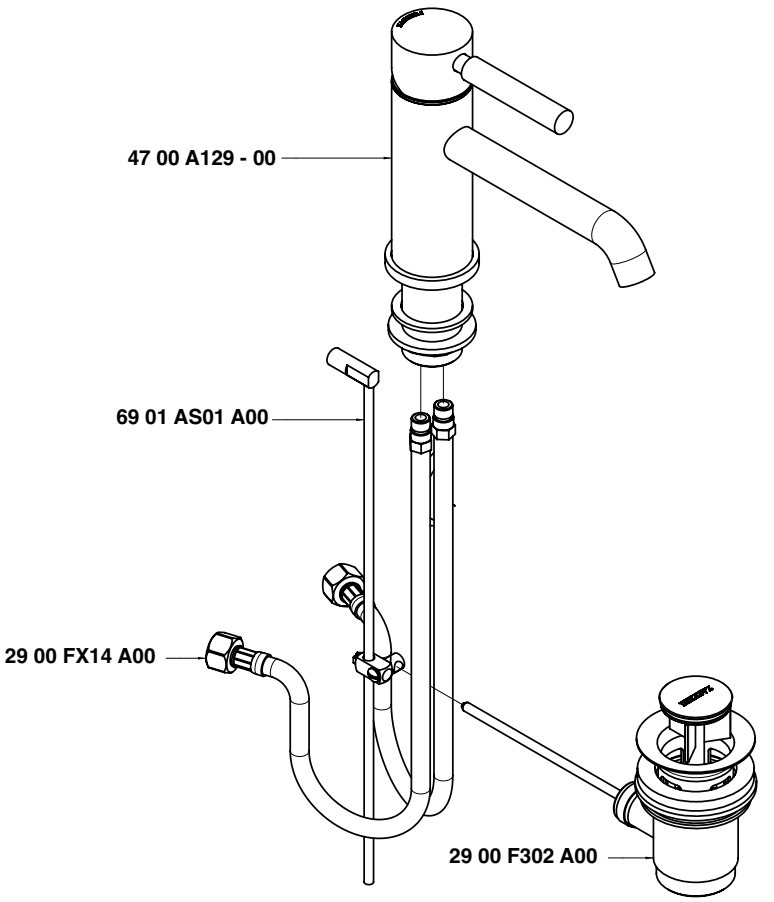

Condizioni di prova - Test conditions

Acqua calda - Hot water:	**60±2 °C**
Acqua fredda - Cold water:	**20±2 °C**
Classe areatore - Aerator class:	**V**

P [bar]	Q l/min
0,10	
0,20	
0,50	4,70
1,00	6,83
1,50	8,44
2,00	9,78
2,50	10,95
3,00	12,00
3,50	13,00
4,00	13,95
4,50	14,86
5,00	15,60

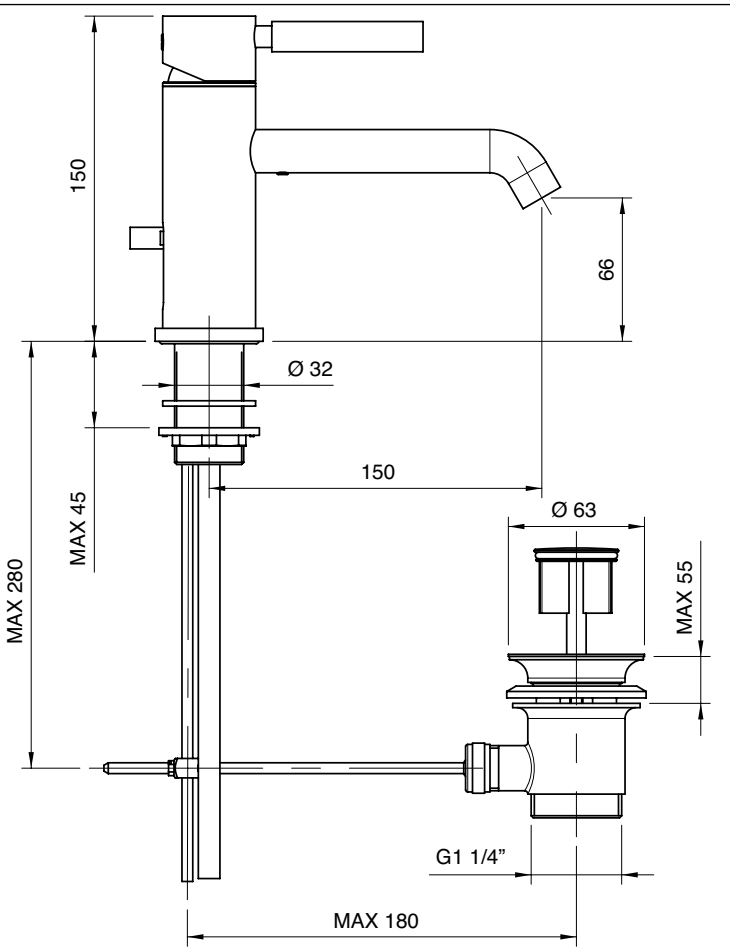

4703 1136 A00

Monocomando lavabo Ø 43 senza scarico

Single-lever washbasin Ø 43 without plug
Waschtisch-Einhandbatterie Ø 43 ohne Ablauf
Monomando lavabo Ø 43 sin desagüe
Mitigeur lavabo Ø 43 sans vidage

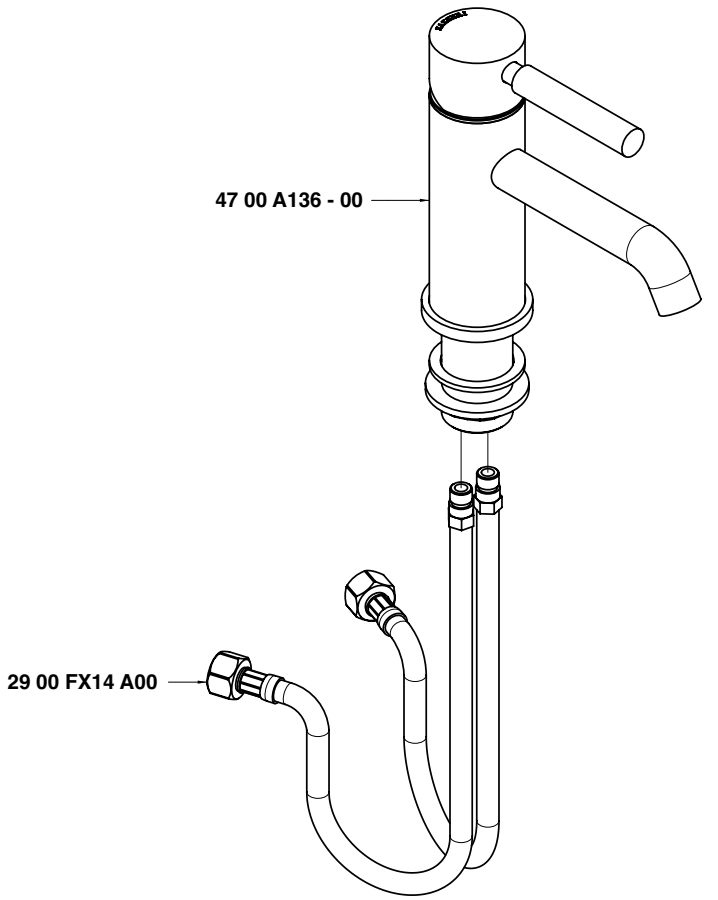

Condizioni di prova - Test conditions

Acqua calda - Hot water:	**60±2 °C**
Acqua fredda - Cold water:	**20±2 °C**
Classe areatore - Aerator class:	**V**

P [bar]	Q l/min
0,10	
0,20	
0,50	4,70
1,00	6,83
1,50	8,44
2,00	9,78
2,50	10,95
3,00	12,00
3,50	13,00
4,00	13,95
4,50	14,86
5,00	15,60

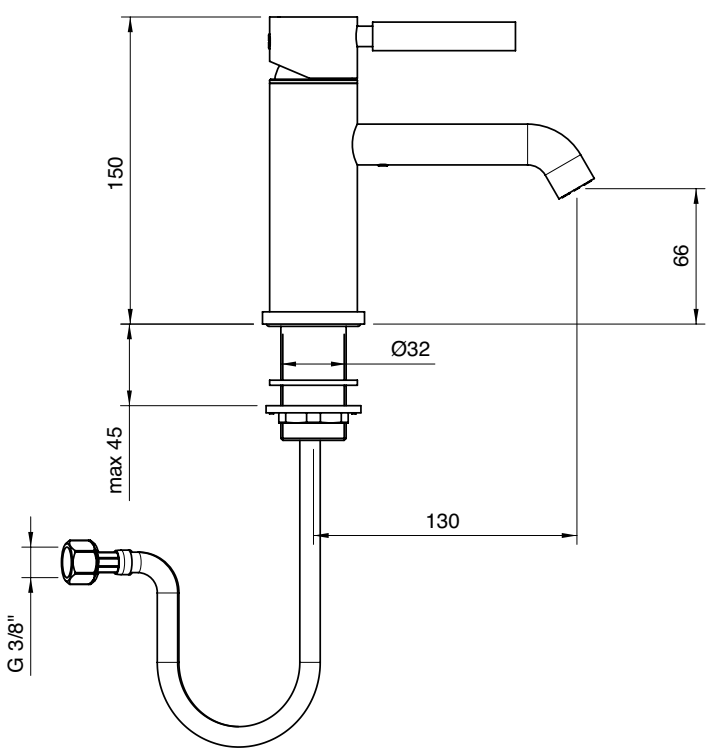

4703 1135 A00

Monocomando lavabo Ø 43 prolungato senza scarico

Single-lever washbasin Ø 43 extended without plug
Waschtisch-Einhandbatterie Ø 43 verlängert ohne Ablauf
Monomando lavabo Ø 43 alargado sin desagüe
Mitigeur lavabo Ø 43 avec rallonge et sans vidage

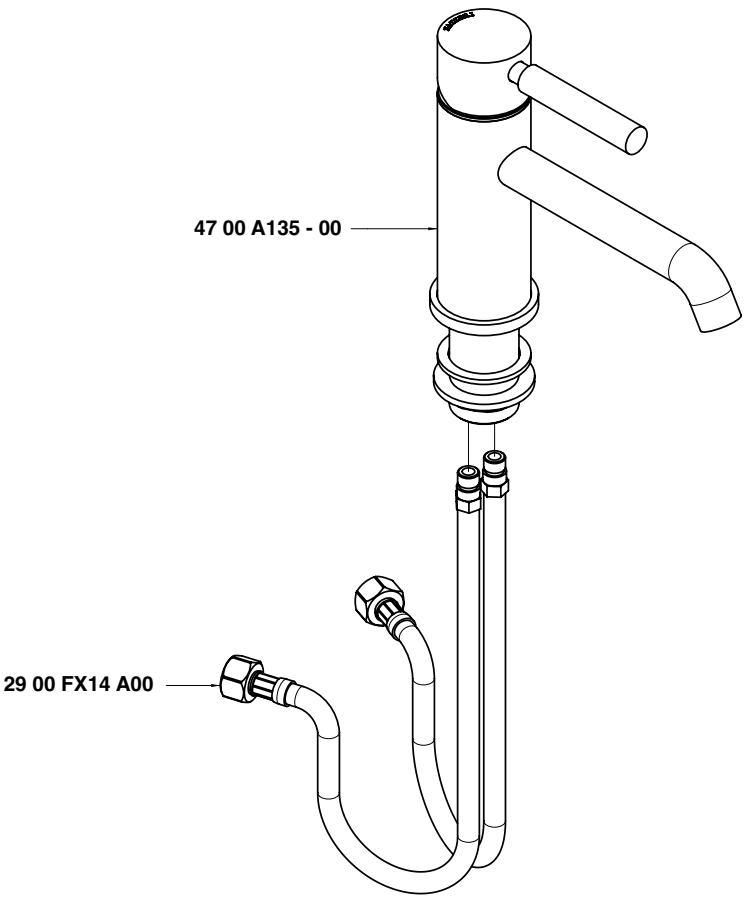

Condizioni di prova - Test conditions

Acqua calda - Hot water:	**60±2 °C**
Acqua fredda - Cold water:	**20±2 °C**
Classe areatore - Aerator class:	**V**

P [bar]	Q l/min
0,10	
0,20	
0,50	4,70
1,00	6,83
1,50	8,44
2,00	9,78
2,50	10,95
3,00	12,00
3,50	13,00
4,00	13,95
4,50	14,86
5,00	15,60

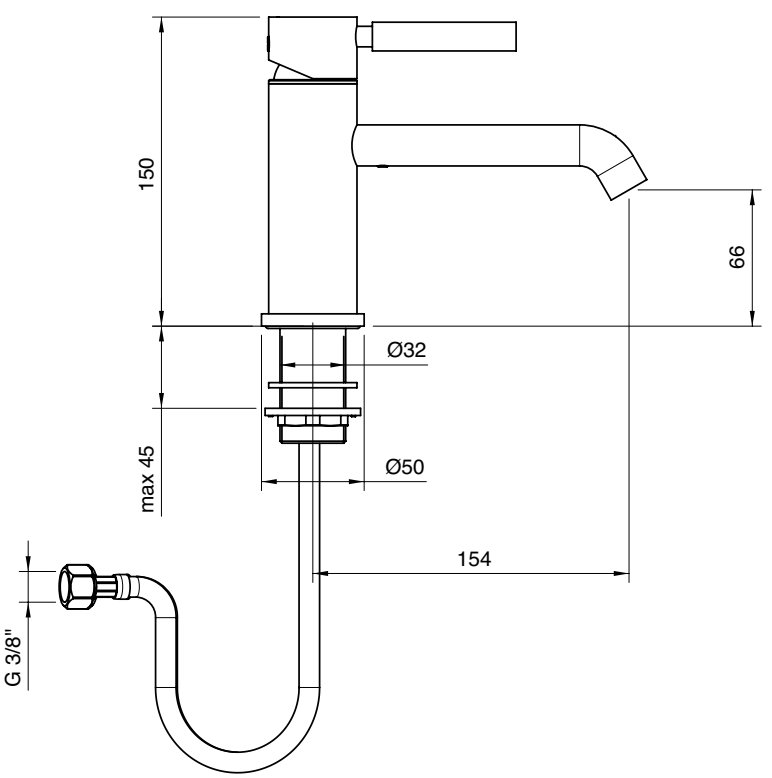

4703 1231 A00

Monocomando bidet Ø 43 con scarico automatico

Single-lever bidet set Ø 43 w/automatic drain
Bidet-Einhandbatterie Ø 43 mit automatischem Ablauf
Monomando bidet Ø 43 con y desagüe automatico
Mitigeur bidet Ø 43 avec vidange automatique

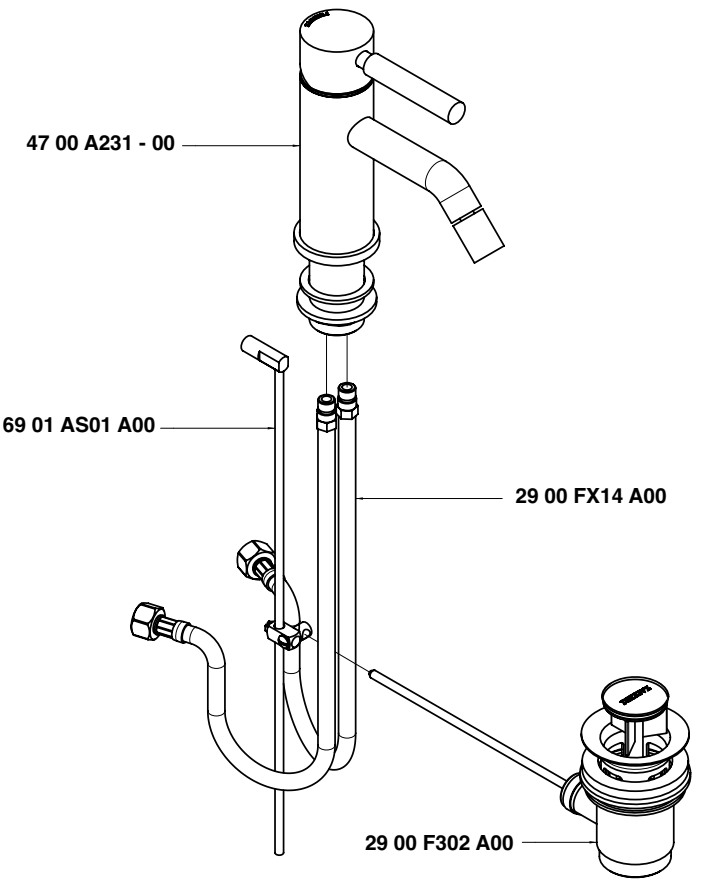

Condizioni di prova - Test conditions

Acqua calda - Hot water:	**60±2 °C**
Acqua fredda - Cold water:	**20±2 °C**
Classe areatore - Aerator class:	**V**

P [bar]	Q l/min
0,10	
0,20	
0,50	4,62
1,00	6,74
1,50	8,28
2,00	9,59
2,50	10,73
3,00	11,77
3,50	12,78
4,00	13,65
4,50	14,48
5,00	15,24

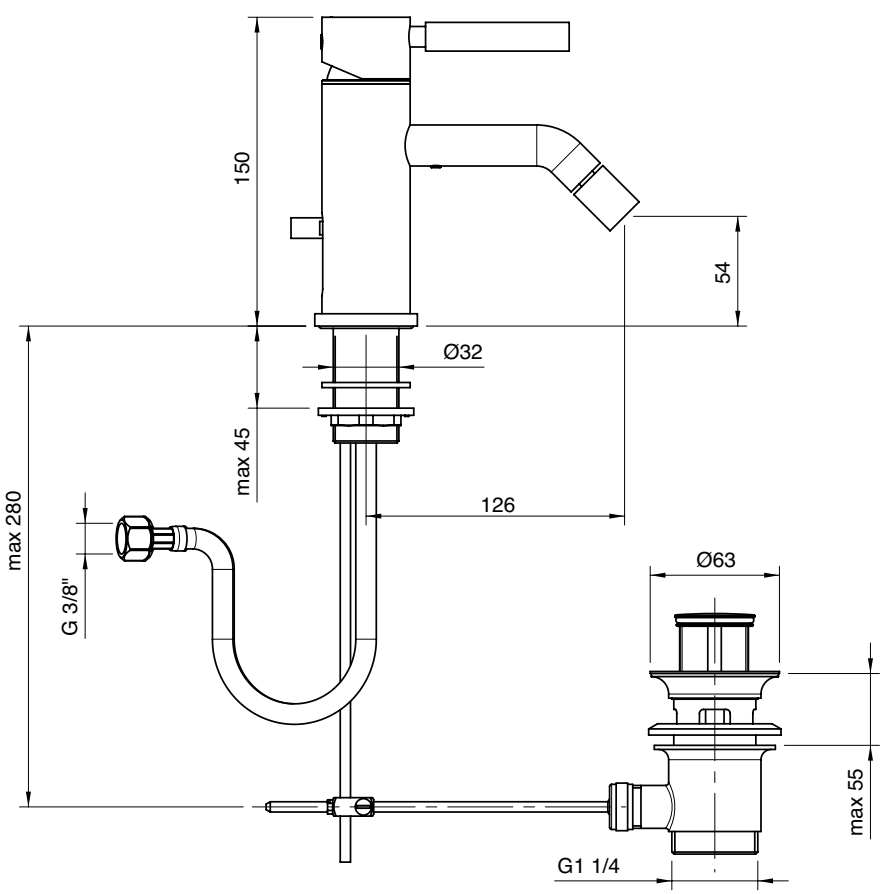

4703 1100 A00

Monocomando lavabo collo girevole quadro

Single lever washbasin mixer w/square revolving spout
Waschtisch-Einhandbatterie mit quadrat. Schwenkauslauf
Monomando lavabo caño giratorio cuadrado
Mitigeur lavabo, bec orientable carré

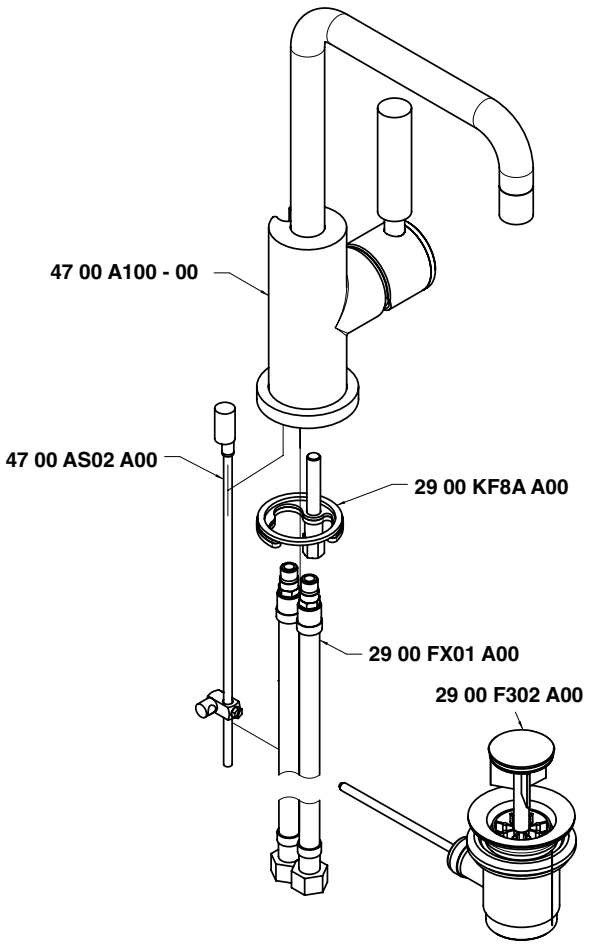

Condizioni di prova - Test conditions

Acqua calda - Hot water:	**60±2 °C**
Acqua fredda - Cold water:	**20±2 °C**
Classe areatore - Aerator class:	**V**

P [bar]	Q l/min
0,10	
0,20	
0,50	5,19
1,00	7,39
1,50	9,00
2,00	10,56
2,50	11,80
3,00	13,00
3,50	14,11
4,00	14,96
4,50	15,83
5,00	16,98

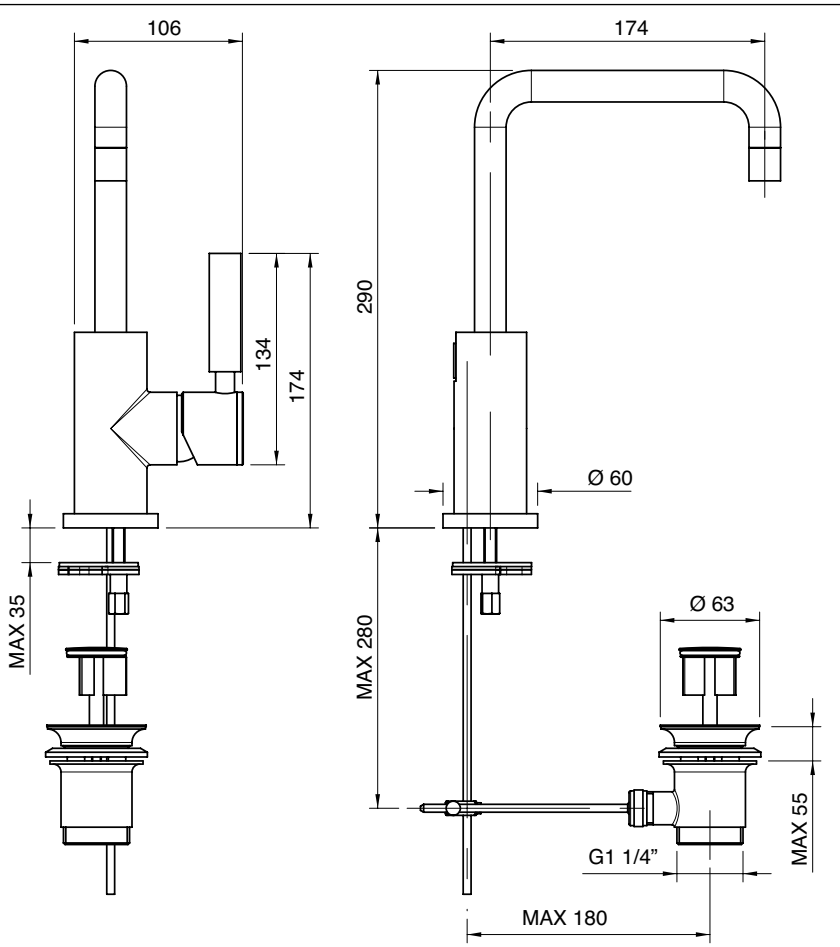

4703 1100 AL0

Monocomando lavabo collo girevole tondo

Single lever washbasin mixer w/round revolving spout
Waschtisch-Einhandbatterie mit rundem Schwenkauslauf
Monomando lavabo caño giratorio redondo
Mitigeur lavabo, bec orientable rond

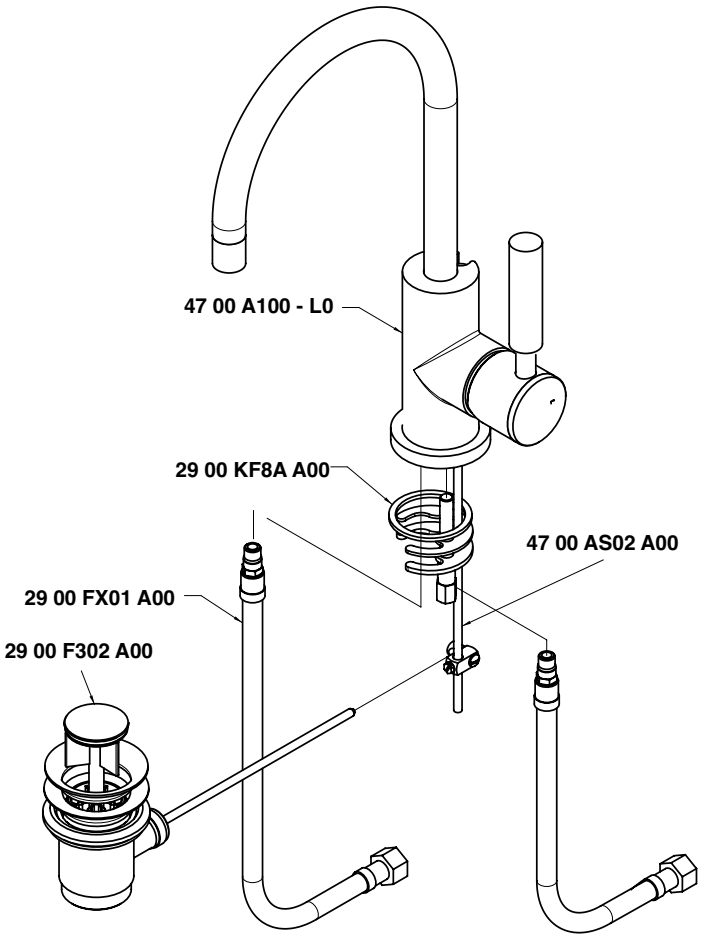

Condizioni di prova - Test conditions

Acqua calda - Hot water:	**60±2 °C**
Acqua fredda - Cold water:	**20±2 °C**
Classe areatore - Aerator class:	**V**

P [bar]	Q l/min
0,10	
0,20	
0,50	5,19
1,00	7,39
1,50	9,00
2,00	10,56
2,50	11,80
3,00	13,00
3,50	14,11
4,00	14,96
4,50	15,83
5,00	16,98

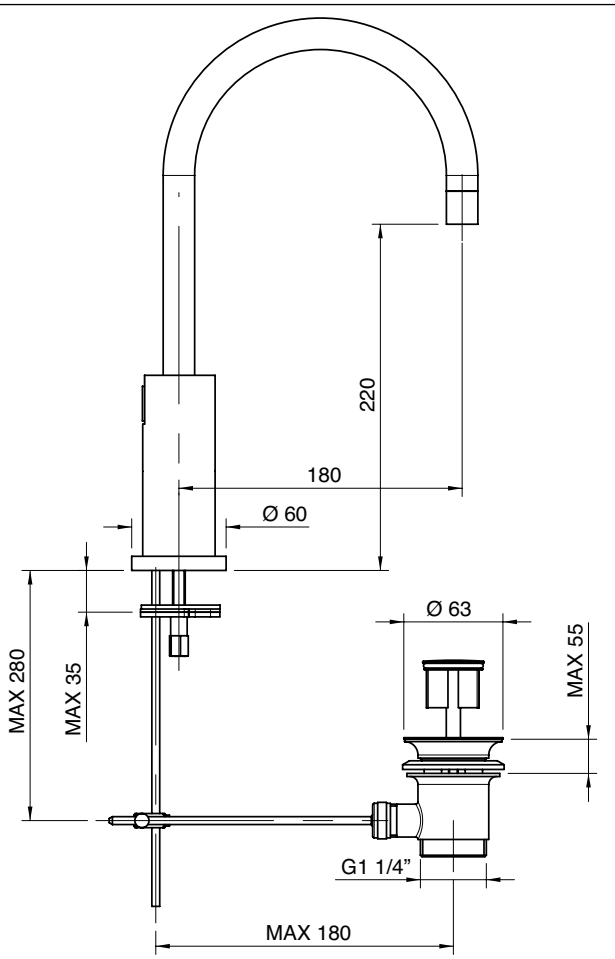

4703 1201 A00

Monocomando bidet collo girevole quadro

Single lever bidet mixer w/square revolving spout
Bidet-Einhandbatterie mit quadrat. Schwenkauslauf
Monomando bidé caño giratorio cuadrado
Mitigeur bidet, bec orientable carré

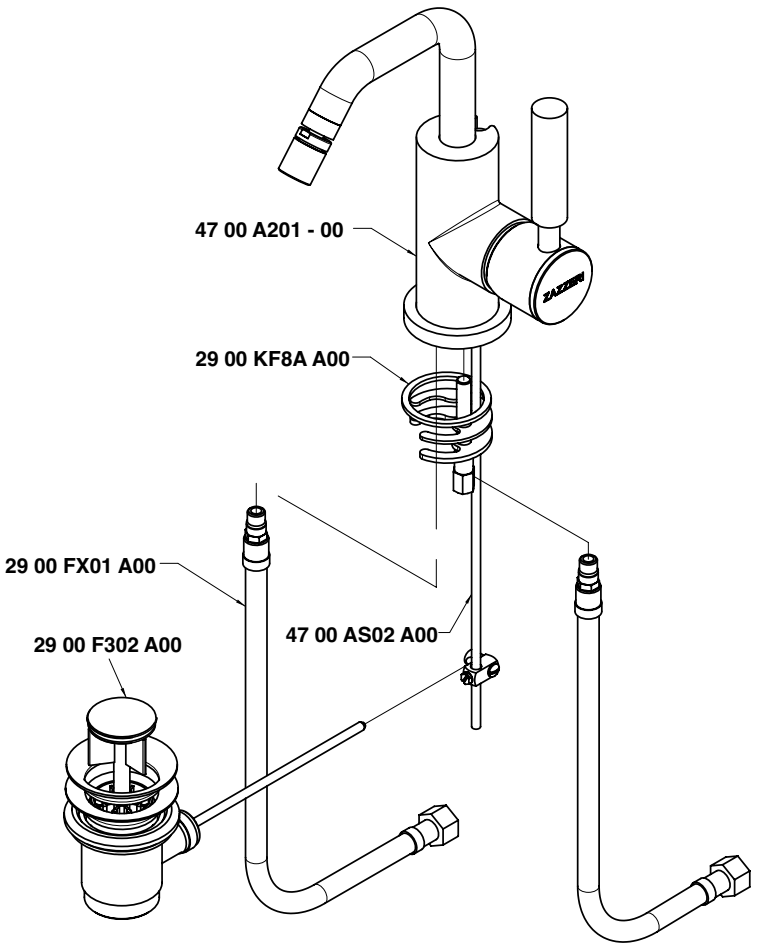

Condizioni di prova - Test conditions

Acqua calda - Hot water:	**60±2 °C**
Acqua fredda - Cold water:	**20±2 °C**
Classe areatore - Aerator class:	**V**

P [bar]	Q l/min
0,10	
0,20	
0,50	4,87
1,00	7,03
1,50	8,60
2,00	9,98
2,50	11,18
3,00	12,25
3,50	13,31
4,00	14,25
4,50	15,12
5,00	15,96

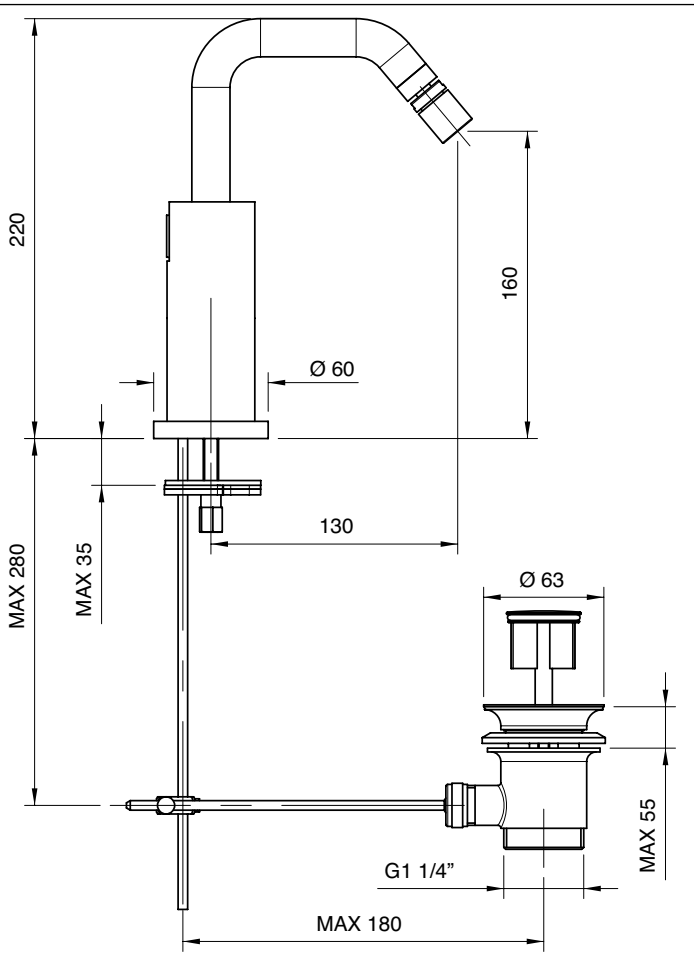

4703 1201 AL0

Monocomando bidet collo girevole tondo

Single lever bidet mixer w/round revolving spout
Bidet-Einhandbatterie mit rundem Schwenkauslauf
Monomando bidé caño giratorio redondo
Mitigeur bidet, bec orientable rond

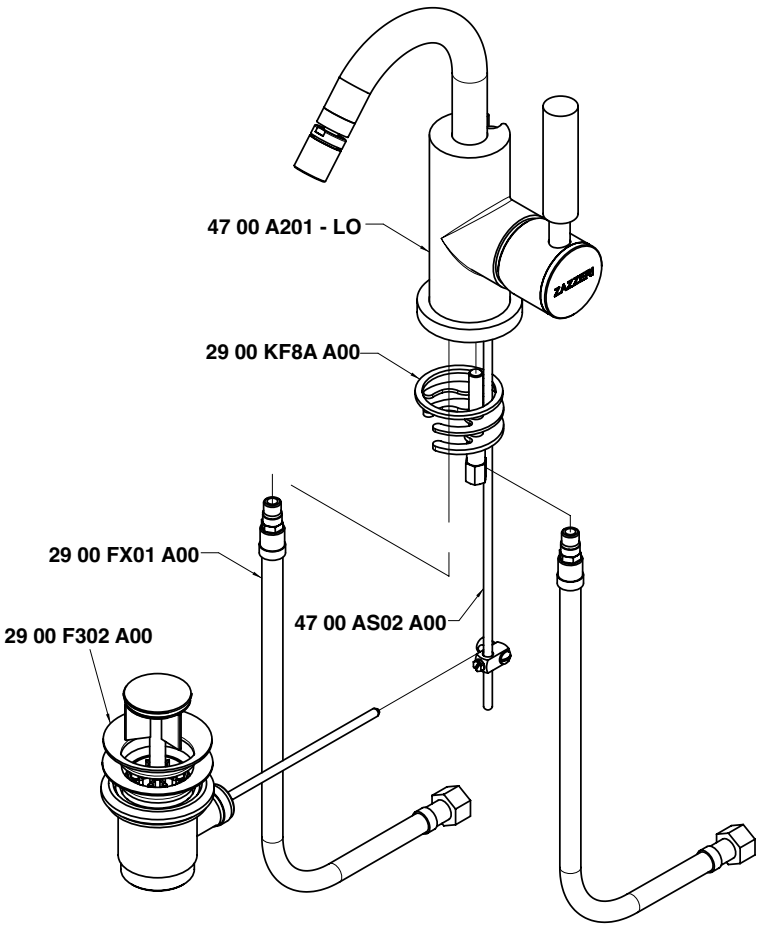

Condizioni di prova - Test conditions

Acqua calda - Hot water:	**60±2 °C**
Acqua fredda - Cold water:	**20±2 °C**
Classe areatore - Aerator class:	**V**

P [bar]	Q l/min
0,10	
0,20	
0,50	4,87
1,00	7,03
1,50	8,60
2,00	9,98
2,50	11,18
3,00	12,25
3,50	13,31
4,00	14,25
4,50	15,12
5,00	15,96

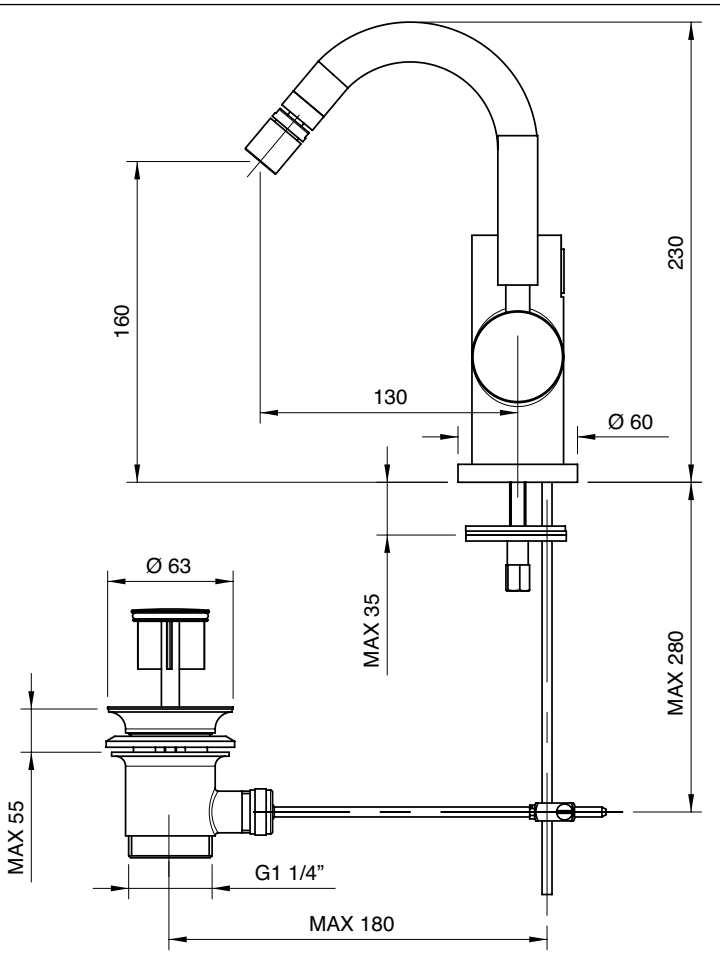

4703 1120 A00

Monocomando lavabo Ø 40 collo girevole senza scarico (small)

Single lever washbasin mixer with revolving spout Ø 40 without drain
Waschtisch-Einhandbatterie mit Schwenkauslauf Ø 40 ohne Ablauf
Monomando lavabo caño giratorio Ø 40 sin desagüe
Mitigeur lavabo avec bec orientable Ø 40 sans bonde de vidange

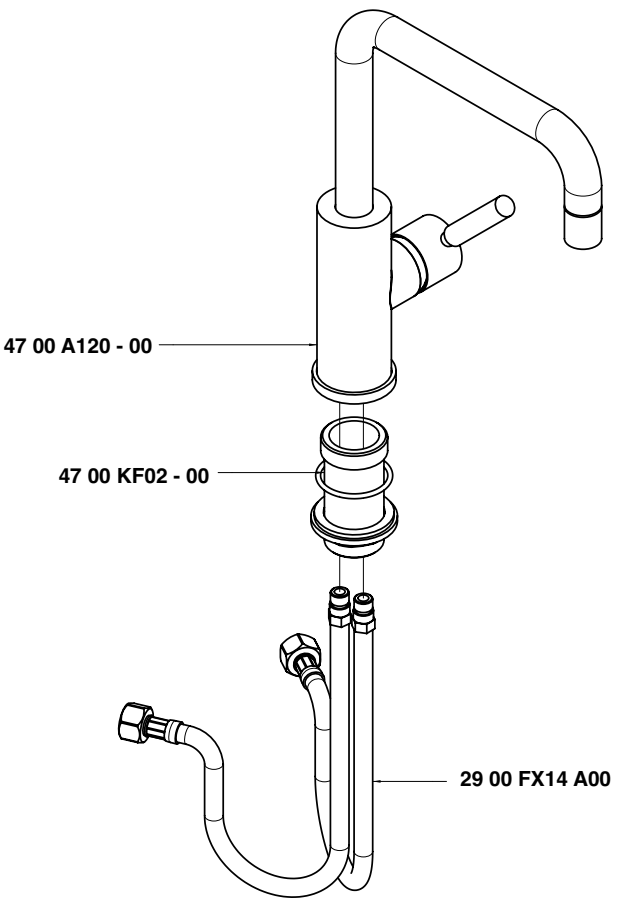

Condizioni di prova - Test conditions

Acqua calda - Hot water:	**60±2 °C**
Acqua fredda - Cold water:	**20±2 °C**
Classe areatore - Aerator class:	**V**

P [bar]	Q l/min
0,10	
0,20	
0,50	3,86
1,00	5,69
1,50	7,03
2,00	8,17
2,50	9,16
3,00	10,00
3,50	10,90
4,00	11,70
4,50	12,48
5,00	13,18

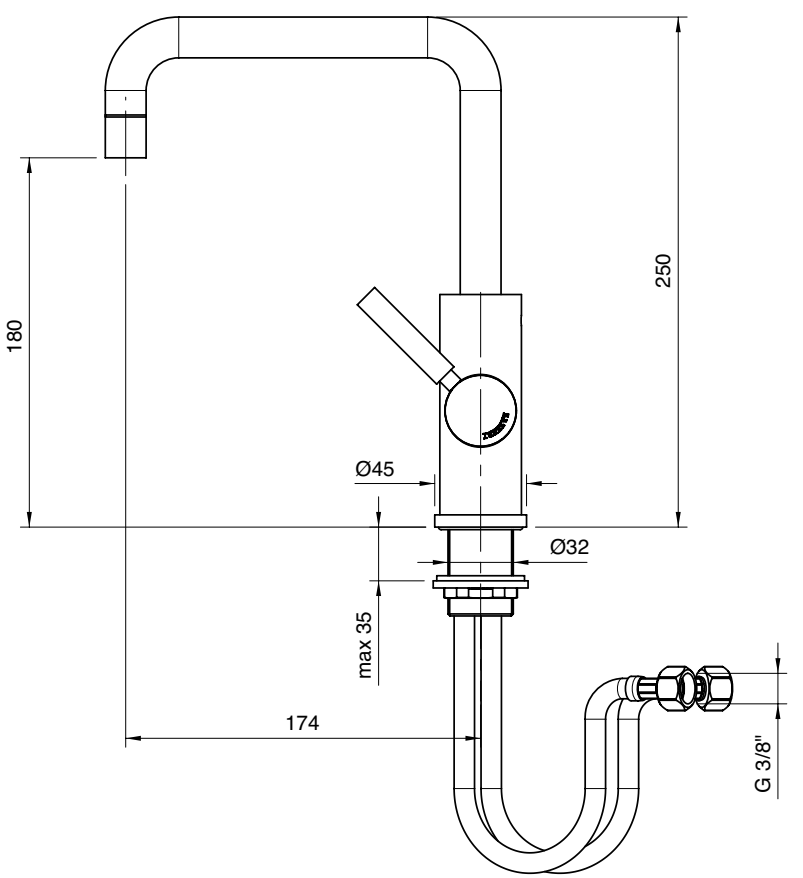

4703 1120 AL0

Monocomando lavabo Ø 40 collo girevole tondo senza scarico (small)

Single lever washbasin mixer with round revolving spout Ø 40 without drain
Waschtisch-Einhandbatterie mit rundem Schwenkauslauf Ø 40 ohne Ablauf
Monomando lavabo caño giratorio redondo Ø 40 sin desagüe
Mitigeur lavabo avec bec orientable rond Ø 40 sans bonde de vidange

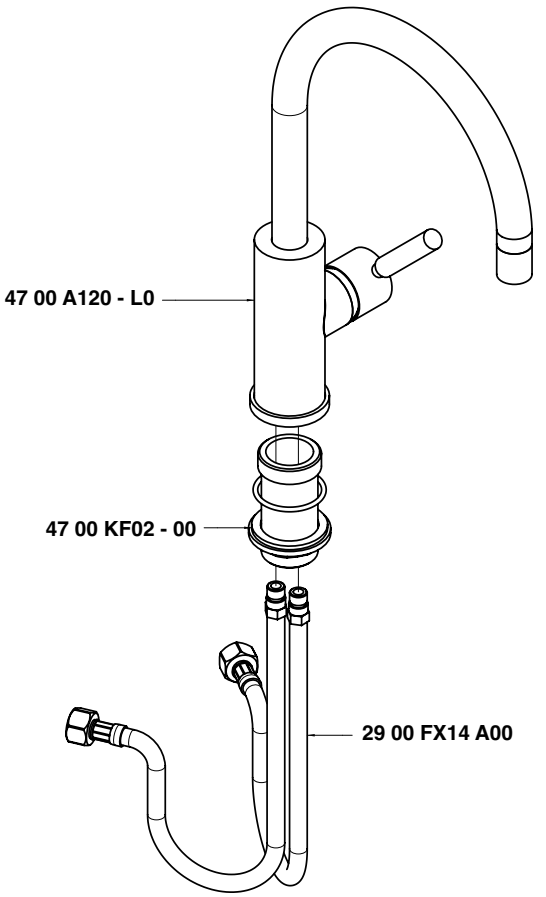

Condizioni di prova - Test conditions

Acqua calda - Hot water:	**60±2 °C**
Acqua fredda - Cold water:	**20±2 °C**
Classe areatore - Aerator class:	**V**

P [bar]	Q l/min
0,10	
0,20	
0,50	3,86
1,00	5,69
1,50	7,03
2,00	8,17
2,50	9,16
3,00	10,00
3,50	10,90
4,00	11,70
4,50	12,48
5,00	13,18

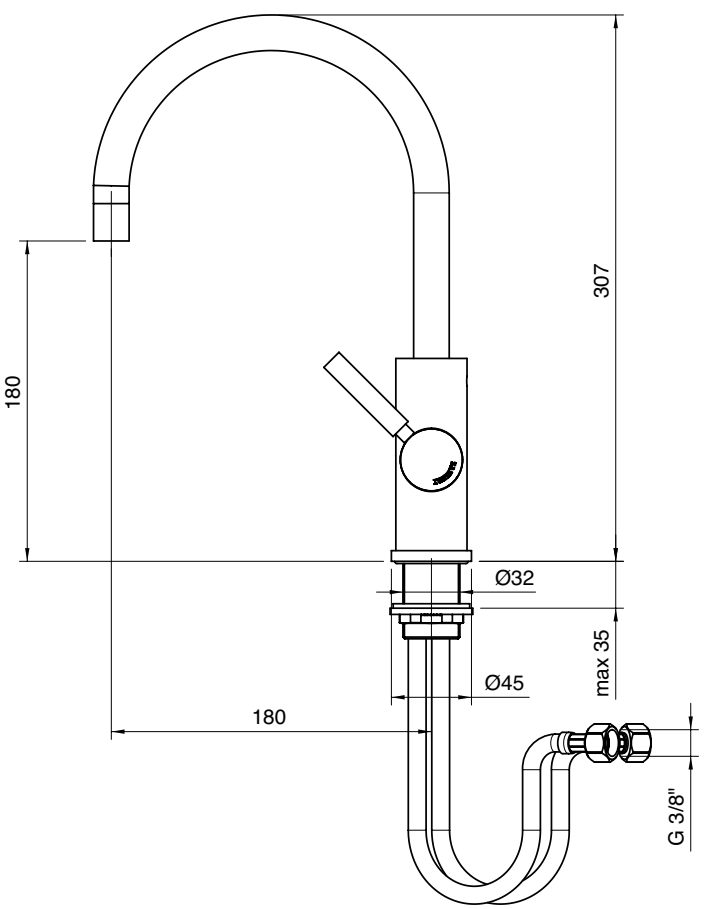

4703 1221 A00

Monocomando bidet Ø 40 collo girevole senza scarico (small)

Single lever bidet mixer with revolving spout Ø 40 without drain
Bidet-Einhandbatterie mit Schwenkauslauf Ø 40 ohne Ablauf
Monomando bidé caño giratorio Ø 40 sin desagüe
Mitigeur bidet avec bec orientable Ø 40 sans bonde de vidange

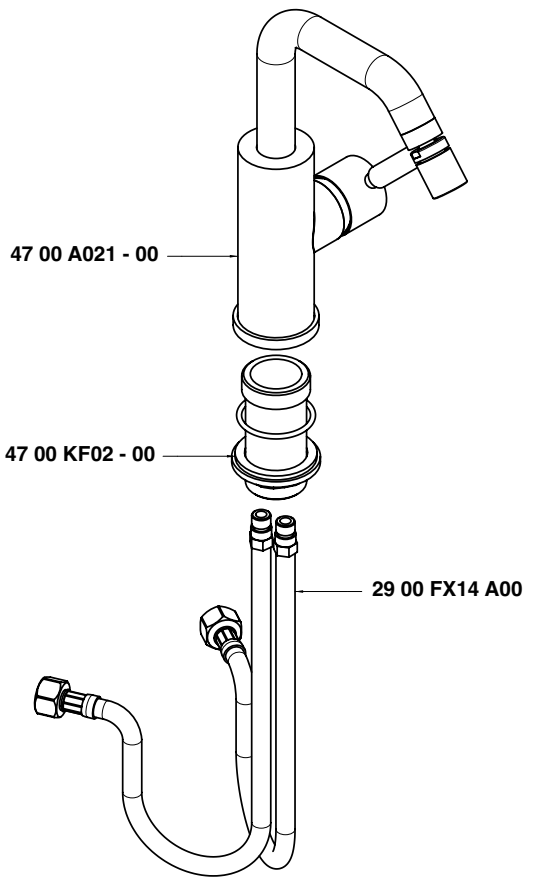

Condizioni di prova - Test conditions

Acqua calda - Hot water:	**60±2 °C**
Acqua fredda - Cold water:	**20±2 °C**
Classe areatore - Aerator class:	**V**

P [bar]	Q l/min
0,10	
0,20	
0,50	3,51
1,00	5,18
1,50	6,42
2,00	7,45
2,50	8,35
3,00	9,19
3,50	9,95
4,00	10,70
4,50	11,38
5,00	12,10

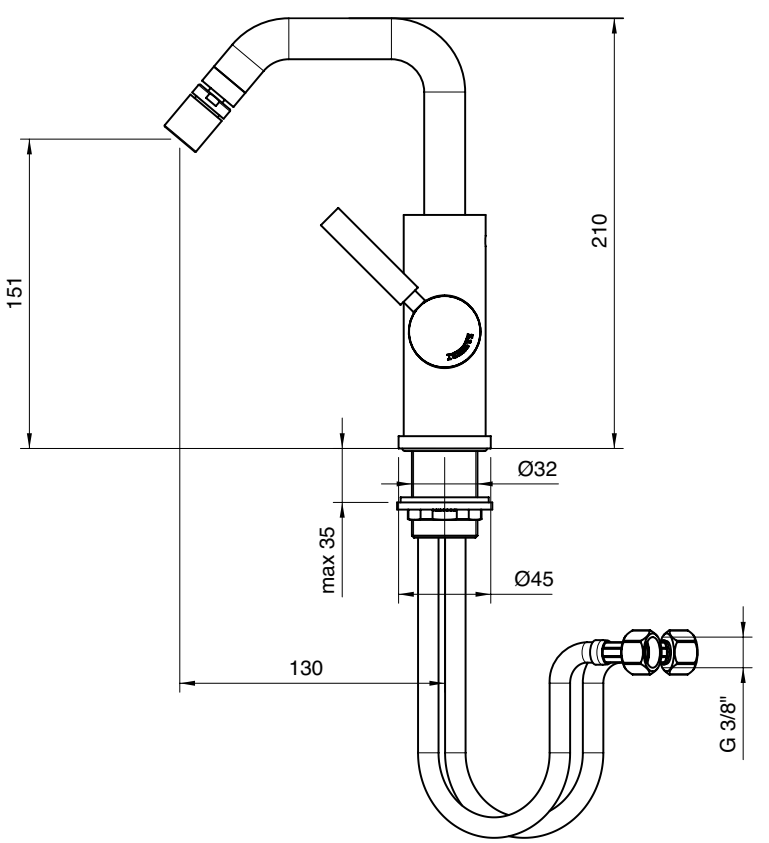

4703 1221 AL0

Monocomando bidet Ø 40 collo girevole tondo senza scarico (small)

Single lever bidet mixer with round revolving spout Ø 40 without drain
Bidet-Einhandbatterie mit rundem Schwenkauslauf Ø 40 ohne Ablauf
Monomando bidé caño giratorio redondo Ø 40 sin desagüe
Mitigeur bidet avec bec orientable rond Ø 40 sans bonde de vidange

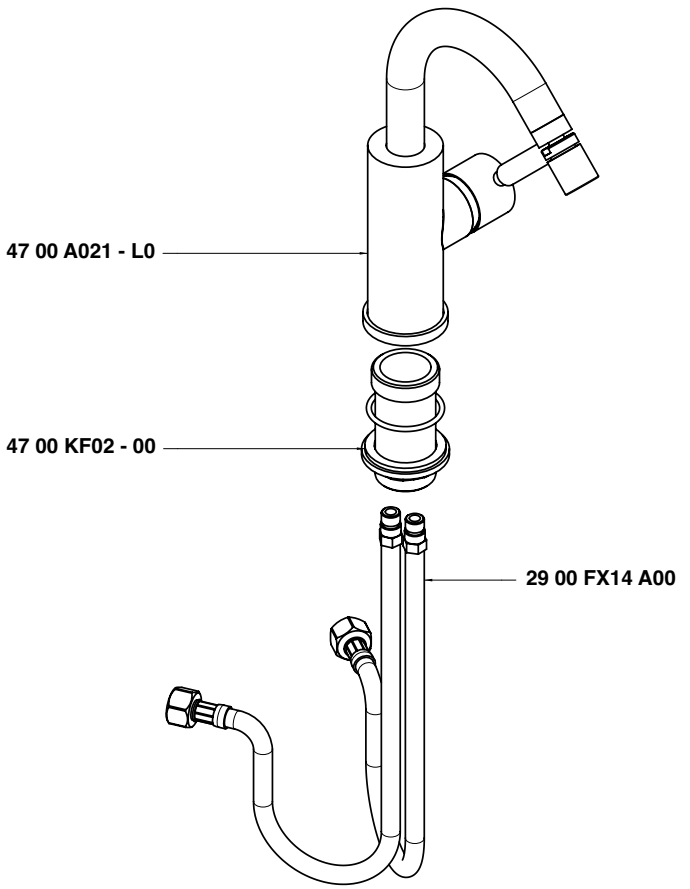

Condizioni di prova - Test conditions

Acqua calda - Hot water:	**60±2 °C**
Acqua fredda - Cold water:	**20±2 °C**
Classe areatore - Aerator class:	**V**

P [bar]	Q l/min
0,10	
0,20	
0,50	3,51
1,00	5,18
1,50	6,42
2,00	7,45
2,50	8,35
3,00	9,19
3,50	9,95
4,00	10,70
4,50	11,38
5,00	12,10

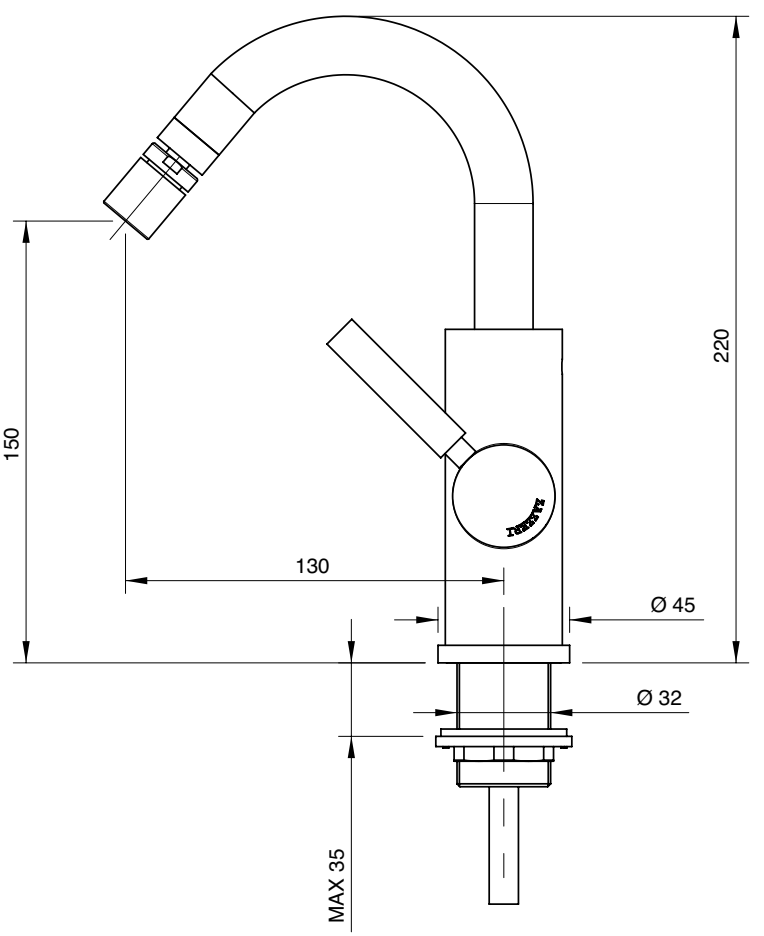

A 2900 B113 A00
+
B 4703 A113 A00

Batteria lavabo a incasso - completo

Built-in washbasin set
Wand-Waschtischbatterie UP-Mont.
Batería lavabo de empotrar
Mélangeur lavabo à encastrer

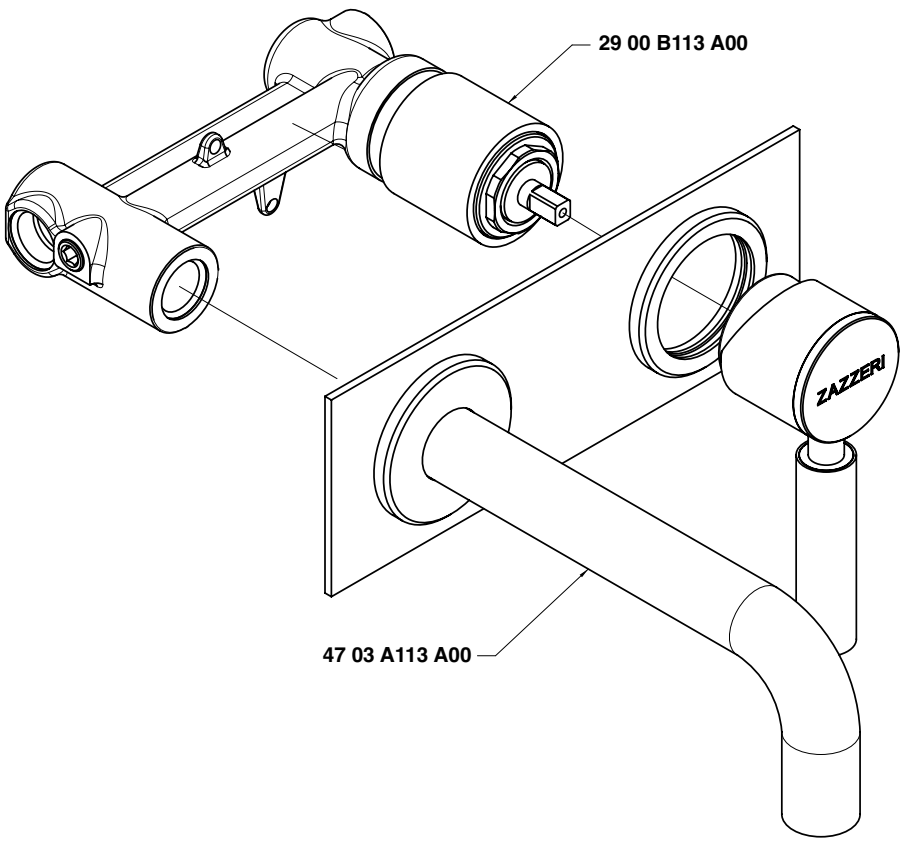

Condizioni di prova - Test conditions

Acqua calda - Hot water:	**60±2 °C**
Acqua fredda - Cold water:	**20±2 °C**
Classe areatore - Aerator class:	**B**

P [bar]	Q l/min
0,1	
0,2	
0,5	7,4
1,0	10,5
1,5	12,7
2,0	14,6
2,5	16,4
3,0	17,9
3,5	19,3
4,0	20,7
4,5	22,0
5,0	23,0

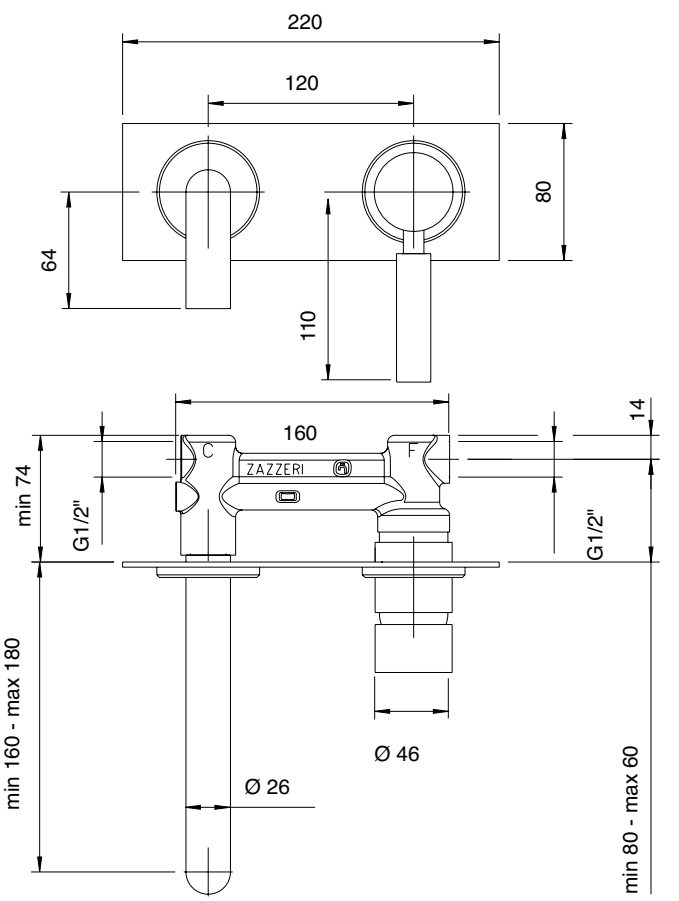

A 2900 B113 A00

+

B 4703 A113 AL0

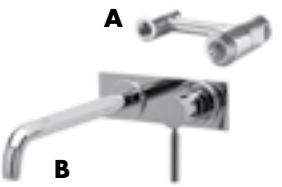

Batteria lavabo a incasso - completo

Built-in washbasin set
Wand-Waschtischbatterie UP-Mont.
Batería lavabo de empotrar
Mélangeur lavabo à encastrer

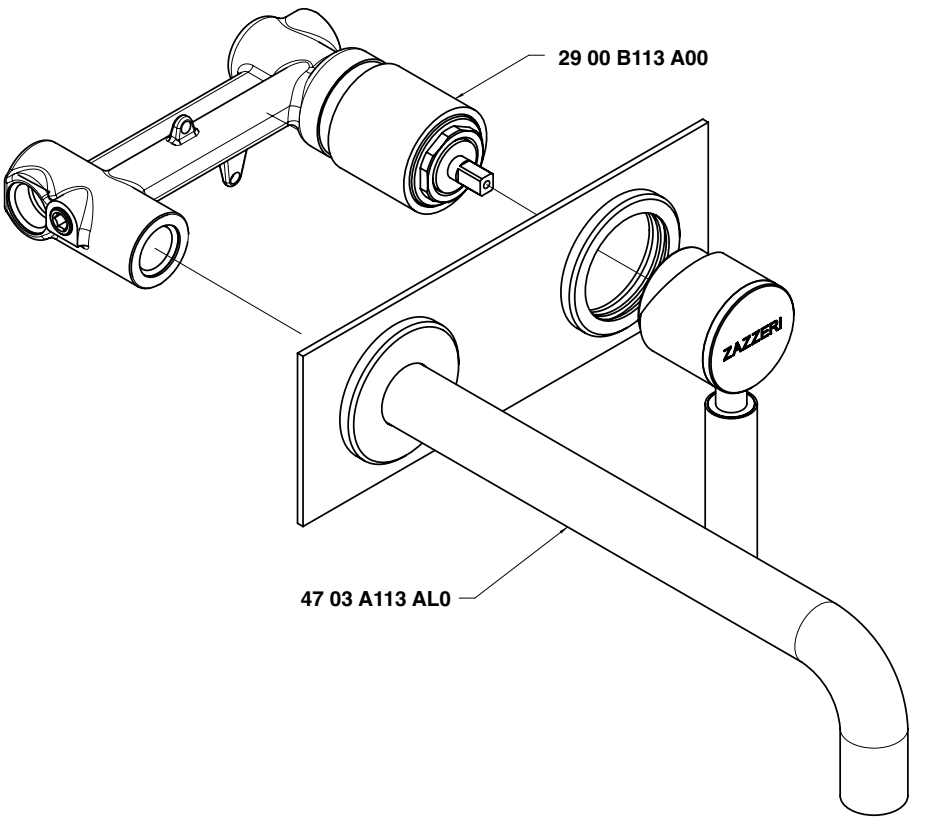

Condizioni di prova - Test conditions

Acqua calda - Hot water:	**60±2 °C**
Acqua fredda - Cold water:	**20±2 °C**
Classe areatore - Aerator class:	**B**

P [bar]	Q l/min
0,1	
0,2	
0,5	7,4
1,0	10,5
1,5	12,7
2,0	14,6
2,5	16,4
3,0	17,9
3,5	19,3
4,0	20,7
4,5	22,0
5,0	23,0

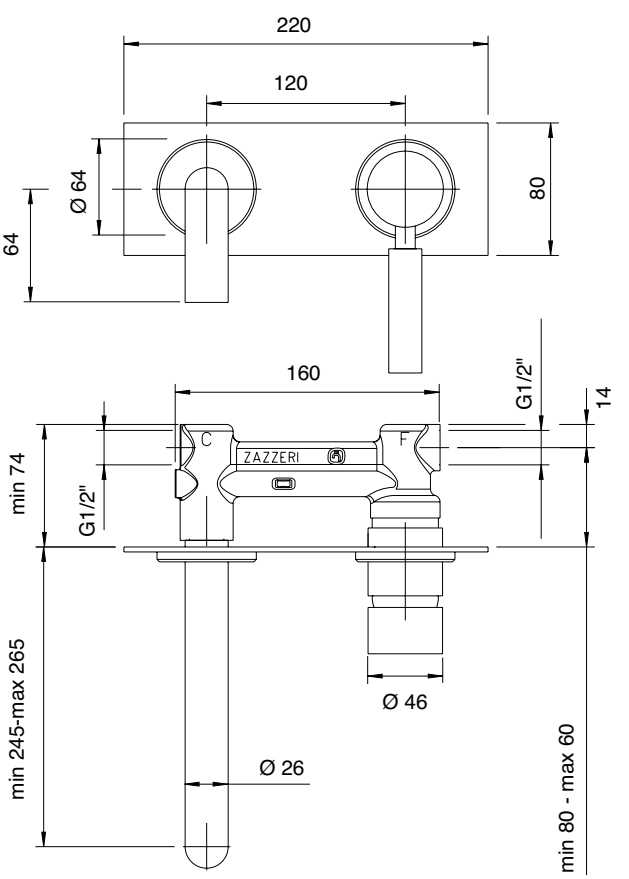

4703 1400 A00

Monocomando vasca

Single lever bathtub mixer
Wannen-Einhandbatterie
Monomando bañera
Mitigeur bain/douche

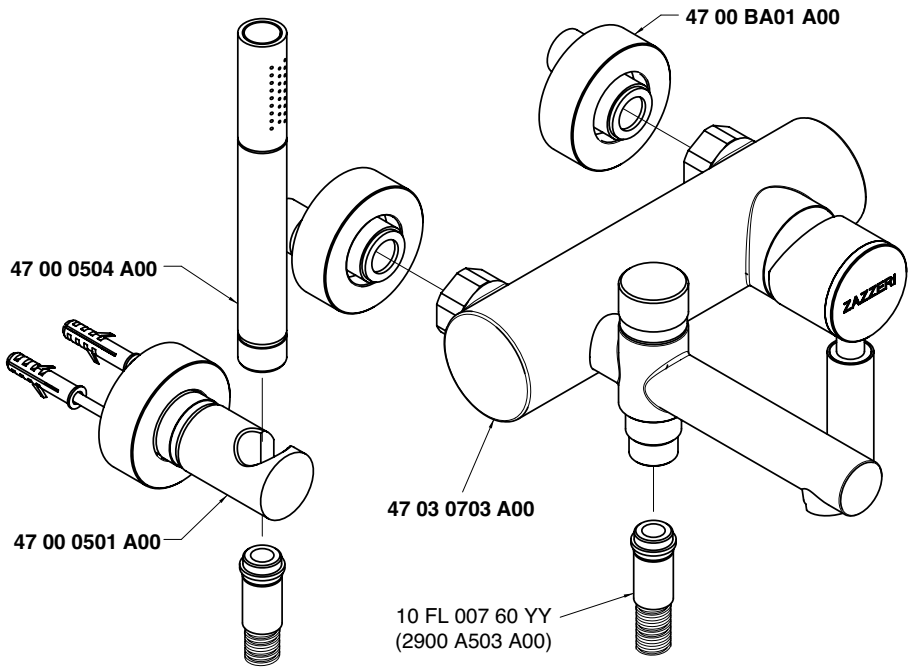

Getto vasca - Bathtub spout

Condizioni di prova - Test conditions

Acqua calda - Hot water: **60±2 °C**
Acqua fredda - Cold water: **20±2 °C**
Classe areatore - Aerator class: **B**

P [bar]	Q l/min
0,1	
0,2	
0,5	7,3
1,0	10,8
1,5	12,3
2,0	14,1
2,5	15,7
3,0	17,1
3,5	18,3
4,0	19,6
4,5	20,8
5,0	22,0

Doccetta - Hand shower

Condizioni di prova - Test conditions

Acqua calda - Hot water: **60±2 °C**
Acqua fredda - Cold water: **20±2 °C**

P [bar]	Q l/min
0,1	
0,2	
0,5	6,0
1,0	8,6
1,5	10,6
2,0	12,3
2,5	13,9
3,0	15,4
3,5	16,7
4,0	18,0
4,5	19,2
5,0	20,3

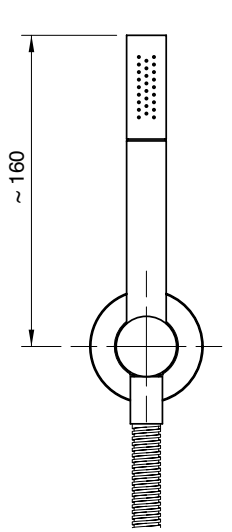

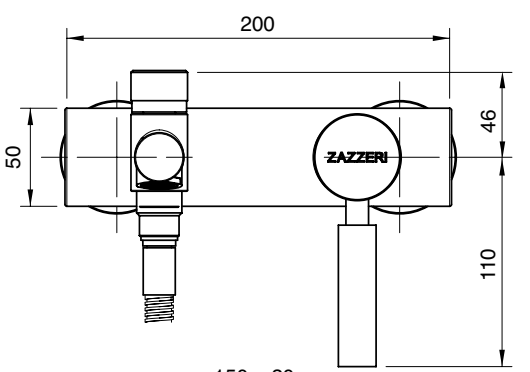

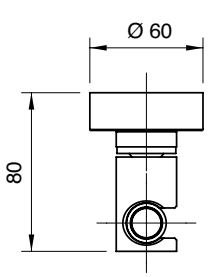

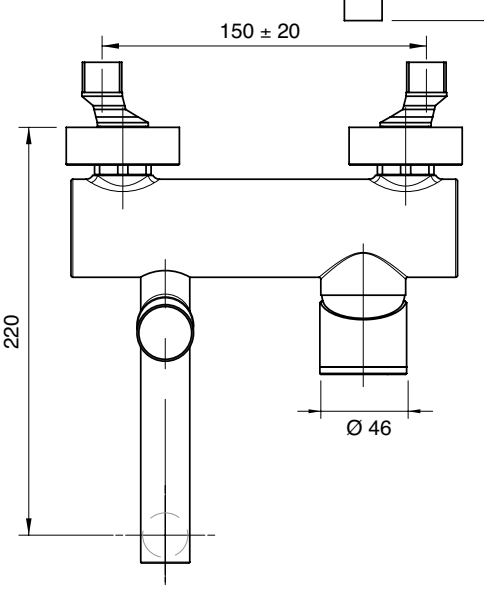

4703 1400 AE0

Monocomando vasca

Single lever bathtub mixer
Wannen-Einhandbatterie
Monomando bañera
Mitigeur bain/douche

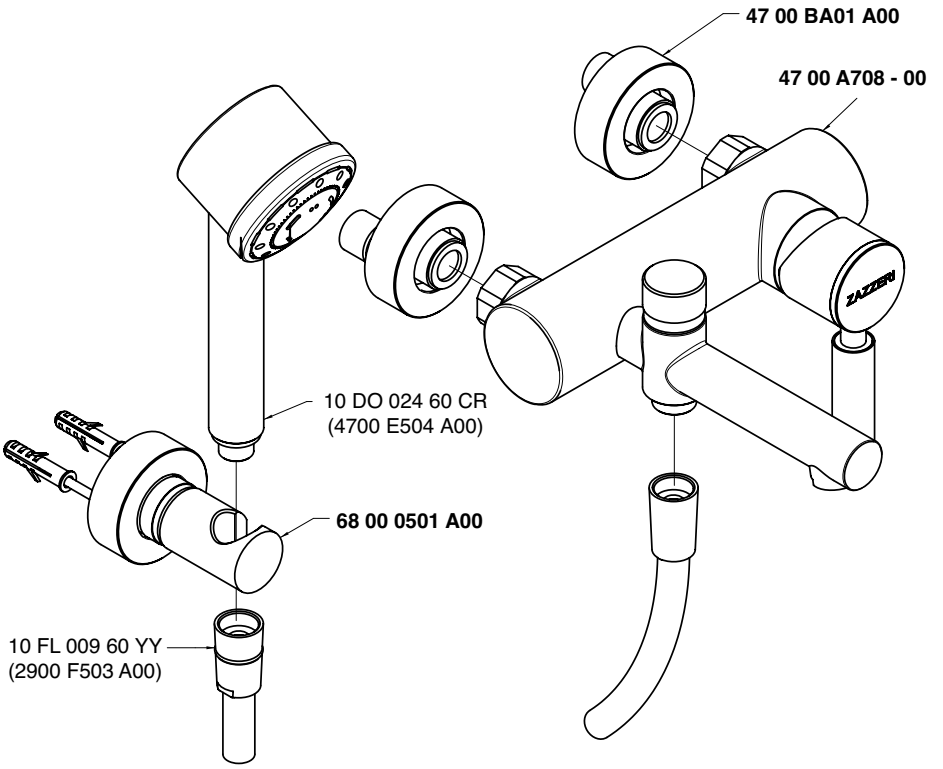

Getto vasca - Bathtub spout
Condizioni di prova - Test conditions

Acqua calda - Hot water: **60±2 °C**
Acqua fredda - Cold water: **20±2 °C**
Classe areatore - Aerator class: **B**

P [bar]	Q l/min
0,1	
0,2	
0,5	7,3
1,0	10,8
1,5	12,3
2,0	14,1
2,5	15,7
3,0	17,1
3,5	18,3
4,0	19,6
4,5	20,8
5,0	22,0

Doccetta - Hand shower
Condizioni di prova - Test conditions

Acqua calda - Hot water: **60±2 °C**
Acqua fredda - Cold water: **20±2 °C**

P [bar]	Q l/min
0,1	
0,2	
0,5	4,9
1,0	6,9
1,5	8,6
2,0	9,8
2,5	10,7
3,0	11,2
3,5	11,3
4,0	11,4
4,5	11,5
5,0	11,6

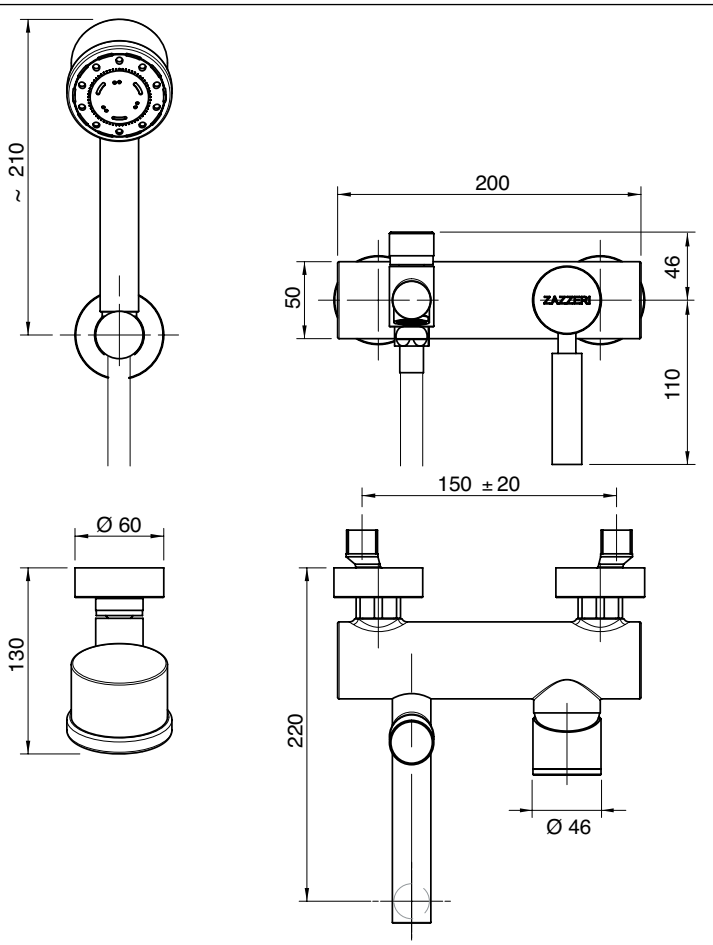

4703 0450 A00

Monocomando vasca esterno su tubi

Single lever bathtub mixer
Wannen-Einhandbatterie
Monomando bañera
Mitigeur bain/douche

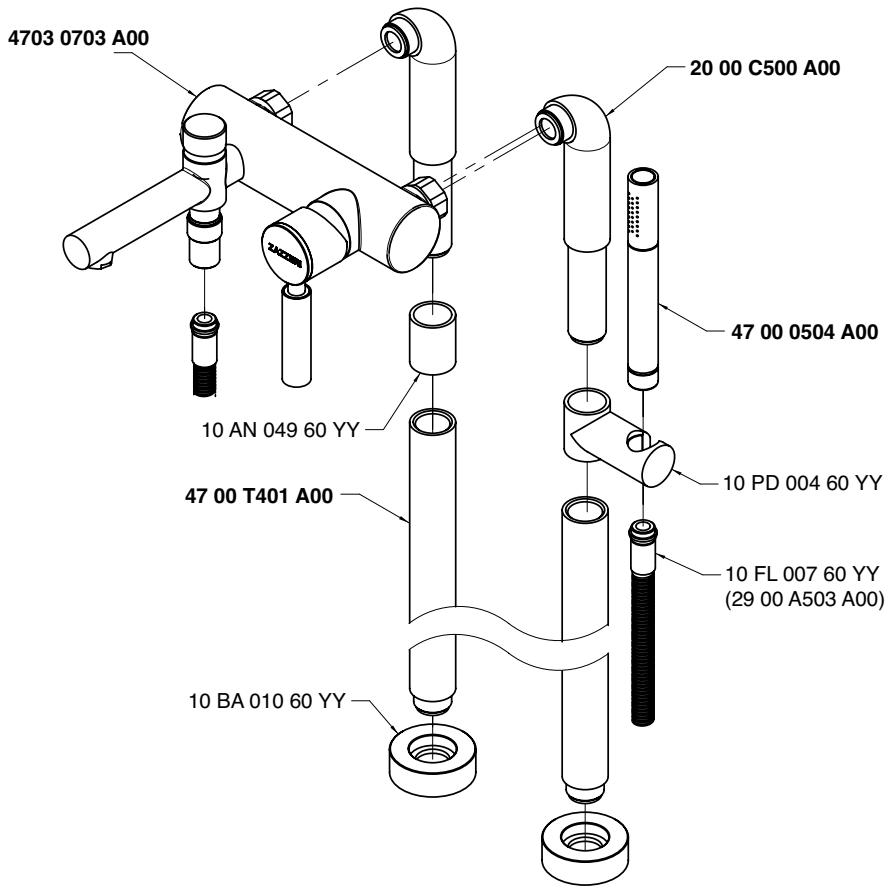

Getto vasca - Bathtub spout

Condizioni di prova - Test conditions

Acqua calda - Hot water: **60±2 °C**
Acqua fredda - Cold water: **20±2 °C**
Classe areatore - Aerator class: **B**

P [bar]	Q l/min
0,1	
0,2	
0,5	7,3
1,0	10,8
1,5	12,3
2,0	14,1
2,5	15,7
3,0	17,1
3,5	18,3
4,0	19,6
4,5	20,8
5,0	22,0

Doccetta - Hand shower

Condizioni di prova - Test conditions

Acqua calda - Hot water: **60±2 °C**
Acqua fredda - Cold water: **20±2 °C**

P [bar]	Q l/min
0,1	
0,2	
0,5	6,0
1,0	8,6
1,5	10,6
2,0	12,3
2,5	13,9
3,0	15,4
3,5	16,7
4,0	18,0
4,5	19,2
5,0	20,3

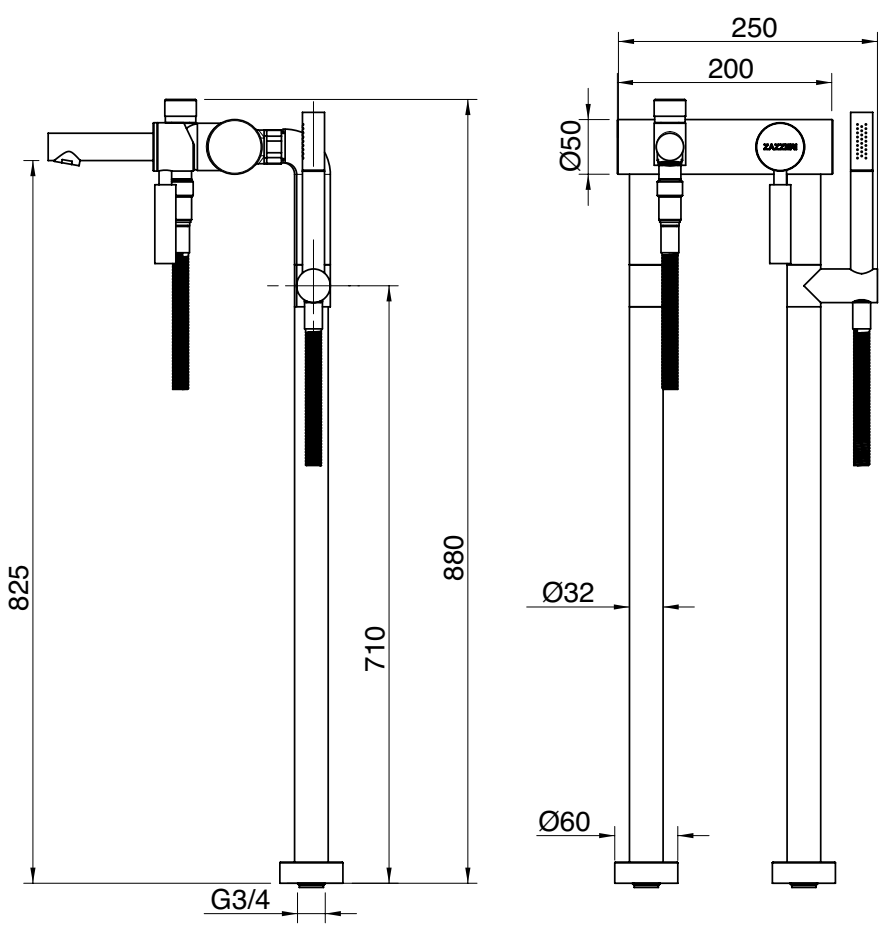

4703 E450 A00

Monocomando vasca esterno su tubi

Single lever bathtub mixer
Wannen-Einhandbatterie
Monomando bañera
Mitigeur bain/douche

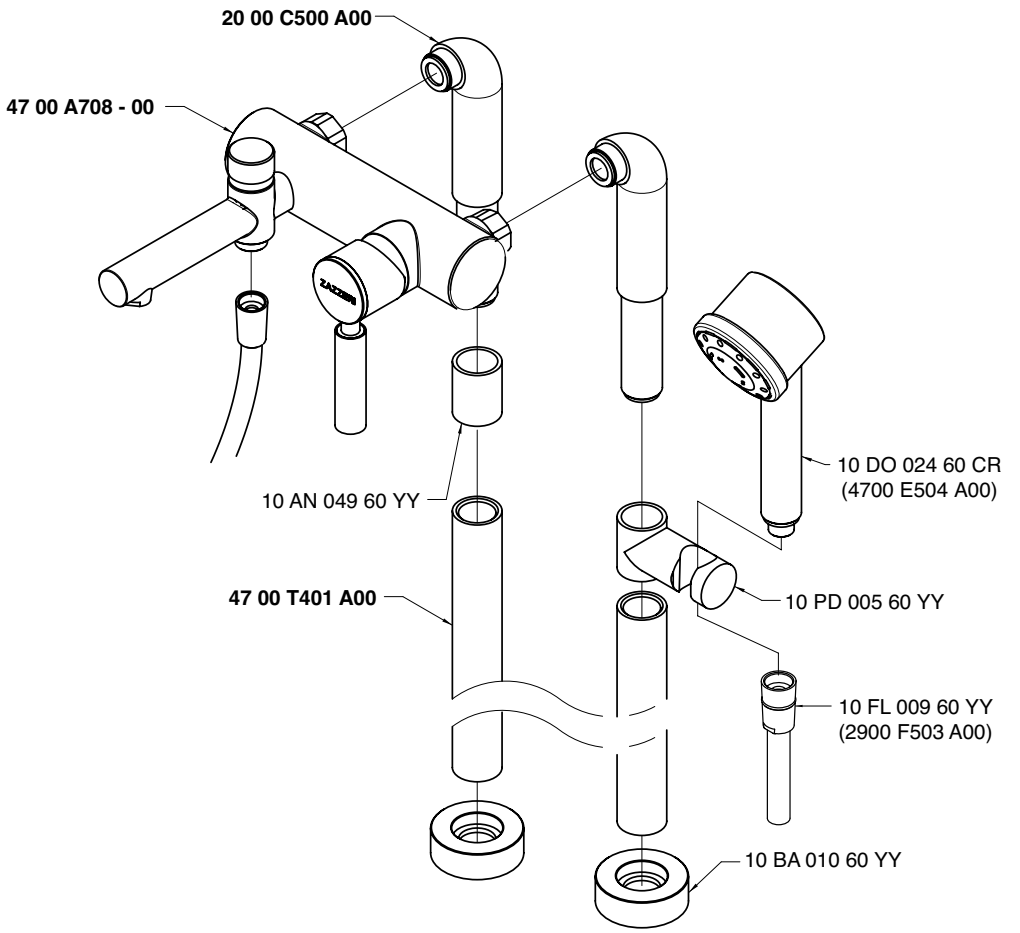

Getto vasca - Bathtub spout

Condizioni di prova - Test conditions

Acqua calda - Hot water: **60±2 °C**
Acqua fredda - Cold water: **20±2 °C**
Classe areatore - Aerator class: **B**

P [bar]	Q l/min
0,1	
0,2	
0,5	7,3
1,0	10,8
1,5	12,3
2,0	14,1
2,5	15,7
3,0	17,1
3,5	18,3
4,0	19,6
4,5	20,8
5,0	22,0

Doccetta - Hand shower

Condizioni di prova - Test conditions

Acqua calda - Hot water: **60±2 °C**
Acqua fredda - Cold water: **20±2 °C**

P [bar]	Q l/min
0,1	
0,2	
0,5	4,9
1,0	6,9
1,5	8,6
2,0	9,8
2,5	10,7
3,0	11,2
3,5	11,3
4,0	11,4
4,5	11,5
5,0	11,6

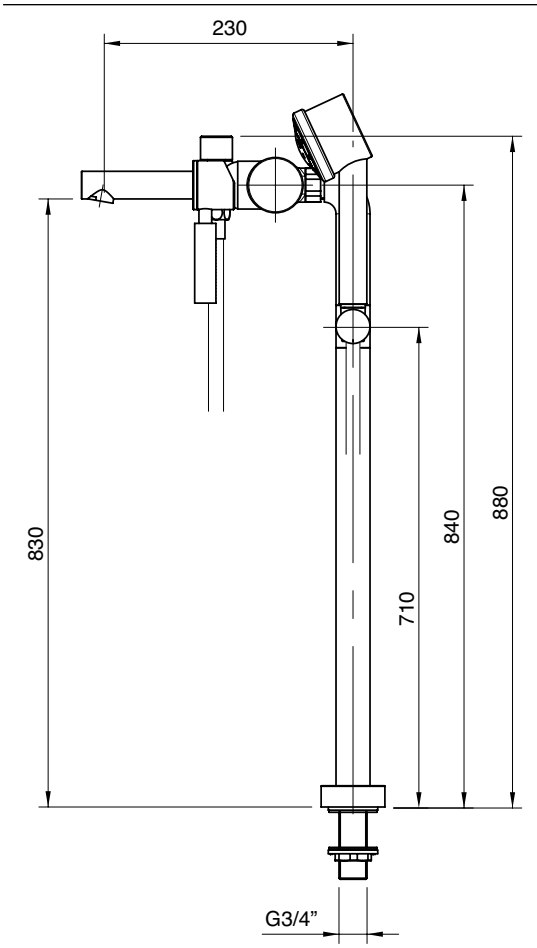

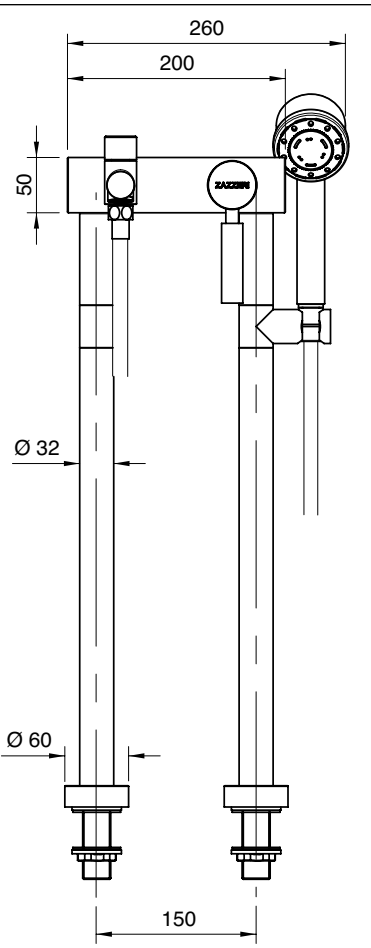

4703 V110 A00

Miscelatore vasca da terra con doccetta

Column-mounted bathtube mixer with hand shower
Wannenmischer Zylindermontage mit Handbrause
Cano banera de columna con ducha de mano
Mitigeur baignoire sur colonne avec douchette

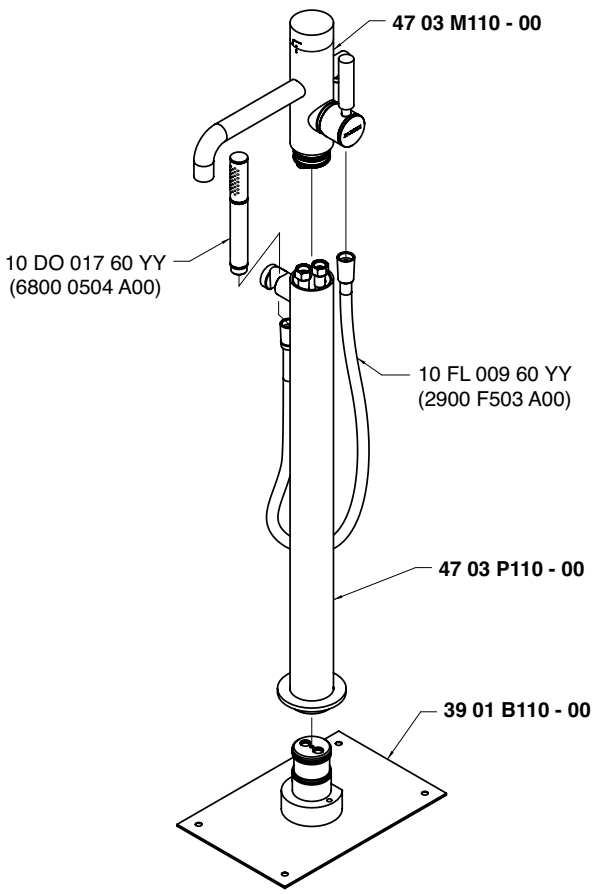

Getto vasca - Bathtub spout

Condizioni di prova - Test conditions

Acqua calda - Hot water: **60±2 °C**
Acqua fredda - Cold water: **20±2 °C**
Classe areatore - Aerator class: **B**

P [bar]	Q l/min
0,1	
0,2	
0,5	7,3
1,0	10,8
1,5	12,3
2,0	14,1
2,5	15,7
3,0	17,1
3,5	18,3
4,0	19,6
4,5	20,8
5,0	22,0

Doccetta - Hand shower

Condizioni di prova - Test conditions

Acqua calda - Hot water: **60±2 °C**
Acqua fredda - Cold water: **20±2 °C**

P [bar]	Q l/min
0,1	
0,2	
0,5	6,0
1,0	8,6
1,5	10,6
2,0	12,3
2,5	13,9
3,0	15,4
3,5	16,7
4,0	18,0
4,5	19,2
5,0	20,3

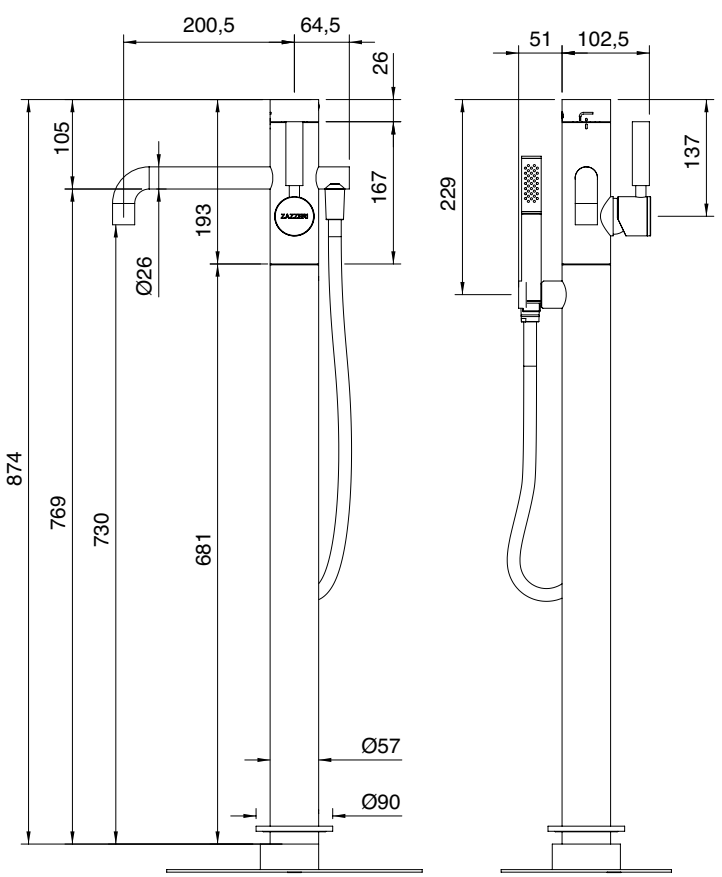

A 2900 A401 A00
+
B 4703 B401 A00

Miscelatore incasso con deviatore - completo

Built-in single lever bathtub mixer
Wannen-Einhandb. UP-Mont.
Monomando bañera empotrado completo
Mitigeur bain/douche à encastrer complet

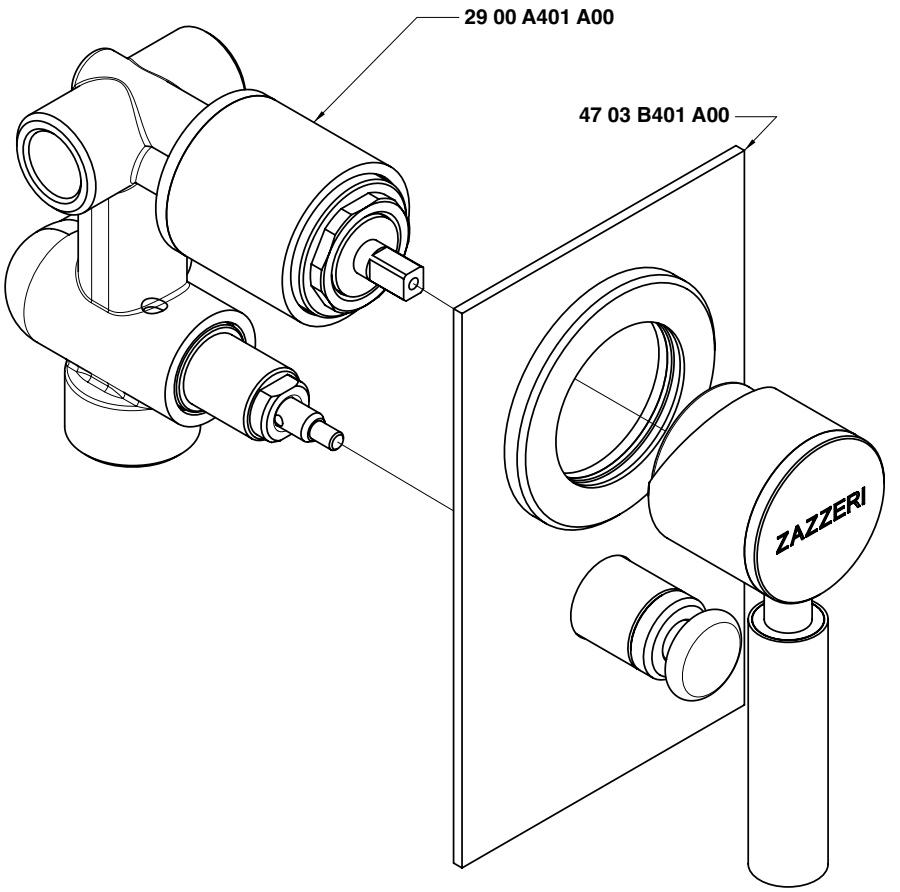

Uscita G 1/2" - Exit G 1/2"
Condizioni di prova - Test conditions
Acqua calda - Hot water: **60±2 °C**
Acqua fredda - Cold water: **20±2 °C**
Classe areatore - Aerator class: **0**

P [bar]	Q l/min
0,1	
0,2	
0,5	11,3
1,0	15,9
1,5	19,4
2,0	22,4
2,5	25,0
3,0	27,5
3,5	29,7
4,0	31,8
4,5	33,8
5,0	35,5

Uscita G 3/4" - Exit G 3/4"
Condizioni di prova - Test conditions
Acqua calda - Hot water: **60±2 °C**
Acqua fredda - Cold water: **20±2 °C**
Classe areatore - Aerator class: **0**

P [bar]	Q l/min
0,1	
0,2	
0,5	11,0
1,0	15,3
1,5	18,7
2,0	21,6
2,5	24,0
3,0	26,3
3,5	28,3
4,0	30,3
4,5	32,1
5,0	33,9

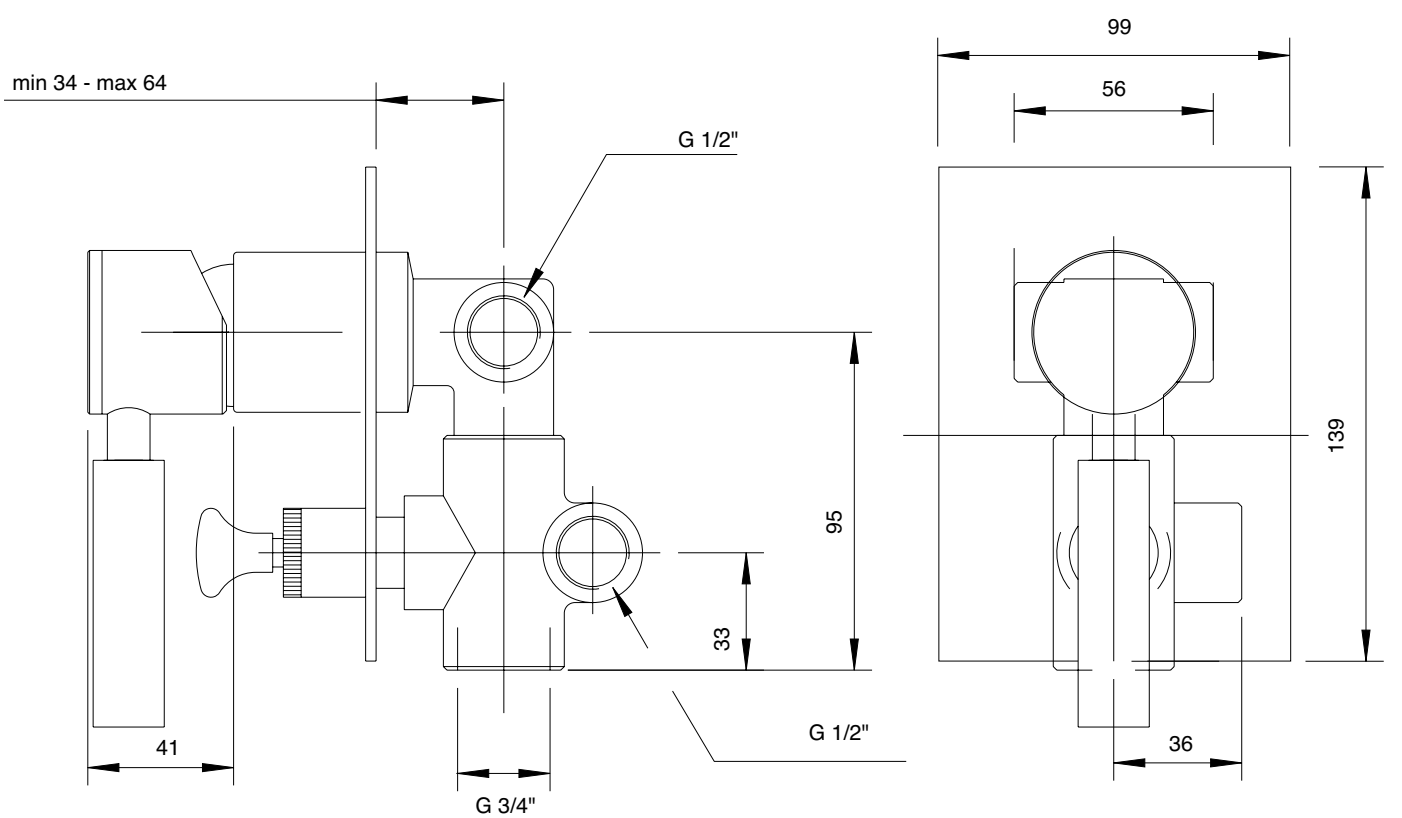

4703 N498 A00

Gruppo piano vasca 4 fori

4 hole bathtub set
Wannenrand-Vierlochb.
Batería borde bañera 4 orificios
Mélangeur bain/douche 4 trous sur gorge

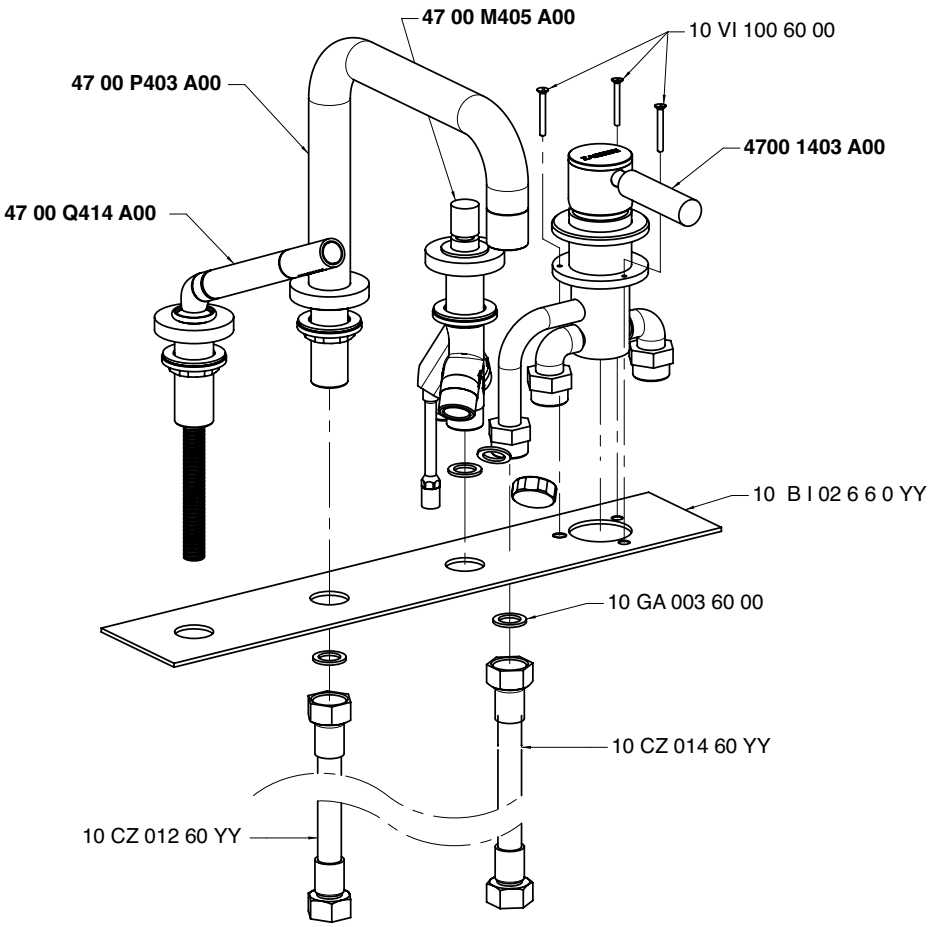

Getto piano vasca - Bathtub spout
Condizioni di prova - Test conditions

Acqua calda - Hot water: **60±2 °C**
Acqua fredda - Cold water: **20±2 °C**
Classe areatore - Aerator class: **C**

P [bar]	Q l/min
0,1	
0,2	
0,5	6,8
1,0	9,8
1,5	12,1
2,0	14,0
2,5	15,7
3,0	17,3
3,5	18,8
4,0	20,2
4,5	21,4
5,0	22,7

Doccetta - Hand shower
Condizioni di prova - Test conditions

Acqua calda - Hot water: **60±2 °C**
Acqua fredda - Cold water: **20±2 °C**

P [bar]	Q l/min
0,1	
0,2	
0,5	5,2
1,0	7,4
1,5	9,2
2,0	10,7
2,5	12,1
3,0	13,5
3,5	14,8
4,0	16,0
4,5	17,1
5,0	18,2

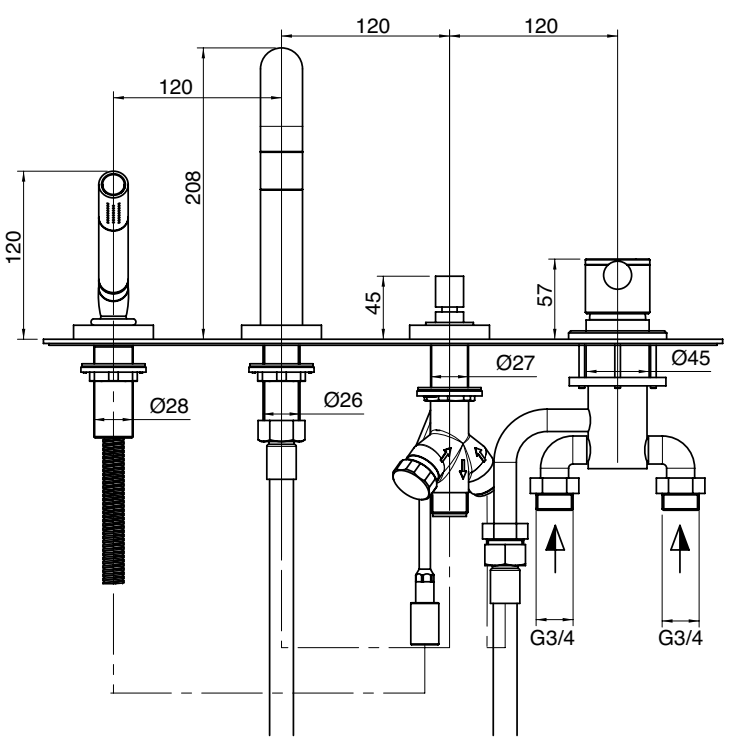

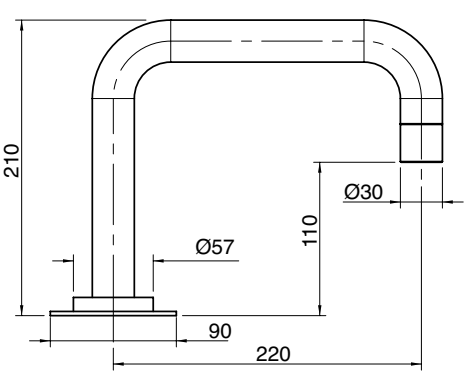

4703 0702 A00

Miscelatore doccia esterno senza flessibile e doccetta

External shower single lever mixer without flexible pipe and hand shower
Einhandbatterie AP-Mont. für Dusche ohne Brauseschlauch und Handbrause
Monomando de ducha externo sin flexible y ducha de mano
Mitigeur douche mural sans flexible et douchette

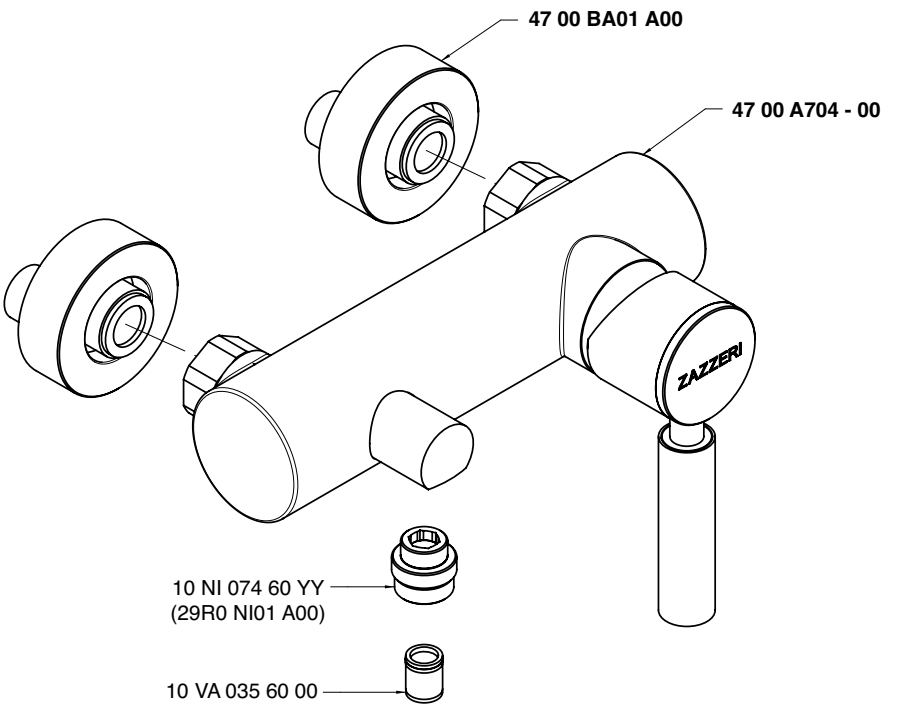

Condizioni di prova - Test conditions

Acqua calda - Hot water: **60±2 °C**
Acqua fredda - Cold water: **20±2 °C**

P [bar]	Q l/min
0,1	
0,2	
0,5	6,0
1,0	8,5
1,5	10,3
2,0	12,3
2,5	13,9
3,0	15,4
3,5	16,7
4,0	17,9
4,5	19,1
5,0	20,1

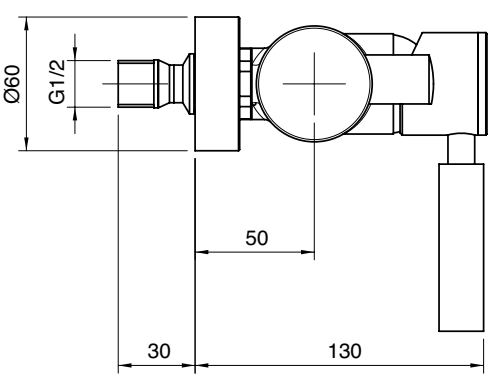

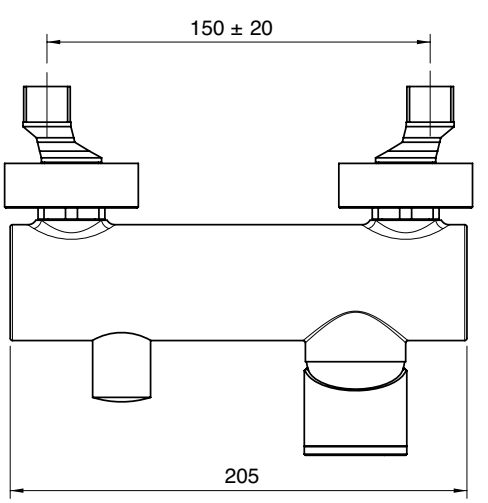

A 2900 A402 A00
+
B 4703 B402 A00

Miscelatore incasso - completo

Built-in single lev. shower
Brause-Einhandb. UP-Mont.
Monom. ducha empotrado completo
Mitigeur douche à encastrer complet

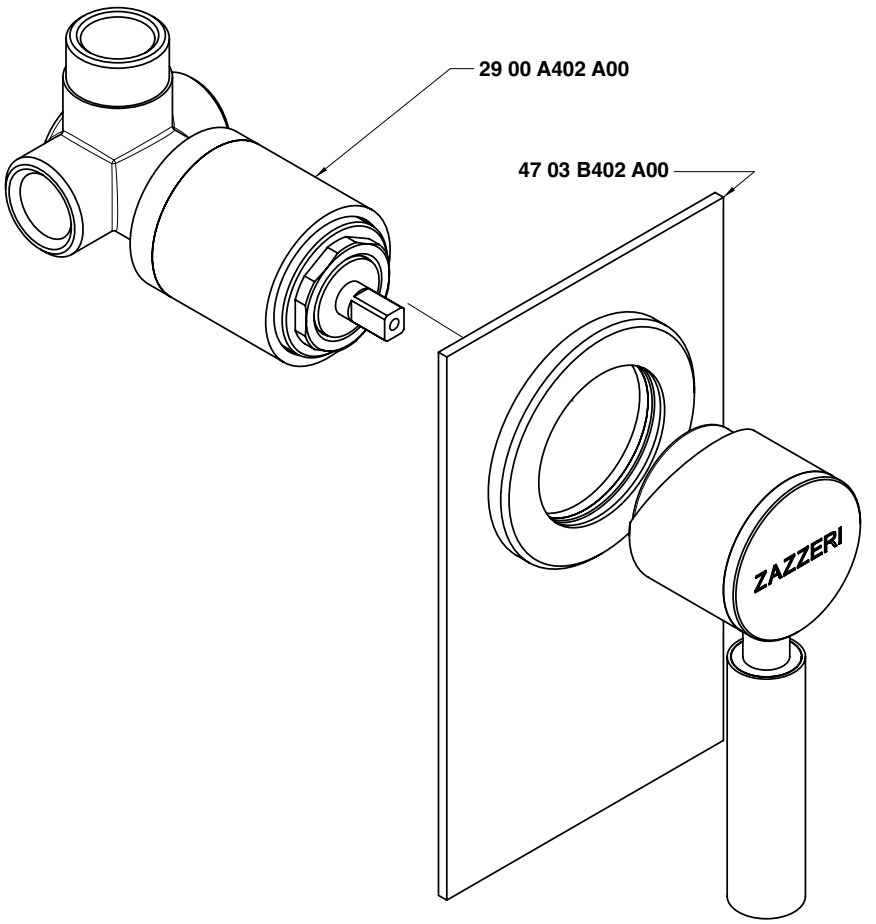

Condizioni di prova - Test conditions

Acqua calda - Hot water: **60±2 °C**
Acqua fredda - Cold water: **20±2 °C**

P [bar]	Q l/min
0,10	
0,20	
0,50	10,50
1,00	15,00
1,50	18,40
2,00	21,30
2,50	23,80
3,00	26,10
3,50	28,20
4,00	30,40
4,50	32,20
5,00	33,90

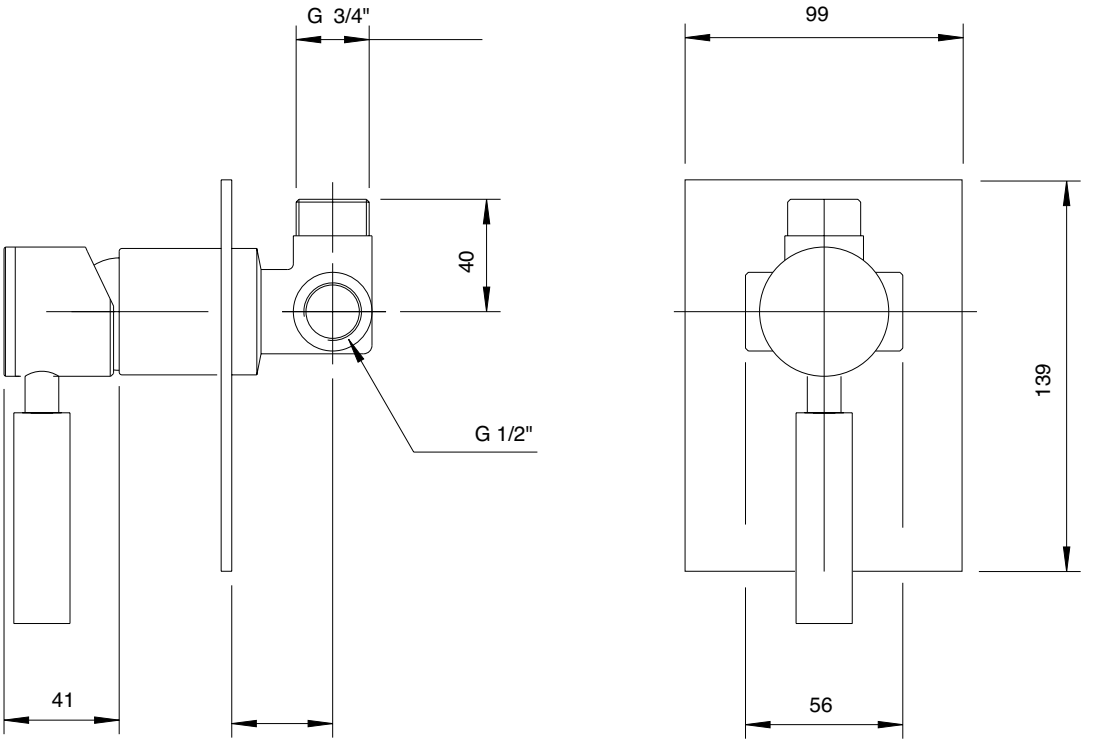

min 34 - max 64

4703 1101 A00

Monocomando lavello collo girevole quadro

Single lever sink mixer with square revolving spout
Spülb.-Einhandbatterie mit quadrat. Schwenkauslauf
Monomando fregadero caño giratorio cuadrado
Mitigeur évier bec orientable carré

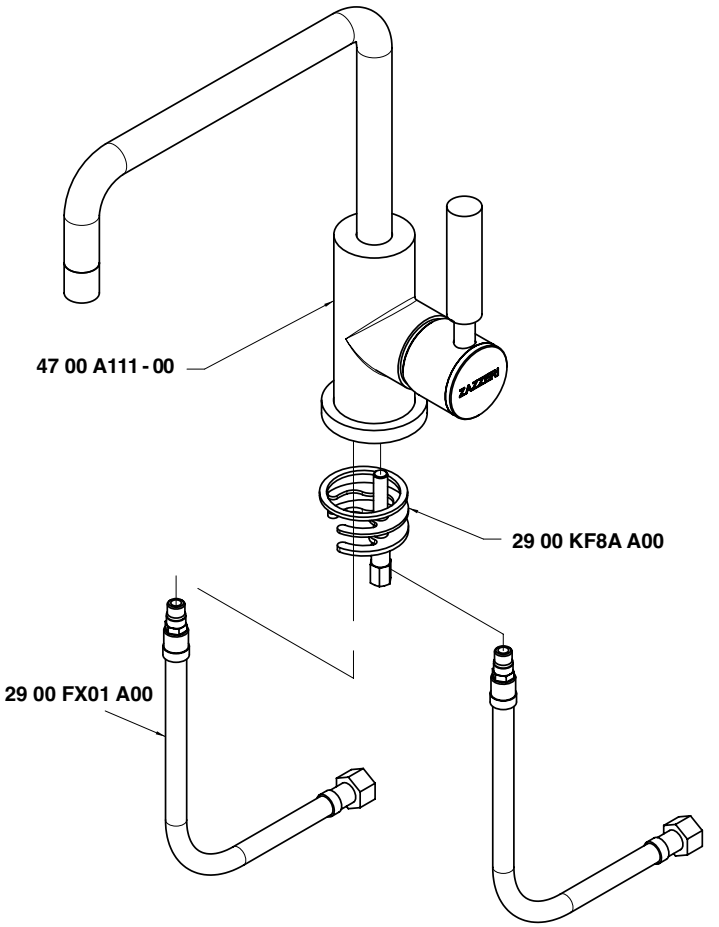

Condizioni di prova - Test conditions

Acqua calda - Hot water:	**60±2 °C**
Acqua fredda - Cold water:	**20±2 °C**
Classe areatore - Aerator class:	**V**

P [bar]	Q l/min
0,10	
0,20	
0,50	5,00
1,00	7,30
1,50	9,00
2,00	10,50
2,50	11,70
3,00	12,90
3,50	14,00
4,00	14,90
4,50	15,70
5,00	16,80

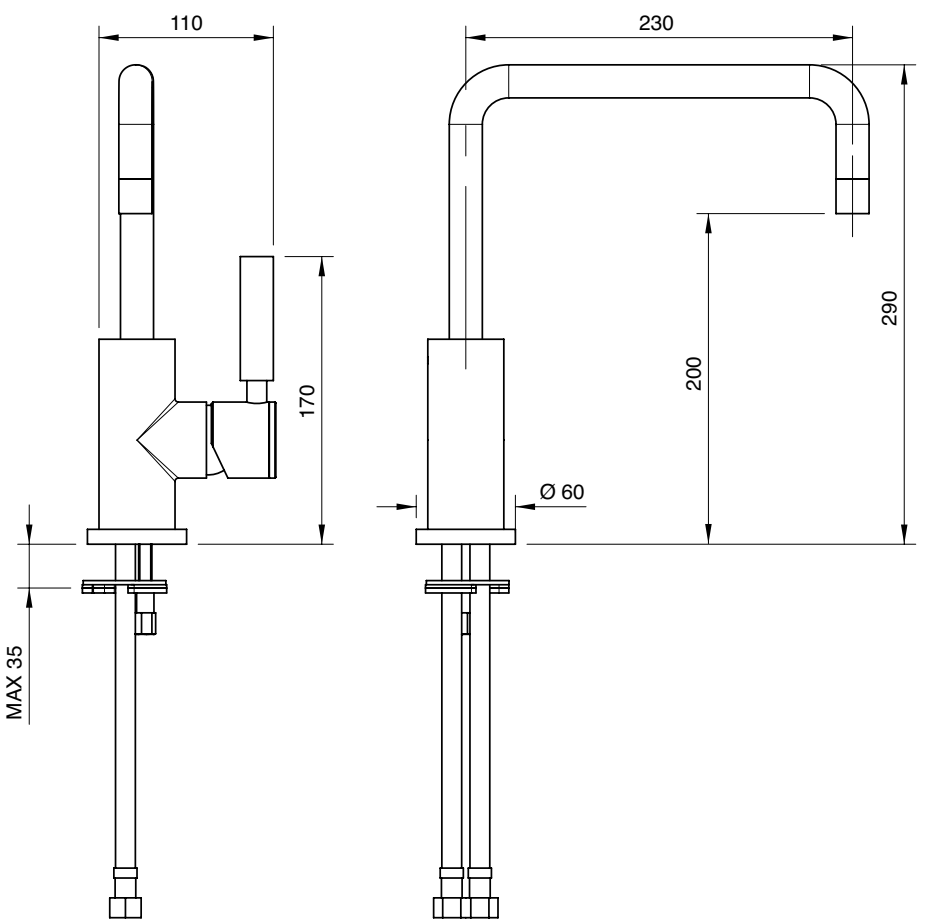

4703 1101 AL0

Monocomando lavello collo girevole tondo

Single lever sink mixer with round revolving spout
Spülb.-Einhandbatterie mit rundem Schwenkauslauf
Monomando fregadero caño giratorio redondo
Mitigeur évier bec orientable rond

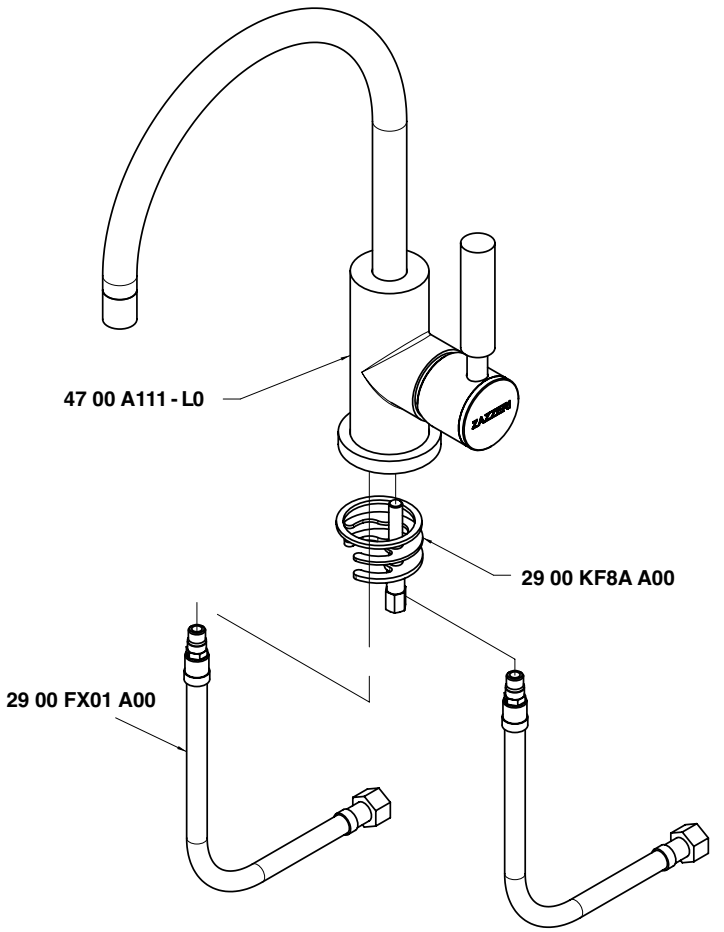

Condizioni di prova - Test conditions

Acqua calda - Hot water:	**60±2 °C**
Acqua fredda - Cold water:	**20±2 °C**
Classe areatore - Aerator class:	**V**

P [bar]	Q l/min
0,10	
0,20	
0,50	5,00
1,00	7,30
1,50	9,00
2,00	10,50
2,50	11,70
3,00	12,90
3,50	14,00
4,00	14,90
4,50	15,70
5,00	16,80

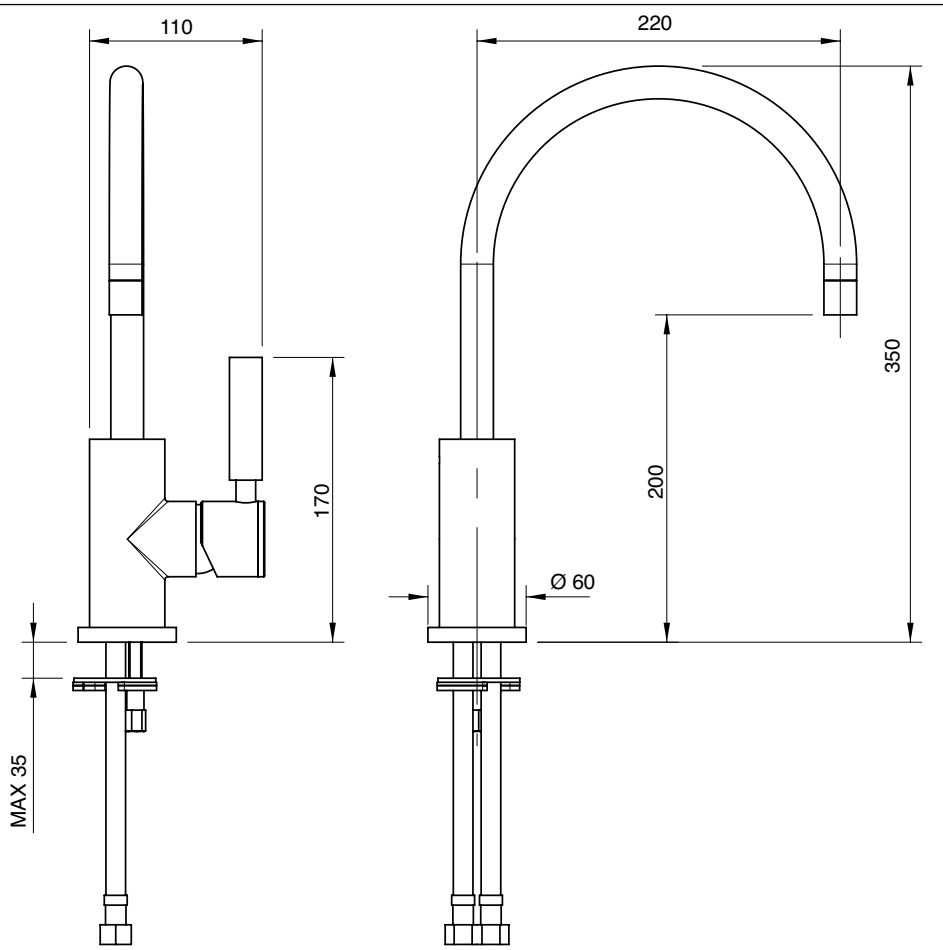

4703 1121 A00

Monocomando lavello Ø 40 collo girevole senza scarico (small)

Single lever sink mixer with revolving spout Ø 40 without drain
Spülbecken-Einhandbatterie mit Schwenkauslauf Ø 40 ohne Ablauf
Monomando fregadero caño giratorio Ø 40 sin desagüe
Mitigeur avec bec orientable Ø 40 sans bonde de vidange

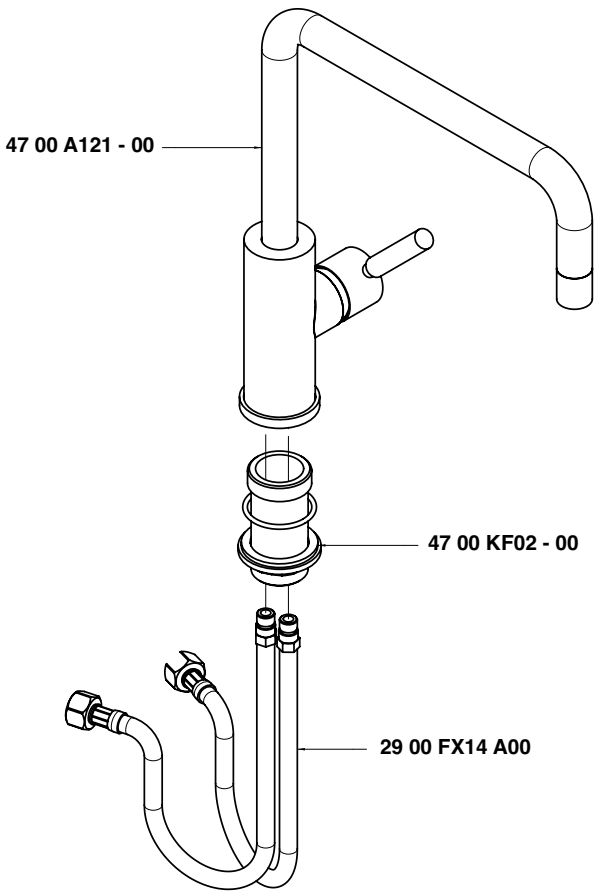

Condizioni di prova - Test conditions

Acqua calda - Hot water:	**60±2 °C**
Acqua fredda - Cold water:	**20±2 °C**
Classe areatore - Aerator class:	**V**

P [bar]	Q l/min
0,10	
0,20	
0,50	3,86
1,00	5,69
1,50	7,03
2,00	8,17
2,50	9,16
3,00	10,00
3,50	10,90
4,00	11,70
4,50	12,48
5,00	13,18

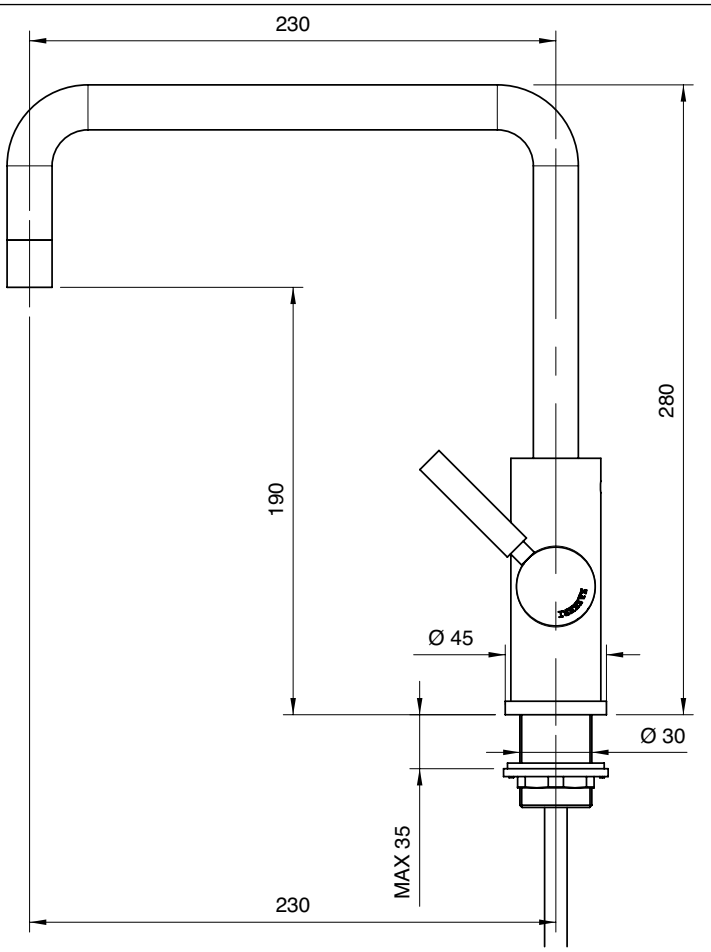

4703 1121 AL0

Monocomando lavello collo girevole tondo Ø 40 senza scarico (small)

Single lever sink mixer with round revolving spout Ø 40 without drain
Spülbecken-Einhandbatterie mit rundem Schwenkauslauf Ø 40 ohne Ablauf
Monomando fregadero caño giratorio redondo Ø 40 sin desagüe
Mitigeur avec bec orientable rond Ø 40 sans bonde de vidange

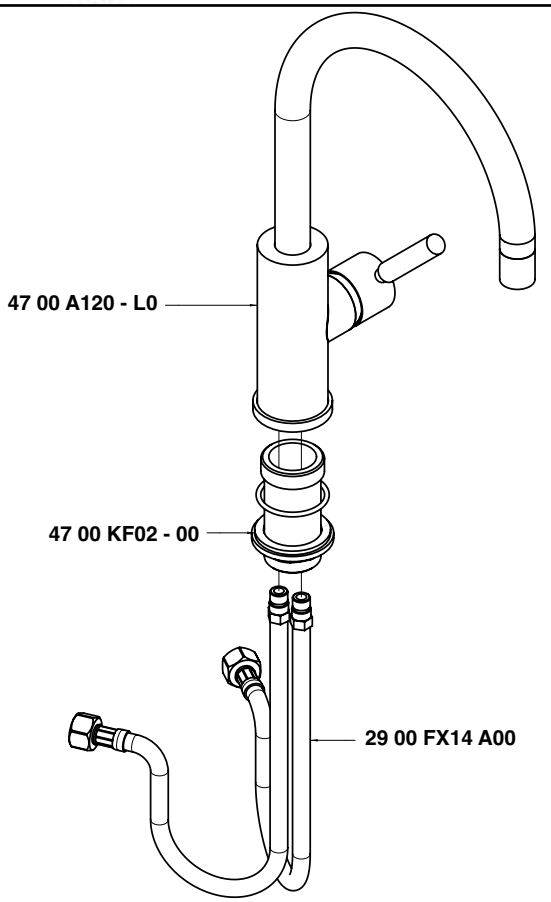

Condizioni di prova - Test conditions

Acqua calda - Hot water:	**60±2 °C**
Acqua fredda - Cold water:	**20±2 °C**
Classe areatore - Aerator class:	**V**

P [bar]	Q l/min
0,10	
0,20	
0,50	3,86
1,00	5,69
1,50	7,03
2,00	8,17
2,50	9,16
3,00	10,00
3,50	10,90
4,00	11,70
4,50	12,48
5,00	13,18

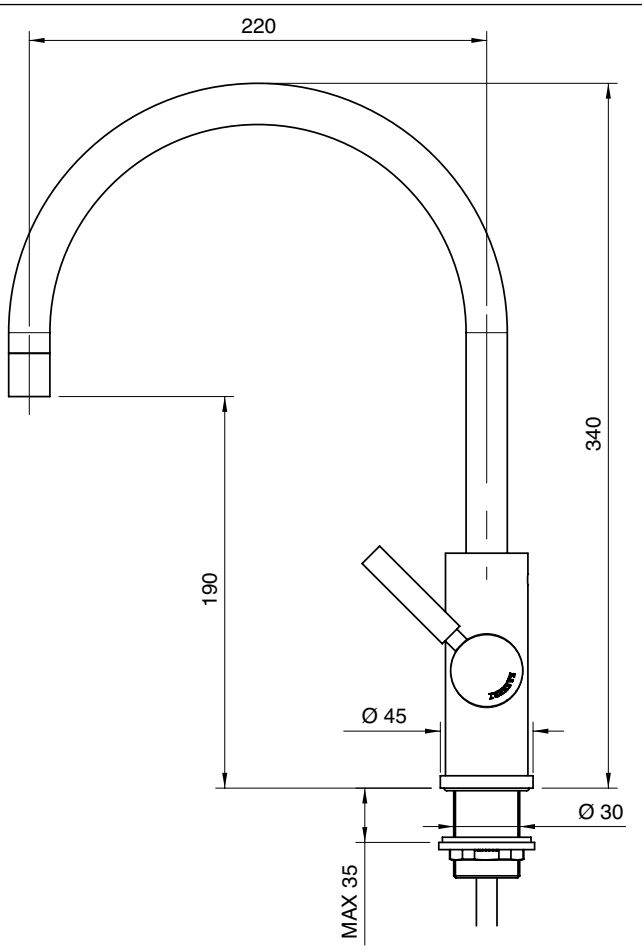

4700 0105 - 00
4701 0105 - 00

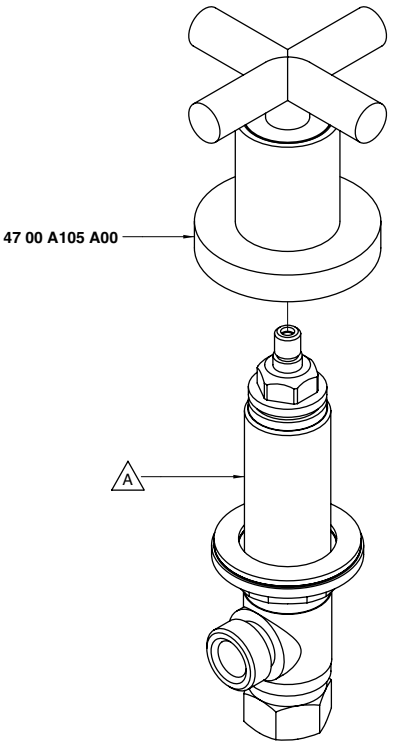

Codice - Code	Variante - Variant
	A
47 00 0105 - 00	**47 00 B105 A00**
47 01 0105 - 00	**47 01 B105 A00**

4700 0202 - 00
4701 0202 - 00

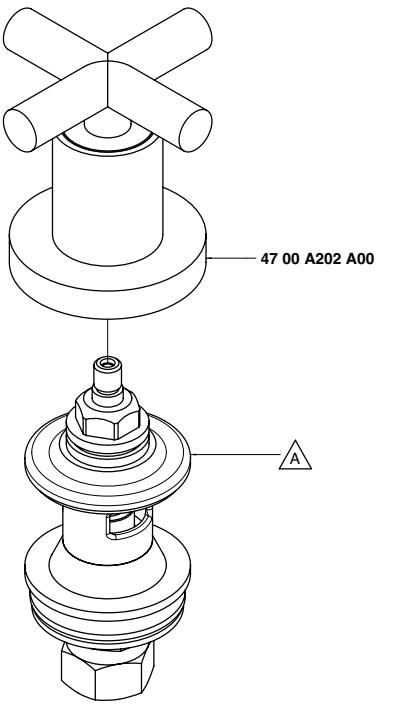

Codice - Code	Variante - Variant
	A
47 00 0202 - 00	**47 00 B202 A00**
47 01 0202 - 00	**47 01 B202 A00**

4700 0300 A00

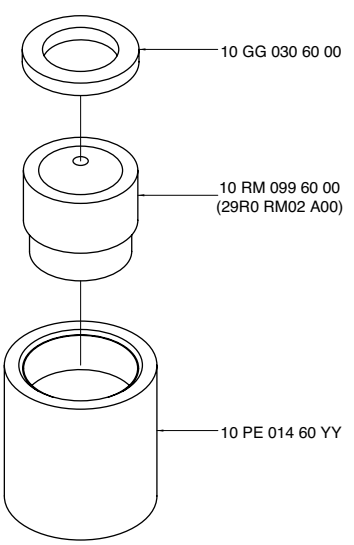

4700 0501 A00

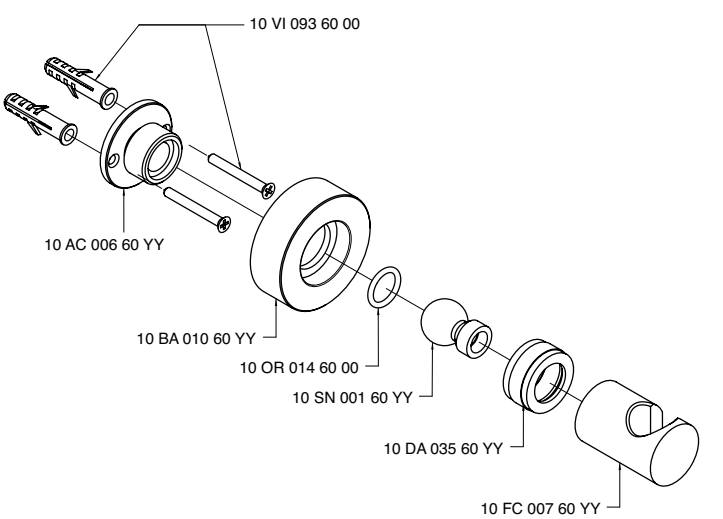

4700 0504 A00

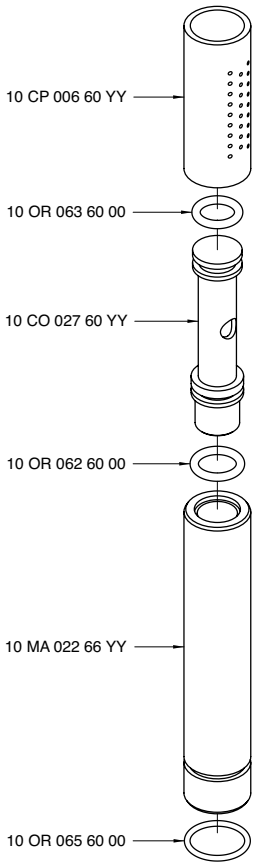

4700 0610 - 00

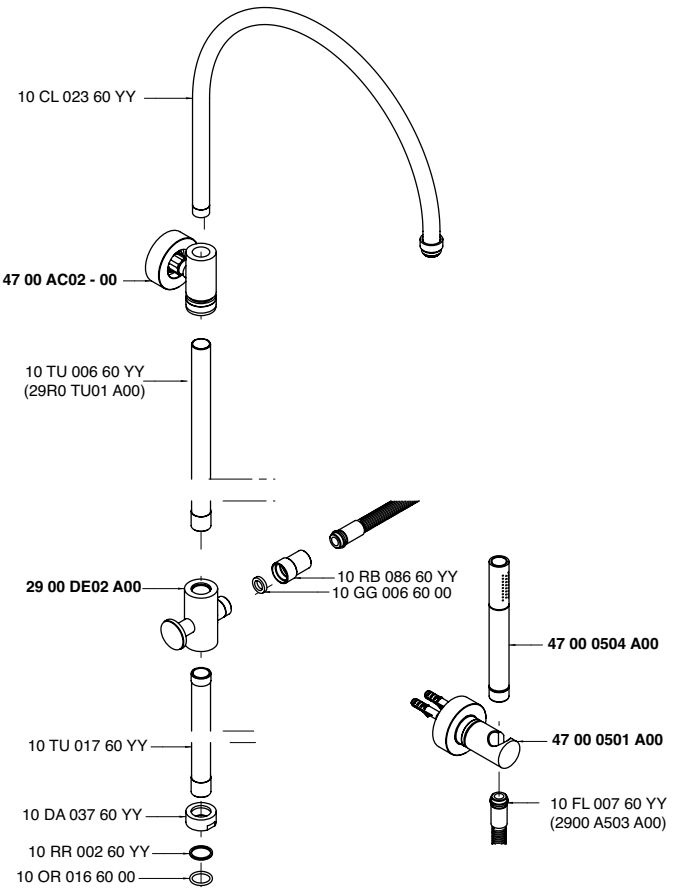

4700 0610 - A0

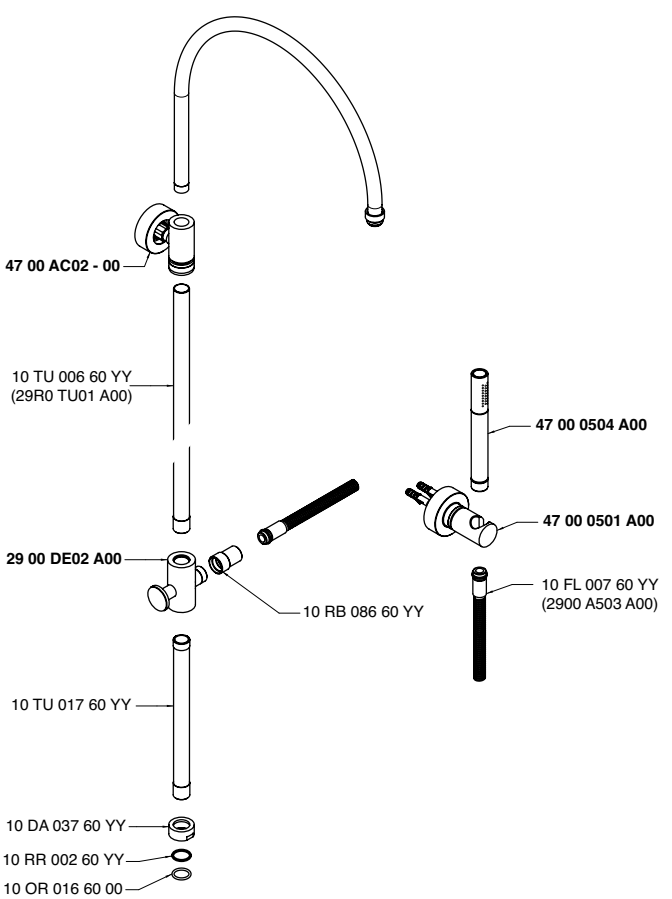

4700 0611 - 00

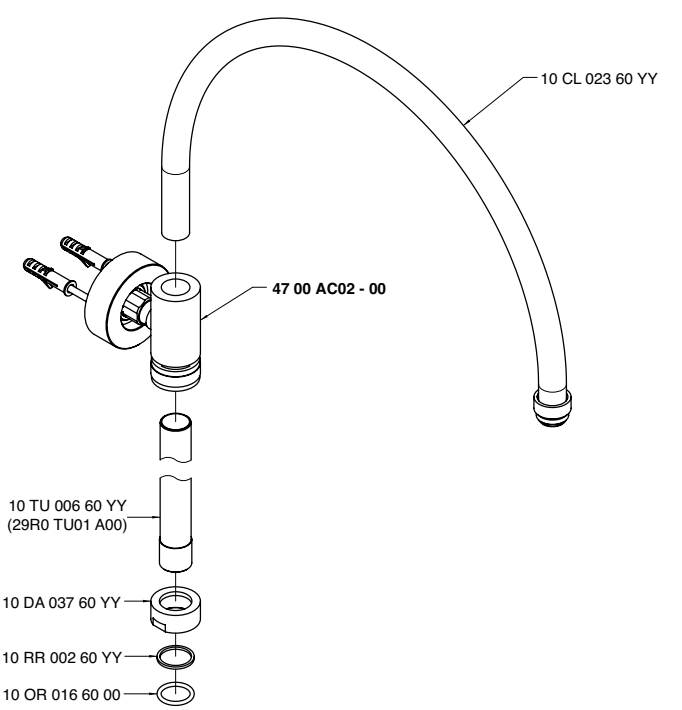

4700 0611 - A0

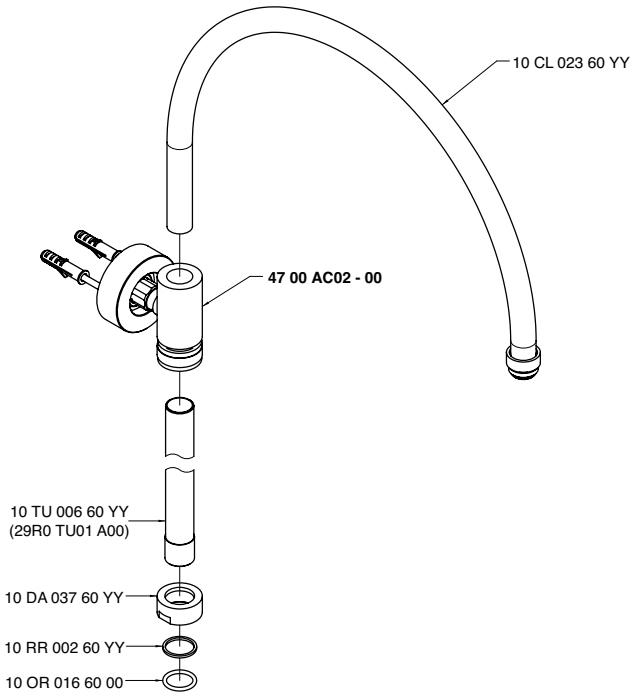

4700 0701 A00
4701 0701 A00

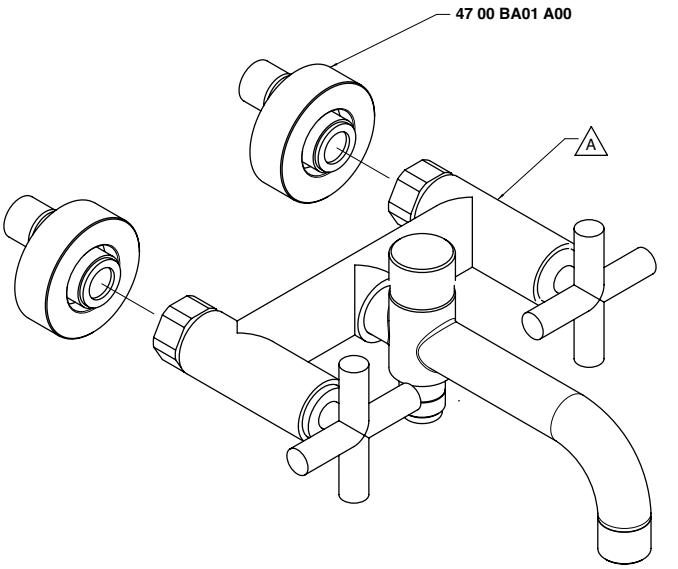

Codice - Code	Variante - Variant
	A
47 00 0701 A00	**47 00 A701 - 00**
47 01 0701 A00	**47 01 A701 - 00**

4700 0706 - 00
4701 0706 - 00

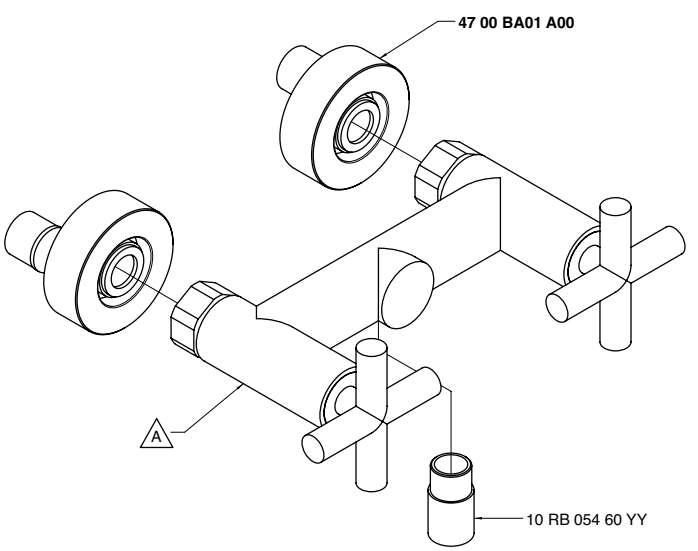

Codice - Code	Variante - Variant
	A
47 00 0706 - 00	**47 00 A606 - 00**
47 01 0706 - 00	**47 01 A606 - 00**

4700 0703 - 00
4701 0703 - 00

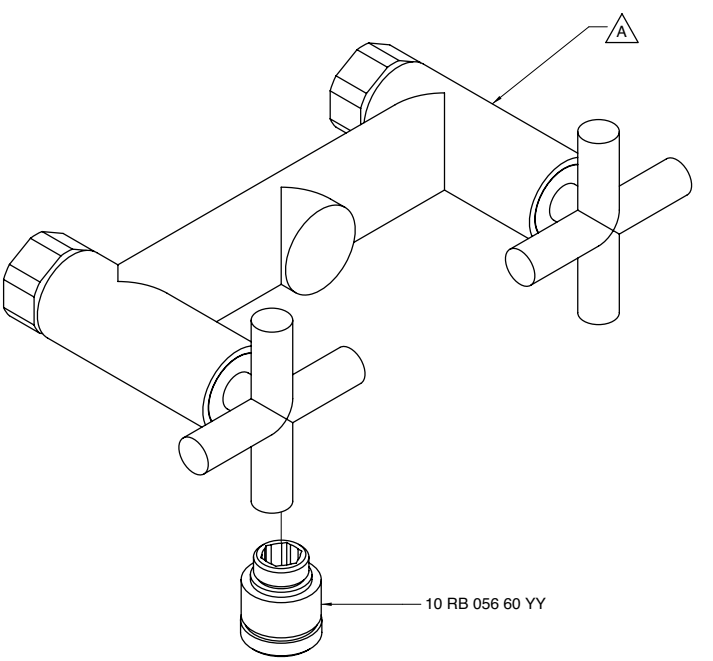

Codice - Code	Variante - Variant
	A
47 00 0703 - 00	**47 00 A606 - 00**
47 01 0703 - 00	**47 01 A606 - 00**

4700 1403 A00

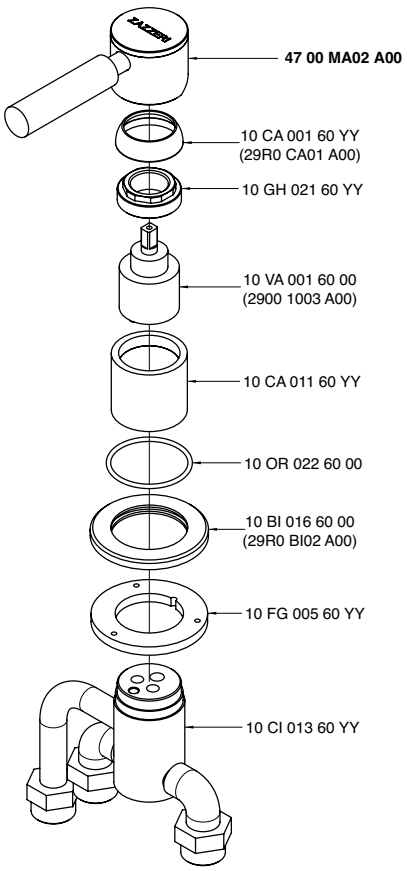

4700 A021 - 00

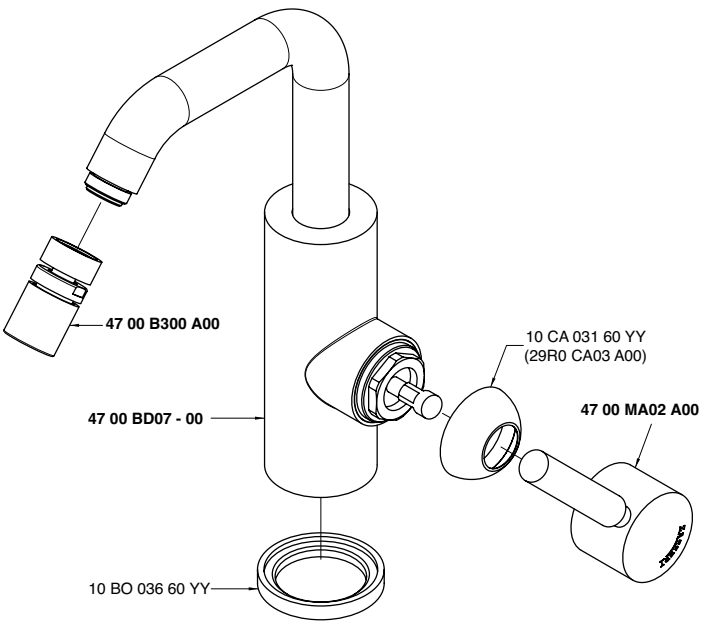

4700 A021 - L0

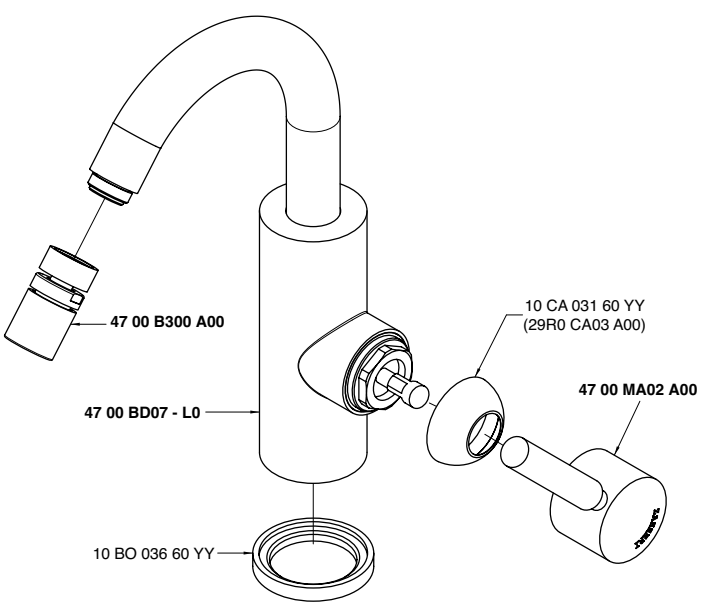

4700 A100 - 00

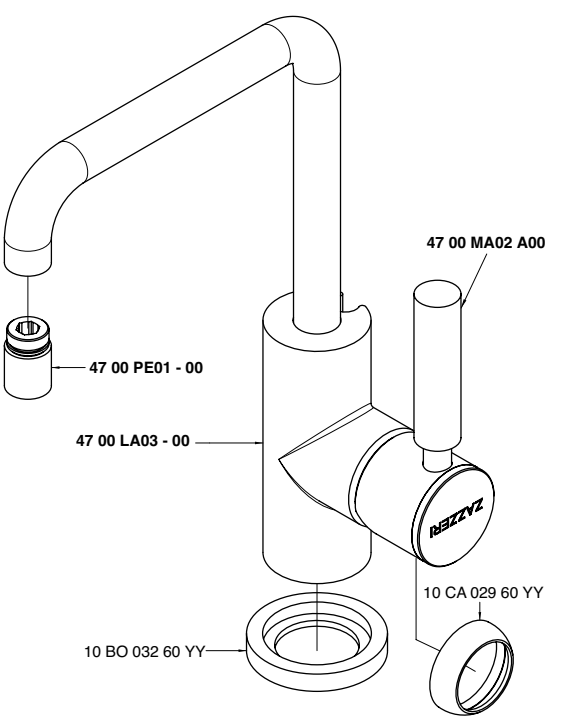

4700 A100 - L0

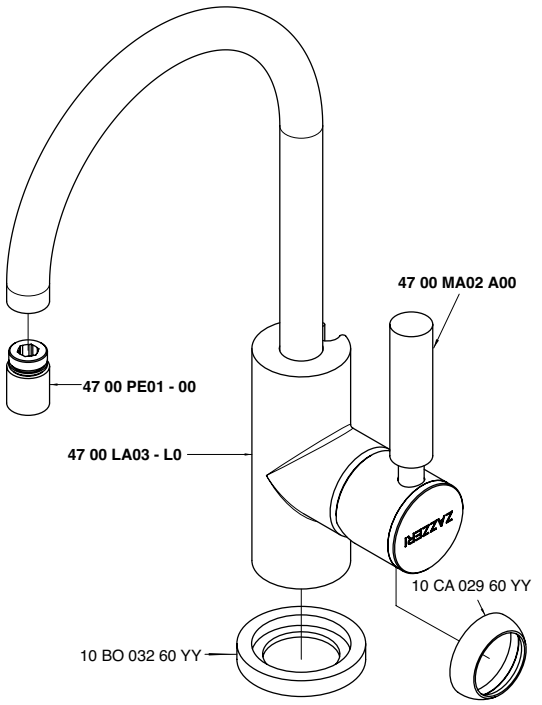

4700 A102 - 00

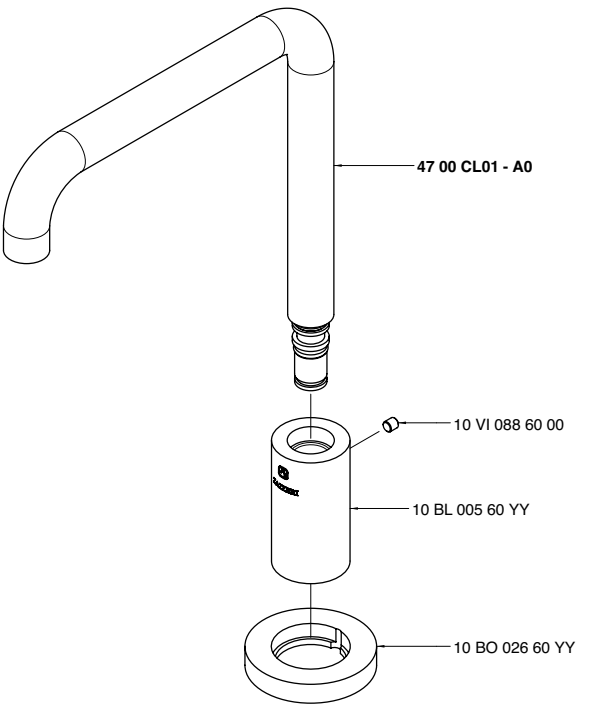

4700 A102 - L0

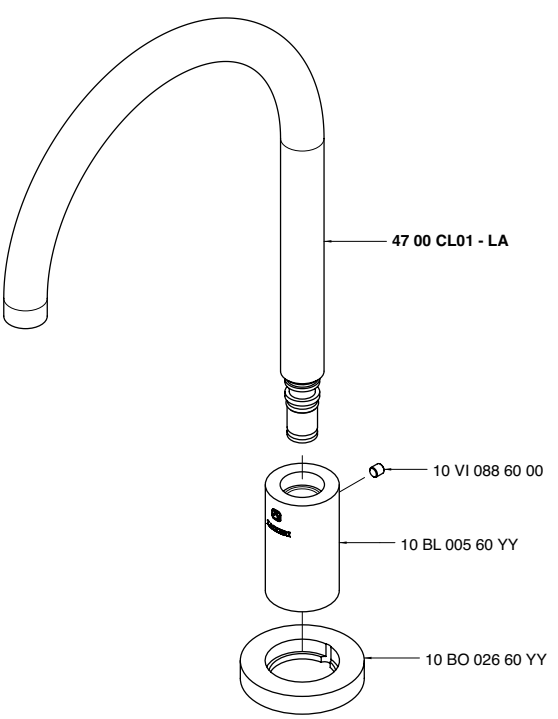

4700 A105 A00

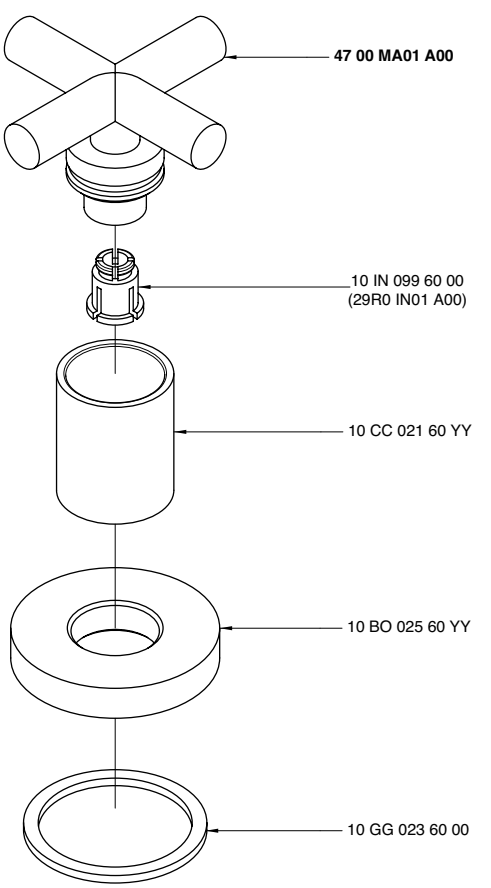

4700 A107 A00

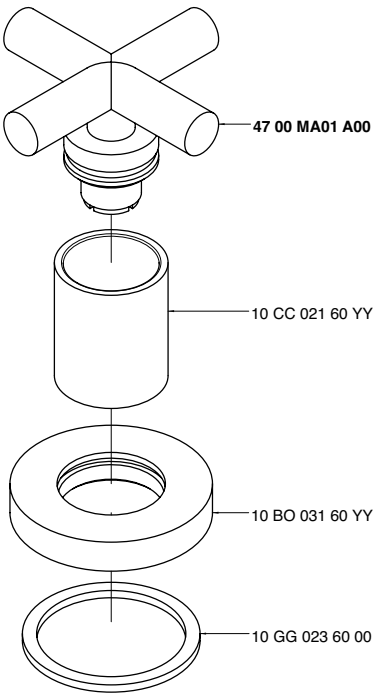

4700 A111 - 00

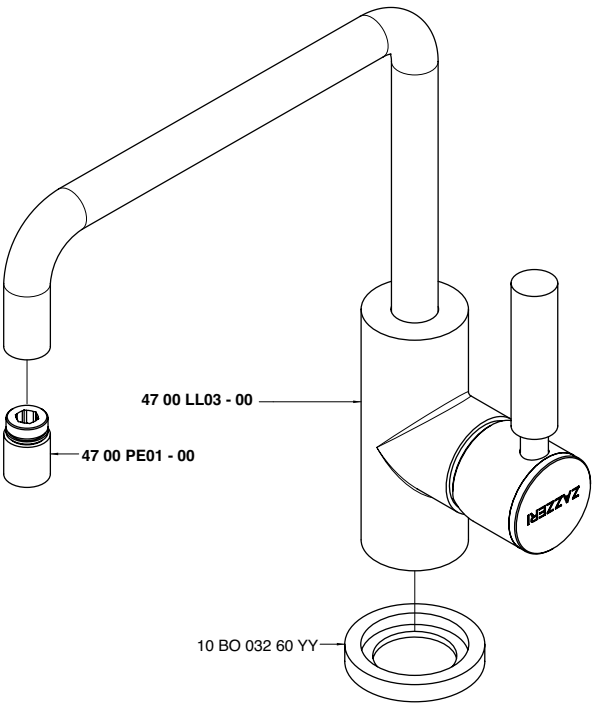

4700 A111 - L0

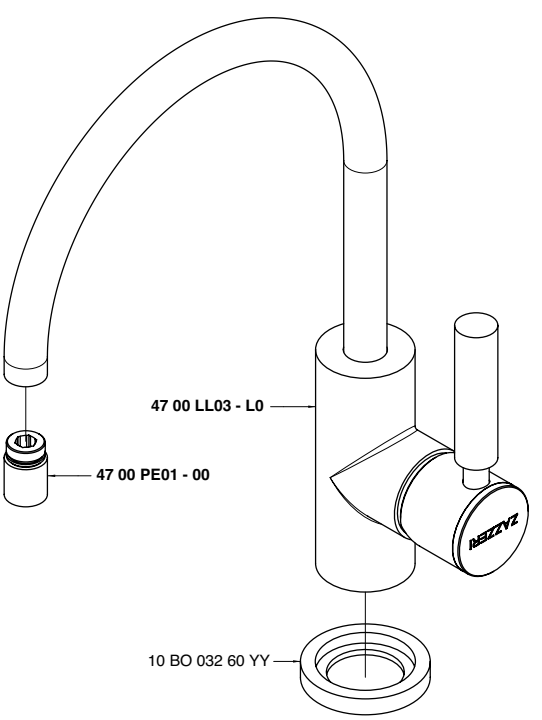

4700 A113 A00

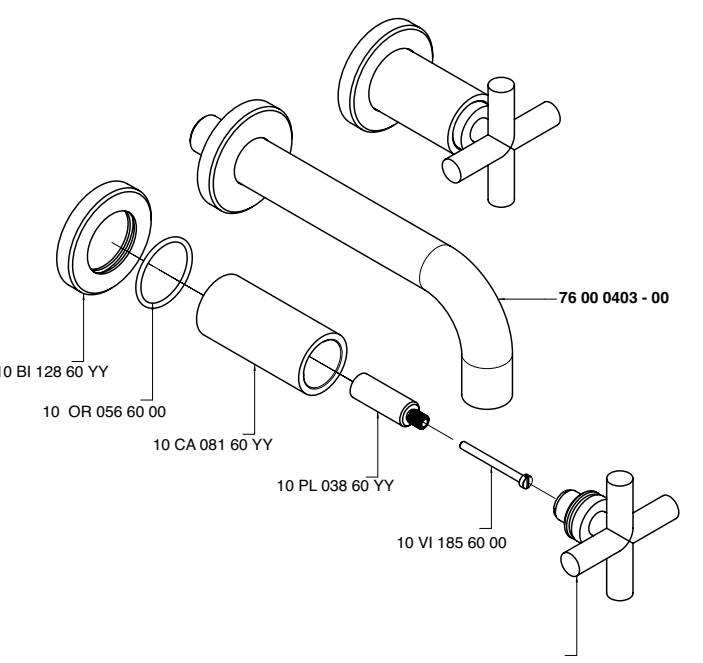

4700 A114 A00

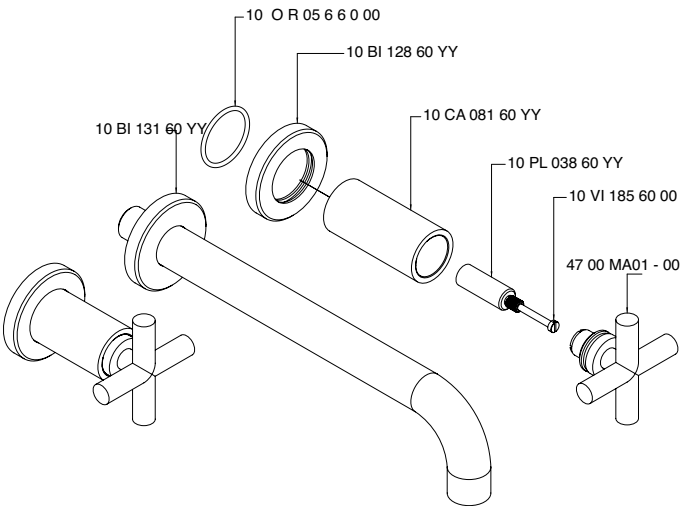

4700 A120 - 00

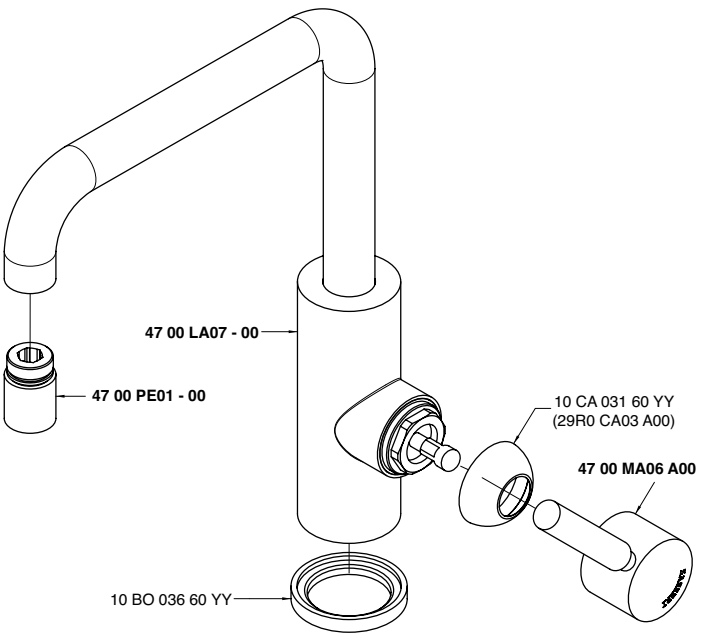

4700 A120 - L0

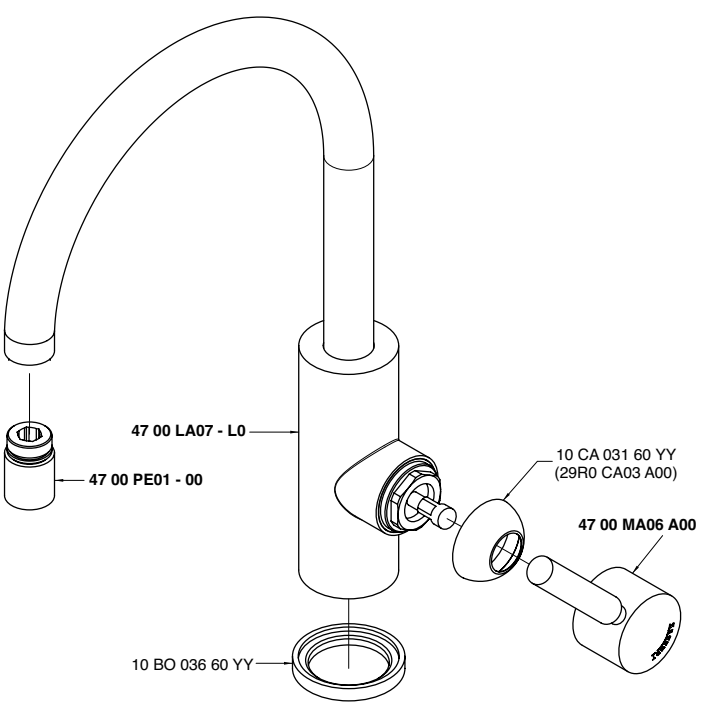

4700 A121 - 00

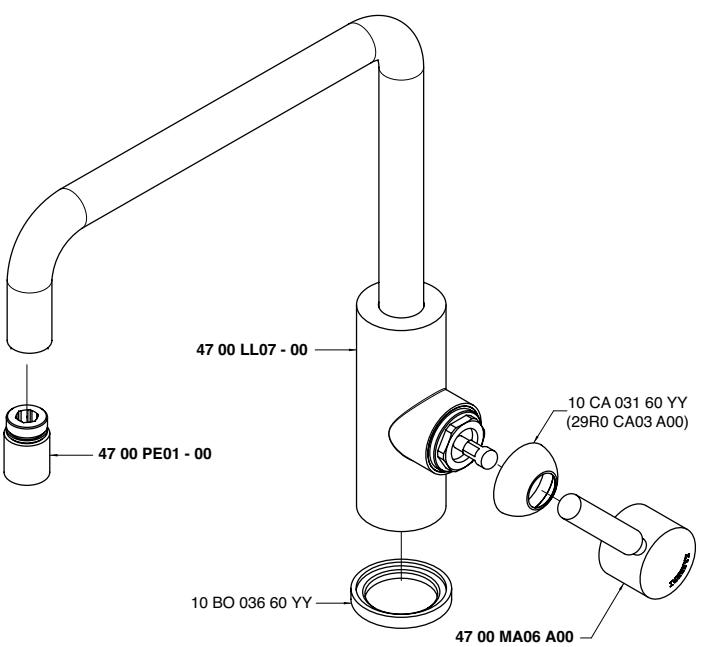

4700 A121 - L0

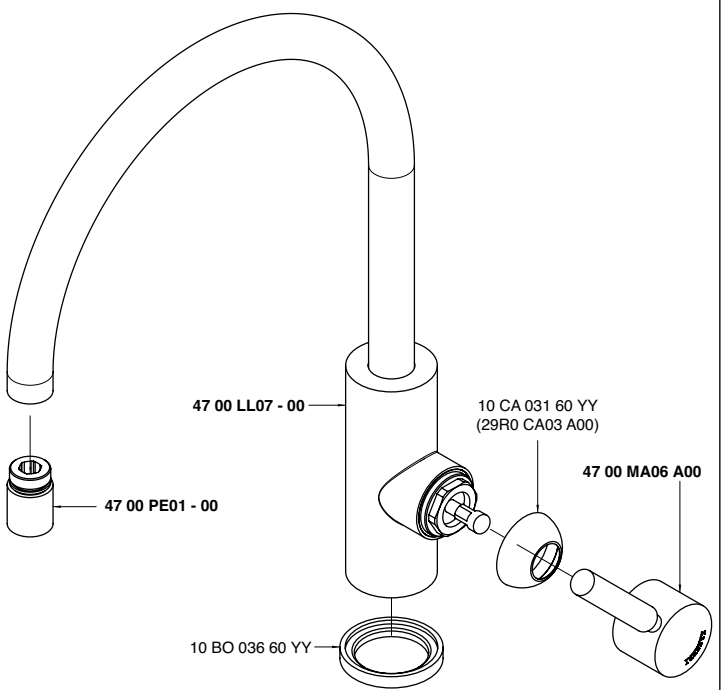

4700 A129 - 00

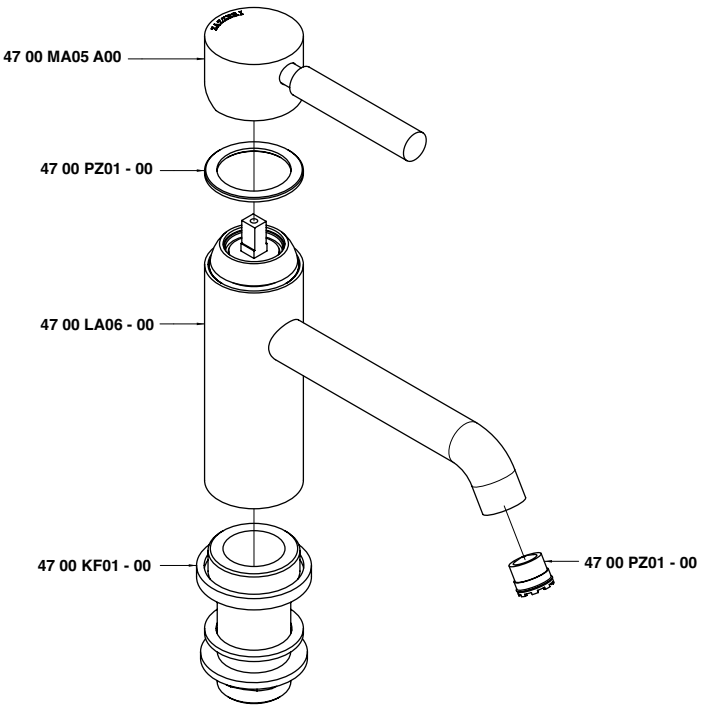

4700 A130 - 00

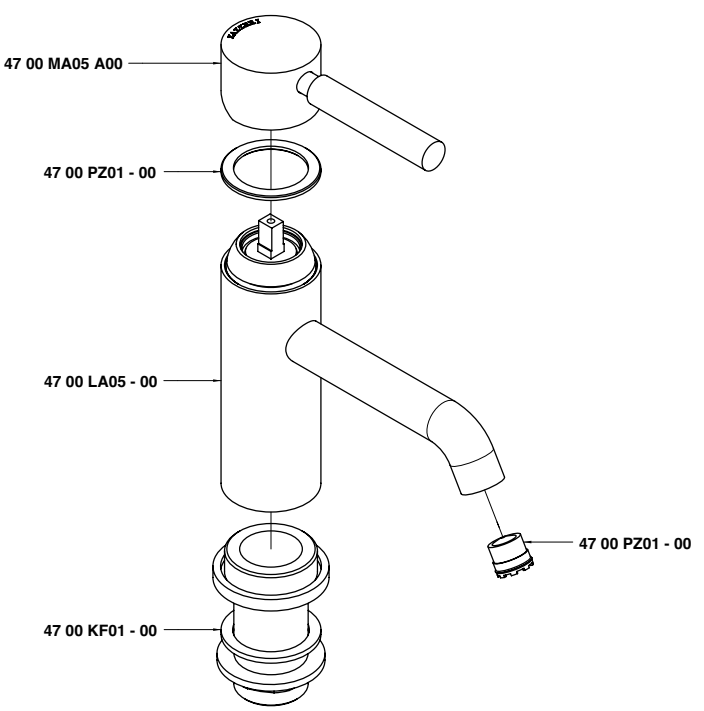

4700 A135 - 00

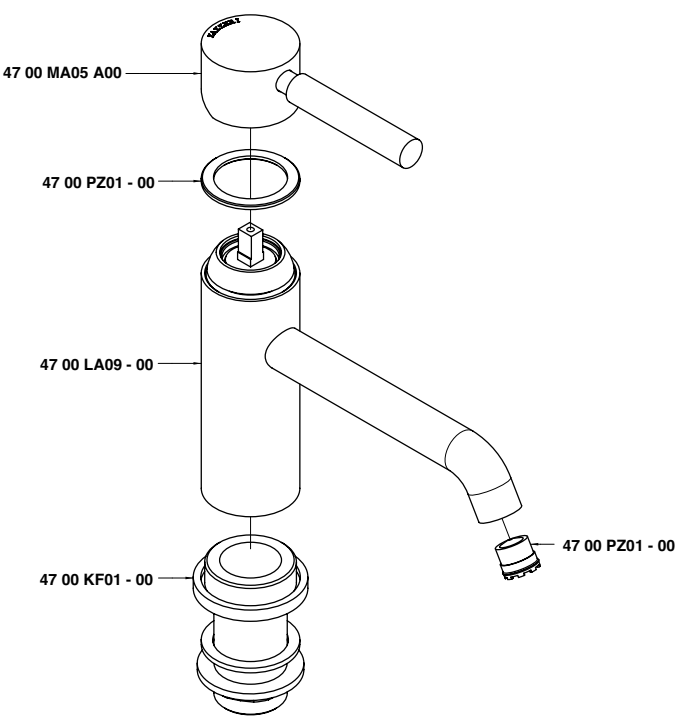

4700 A136 - 00

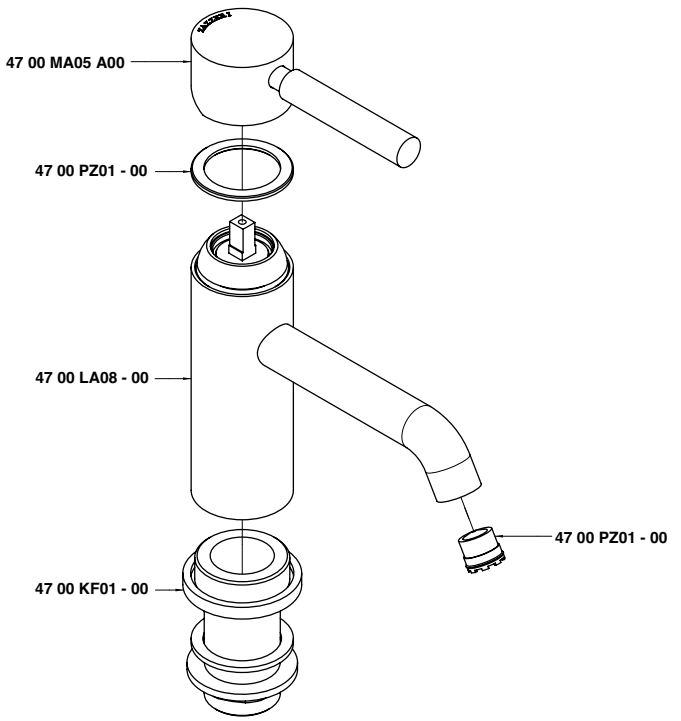

4700 A201 - 00

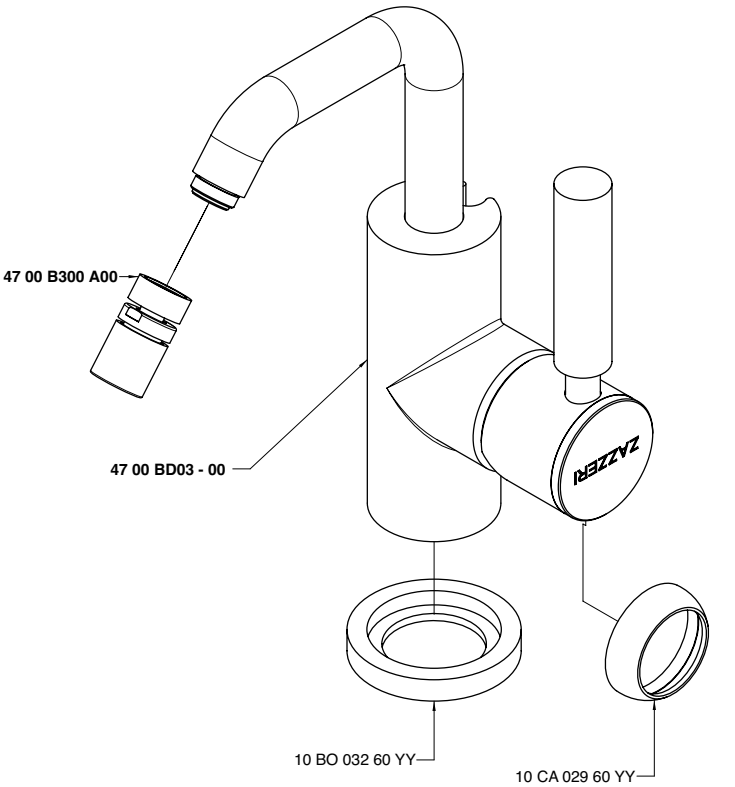

4700 A201 - L0

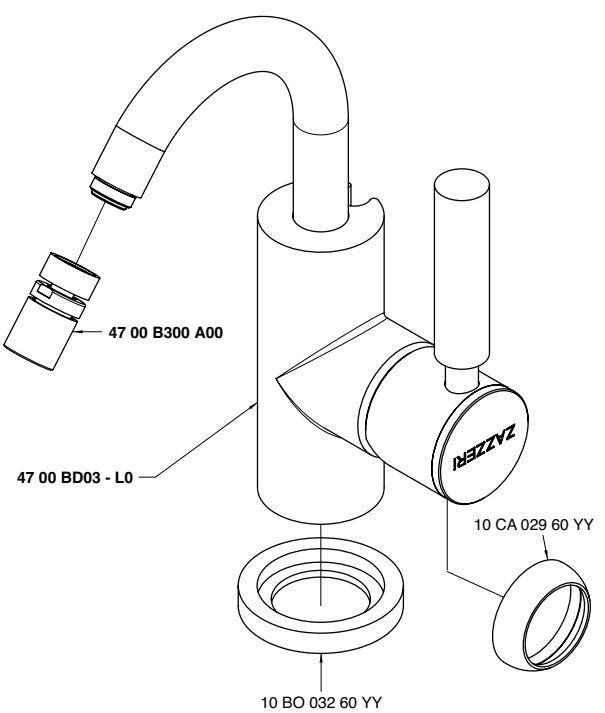

4700 A202 A00

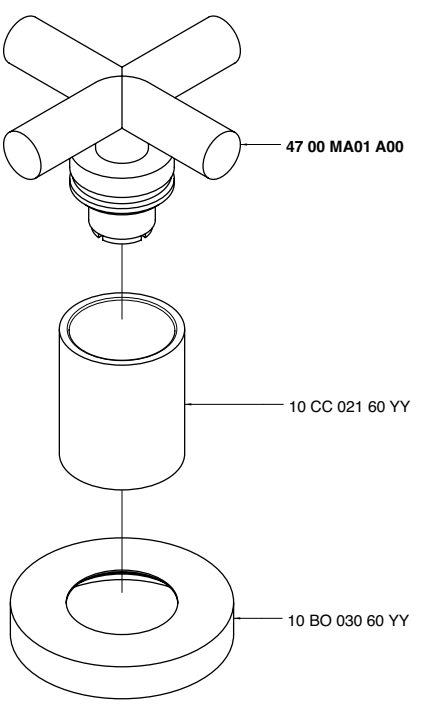

4700 A203 - 00

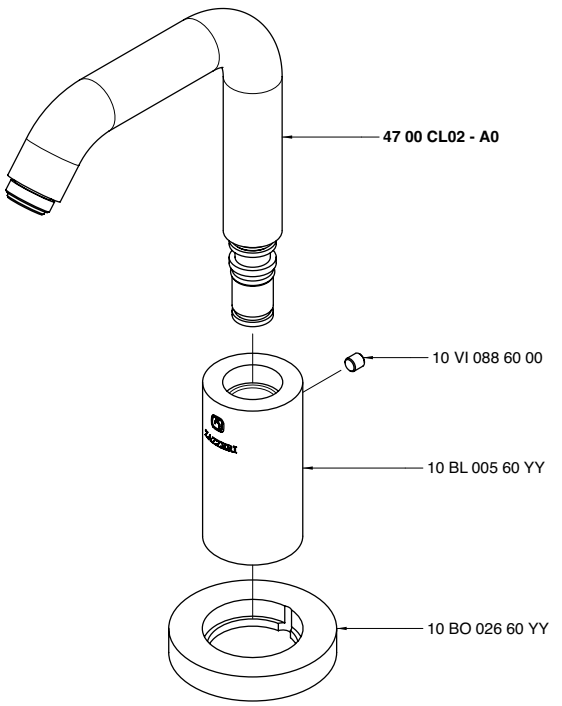

4700 A203 - L0

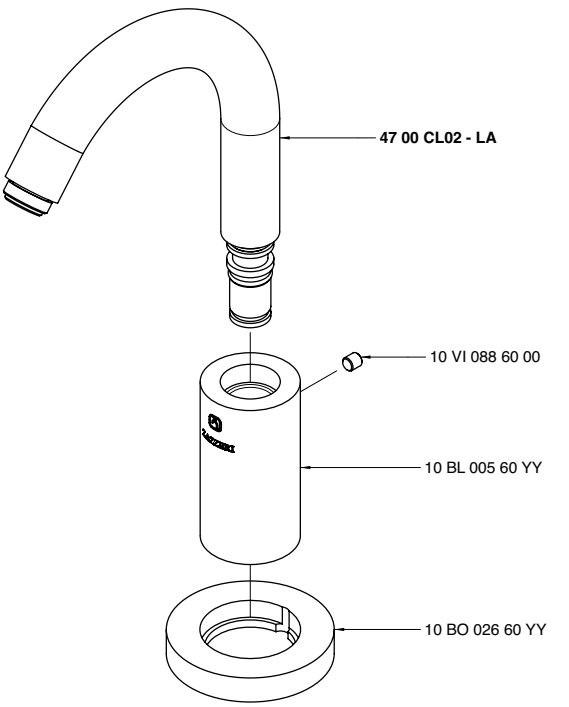

4700 A231 - 00

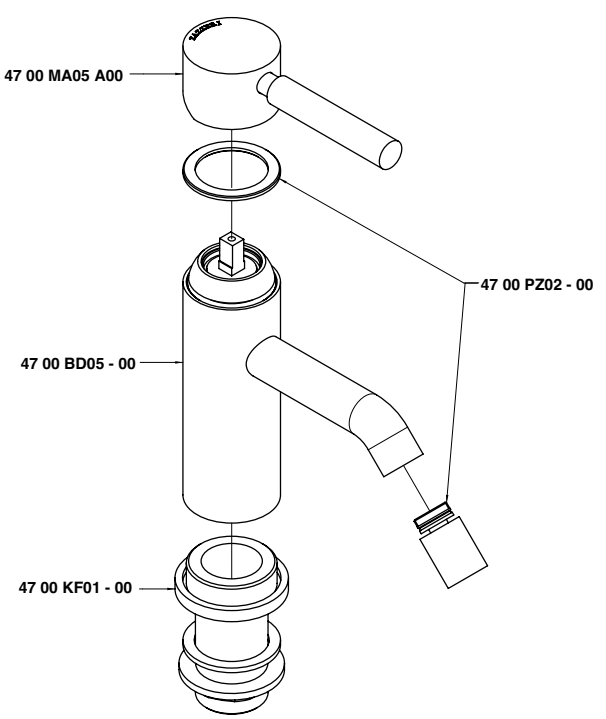

4700 A302 A00

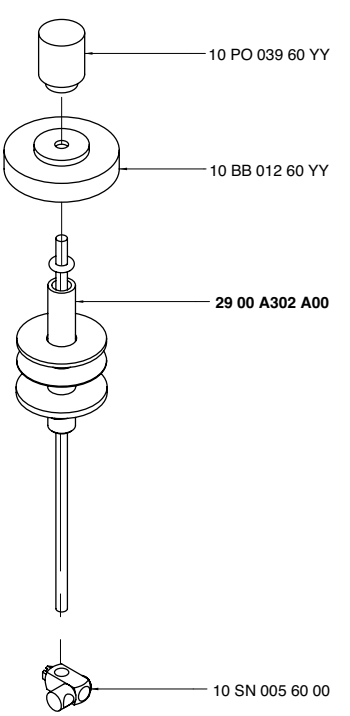

4700 A312 - 00
4701 A312 - 00

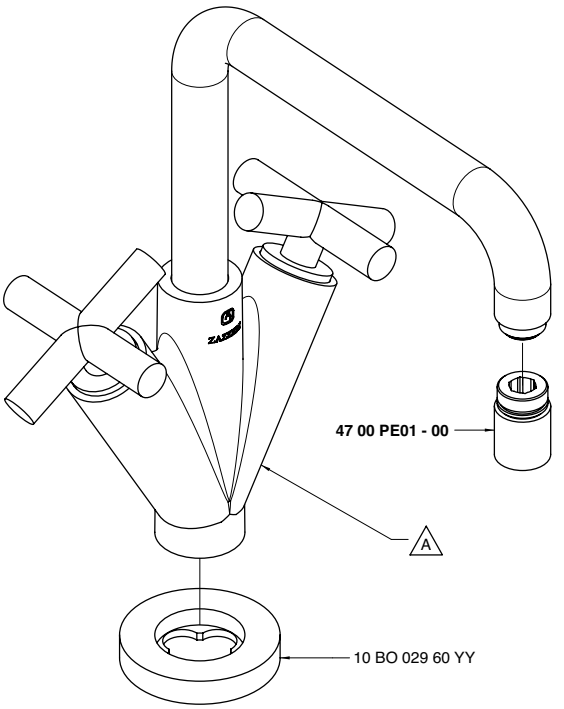

Codice - Code	Variante - Variant
	A
47 00 A312 - 00	**47 00 LA01 - 00**
47 01 A312 - 00	**47 01 LA01 - 00**

4700 A312 - L0
4701 A312 - L0

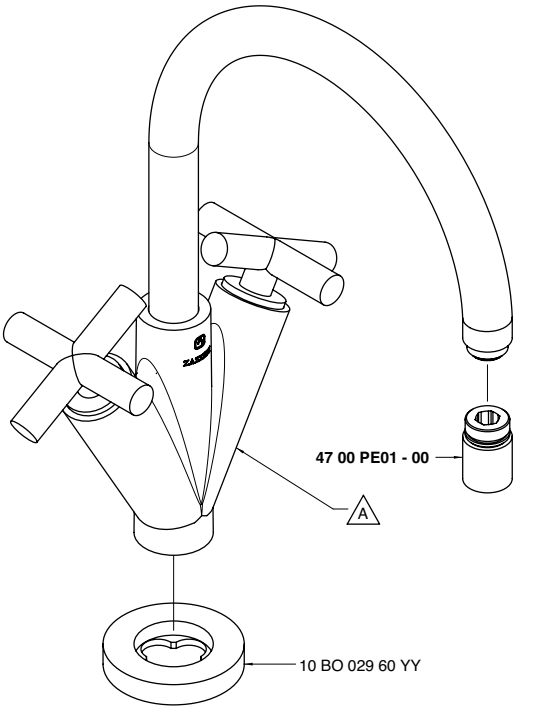

Codice - Code	Variante - Variant
	A
47 00 A312 - L0	**47 00 LA01 - L0**
47 01 A312 - L0	**47 01 LA01 - L0**

4700 A313 - 00
4701 A313 - 00

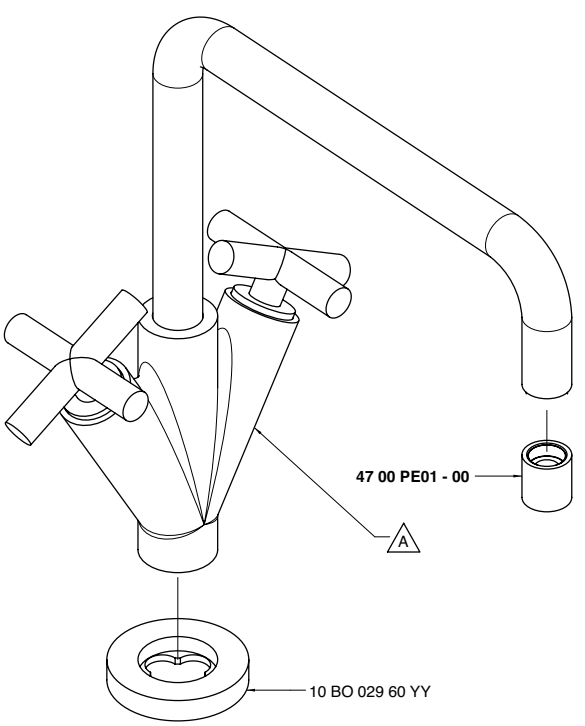

Codice - Code	Variante - Variant
	A
47 00 A313 - 00	**47 00 LL01 - 00**
47 01 A313 - 00	**47 01 LL01 - 00**

4700 A313 - L0
4701 A313 - L0

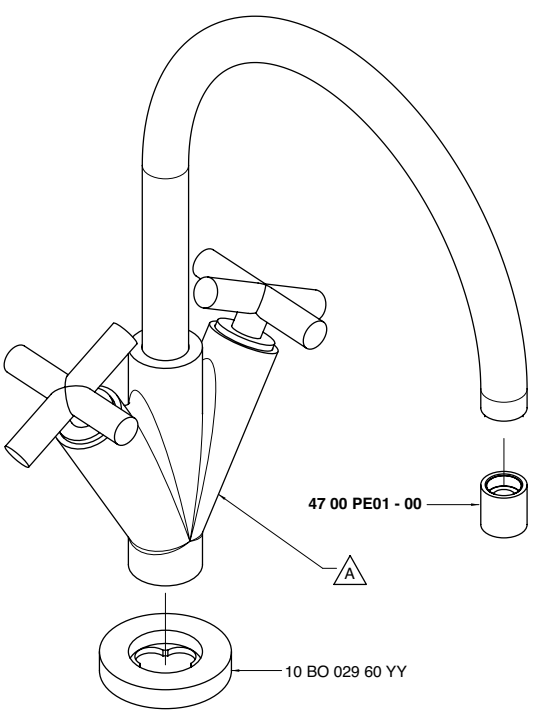

Codice - Code	Variante - Variant
	A
47 00 A313 - L0	**47 00 LL01 - L0**
47 01 A313 - L0	**47 01 LL01 - L0**

4700 A321 - 00
4701 A321 - 00

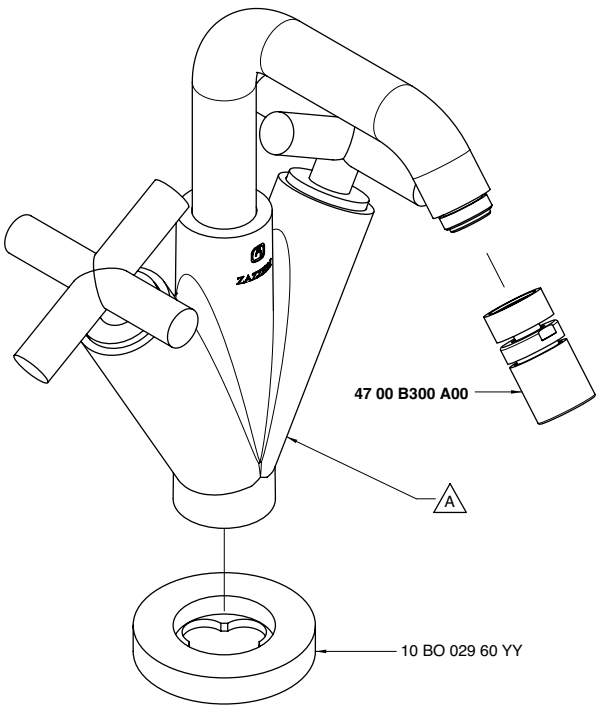

Codice - Code	Variante - Variant
	A
47 00 A321 - 00	**47 00 BD01 - 00**
47 01 A321 - 00	**47 01 BD01 - 00**

4700 A321 - L0
4701 A321 - L0

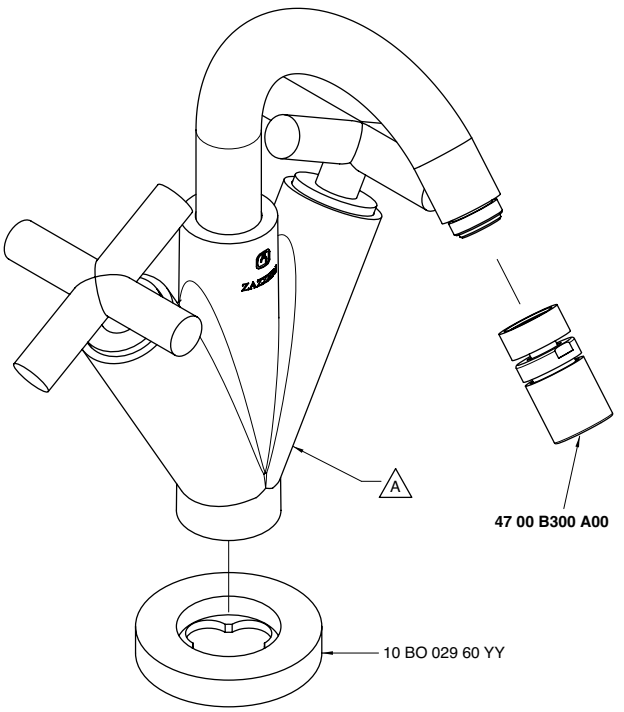

Codice - Code	Variante - Variant
	A
47 00 A321 - L0	**47 00 BD01 - L0**
47 01 A321 - L0	**47 01 BD01 - L0**

4700 A403 A00

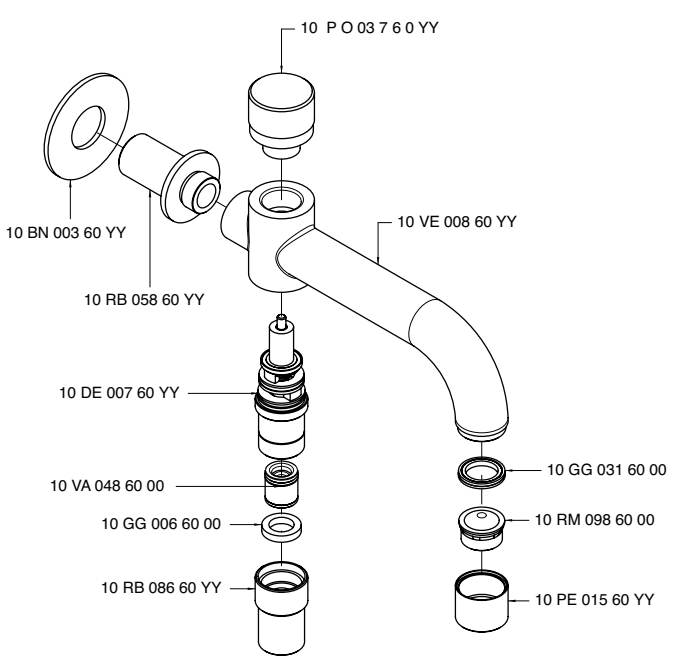

4700 A406 A00

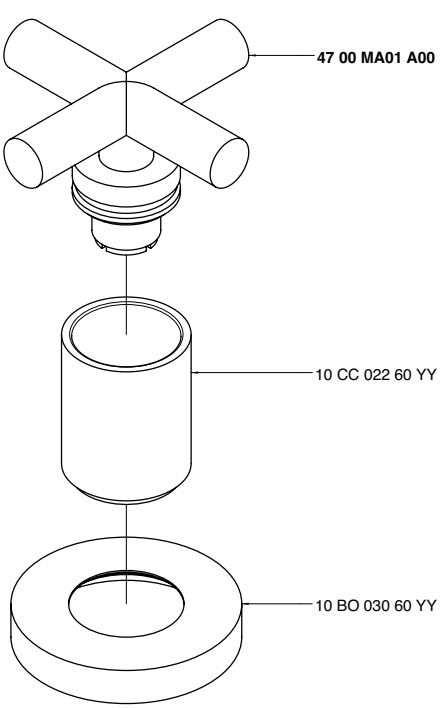

4700 A412 - 00
4701 A412 - 00

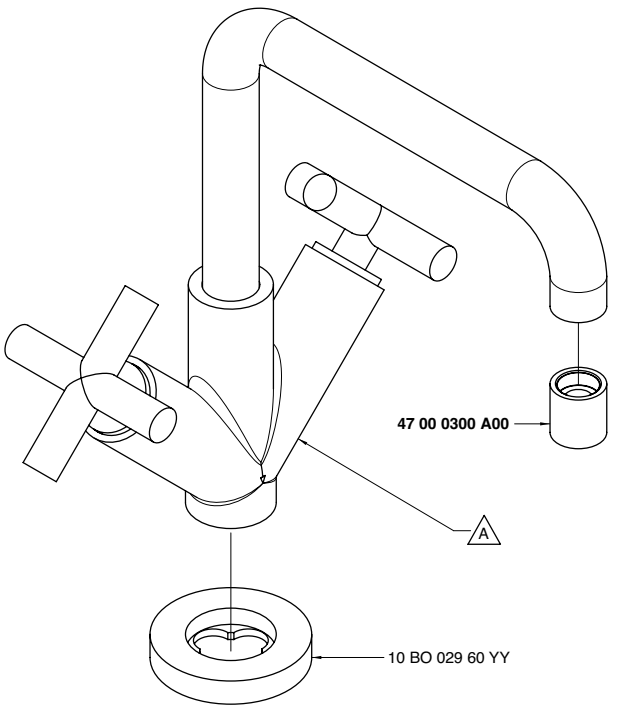

Codice - Code	Variante - Variant
	A
47 00 A412 - 00	**47 00 LA04 - 00**
47 01 A412 - 00	**47 01 LA04 - 00**

4700 A412 - L0
4701 A412 - L0

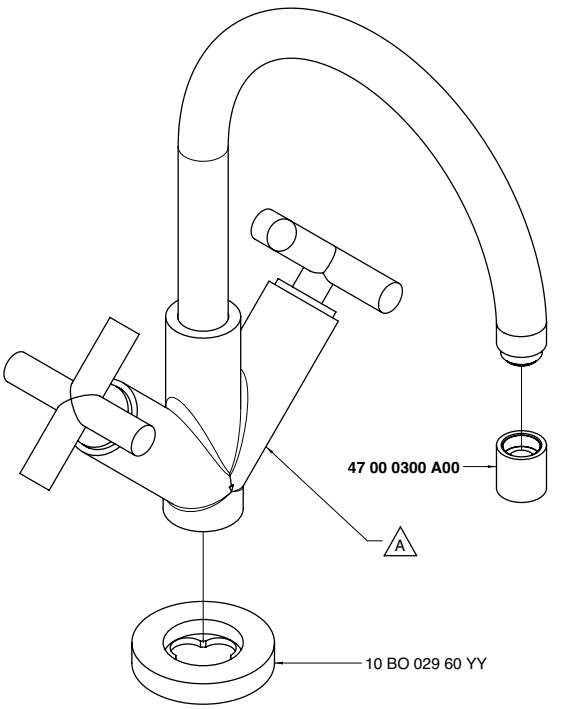

Codice - Code	Variante - Variant
	A
47 00 A412 - L0	**47 00 LA04 - L0**
47 01 A412 - L0	**47 01 LA04 - L0**

4700 A413 - 00
4701 A413 - 00

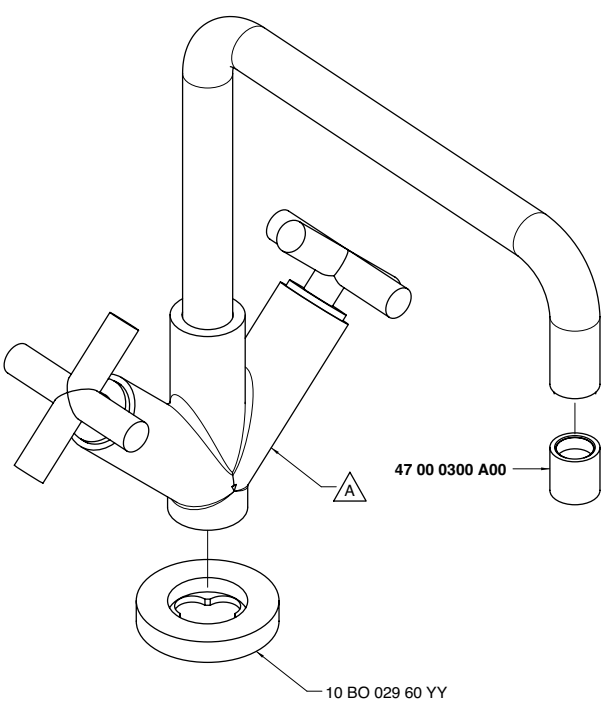

Codice - Code	Variante - Variant
	A
47 00 A413 - 00	**47 00 LL04 - 00**
47 01 A413 - 00	**47 01 LL04 - 00**

4700 A413 - L0
4701 A413 - L0

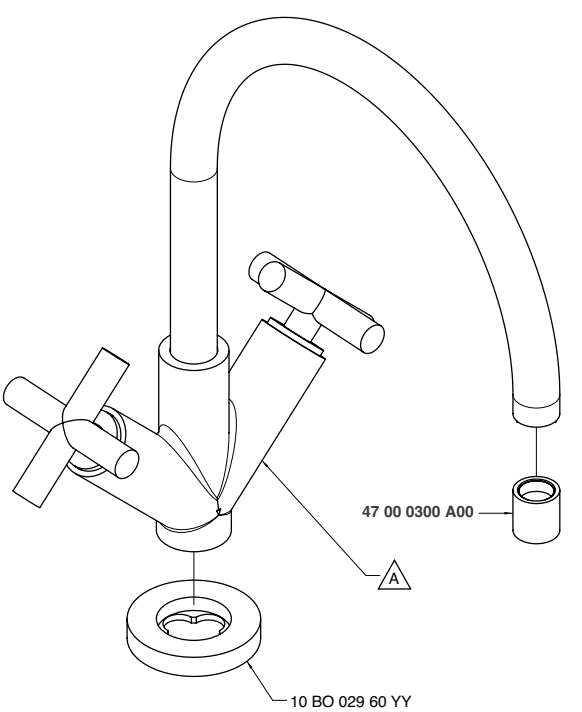

Codice - Code	Variante - Variant
	A
47 00 A413 - L0	**47 00 LL04 - L0**
47 01 A413 - L0	**47 01 LL04 - L0**

4700 A414 - S0

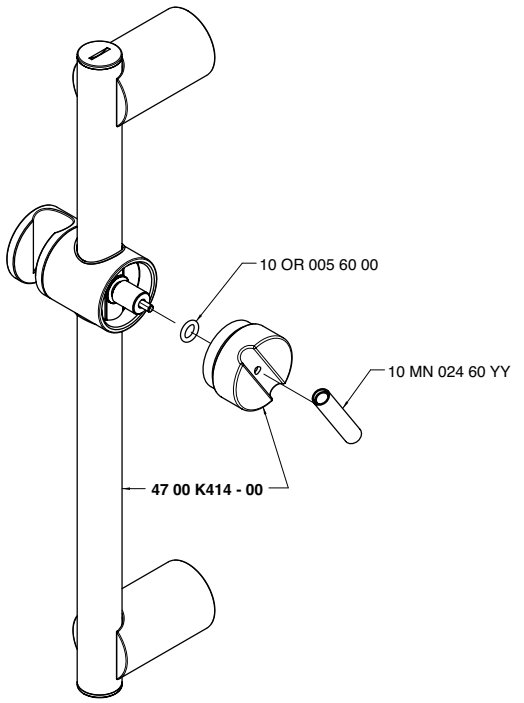

4700 A417 - 00

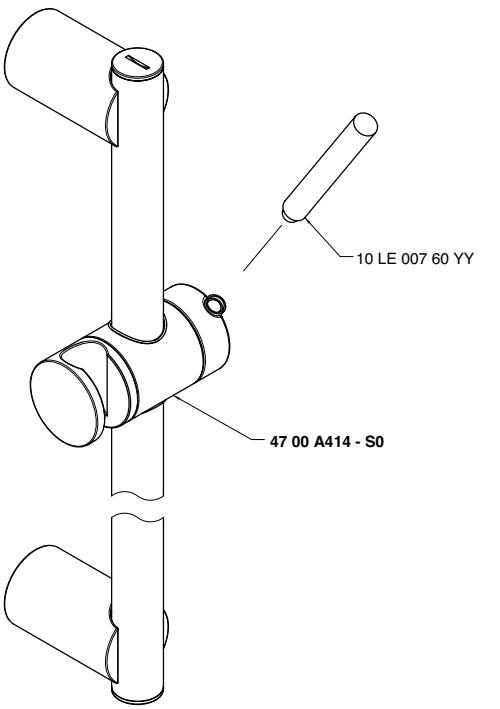

4700 A421 - 00
4701 A421 - 00

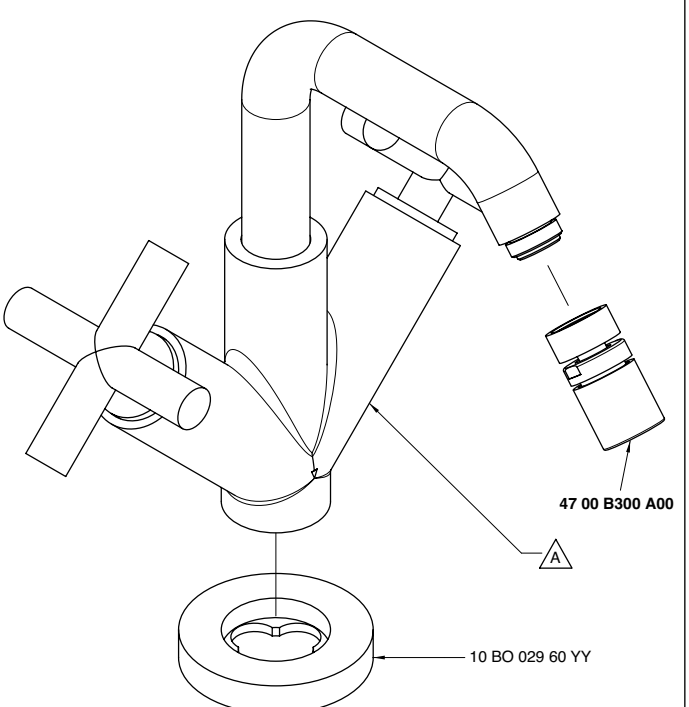

Codice - Code	Variante - Variant
	A
47 00 A421 - 00	**47 00 BD04 - 00**
47 01 A421 - 00	**47 01 BD04 - 00**

4700 A421 - L0
4701 A421 - L0

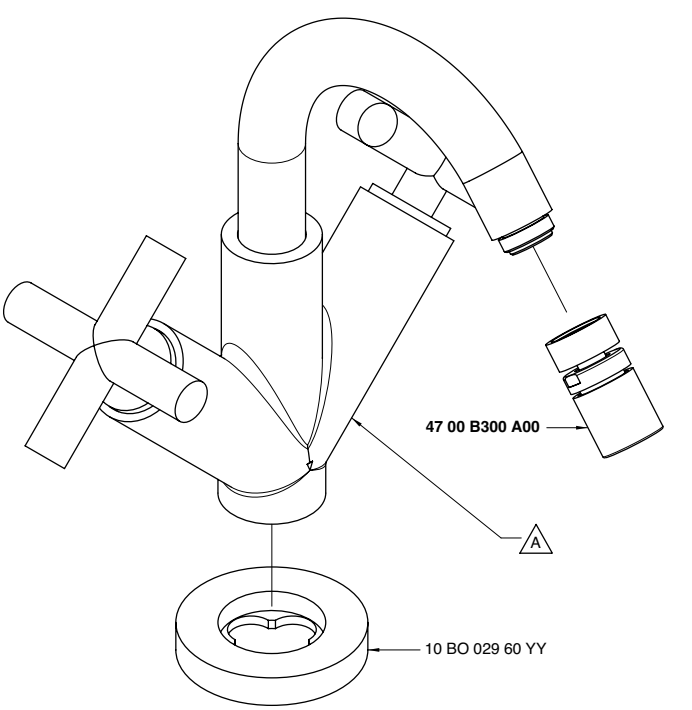

Codice - Code	Variante - Variant
	A
47 00 A421 - L0	**47 00 BD04 - L0**
47 01 A421 - L0	**47 01 BD04 - L0**

4700 A606 - 00
4701 A606 - 00

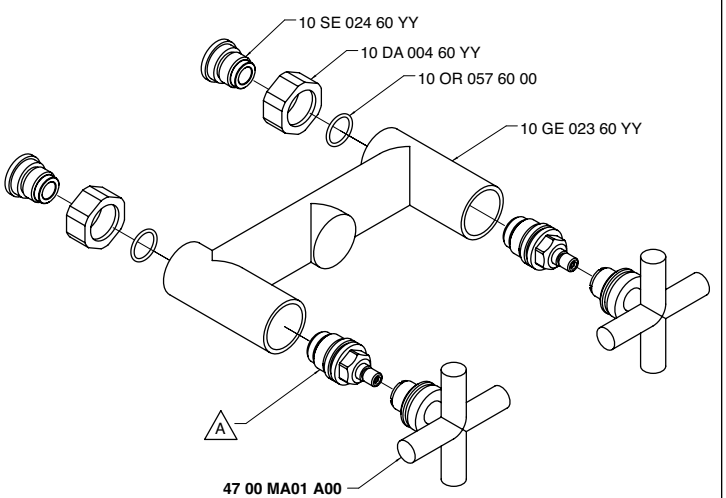

Codice - Code	Variante - Variant	
	A	
47 00 A606 - 00	10 VT 002 60 00	(2900 VT02 A00)
47 01 A606 - 00	10 VT 020 60 00	(2900 VT06 A00)

4700 A701 - 00
4701 A701 - 00

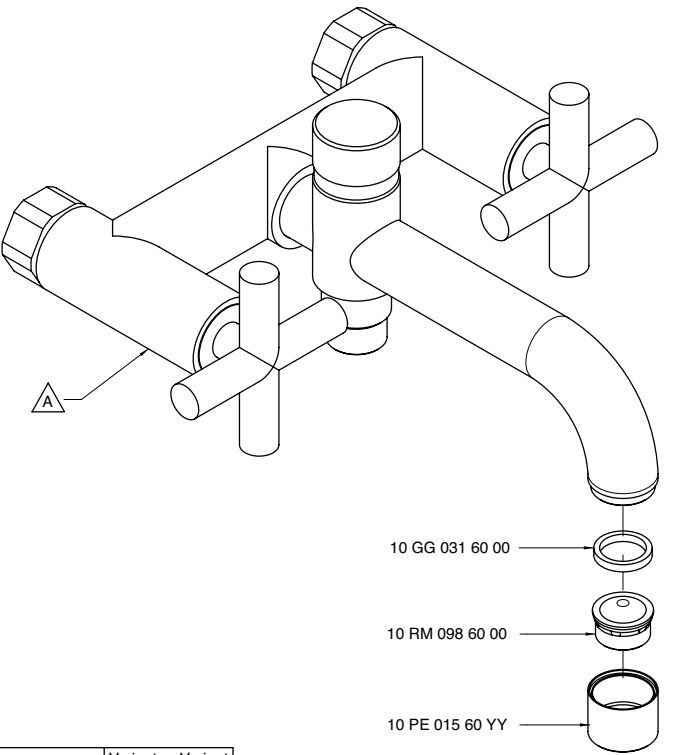

Codice - Code	Variante - Variant
	A
47 00 A701 - 00	**47 00 GE01 - 00**
47 01 A701 - 00	**47 01 GE01 - 00**

4700 A704 - 00

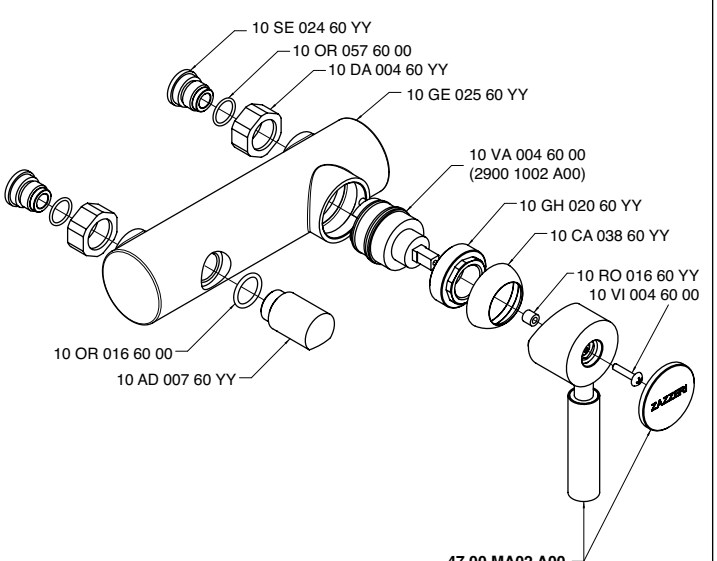

4700 A708 - 00

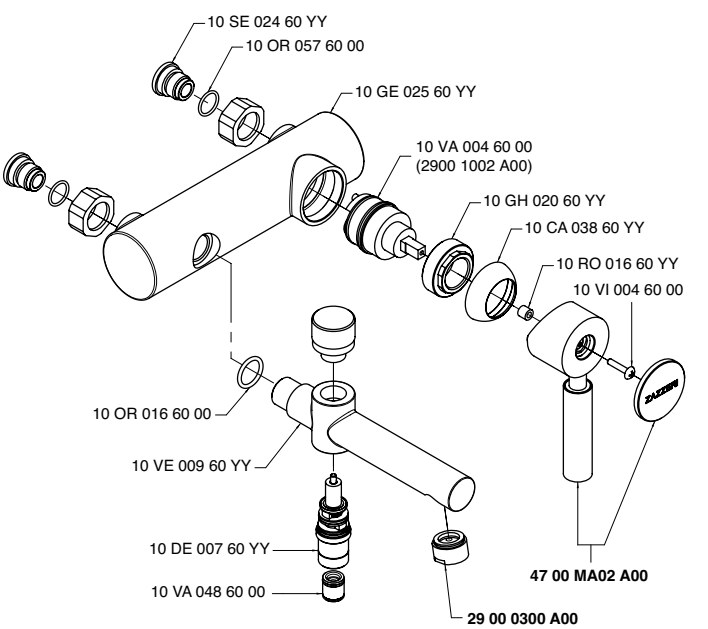

4700 AC02 - 00

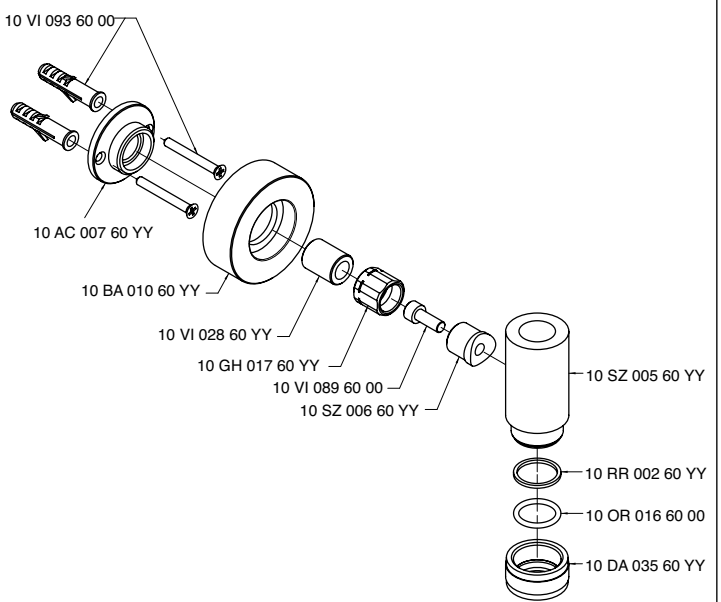

4700 AM01 A00

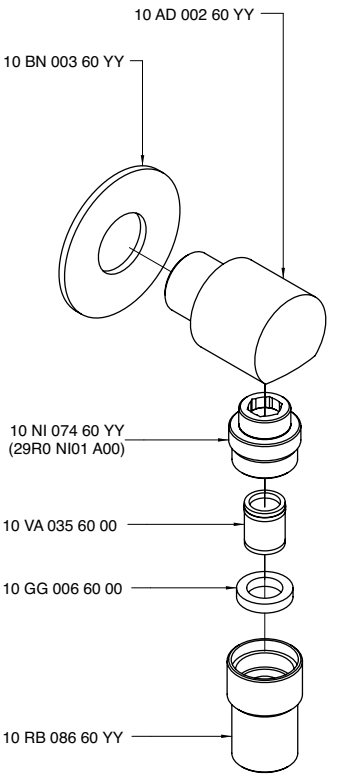

4700 AS01 A00

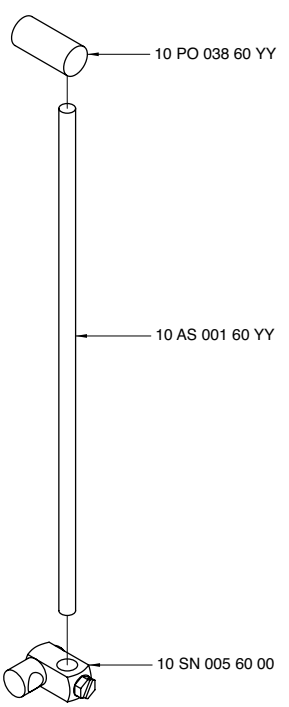

4700 AS02 A00

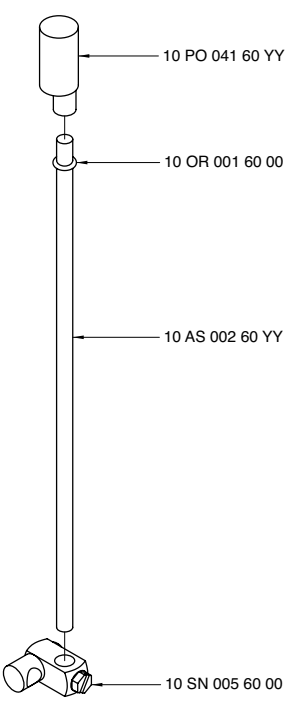

4700 AS03 A00

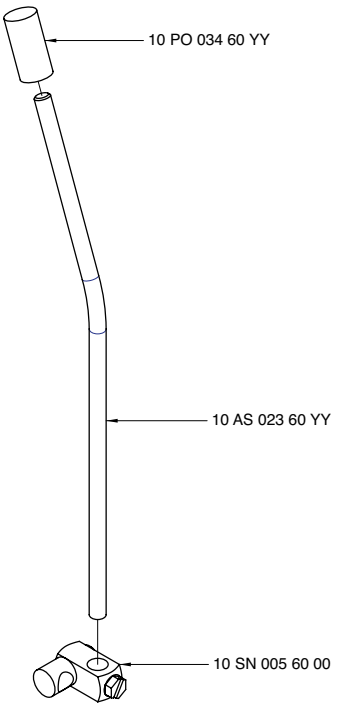

4700 B105 A00
4701 B105 A00

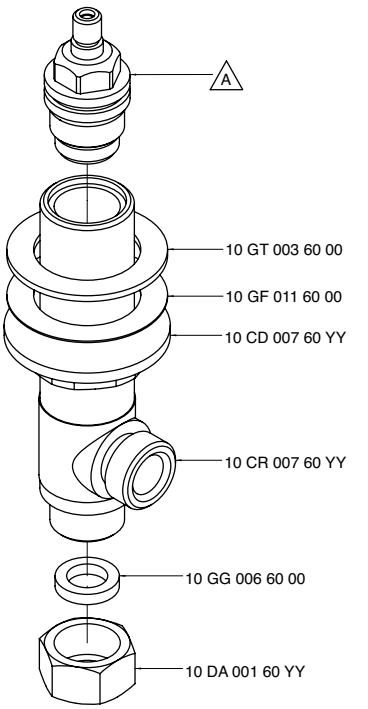

Codice - Code	Variante - Variant	
	A	
47 00 B105 A 00	10 VT 002 60 00	(2900 VT02 A00)
47 01 B105 A 00	10 VT 020 60 00	(2900 VT06 A00)

4700 B202 A00
4701 B202 A00

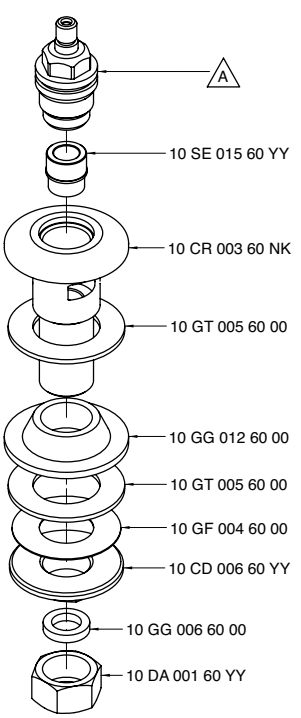

Codice - Code	Variante - Variant	
	A	
47 00 B202 A 00	10 VT 002 60 00	(2900 VT02 A00)
47 01 B202 A 00	10 VT 020 60 00	(2900 VT06 A00)

4700 B300 A00

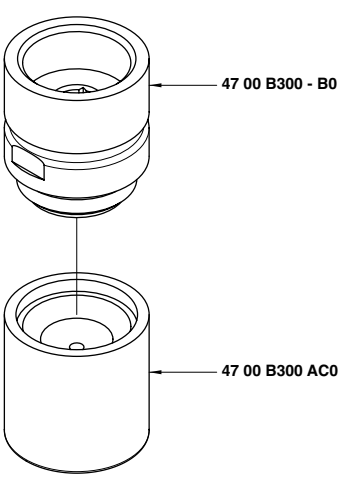

4700 B300 - B0

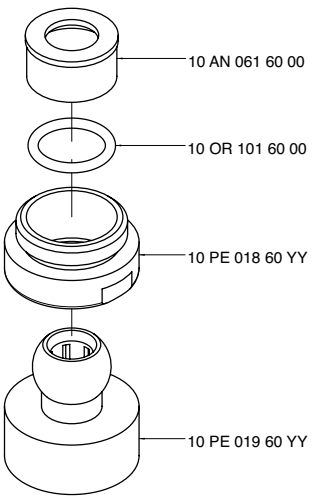

4700 B300 AC0

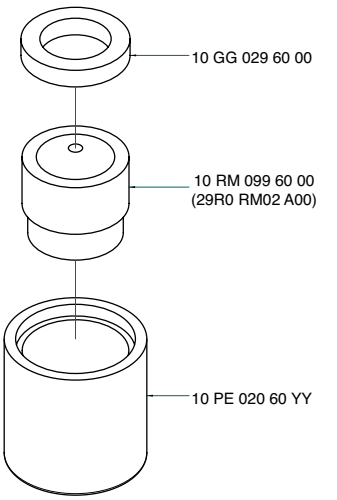

4700 B301 A00

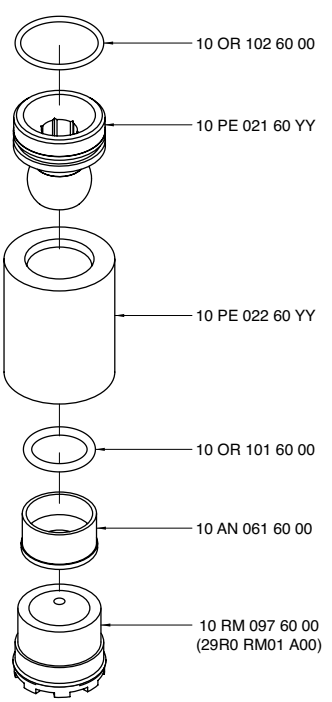

4700 B405 A00

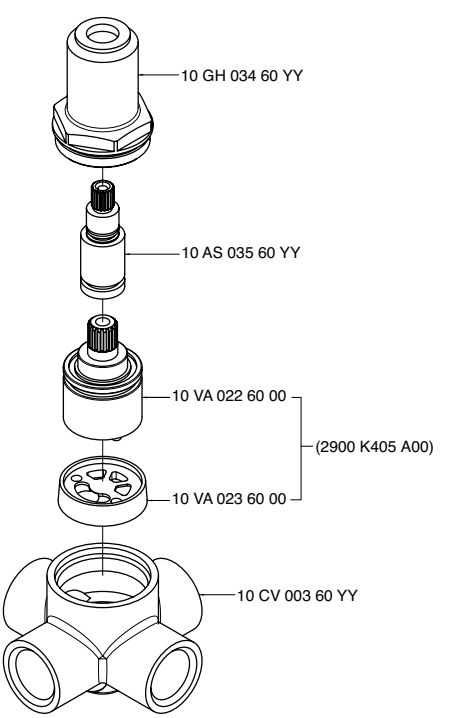

4700 B406 A00
4701 B406 A00

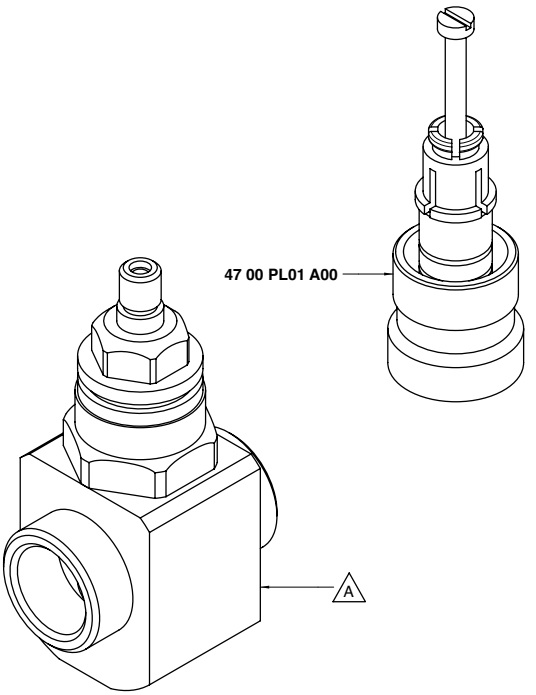

Codice - Code	Variante - Variant
	A
47 00 B406 A00	**47 00 C406 - 00**
47 01 B406 A00	**47 01 C406 - 00**

4700 BA01 A00

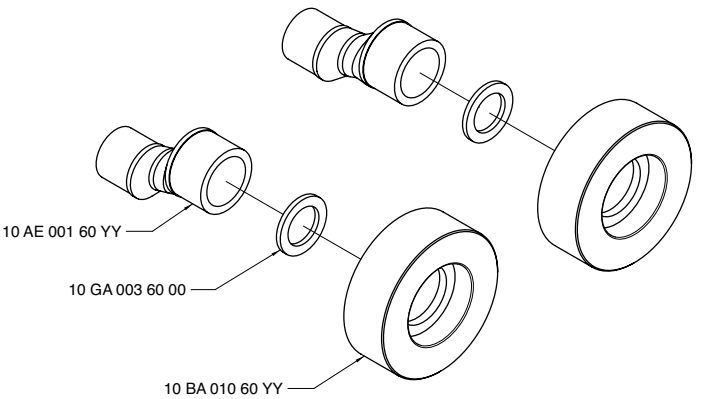

4700 BD01 - 00
4701 BD01 - 00

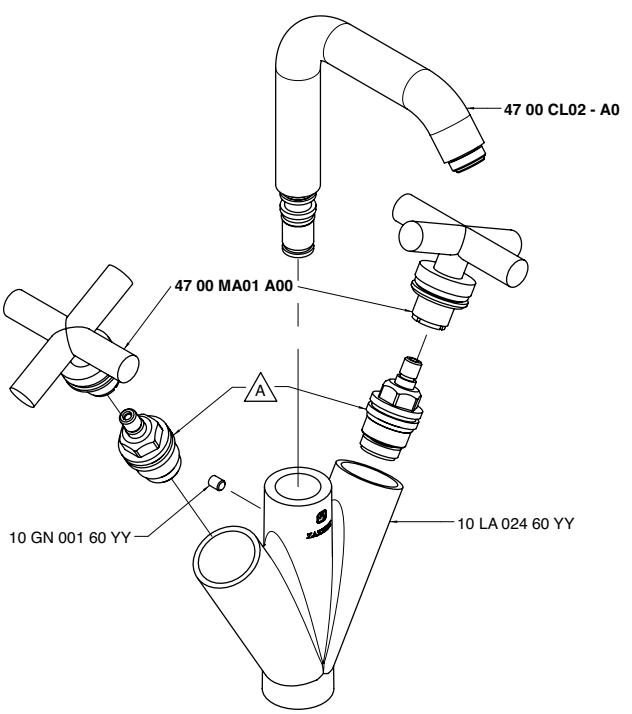

Codice - Code	Variante - Variant	
	A	
47 00 BD01 - 00	10 VT 002 60 00	(2900 VT02 A00)
47 01 BD01 - 00	10 VT 020 60 00	(2900 VT06 A00)

4700 BD01 - L0
4701 BD01 - L0

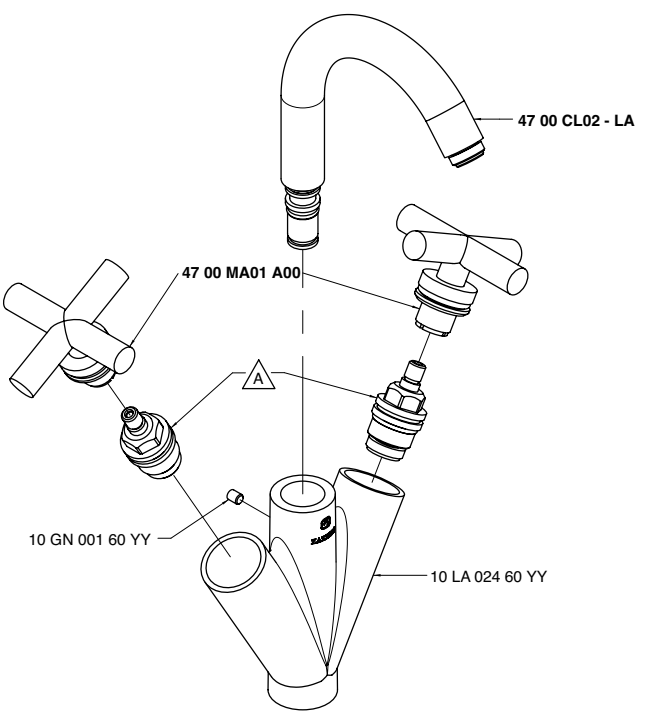

Codice - Code	Variante - Variant	
	A	
47 00 BD01 - L0	10 VT 002 60 00	(2900 VT02 A00)
47 01 BD01 - L0	10 VT 020 60 00	(2900 VT06 A00)

4700 BD03 - 00

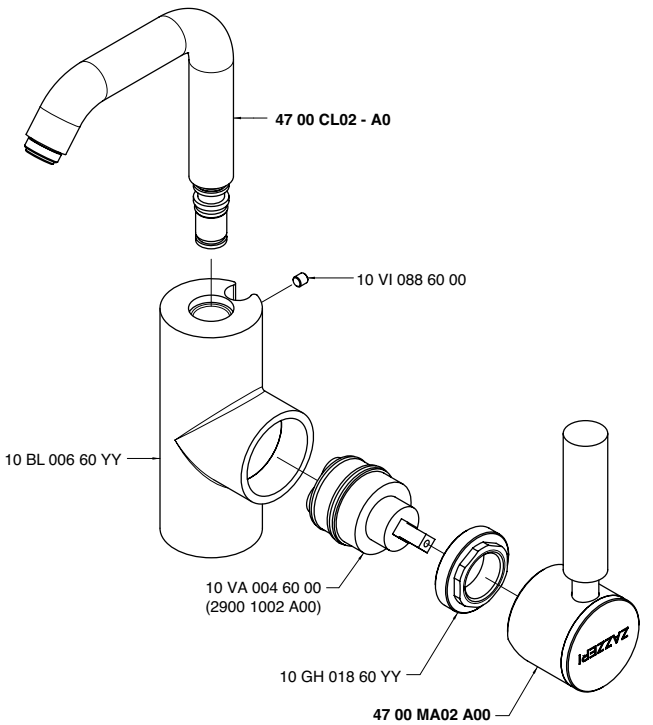

4700 BD03 - L0

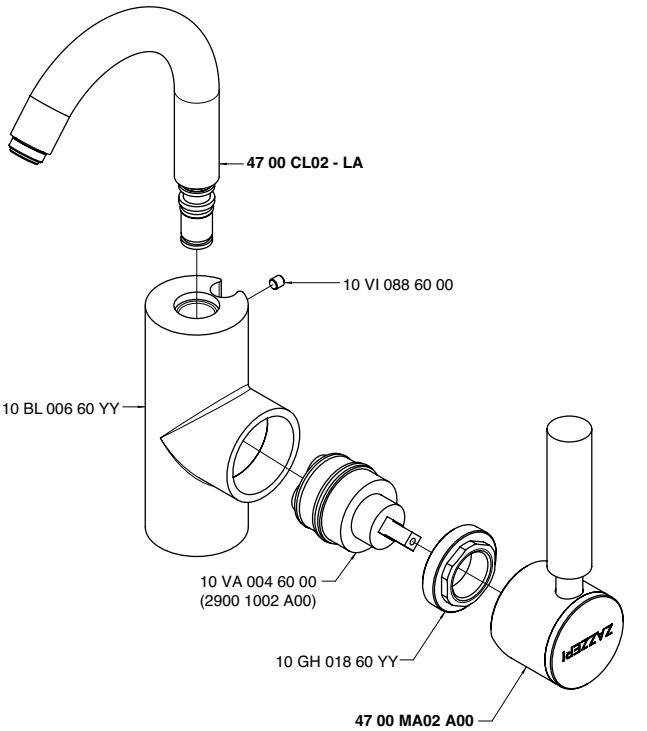

4700 BD04 - 00
4701 BD04 - 00

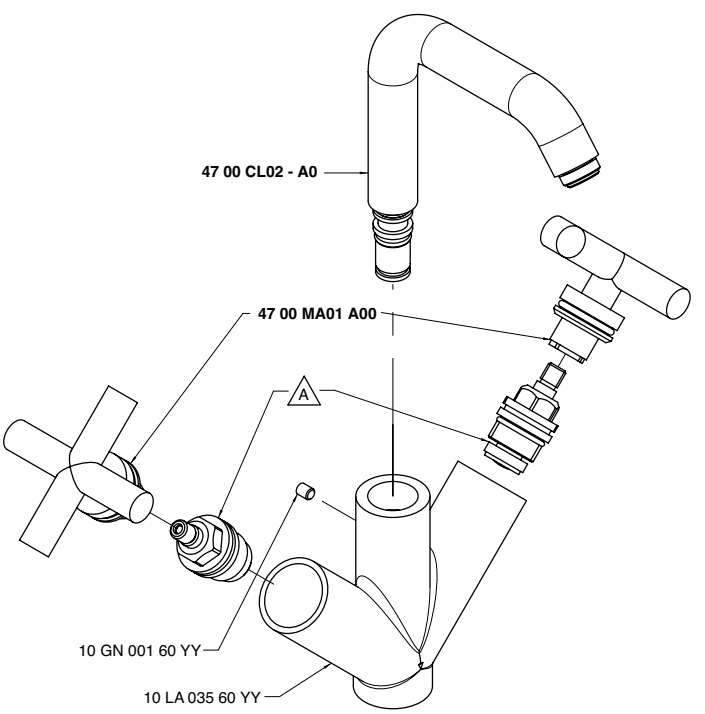

Codice - Code	Variante - Variant A	
47 00 BD04 - 00	10 VT 002 60 00	(2900 VT02 A00)
47 01 BD04 - 00	10 VT 020 60 00	(2900 VT06 A00)

4700 BD04 - L0
4701 BD04 - L0

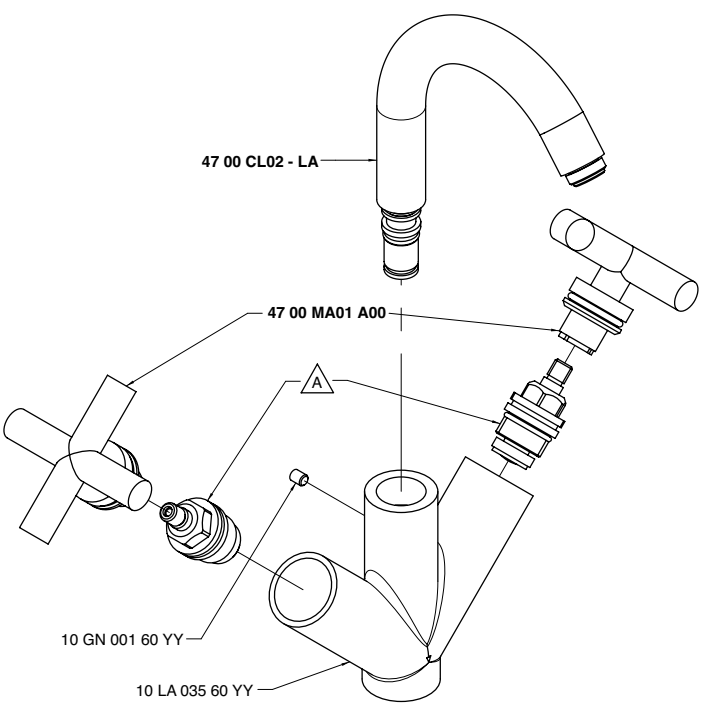

Codice - Code	Variante - Variant A	
47 00 BD04 - L0	10 VT 002 60 00	(2900 VT02 A00)
47 01 BD04 - L0	10 VT 020 60 00	(2900 VT06 A00)

4700 BD05 - 00

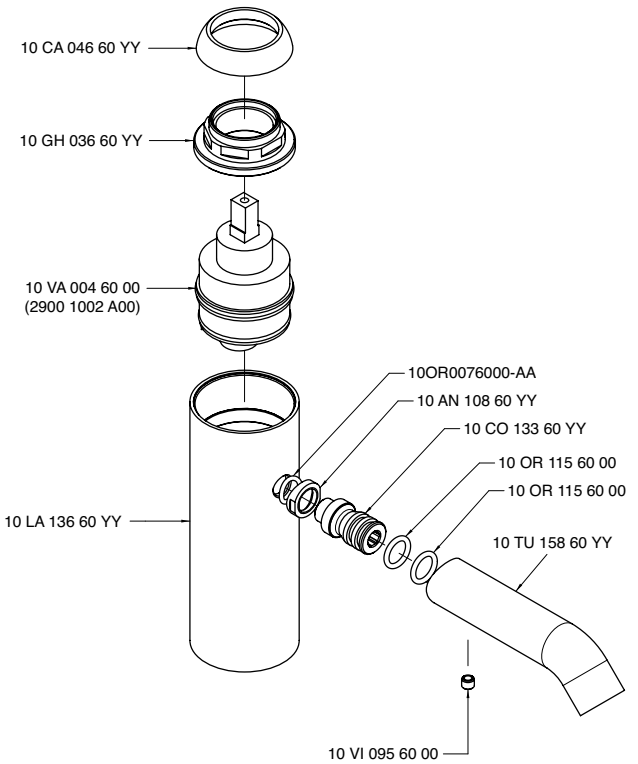

4700 BD07 - 00

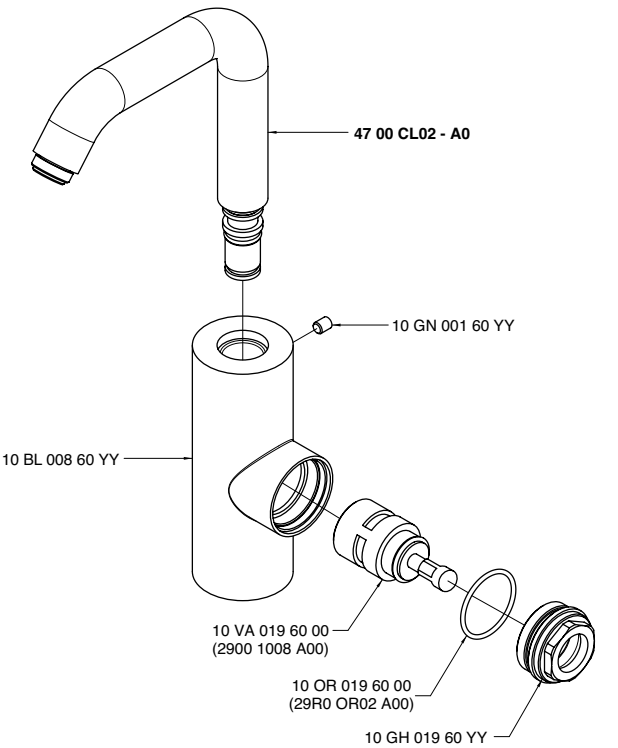

4700 BD07 - L0

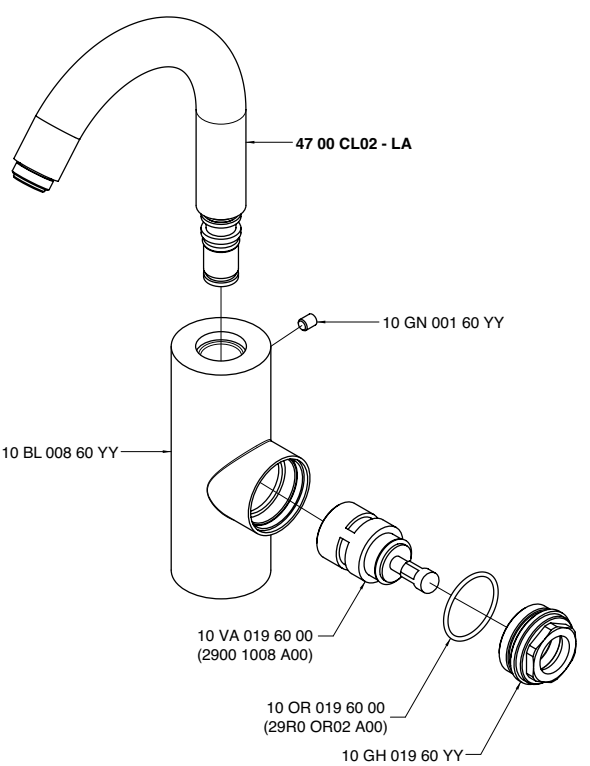

4700 C102 A00

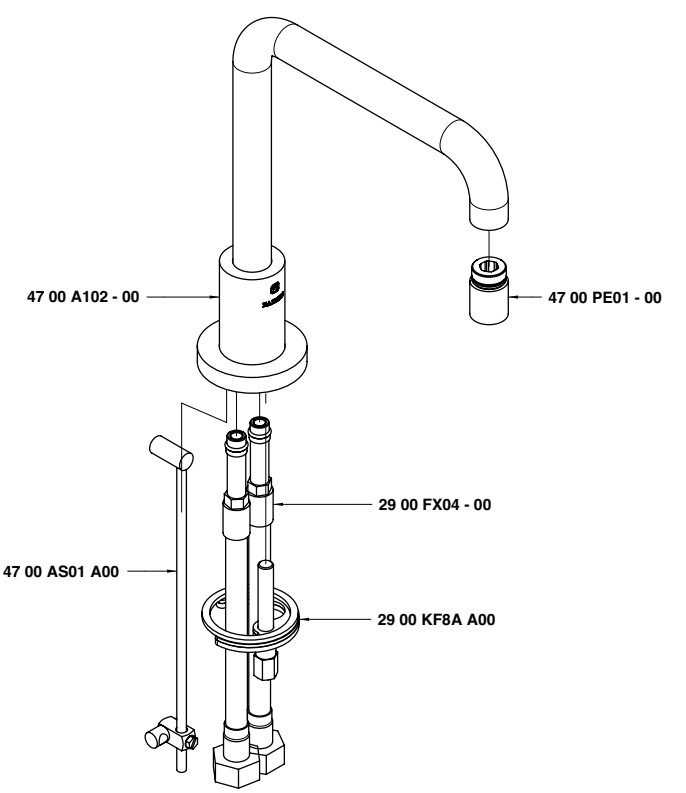

4700 C102 AL0

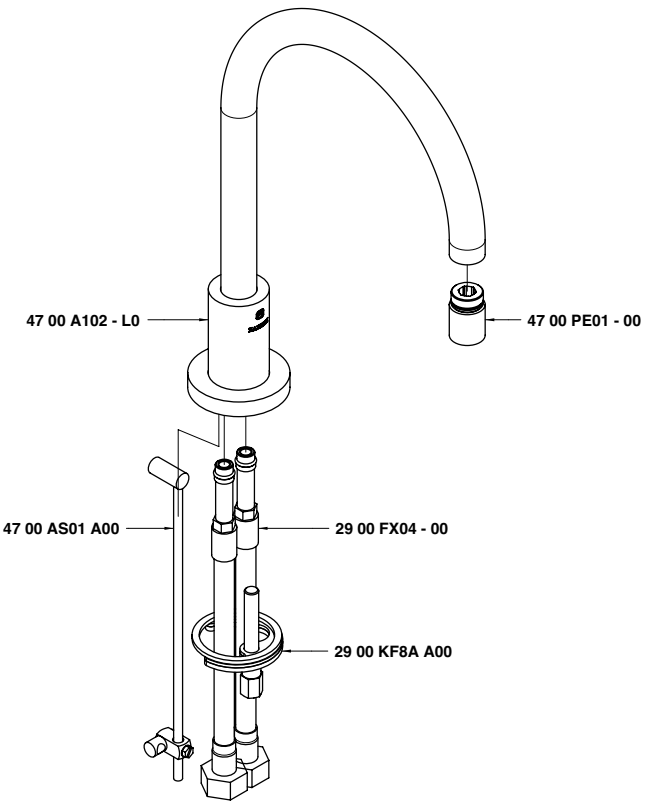

4700 C203 A00

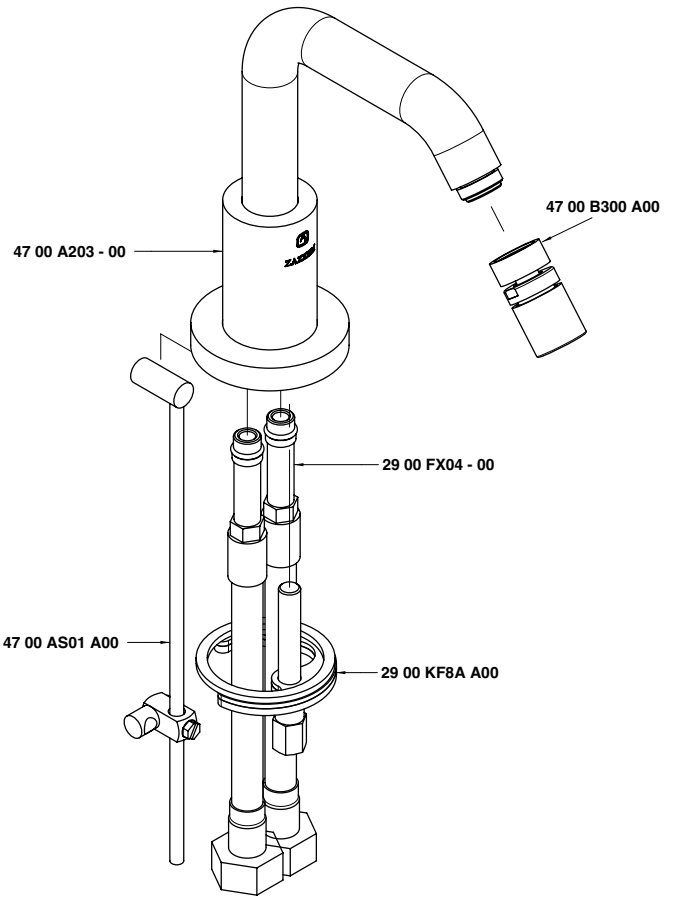

4700 C203 AL0

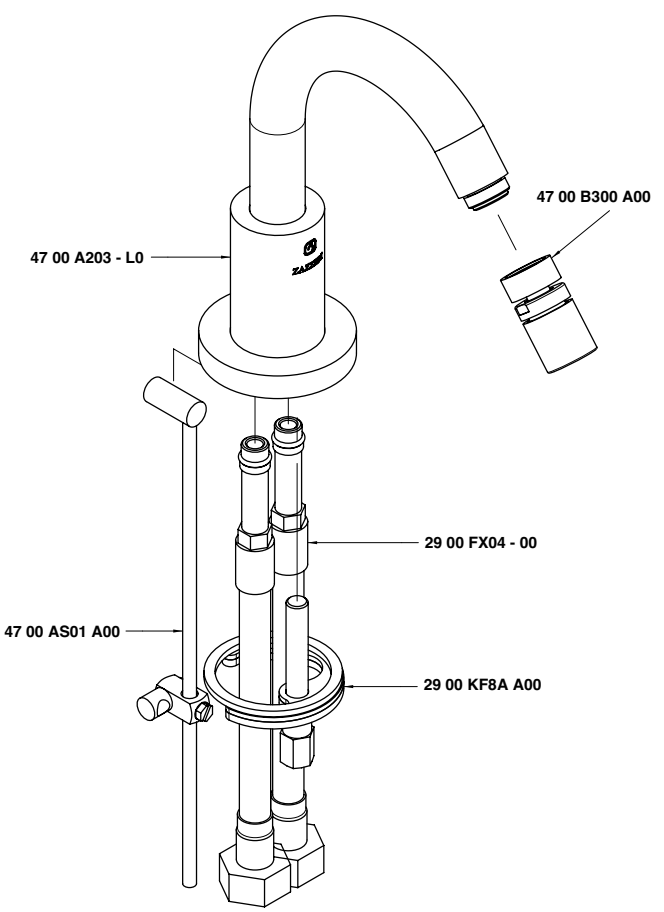

4700 C406 - 00
4701 C406 - 00

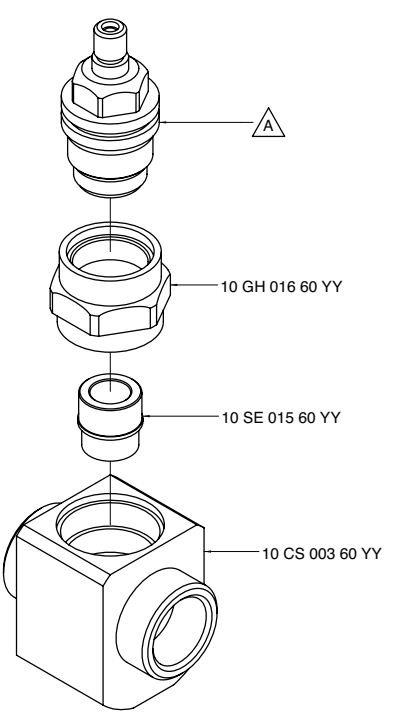

Codice - Code	Variante - Variant	
	A	
47 00 C406 - 00	10 VT 002 60 00	(2900 VT02 A00)
47 01 C406 - 00	10 VT 020 60 00	(2900 VT06 A00)

4700 CL01 - A0

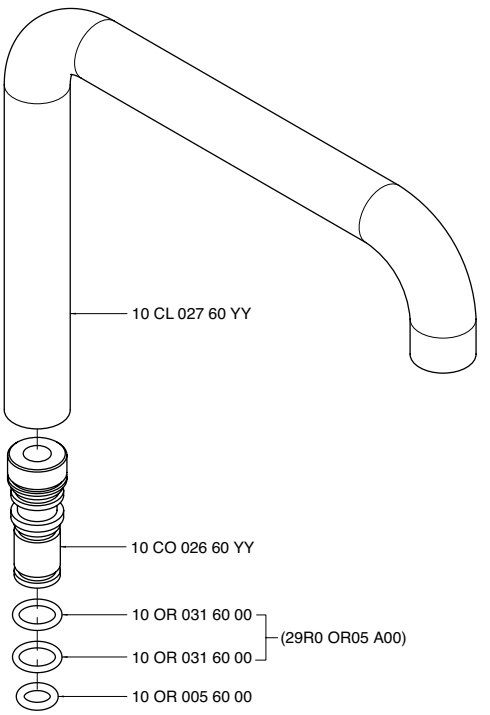

4700 CL01 - LA

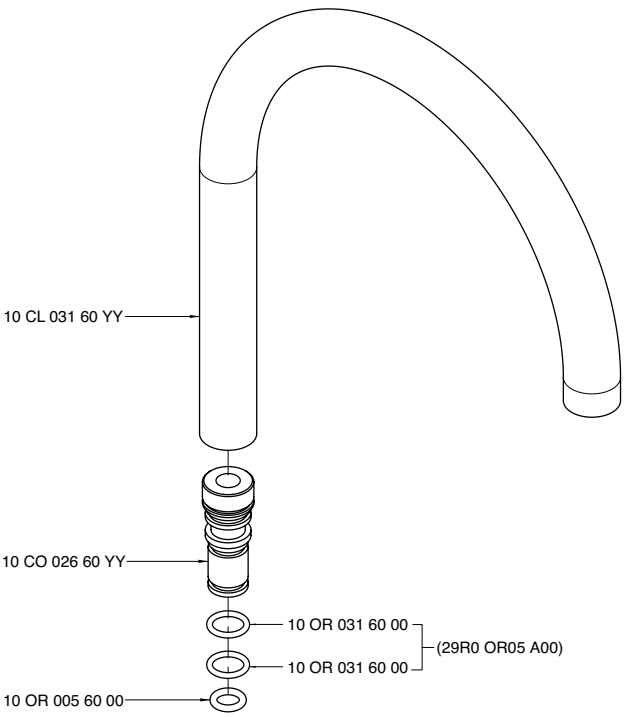

4700 CL02 - A0

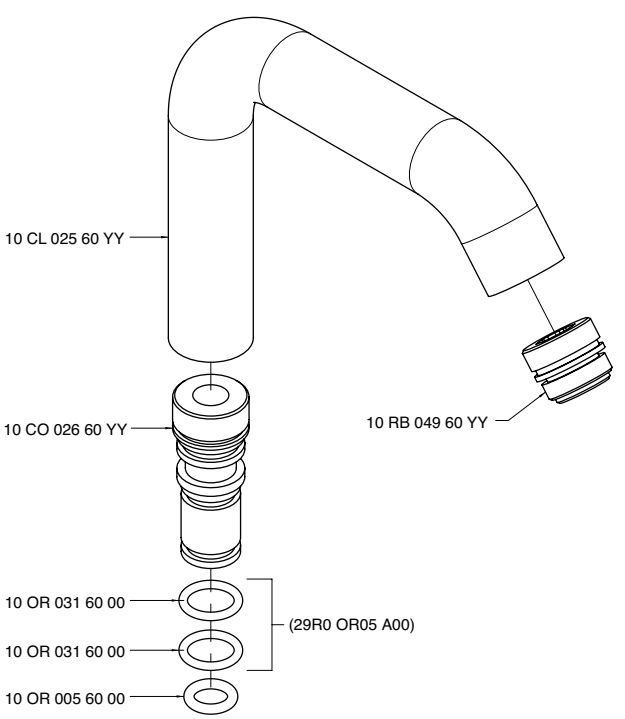

4700 CL02 - LA

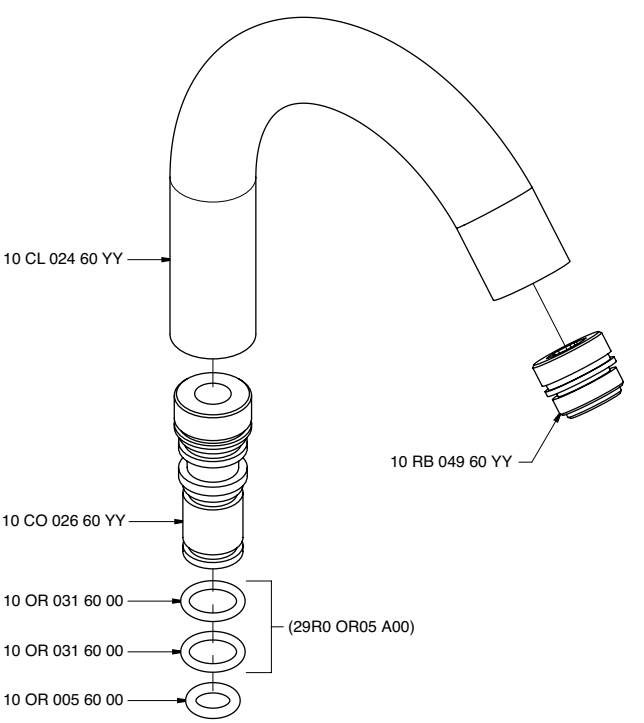

4700 CL03 - A0

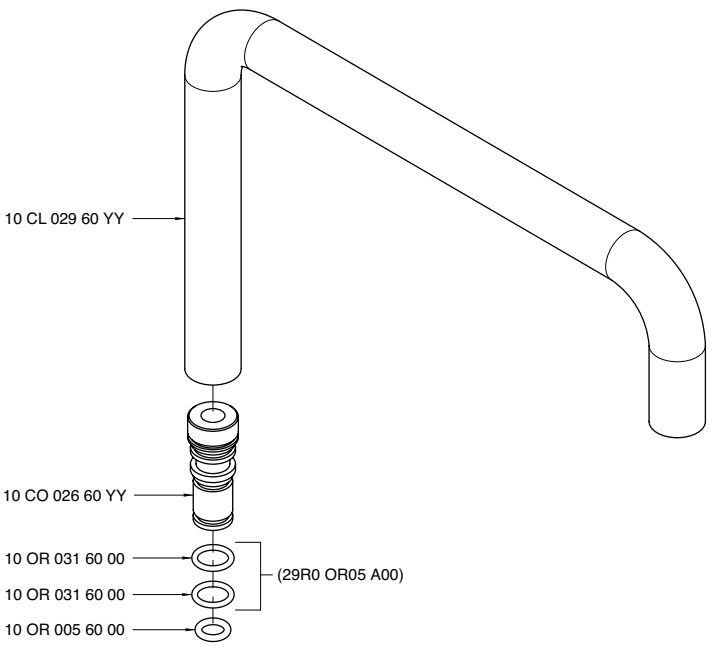

4700 CL03 - LA

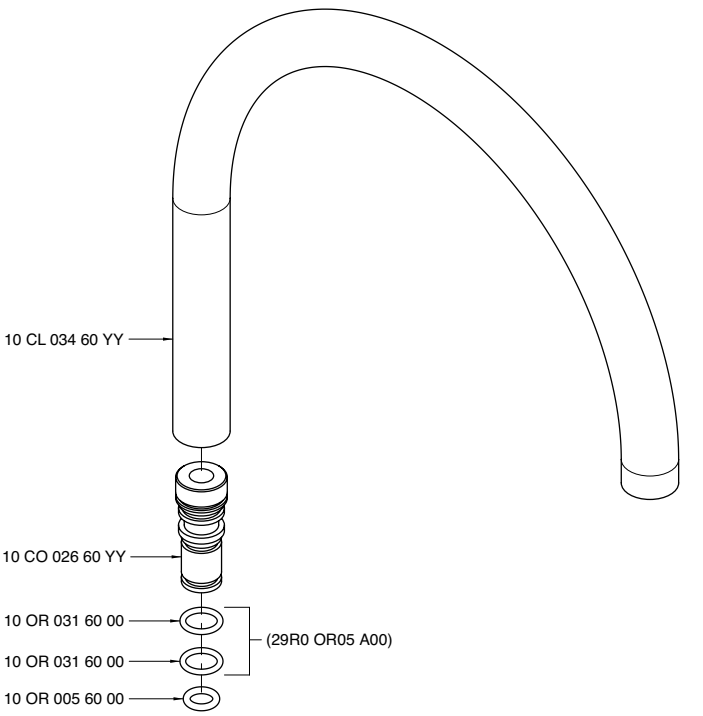

4700 CL04 - 00

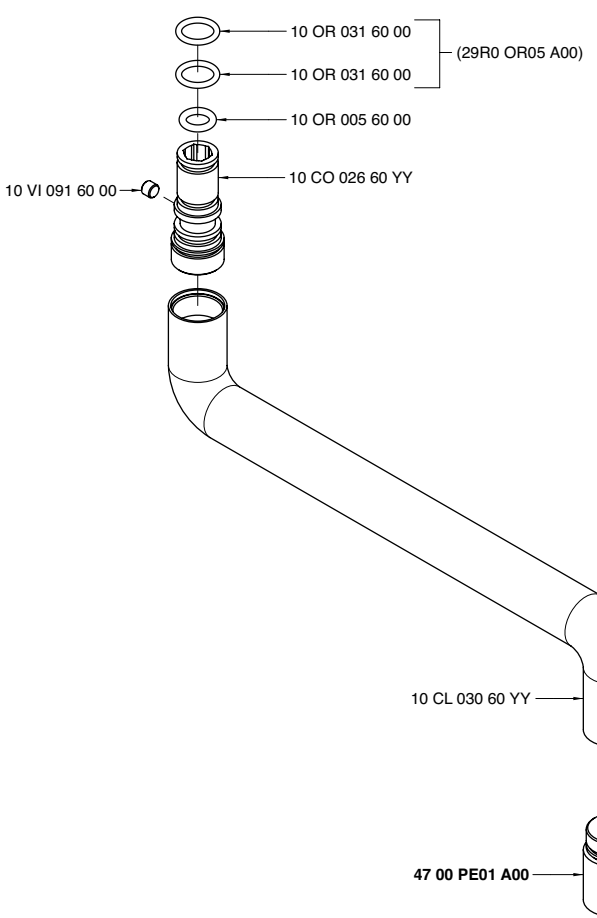

4700 CL05 - A0

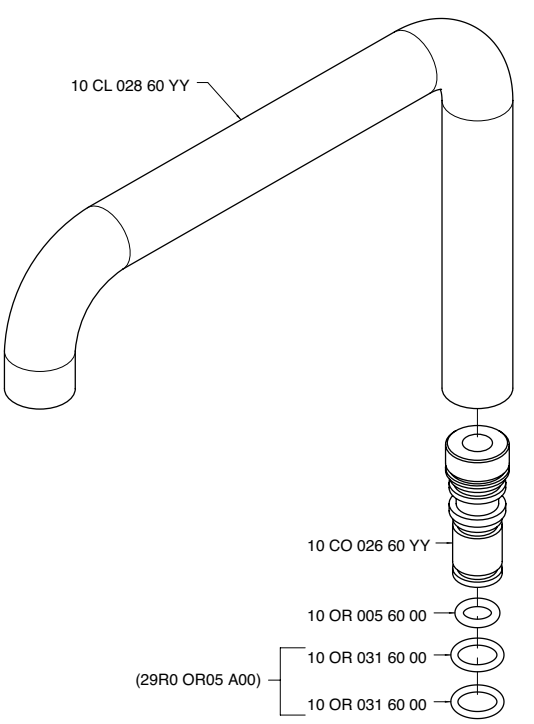

4700 CL05 - LA

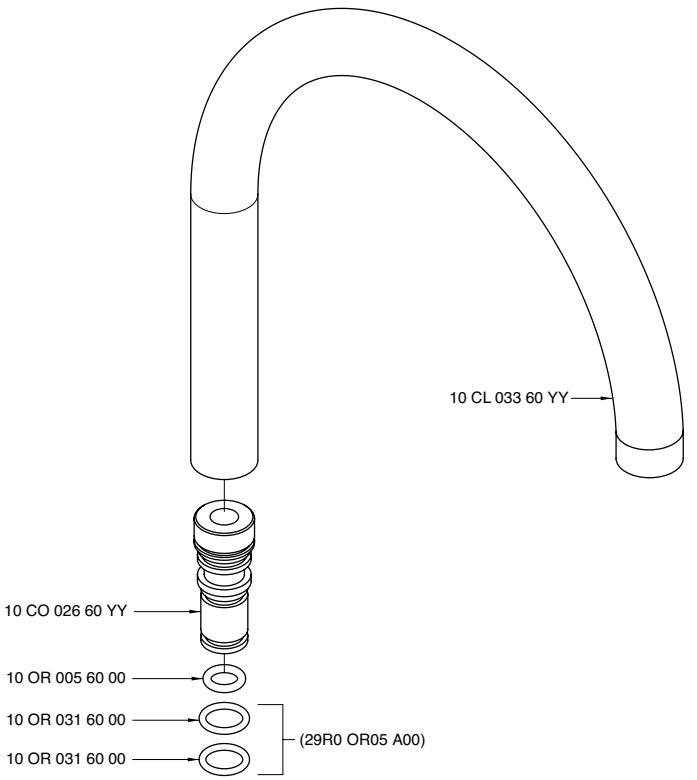

4700 F309 A00

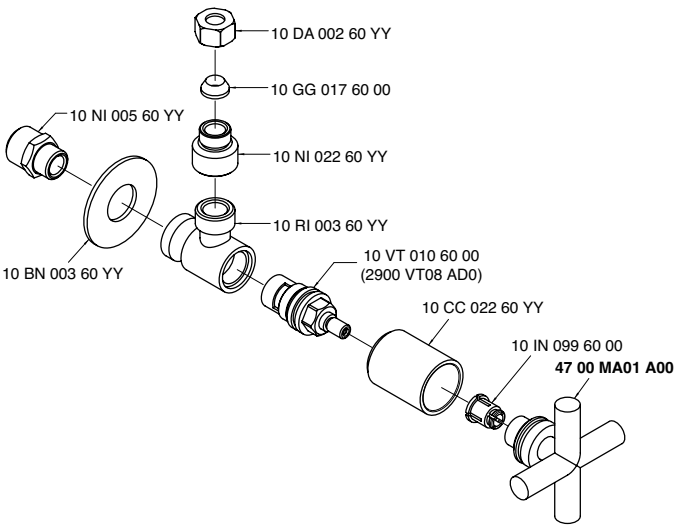

4700 GE01 - 00
4701 GE01 - 00

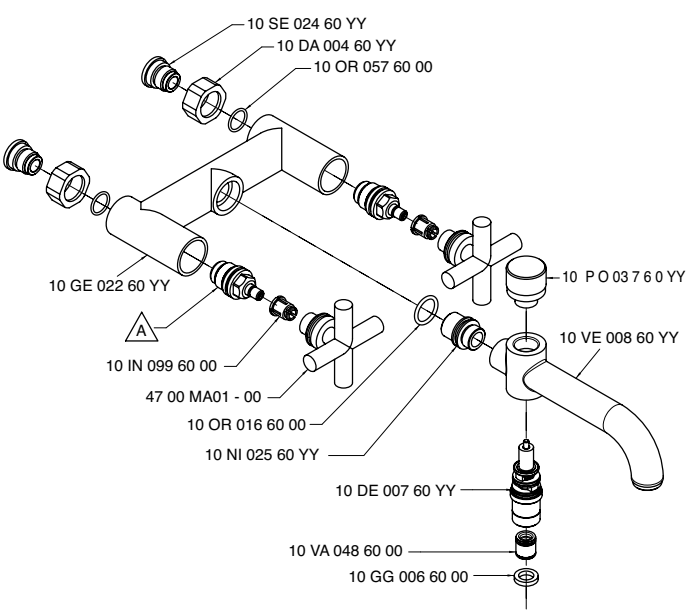

Codice - Code	Variante - Variant A	
47 00 GE01 - 00	10 VT 002 60 00	(2900 VT02 A00)
47 01 GE01 - 00	10 VT 020 60 00	(2900 VT06 A00)

4700 i401 AA0

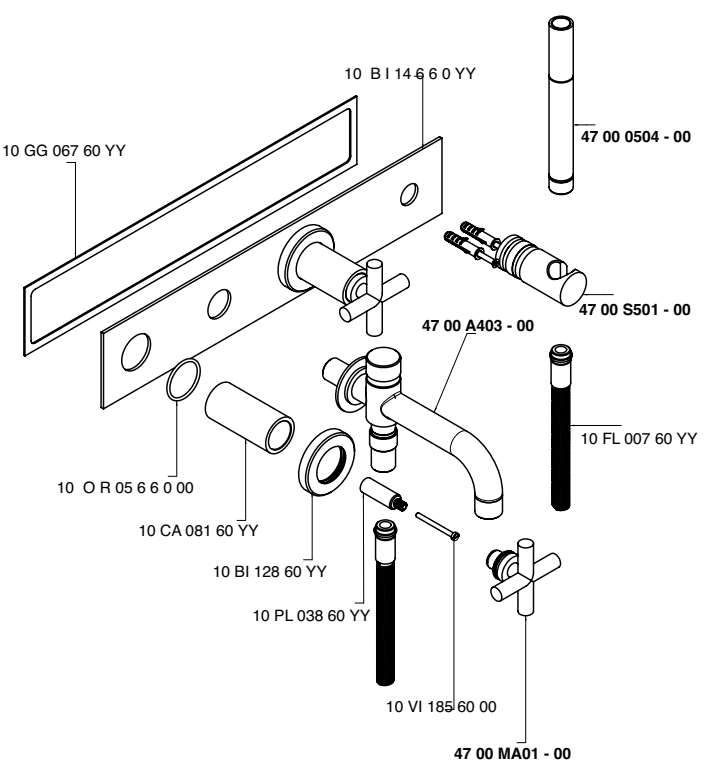

4700 K414 - 00

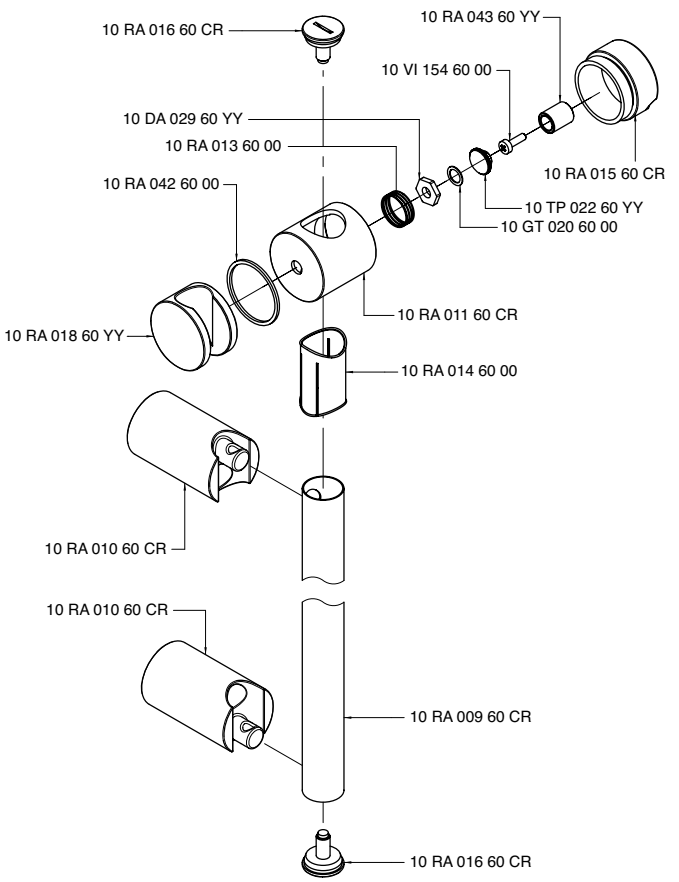

4700 KF01 - 00

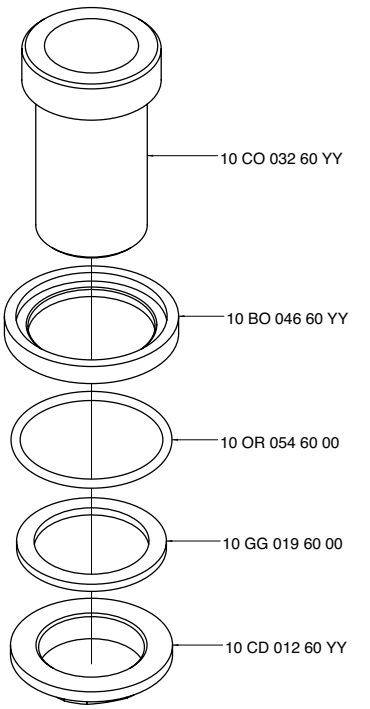

4700 KF02 - 00

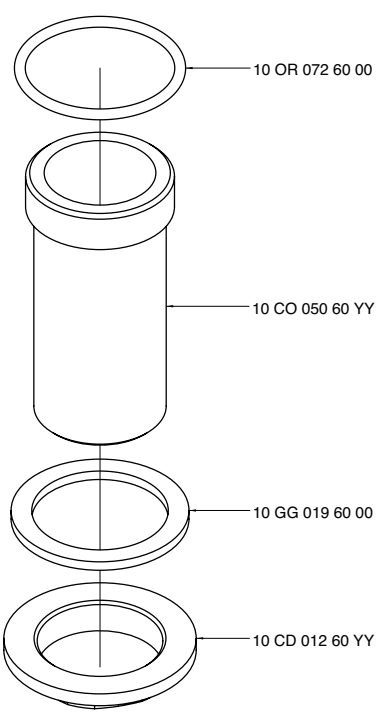

4700 LA01 - 00
4701 LA01 - 00

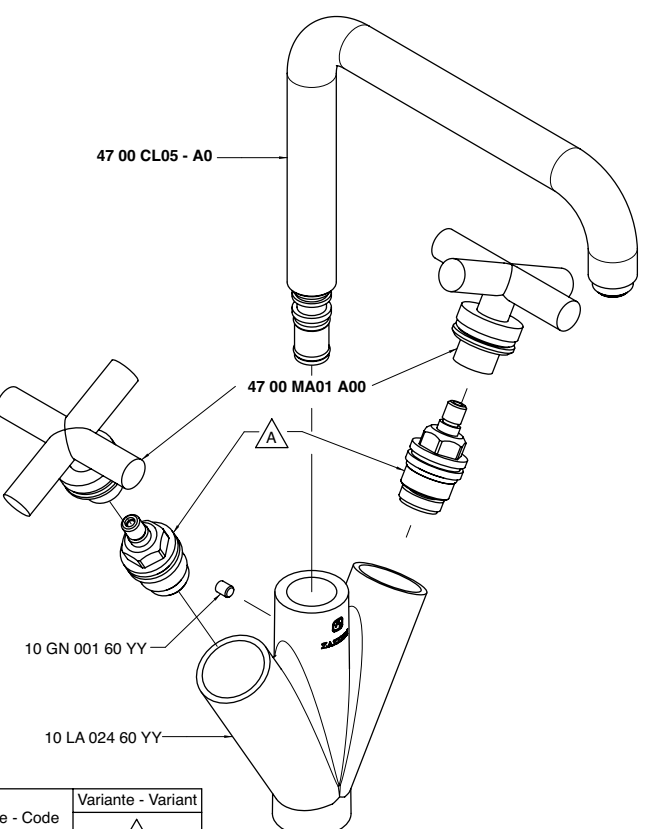

Codice - Code	Variante - Variant A	
47 00 LA01 - 00	10 VT 002 60 00	(2900 VT02 A00)
47 01 LA01 - 00	10 VT 020 60 00	(2900 VT06 A00)

4700 LA01 - L0
4701 LA01 - L0

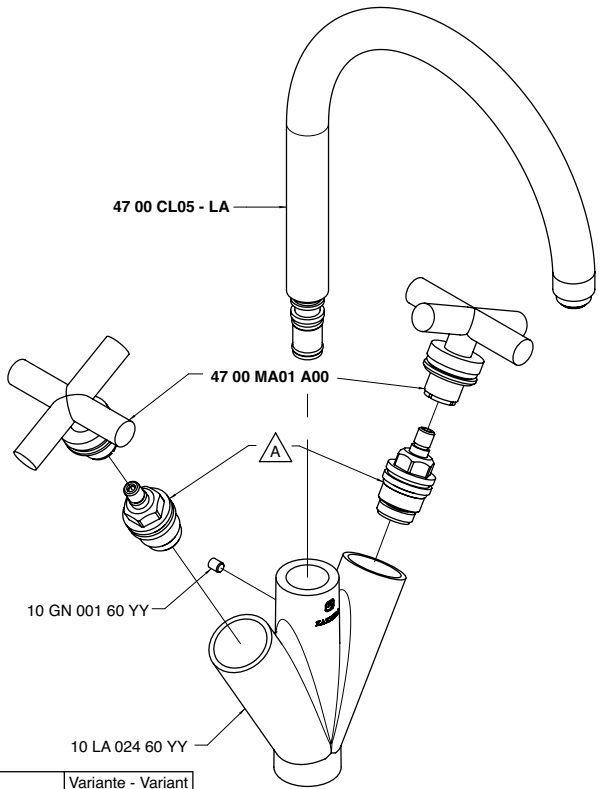

Codice - Code	Variante - Variant	
	A	
47 00 LA01 - L0	10 VT 002 60 00	(2900 VT02 A00)
47 01 LA01 - L0	10 VT 020 60 00	(2900 VT06 A00)

4700 LA03 - 00

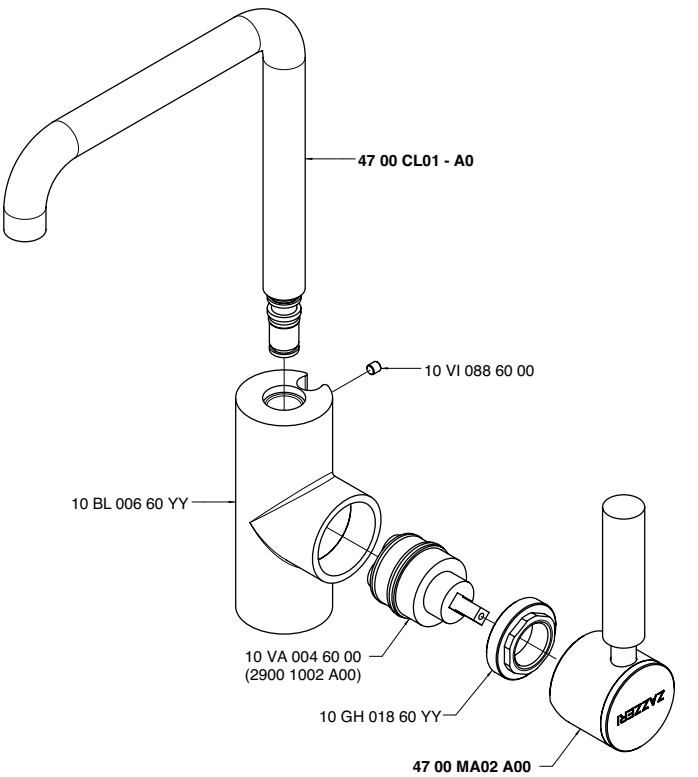

4700 LA03 - L0

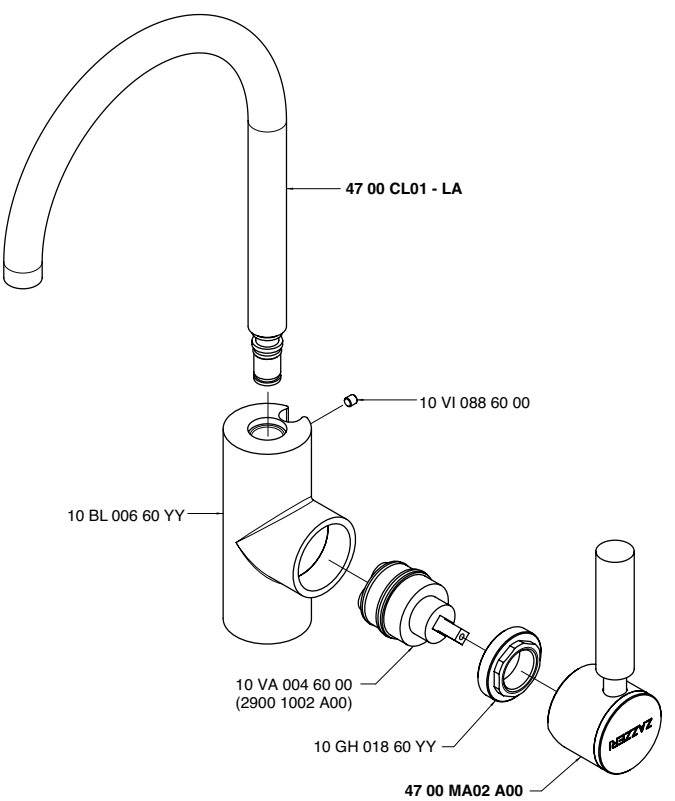

4700 LA04 - 00
4701 LA04 - 00

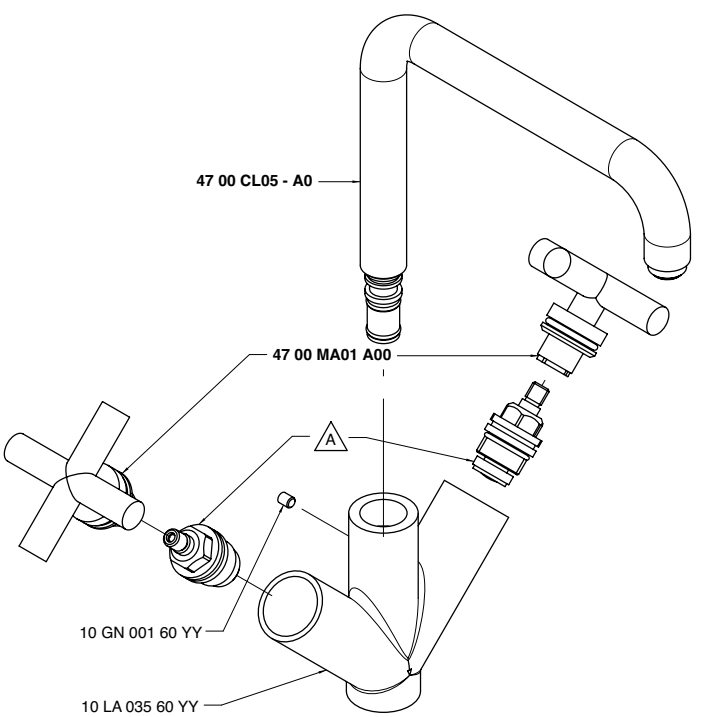

Codice - Code	Variante - Variant	
	A	
47 00 LA04 - 00	10 VT 002 60 00	(2900 VT02 A00)
47 01 LA04 - 00	10 VT 020 60 00	(2900 VT06 A00)

4700 LA04 - L0
4701 LA04 - L0

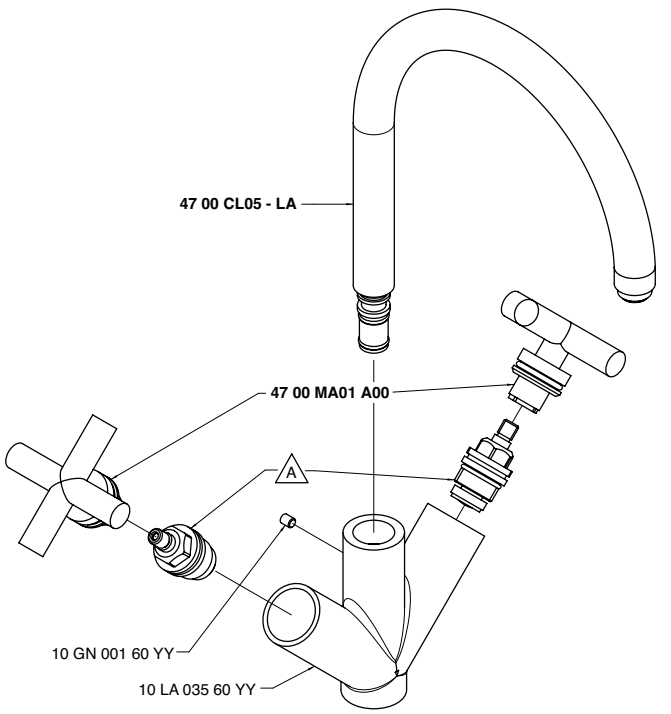

Codice - Code	Variante - Variant	
	A	
47 00 LA04 - L0	10 VT 002 60 00	(2900 VT02 A00)
47 01 LA04 - L0	10 VT 020 60 00	(2900 VT06 A00)

4700 LA05 - 00

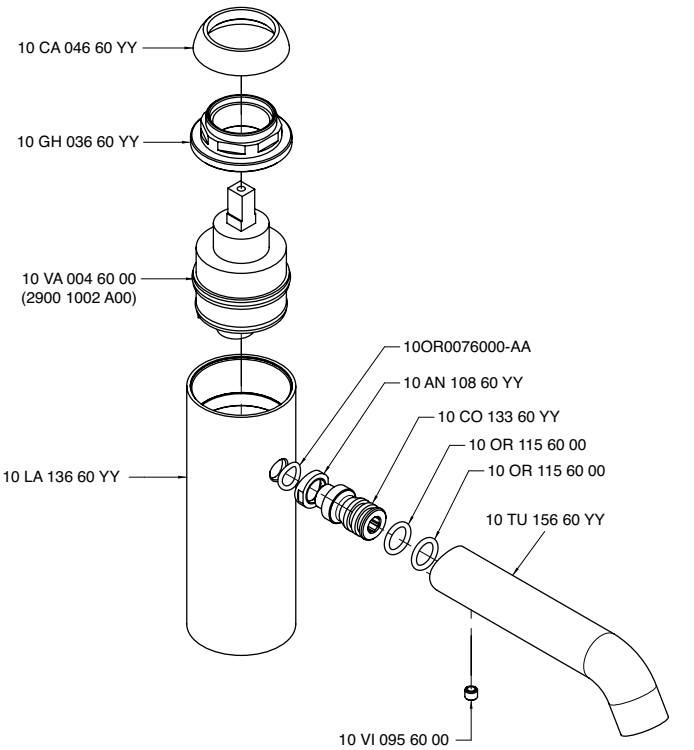

4700 LA06 - 00

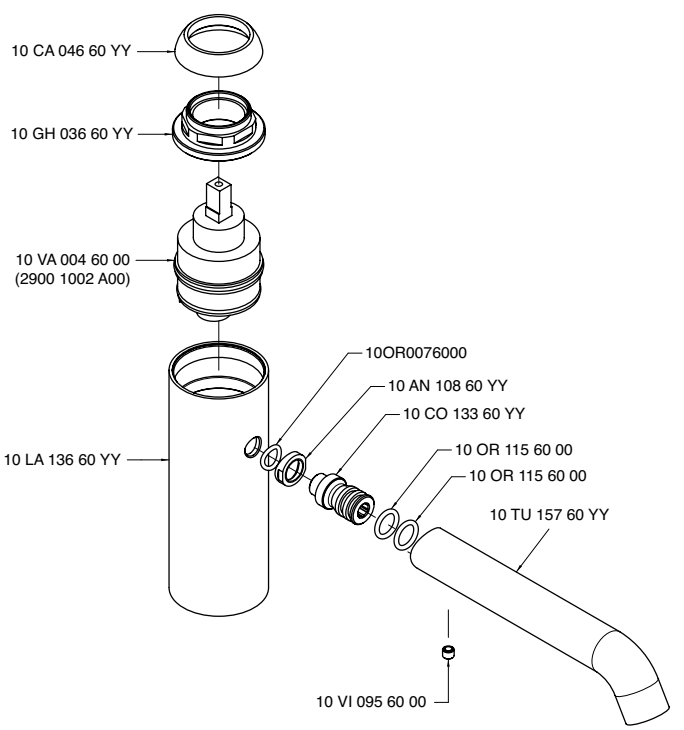

4700 LA07 - 00

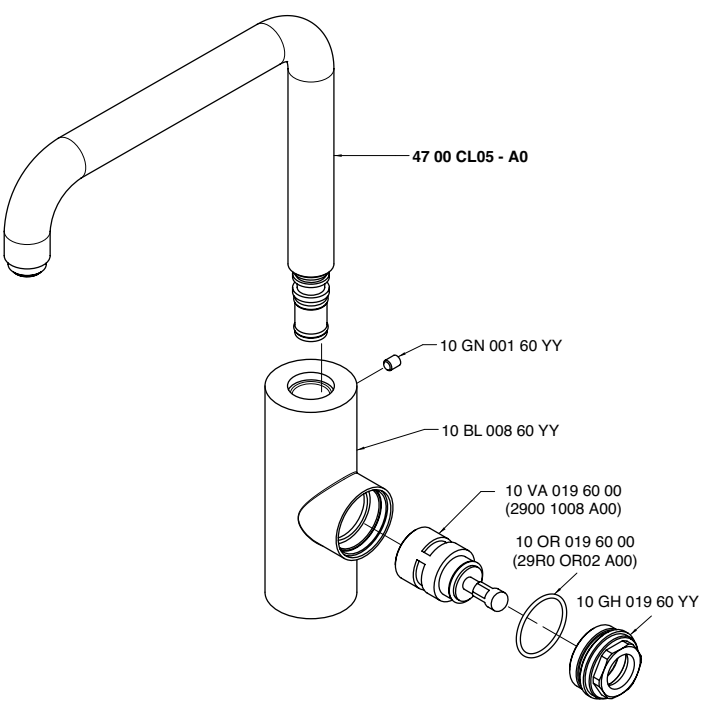

4700 LA07 - L0

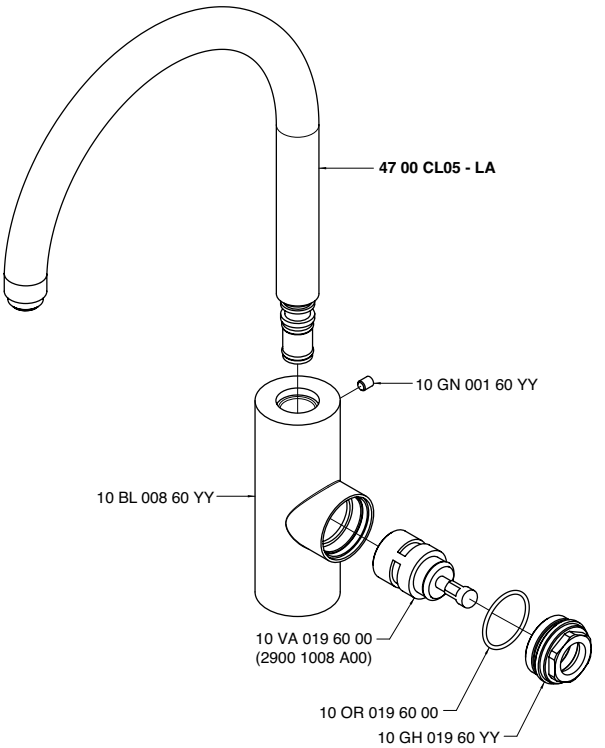

4700 LA08 - 00

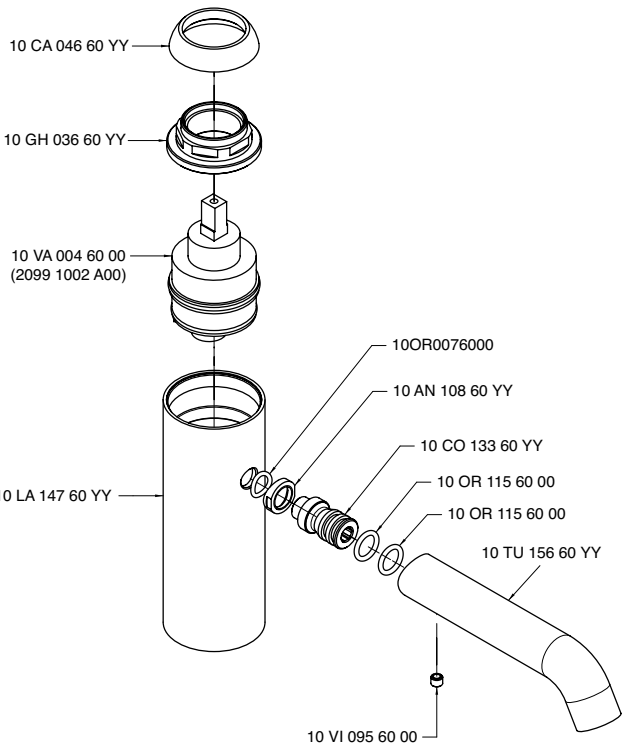

4700 LA09 - 00

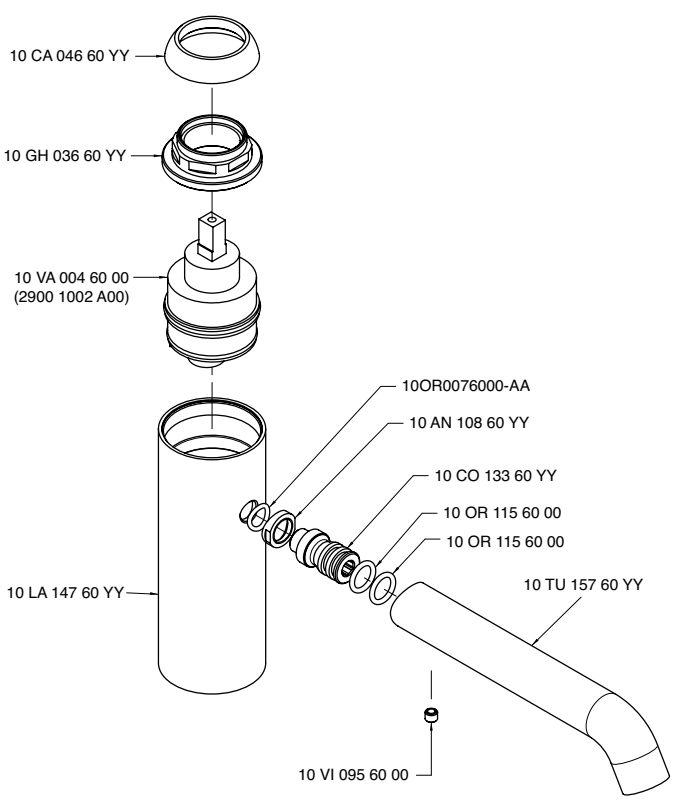

4700 LL01 - 00
4701 LL01 - 00

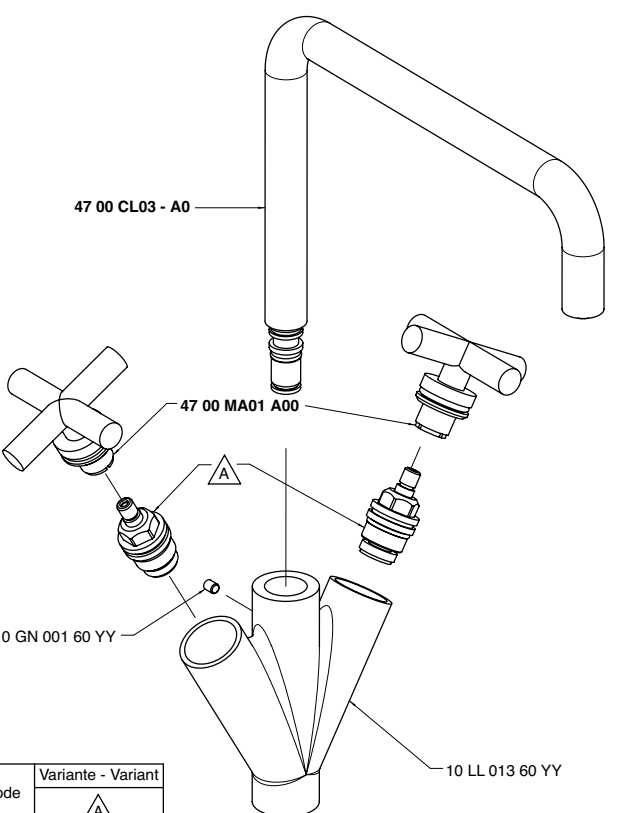

Codice - Code	Variante - Variant A	
47 00 LL01 - 00	10 VT 002 60 00	(2900 VT02 A00)
47 01 LL01 - 00	10 VT 020 60 00	(2900 VT06 A00)

4700 LL01 - L0
4701 LL01 - L0

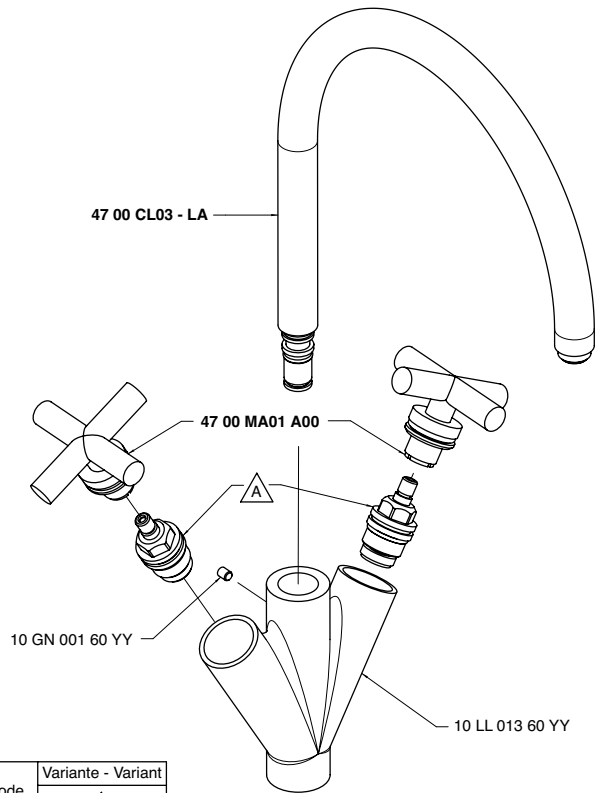

Codice - Code	Variante - Variant A	
47 00 LL01 - L0	10 VT 002 60 00	(2900 VT02 A00)
47 01 LL01 - L0	10 VT 020 60 00	(2900 VT06 A00)

4700 LL03 - 00

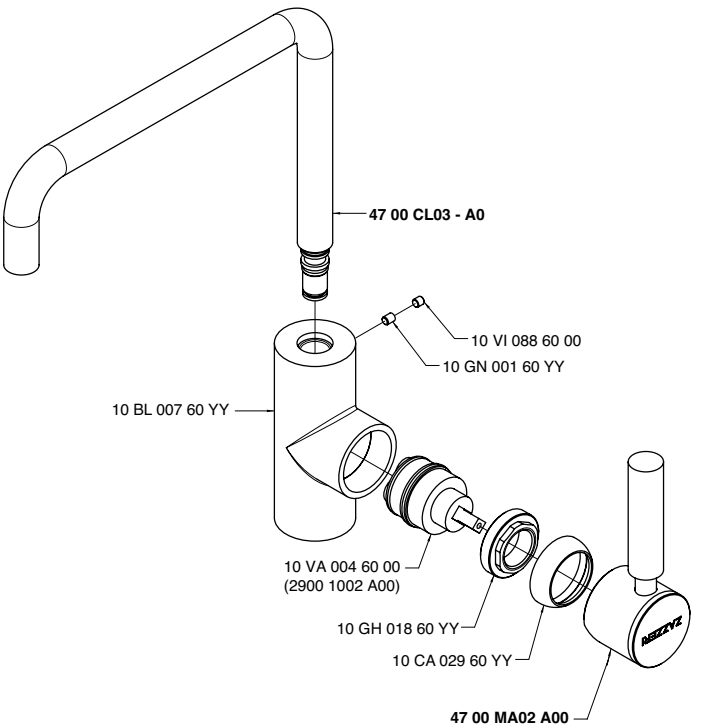

4700 LL03 - L0

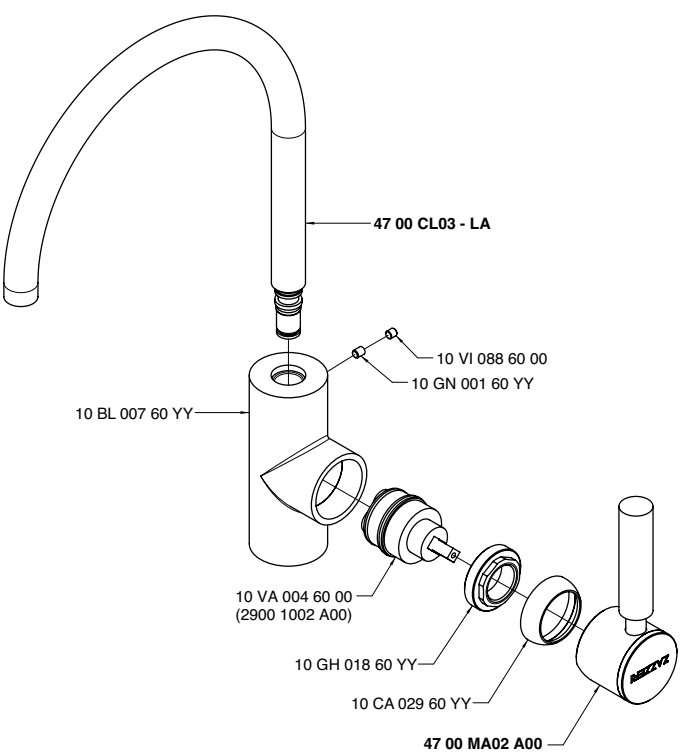

4700 LL04 - 00
4701 LL04 - 00

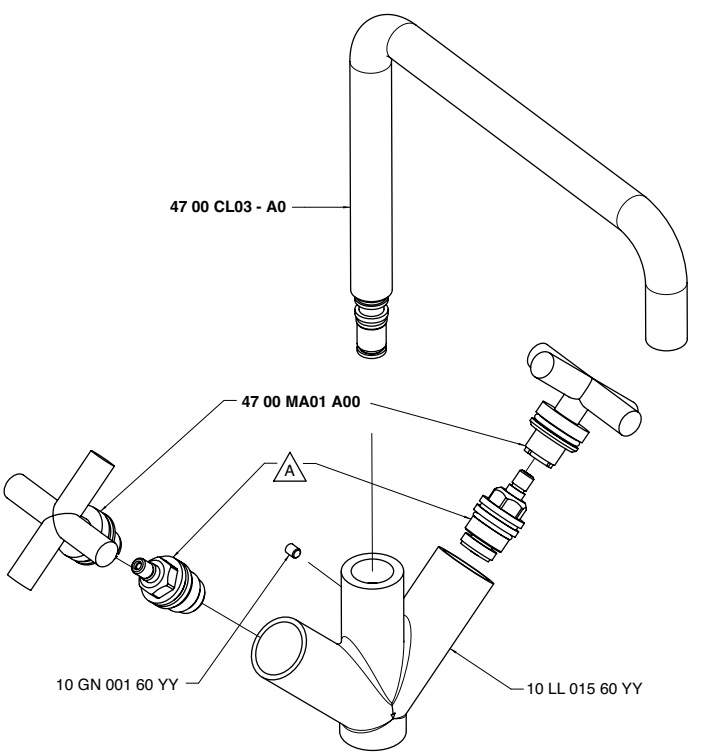

Codice - Code	Variante - Variant A	
47 00 LL04 - 00	10 VT 002 60 00	(2900 VT02 A00)
47 01 LL04 - 00	10 VT 020 60 00	(2900 VT06 A00)

4700 LL04 - L0
4701 LL04 - L0

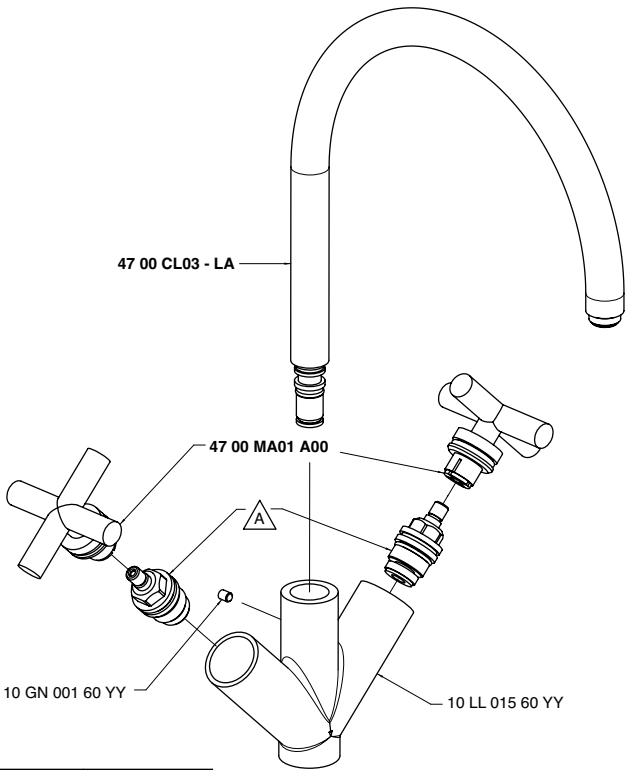

Codice - Code	Variante - Variant	
	A	
47 00 LL04 - L0	10 VT 002 A00	(2900 VT02 A00)
47 01 LL04 - L0	10 VT 020 A00	(2900 VT06 A00)

4700 LL07 - 00

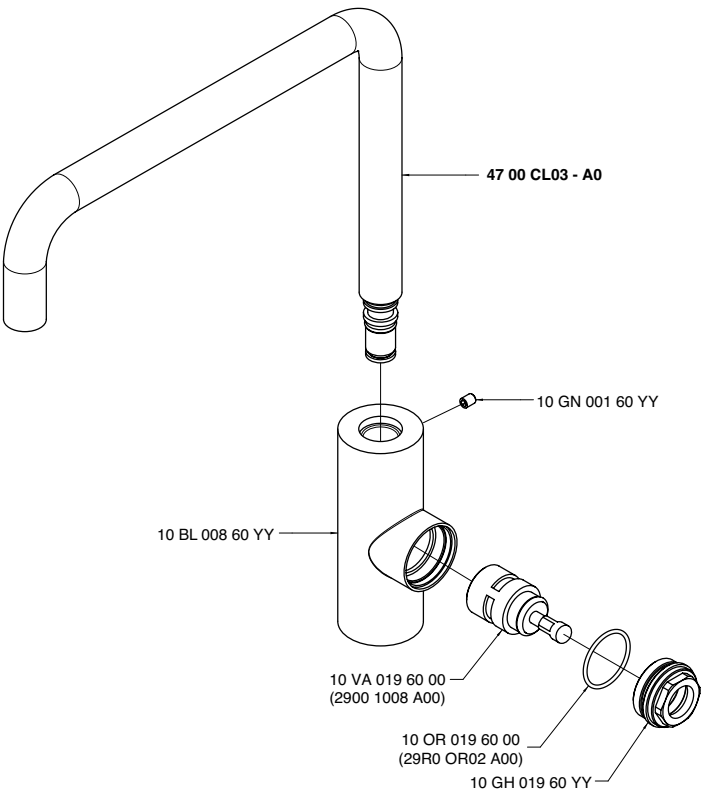

4700 LL07 - L0

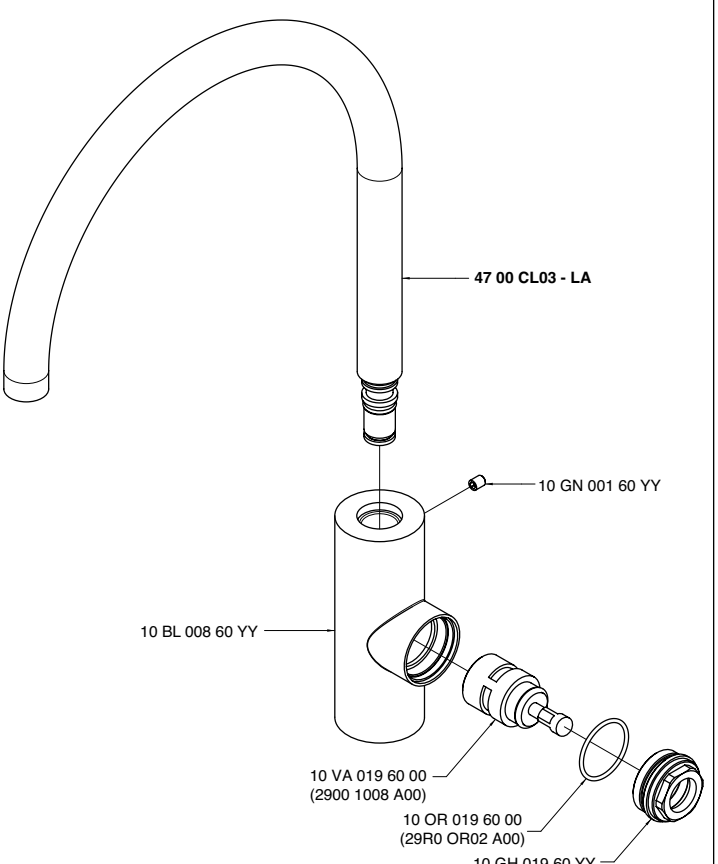

4700 M405 A00

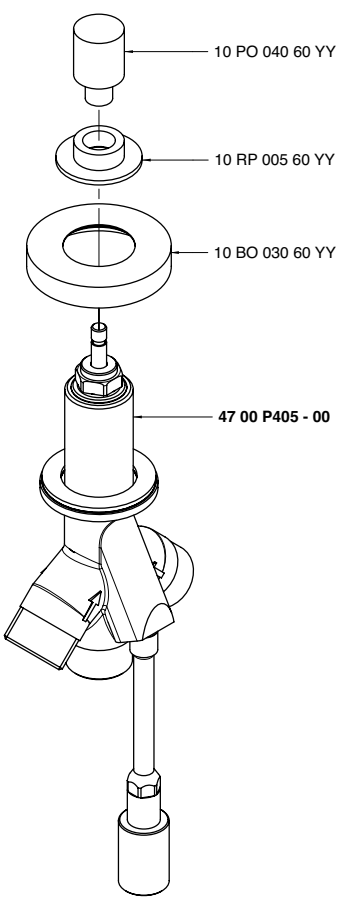

4700 1523 A00

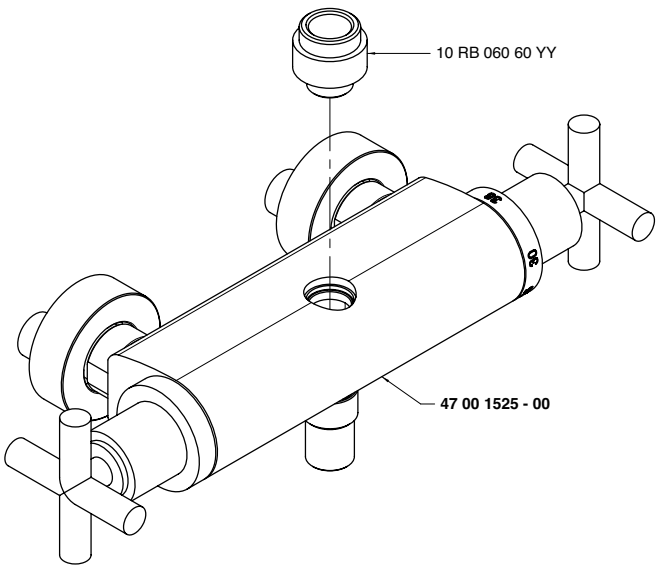

4700 1525 - 00

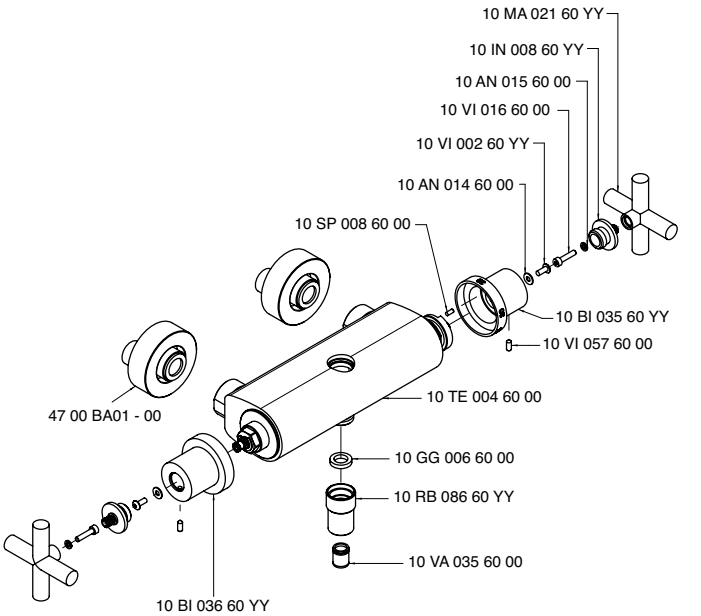

4700 MA01 A00

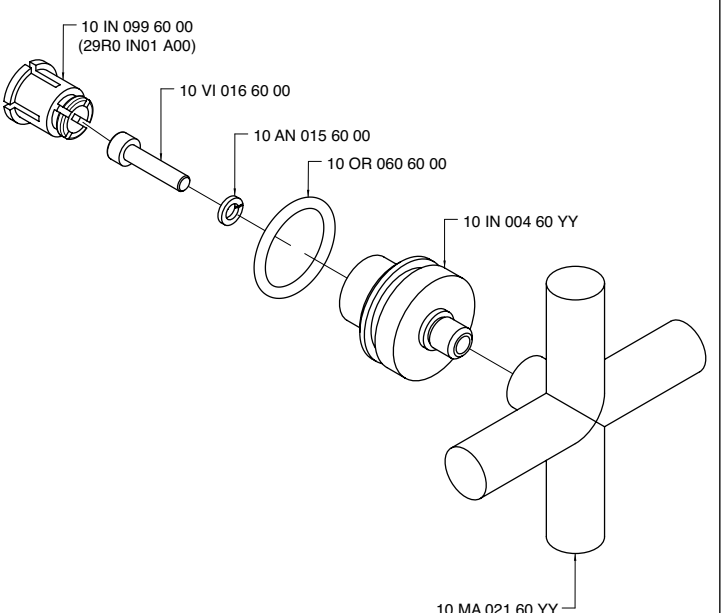

4700 MA02 A00

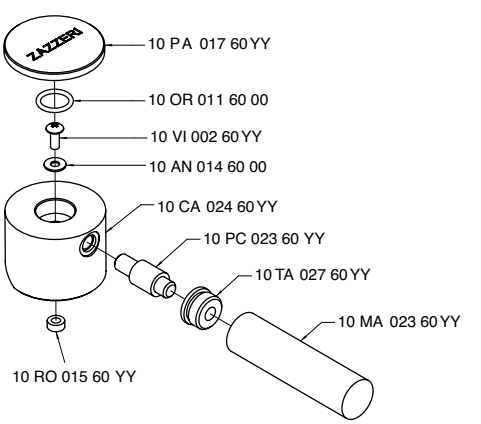

4700 MA05 A00

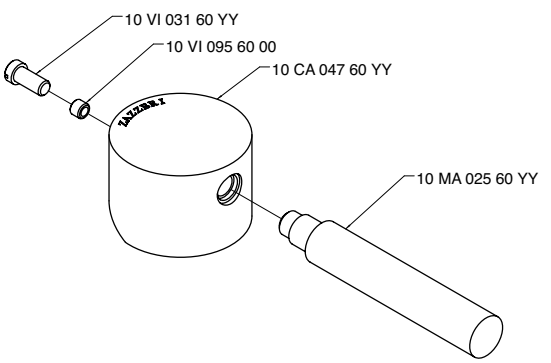

4700 MA05 AW0

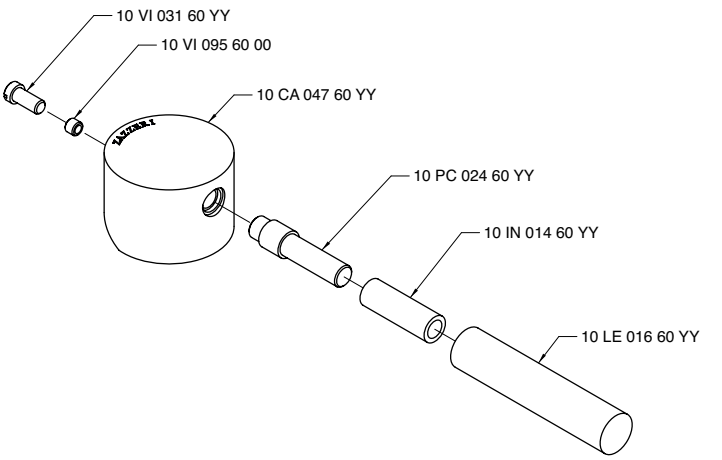

4700 MA06 A00

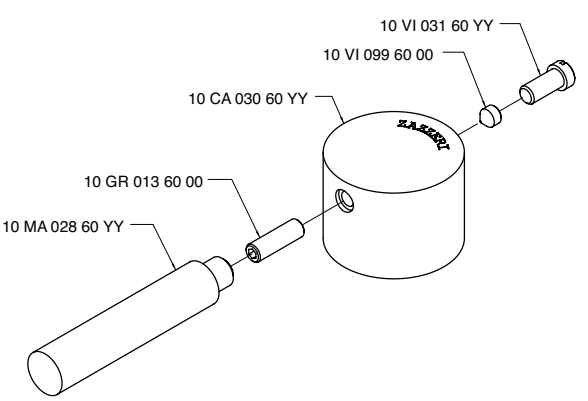

A **4700 A107 A00**
+
B **4700 G107 A00**

A **4700 A107 A00**
+
B **4702 G107 AD0**

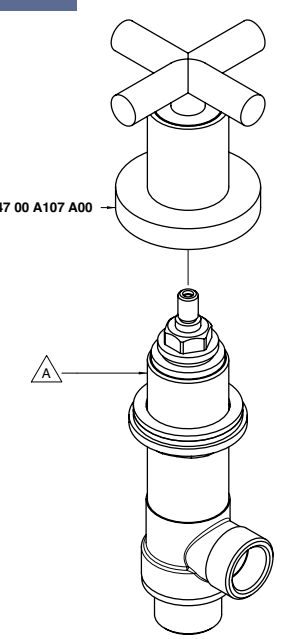

Codice - Code	Variante - Variant A
47 00 A107 A00 + 47 00 G107 A00	**47 00 G107 A00**
47 00 A107 A00 + 47 02 G107 AD0	**47 02 G107 AD0**

4700 P403 A00

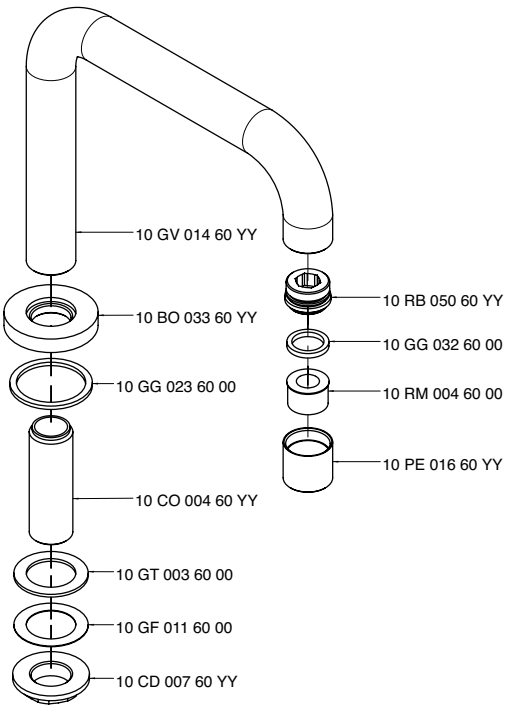

4700 P405 - 00

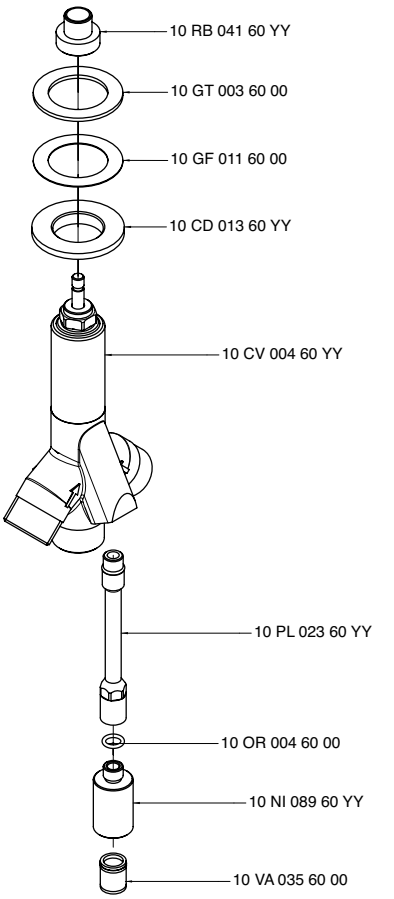

4700 PE01 - 00

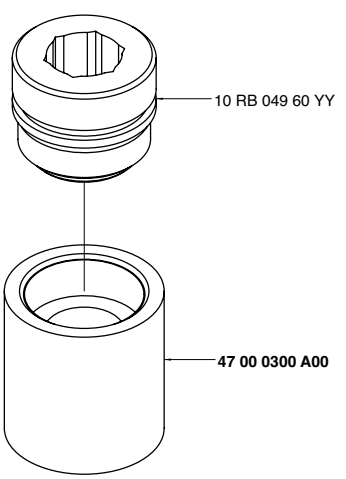

4700 PL01 A00

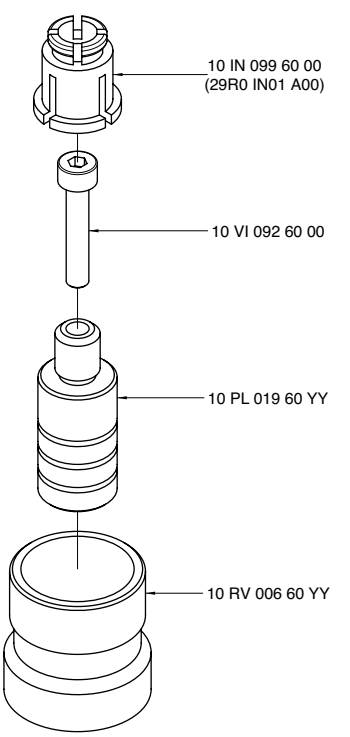

4700 PL04 A00

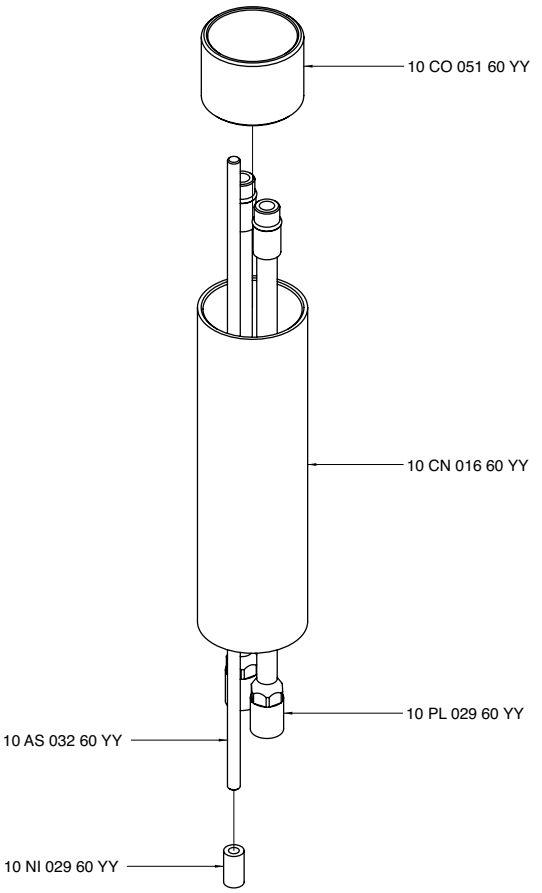

4700 PZ01 - 00

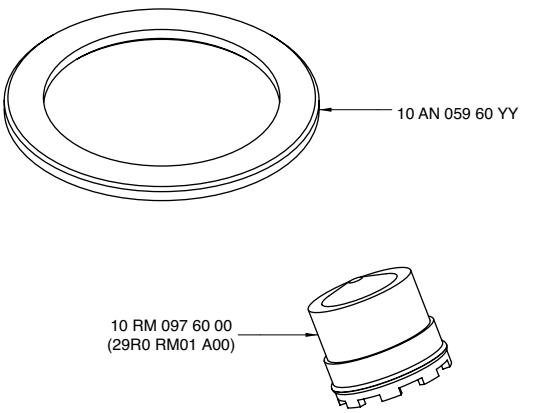

4700 PZ02 - 00

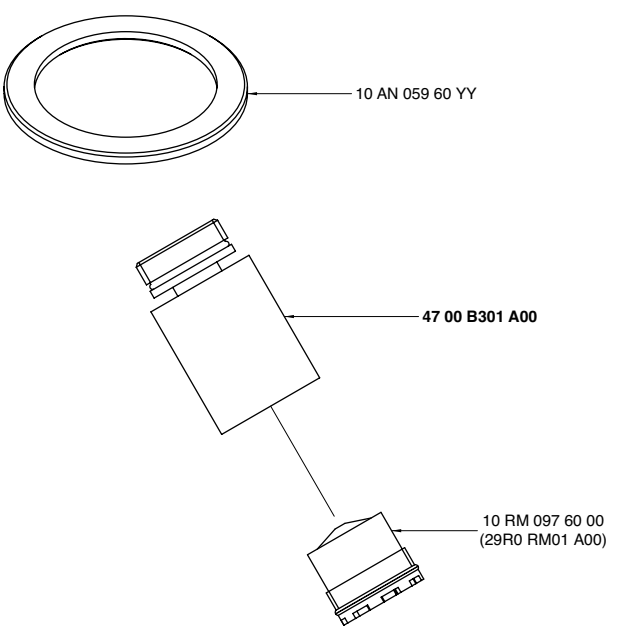

4700 Q414 A00

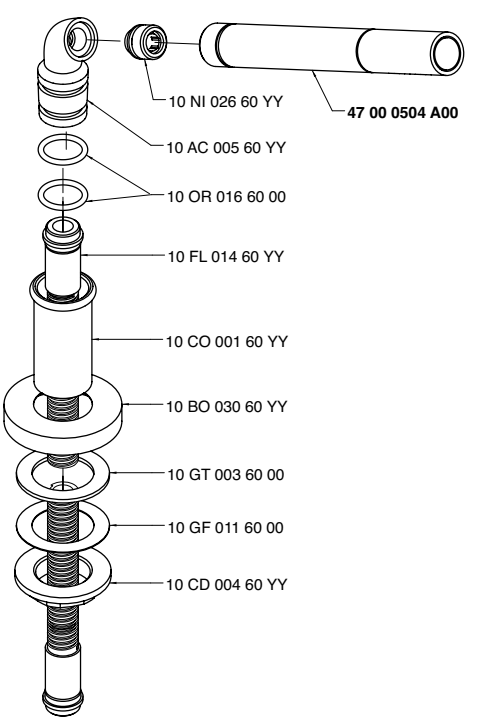

4700 S501 - 00

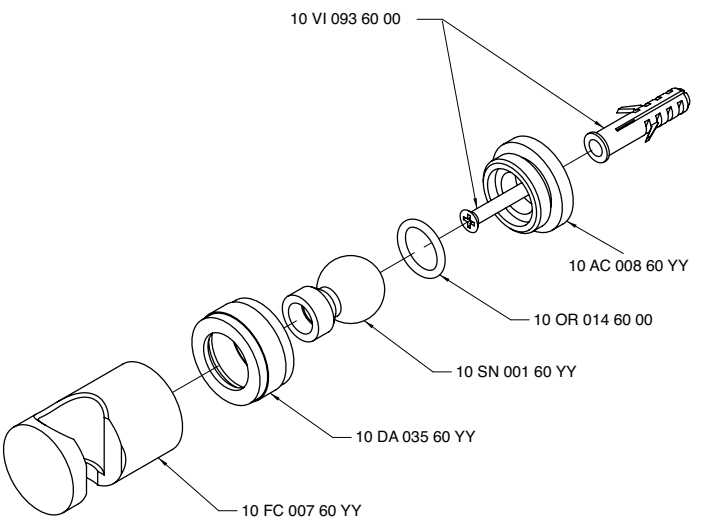

4700 SN01 - 00

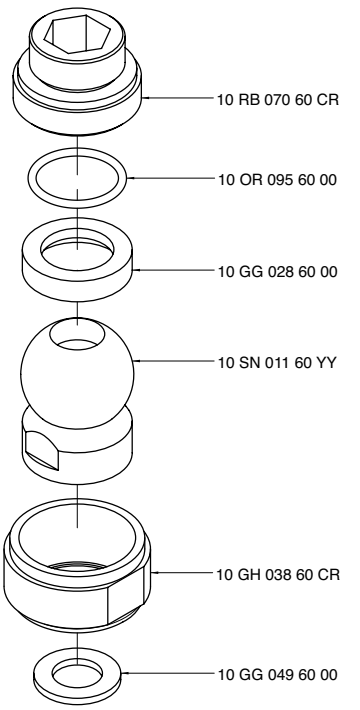

4700 SN02 - 00

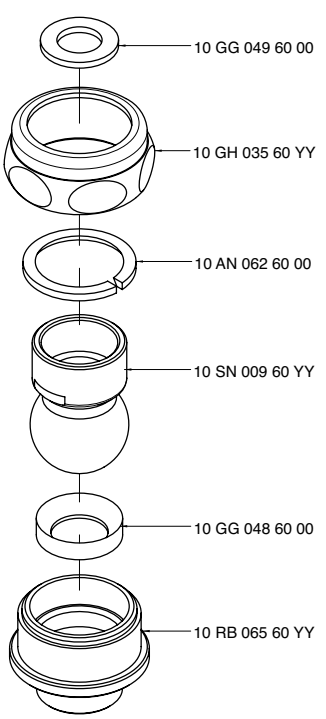

4700 SO03 A00

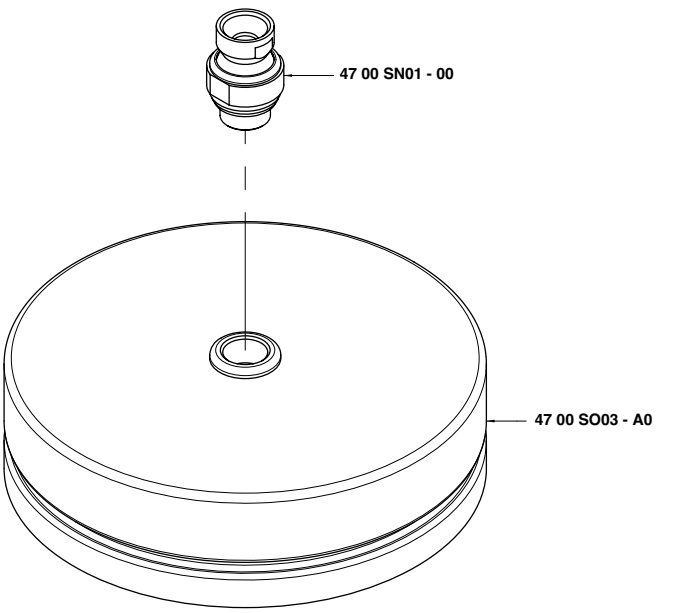

4700 SO03 - A0

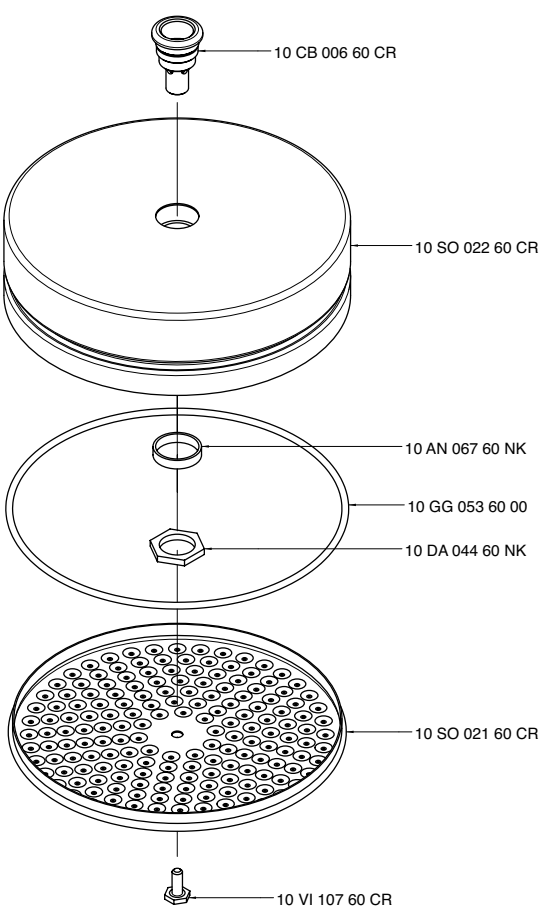

4700 T401 A00

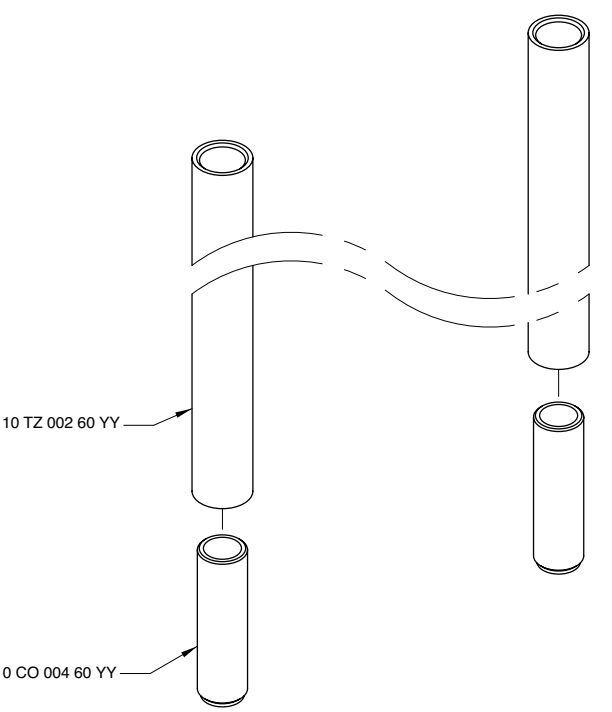

4700 V405 AA1

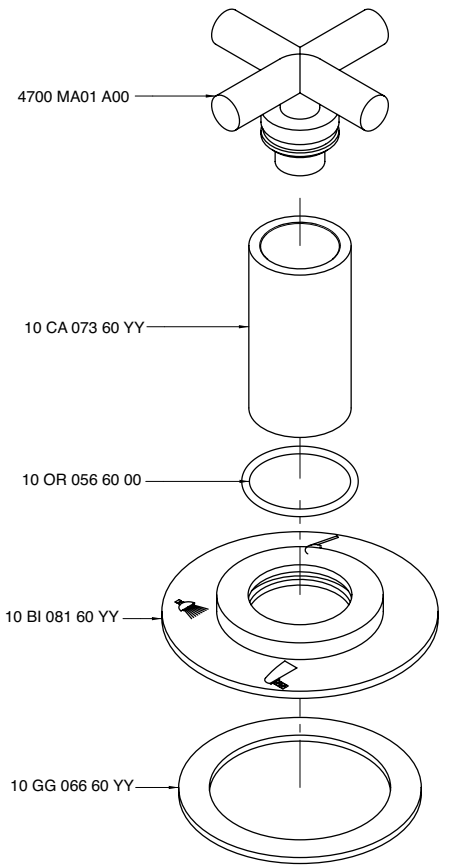

4702 0701 A00

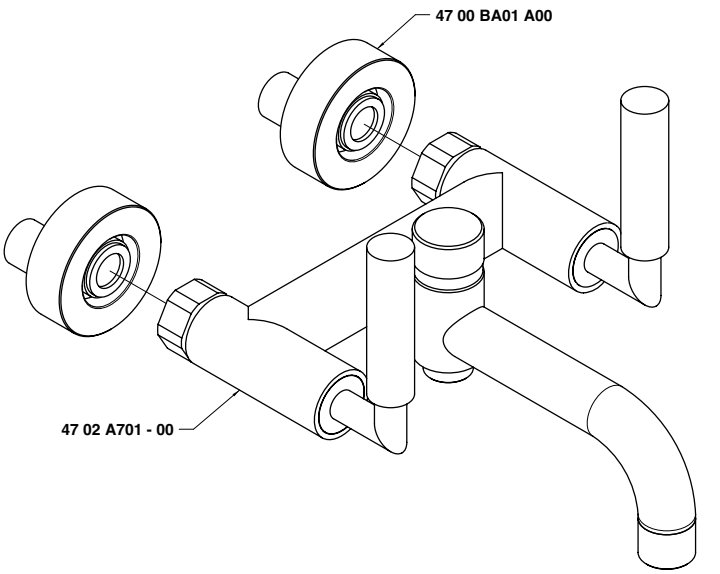

4702 A114 A00

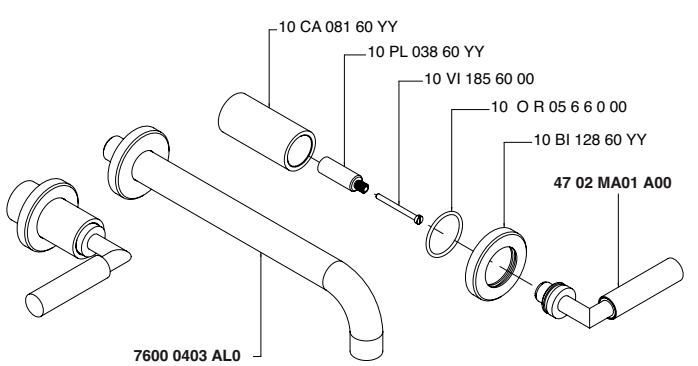

4702 0703 - 00

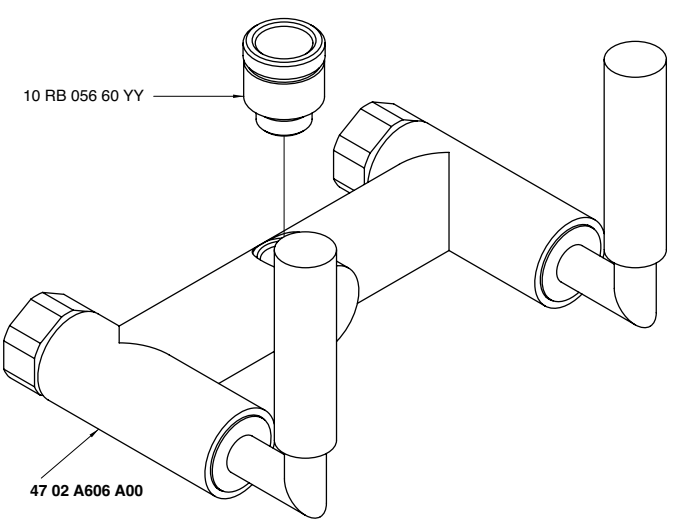

4702 0706 - 00

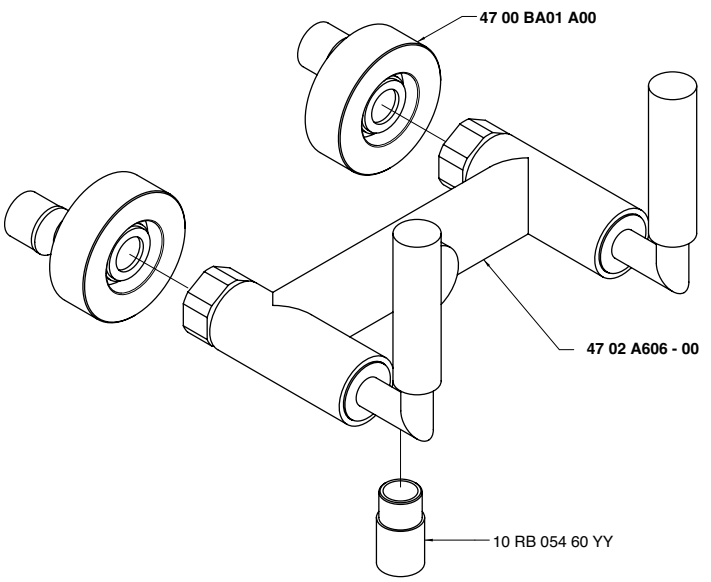

4702 A105 A00

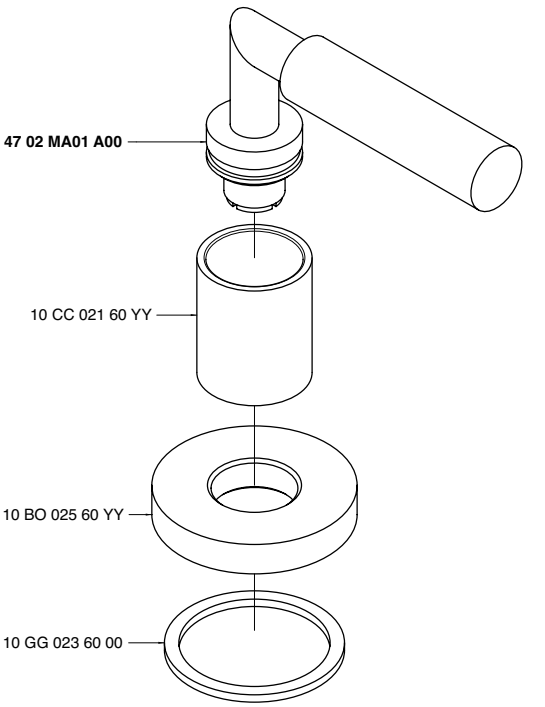

4702 A107 A00

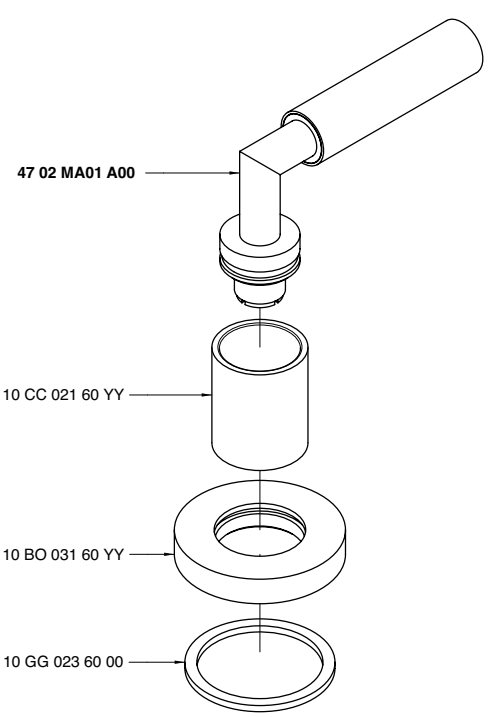

4702 A113 A00

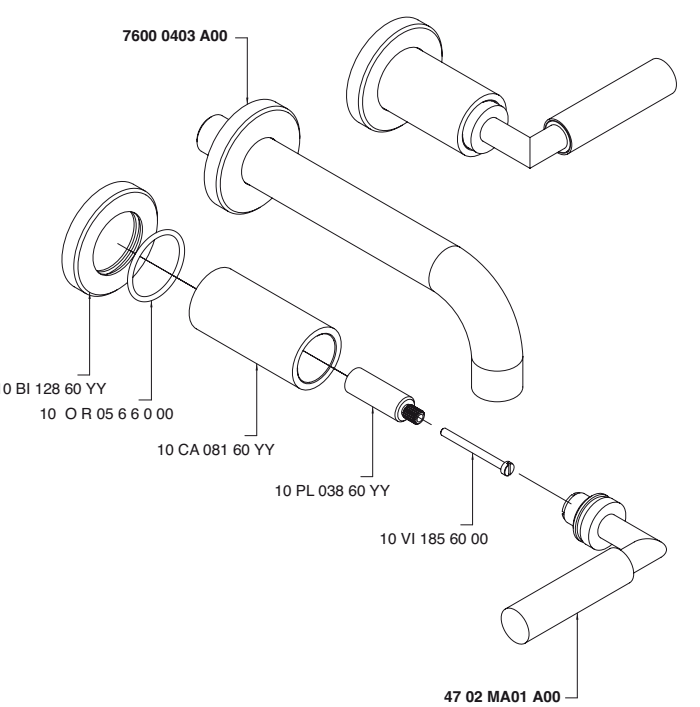

4702 A406 A00
4702 A405 A00

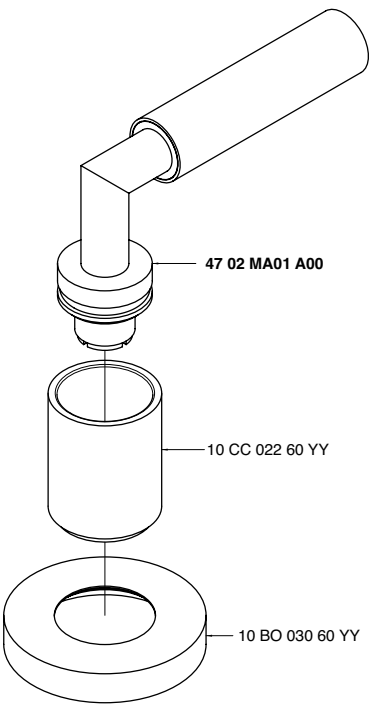

4702 A202 A00

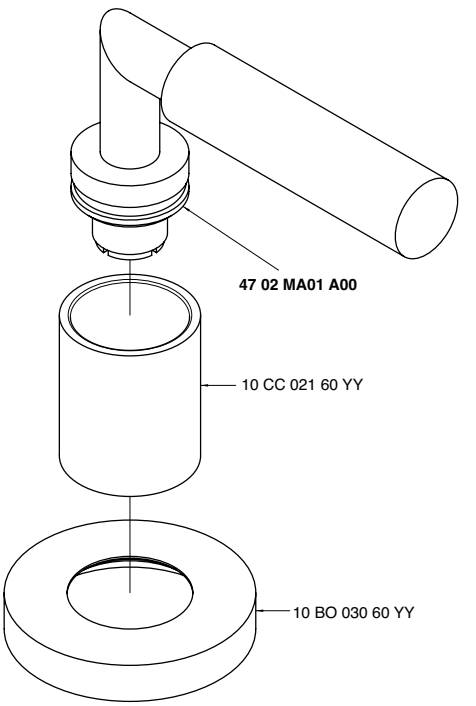

4702 A701 - 00

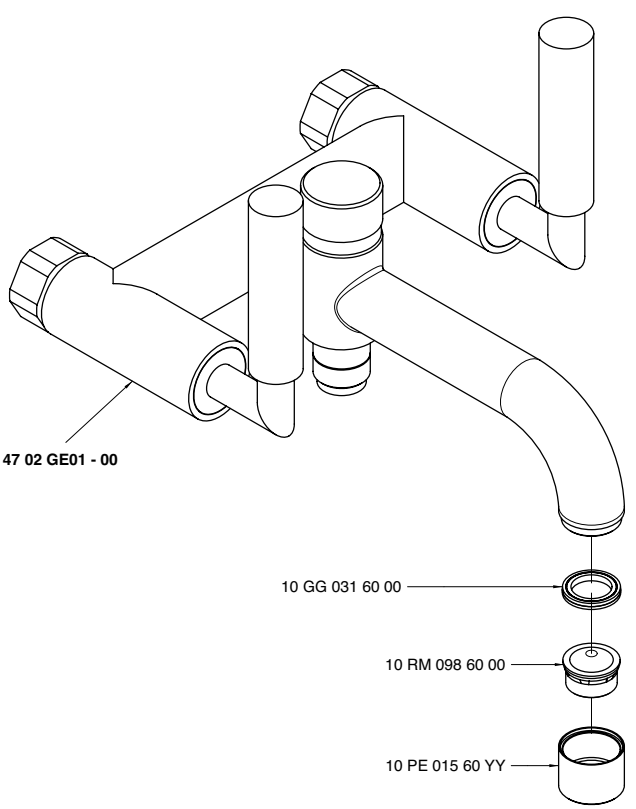

4702 B105 AD0

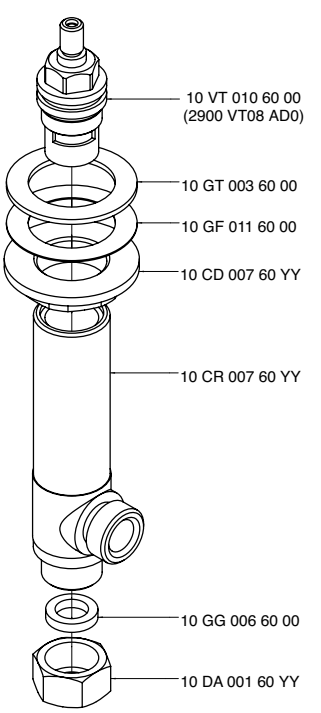

4702 B202 AS0

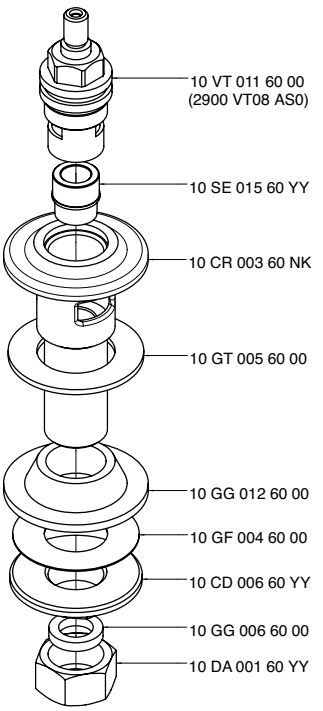

4702 B105 AS0

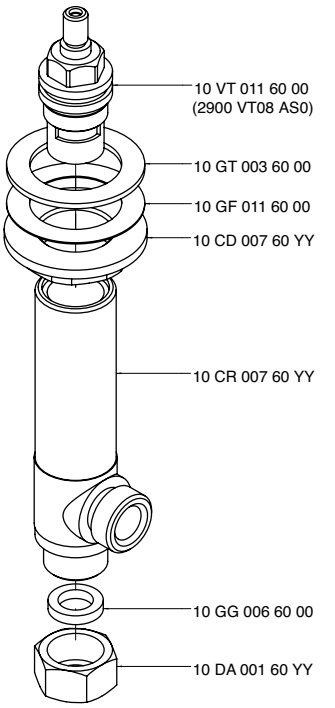

4702 B202 AD0

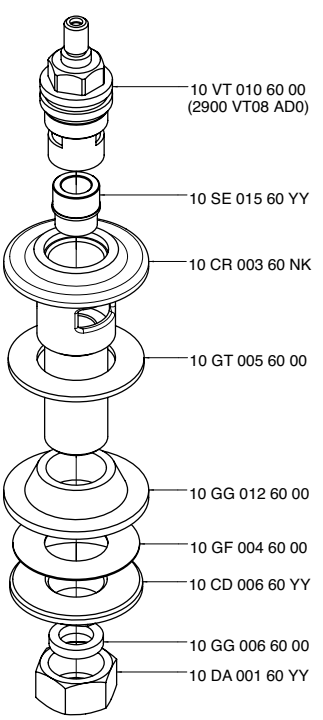

4702 A606 A00

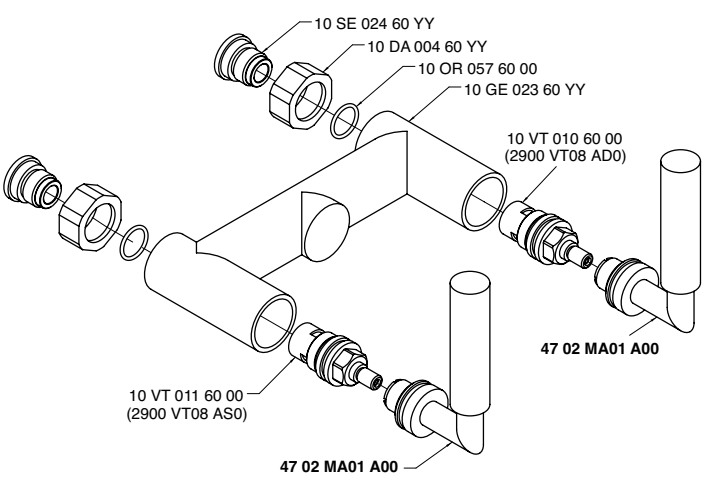

4700 G107 A00

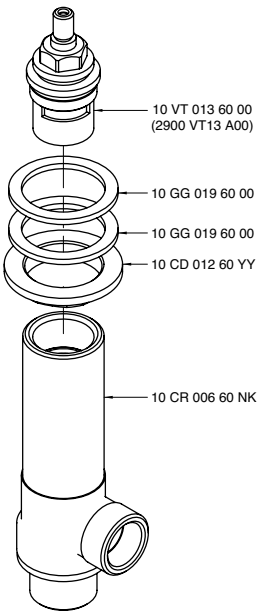

4702 D105 - 00

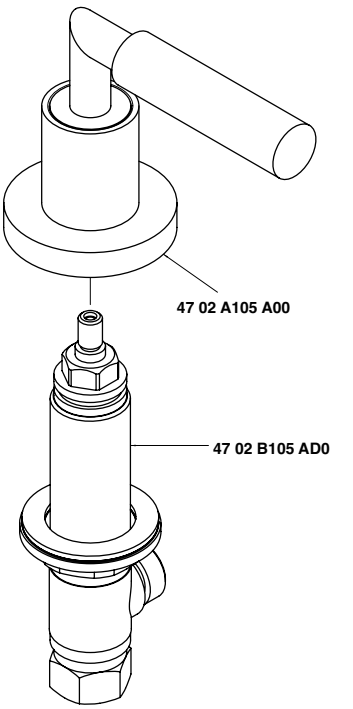

4702 A107 A00

+

4702 G107 AD0

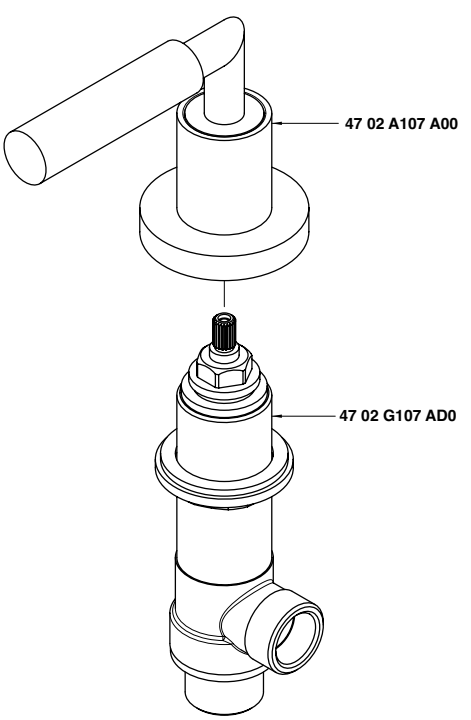

4702 D202 - 00

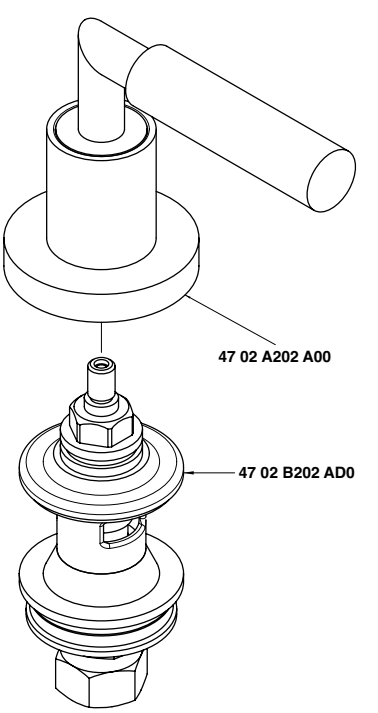

4702 G107 AD0

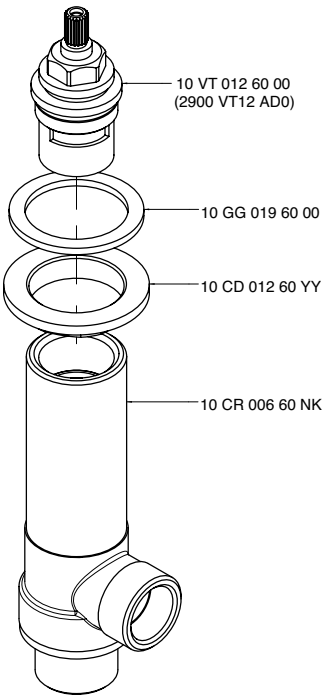

4702 G107 AS0

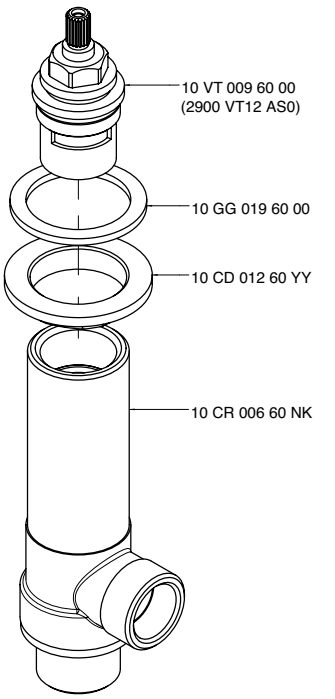

4702 GE01 - 00

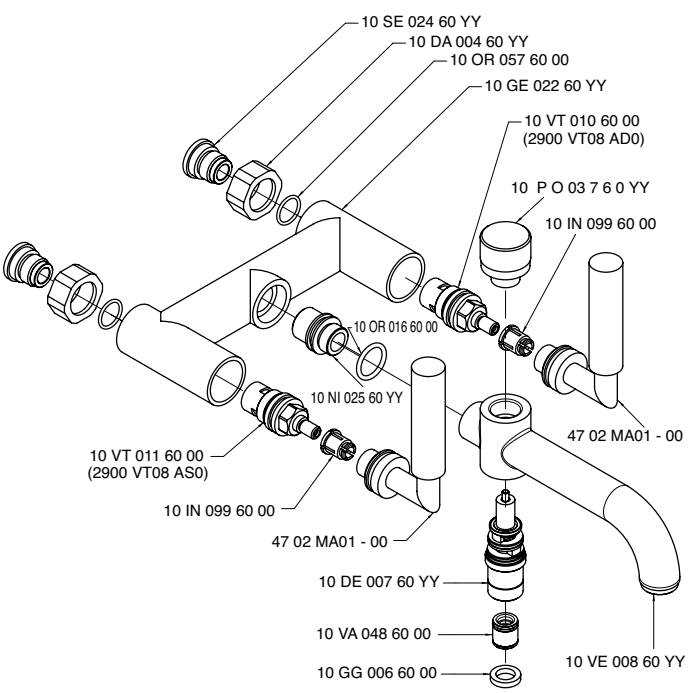

4702 MA01 A00

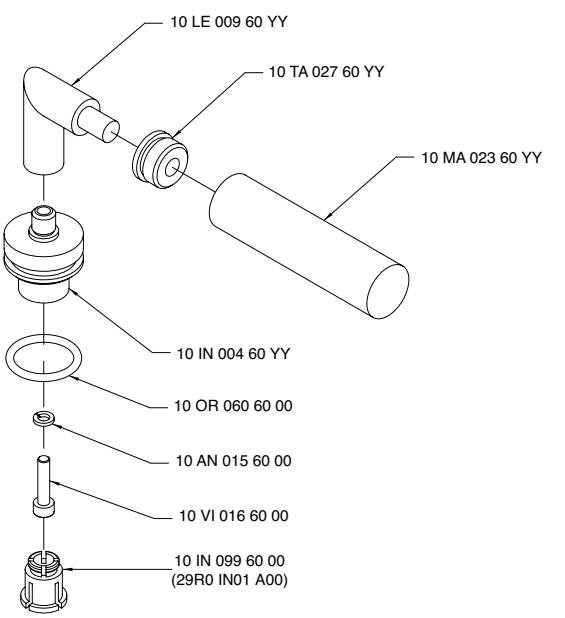

4702 S105 - 00

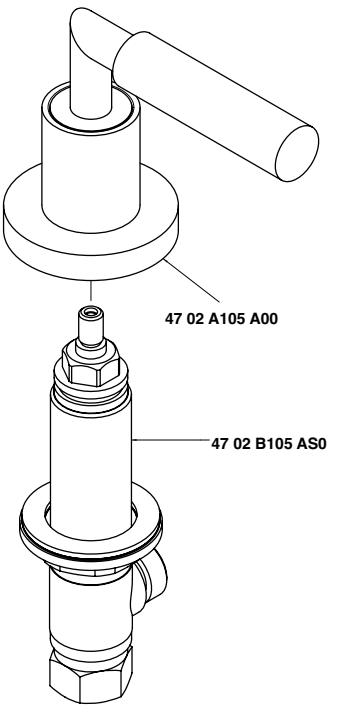

4702 A107 A00

+

4702 G107 AS0

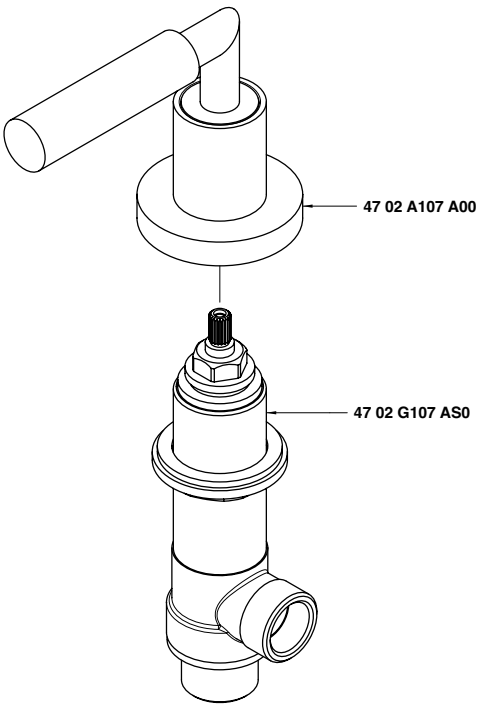

4702 S202 - 00

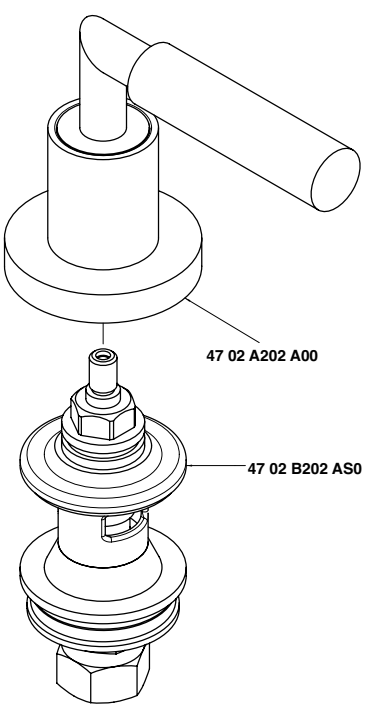

4702 V405 AA1

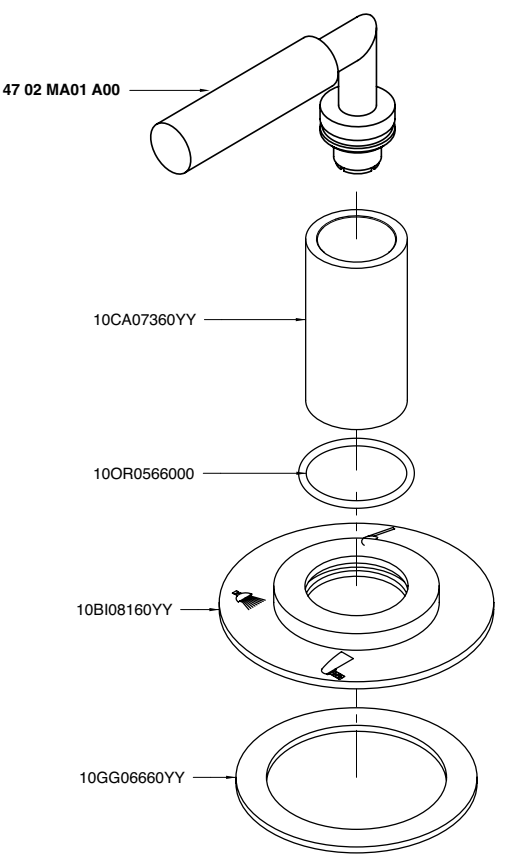

4703 0702 A00

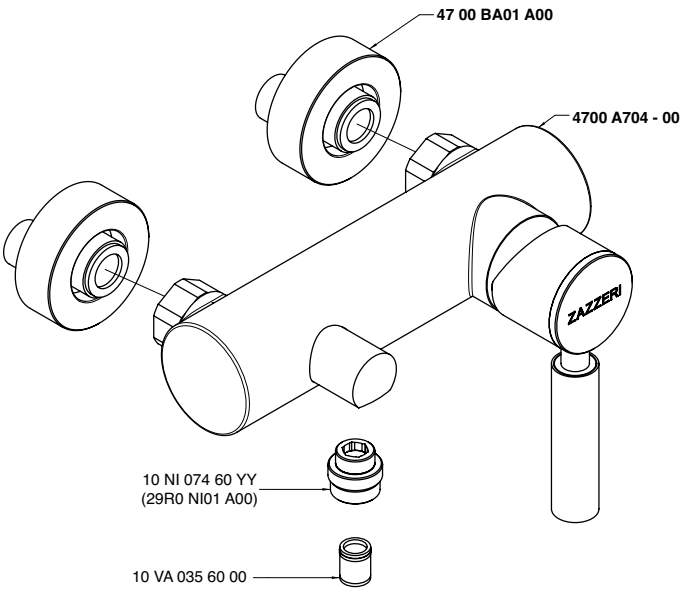

4703 0703 A00

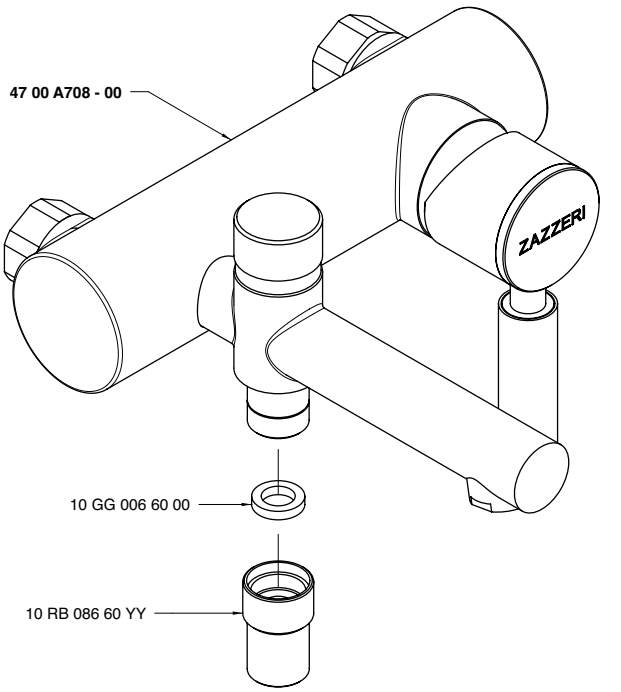

4703 A113 A00

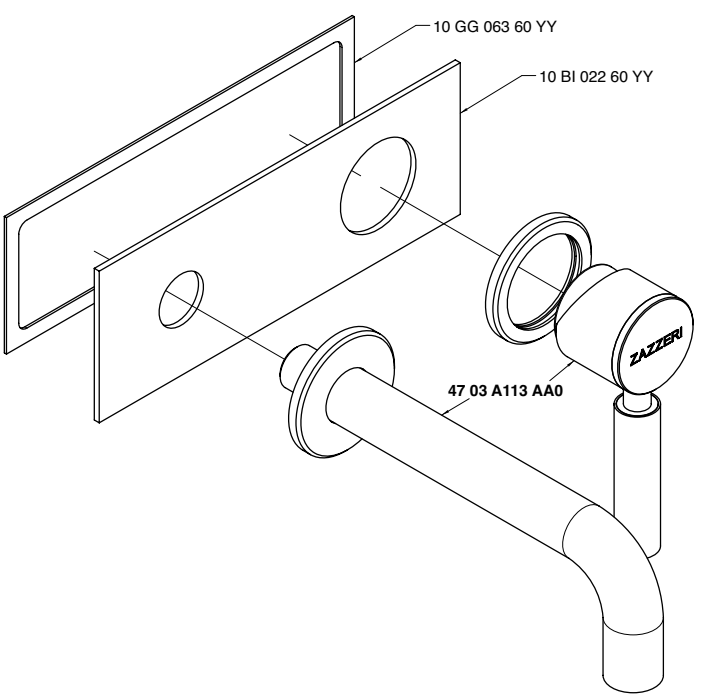

4703 A113 AA0

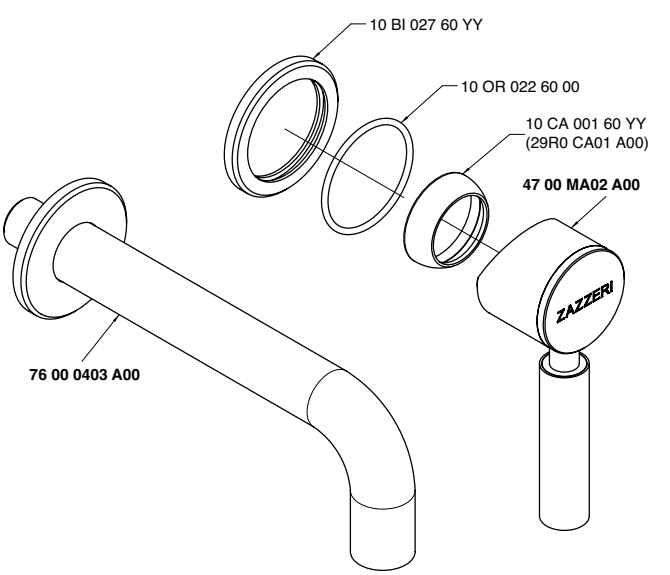

4703 A113 AL0

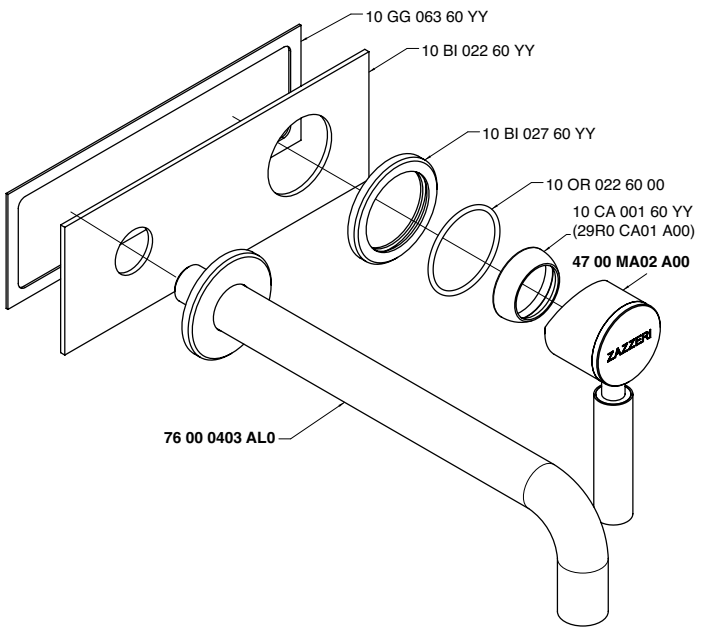

4703 B401 A00

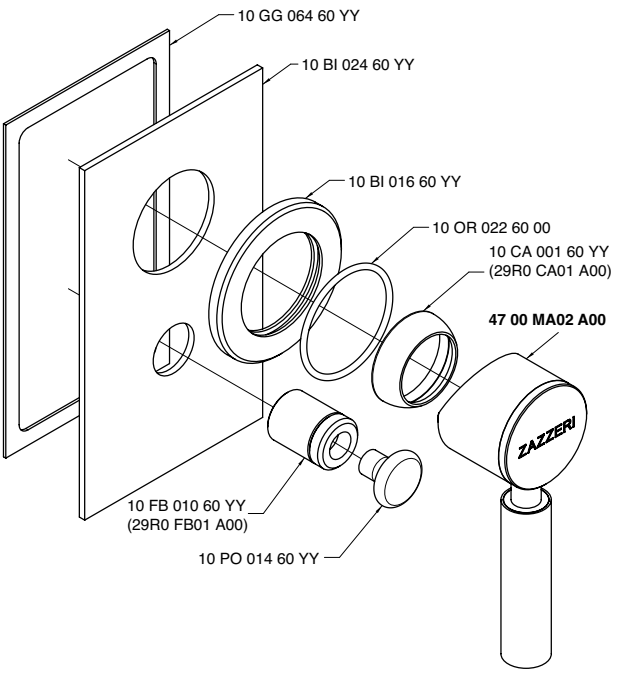

4703 B402 A00

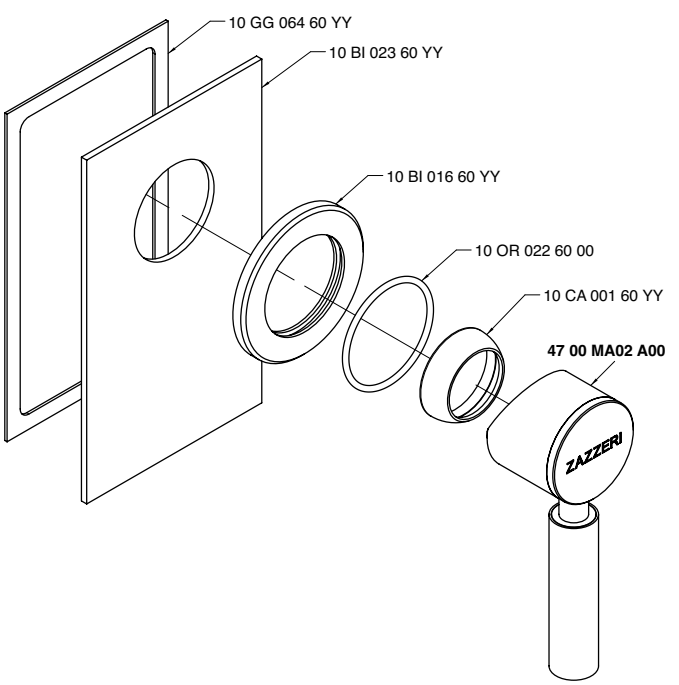

4700 B113 A00
4701 B113 A00
4702 B113 A00

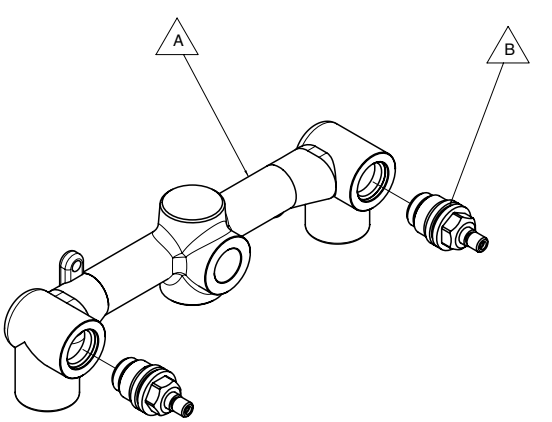

Codice - Code	Variante - Variant	Variante - Variant
	A	A
47 00 B113 A00	29 00 B114 - 00	10 VT 002 6000
47 01 B113 A00	29 00 B114 - 01	10 VT 020 6000
47 02 B113 A00	29 00 B114 - 02	10 VT 010 6000 + 10 VT 011 6000

4703 M110 - 00

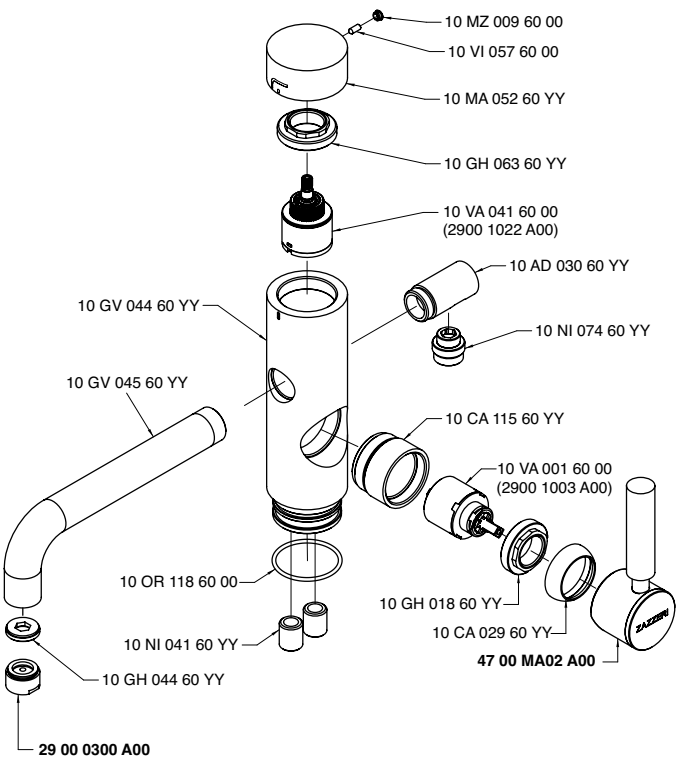

4703 P110 - 00

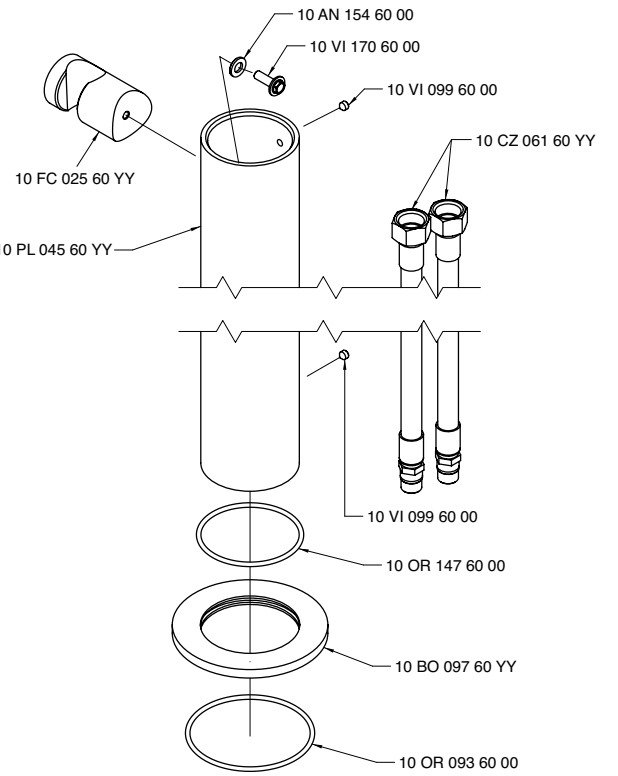

4702 B406 AD0
4702 B406 AS0

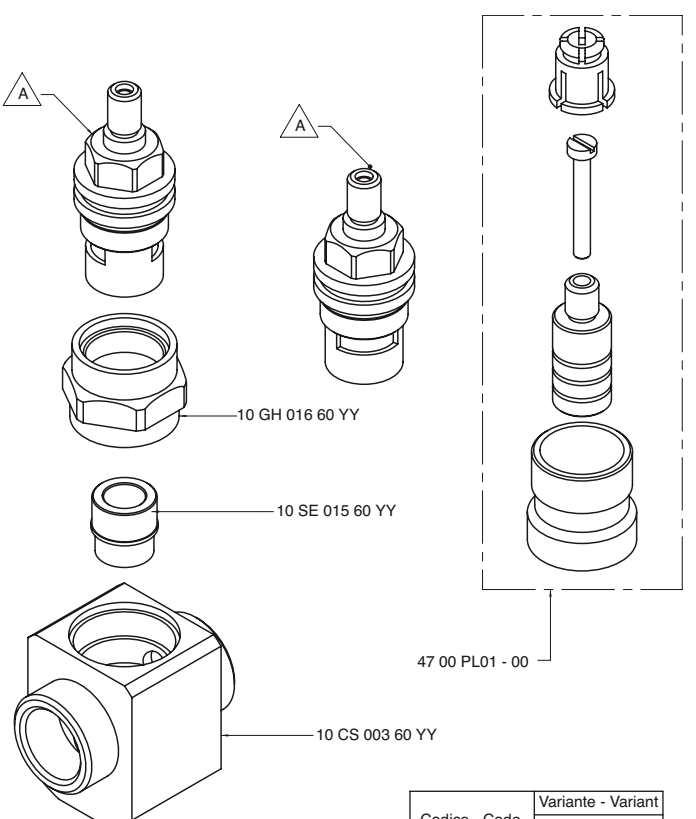

Codice - Code	Variante - Variant
	A
47 02 B406 - D0	10 VT 010 60 00
47 02 B406 - S0	10 VT 011 60 00

INDEX - 55

Cod.

2900 SO01 A00
5500 0619 A00
2900 SO01 A00
5500 1539 A00
2900 SO01 A00
5500 BR01 A00
2900 SO01 A00
5500 N610 A00
2900 SO01 A00
5500 N619 A00
2900 SO01 A00
5501 0619 A00
2900 SO01 A00
5501 N610 A00
2900 SO01 A00
5501 N619 A00
2900 SO01 A00
5502 0619 A00
2900 SO01 A00
5502 N610 A00
2900 SO01 A00
5502 N619 A00
2900 SO01 A00
5500 0102 A00
5500 0105 - C0
5500 0105 - H0
5500 0201 A00
5500 0202 - C0
5500 0202 - H0
5500 0203 A00
5500 0401 A00
5500 0403 A00
5500 0413 A00
5500 0450 A00
5500 0504 A00
5500 0606 A00
5500 0607 A00
5500 0700 - 00
5500 0701 A00
5500 0703 - 00
5500 0704 - 00
5500 0706 - 00
5500 0707 - 00
5500 1523 - 00
5500 1525 - 00
5500 1535 A00
5500 3102 A00
5500 3103 A00
5500 3201 A00
5500 A102 - 00
5500 A203 - 00
5500 A302 A00
5500 A312 - 00
5500 A313 - 00
5500 A321 - 00
5500 A405 A00
2900 B405 A00
5500 A405 A00
2900 V405 AB1
5500 A405 A00
5500 A406 A00
2900 G107 A00

Cod.

5500 A406 A00
2900 G107 AD0
5500 A406 A00
2900 B406 A00
5500 A406 A00
2900 B406 AC0
5500 A406 AC0
2900 G107 A00
5500 A406 AC0
2900 G107 AD0
5500 A406 AC0
2900 B406 A00
5500 A406 AC0
2900 B406 AC0
5500 A406 AH0
2900 G107 A00
5500 A406 AH0
2900 G107 AD0
5500 A406 AH0
2900 G107 AS0
5500 A406 AH0
2900 B406 A00
5500 A406 AH0
2900 B406 AC0
5500 A419 A00
5500 Q417 A00
5500 A419 A00
5500 A606 - 00
5500 A701 - 00
5500 A704 - 00
5500 A706 - 00
5500 AS01 A00
5500 AS02 A00
5500 B300 A00
5500 B300 AB0
5500 BD02 - 00
5500 BO01 - 00
5500 C102 A00
5500 C203 A00
5500 CL04 A00
5500 CL05 A00
5500 F309 A00
5500 G309 A00
5500 LA02 - 00
5500 LL01 - 00
5500 MA01 A00
5500 MA01 AC0
5500 MA01 AH0
5500 MA02 A00
5500 MB01 - 00
5500 PC01 - 00
5500 PE01 - 00
5500 Q414 A00
5501 0102 A00
5501 0105 - C0
5501 0105 - H0
5501 0201 A00
5501 0202 - C0
5501 0202 - H0
5501 0203 A00
5501 0401 A00
5501 0450 A00

Cod.

5501 0606 A00
5501 0607 A00
5501 0700 - 00
5501 0701 A00
5501 0702 A00
5501 0703 - 00
5501 0704 - 00
5501 0706 - 00
5501 0707 - 00
5501 3102 A00
5501 3103 A00
5501 3201 A00
5501 A312 - 00
5501 A313 - 00
5501 A321 - 00
5501 A606 - 00
5501 A701 - 00
5501 A704 - 00
5501 A706 - 00
5501 BD02 - 00
5501 LA02 - 00
5501 LL01 - 00
5501 N398 A00
5501 N399 A00
5502 0102 A00
5502 0201 A00
5502 0203 A00
5502 0401 A00
5502 0450 A00
5502 0606 A00
5502 0607 A00
5502 0700 - 00
5502 0701 A00
5502 0702 A00
5502 0703 - 00
5502 0704 - 00
5502 0706 - 00
5502 0707 - 00
5502 3102 A00
5502 3103 A00
5502 3201 A00
5502 A312 - 00
5502 A313 - 00
5502 A321 - 00
5502 A406 AC0
2900 B406 AD0
5502 A406 AH0
2900 B406 AS0
5502 A406 AC0
2900 G107 AD0
5502 A406 AH0
2900 G107 AD0
5502 A606 - 00
5502 A701 - 00
5502 A704 - 00
5502 A706 - 00
5502 BD02 - 00
5502 D105 A00
5502 D202 A00

Cod.

5502 LA02 - 00
5502 LL01 - 00
5502 MA01 A00
5502 MA01 AC0
5502 MA01 AH0
5502 N398 A00
5502 N399 A00
5502 S105 A00
5502 S202 A00

Kent - 55

5500 0102 A00
5501 0102 A00

Batteria lavabo collo girevole

Washbasin set w/revolving spout
Waschtisch-3-Lochbatterie mit Schwenkauslauf
Batería lavabo caño giratorio
Mélangeur lavabo bec orientable

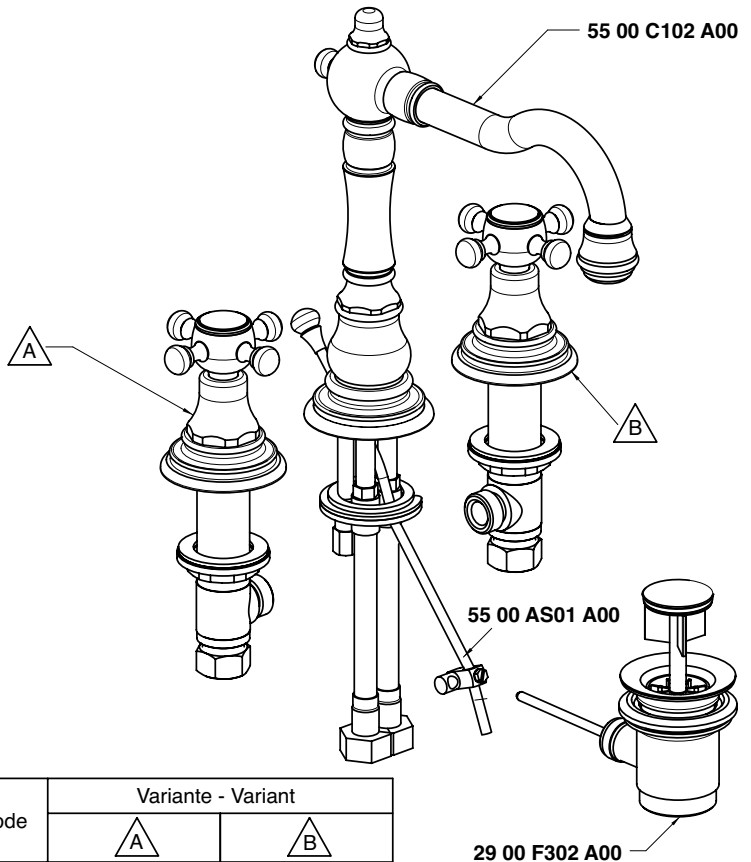

Codice - Code	Variante - Variant	
	A	B
55 00 0102 A00	**55 00 0105 - H0**	**55 00 0105 - C0**
55 01 0102 A00	**55 01 0105 - H0**	**55 01 0105 - C0**

Condizioni di prova - Test conditions

Acqua calda - Hot water: **60±2 °C**
Acqua fredda - Cold water: **20±2 °C**
Classe areatore - Aerator class: **B**

P [bar]	Q l/min
0,10	
0,20	
0,50	9,50
1,00	13,80
1,50	17,20
2,00	19,72
2,50	21,41
3,00	23,00
3,50	24,40
4,00	25,70
4,50	27,00
5,00	28,30

5500

TRAD

Vitone tradizionale
Compression valves

Condizioni di prova - Test conditions

Acqua calda - Hot water: **60±2 °C**
Acqua fredda - Cold water: **20±2 °C**
Classe areatore - Aerator class: **B**

P [bar]	Q l/min
0,1	
0,2	
0,5	8,7
1,0	12,6
1,5	15,6
2,0	18,0
2,5	19,9
3,0	21,4
3,5	22,9
4,0	24,0
4,5	25,1
5,0	26,2

5501

180°

180°
Vitone ceramico
Ceramic discs

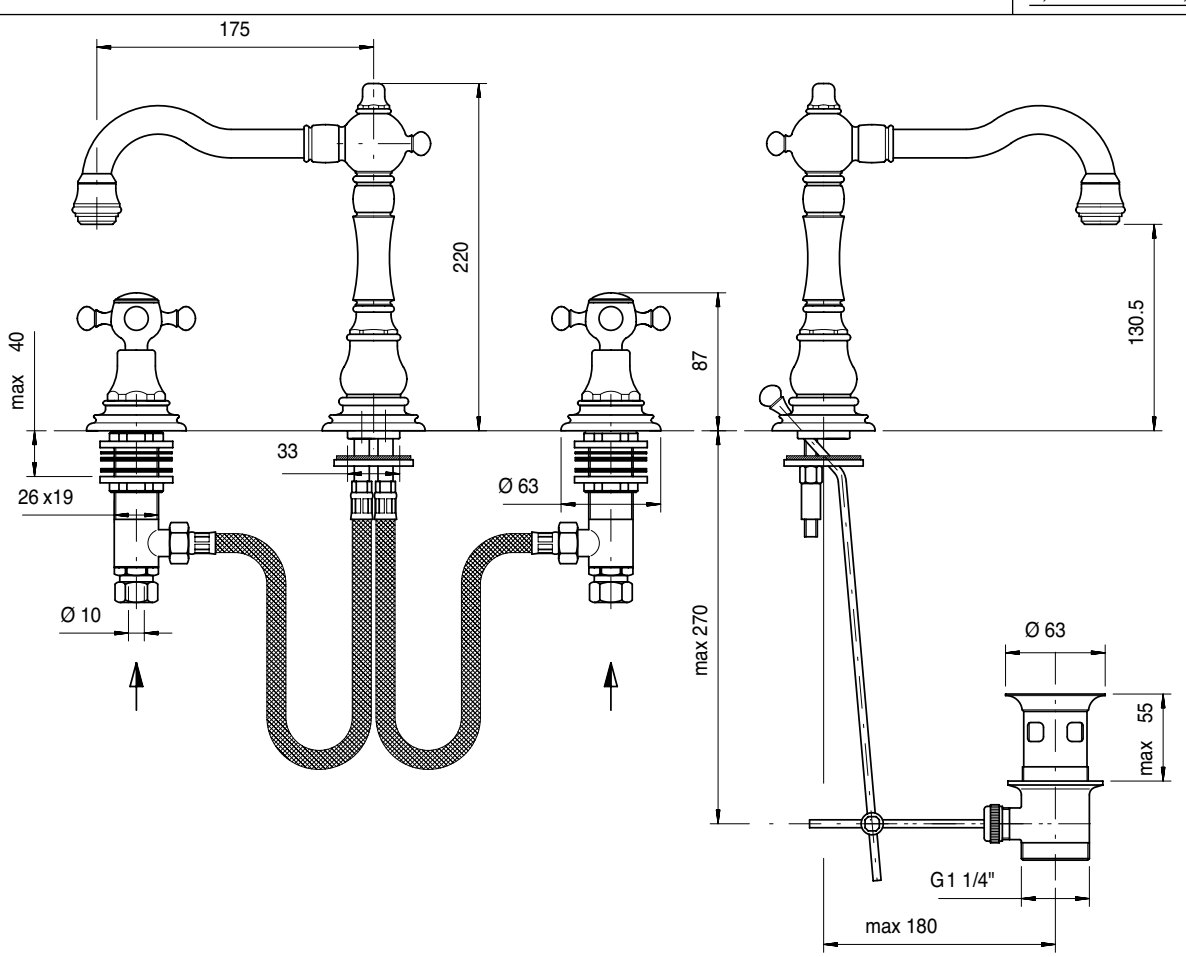

5500 0201 A00
5501 0201 A00

Batteria bidet

Bidet set
Bidet-Batterie
Batería bidé
Mélangeur bidet

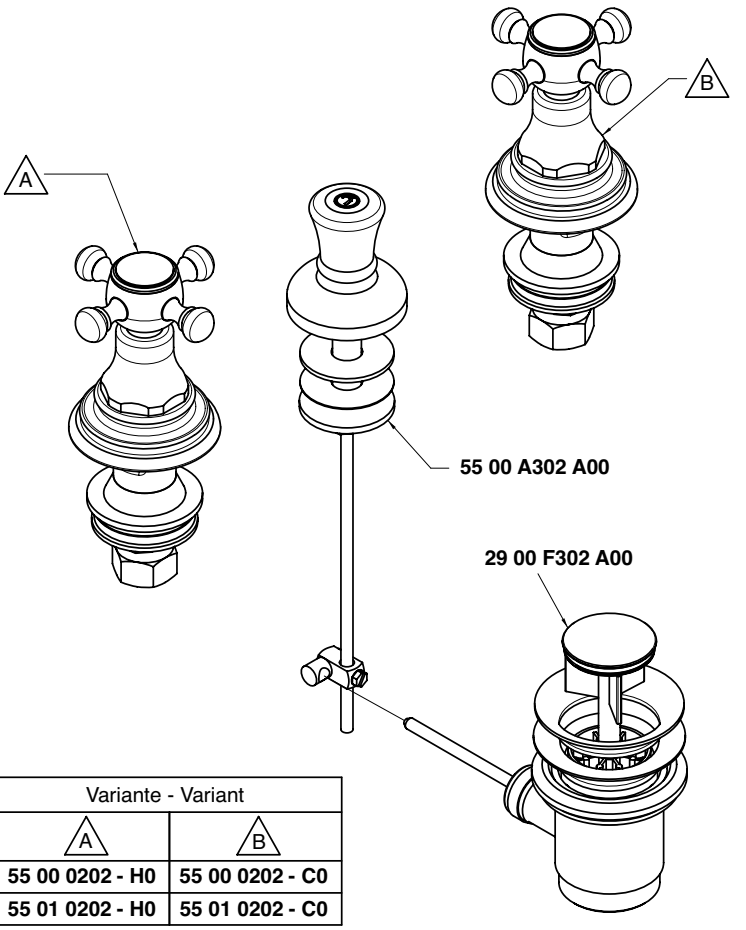

Codice - Code	Variante - Variant	
	A	B
55 00 0201 A00	**55 00 0202 - H0**	**55 00 0202 - C0**
55 01 0201 A00	**55 01 0202 - H0**	**55 01 0202 - C0**

Condizioni di prova - Test conditions
Acqua calda - Hot water: **60±2 °C**
Acqua fredda - Cold water: **20±2 °C**

P [bar]	Q l/min
0,1	
0,2	
0,5	40,0
1,0	56,0
1,5	70,0
2,0	81,0
2,5	92,0
3,0	100,0
3,5	108,0
4,0	
4,5	
5,0	

5500

Vitone tradizionale
Compression valves

Condizioni di prova - Test conditions
Acqua calda - Hot water: **60±2 °C**
Acqua fredda - Cold water: **20±2 °C**

P [bar]	Q l/min
0,1	
0,2	
0,5	26,0
1,0	36,0
1,5	45,0
2,0	53,0
2,5	59,8
3,0	65,2
3,5	70,4
4,0	75,0
4,5	80,0
5,0	84,0

5501

180°
Vitone ceramico
Ceramic discs

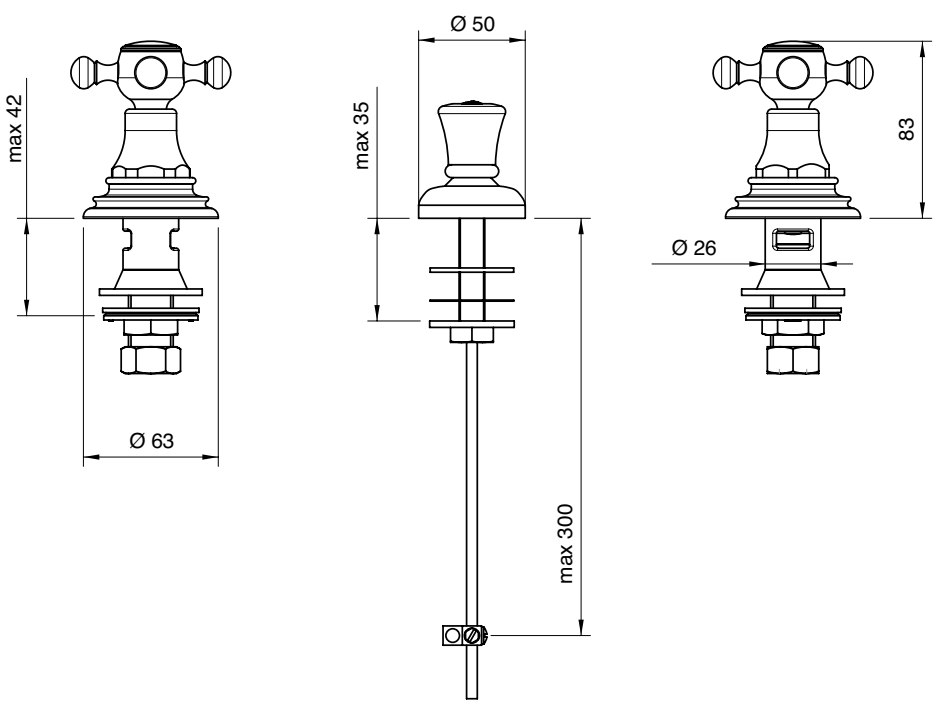

5500 0203 A00
5501 0203 A00

Batteria bidet a 3 fori

Three-hole bidet set
Bidet-Dreilochbatterie
Batería bidé de 3 orificios
Mélangeur bidet à 3 trous

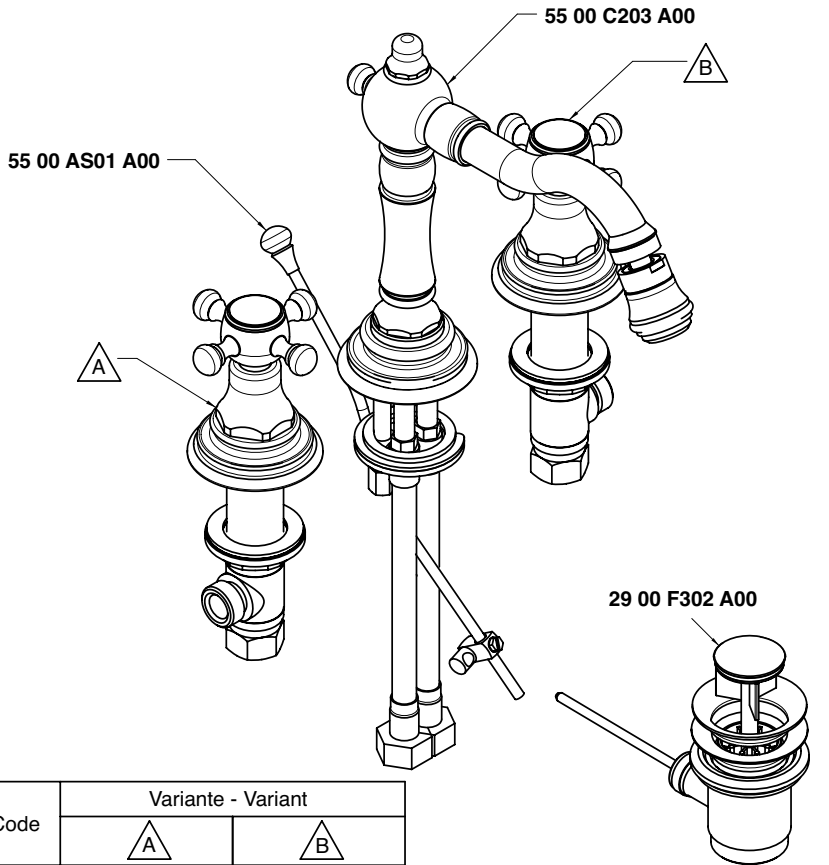

Codice - Code	Variante - Variant	
	A	B
55 00 0203 A00	**55 00 0105 - H0**	**55 00 0105 - C0**
55 01 0203 A00	**55 01 0105 - H0**	**55 01 0105 - C0**

Condizioni di prova - Test conditions

Acqua calda - Hot water: **60±2 °C**
Acqua fredda - Cold water: **20±2 °C**
Classe areatore - Aerator class: **B**

P [bar]	Q l/min
0,10	
0,20	
0,50	8,90
1,00	12,90
1,50	15,90
2,00	18,30
2,50	20,20
3,00	21,80
3,50	23,40
4,00	24,70
4,50	25,90
5,00	27,10

5500

TRAD

Vitone tradizionale
Compression valves

Condizioni di prova - Test conditions

Acqua calda - Hot water: **60±2 °C**
Acqua fredda - Cold water: **20±2 °C**
Classe areatore - Aerator class: **B**

P [bar]	Q l/min
0,10	
0,20	
0,50	8,29
1,00	11,90
1,50	14,80
2,00	17,20
2,50	19,00
3,00	20,70
3,50	22,10
4,00	23,40
4,50	24,60
5,00	25,70

5501

180°

180°
Vitone ceramico
Ceramic discs

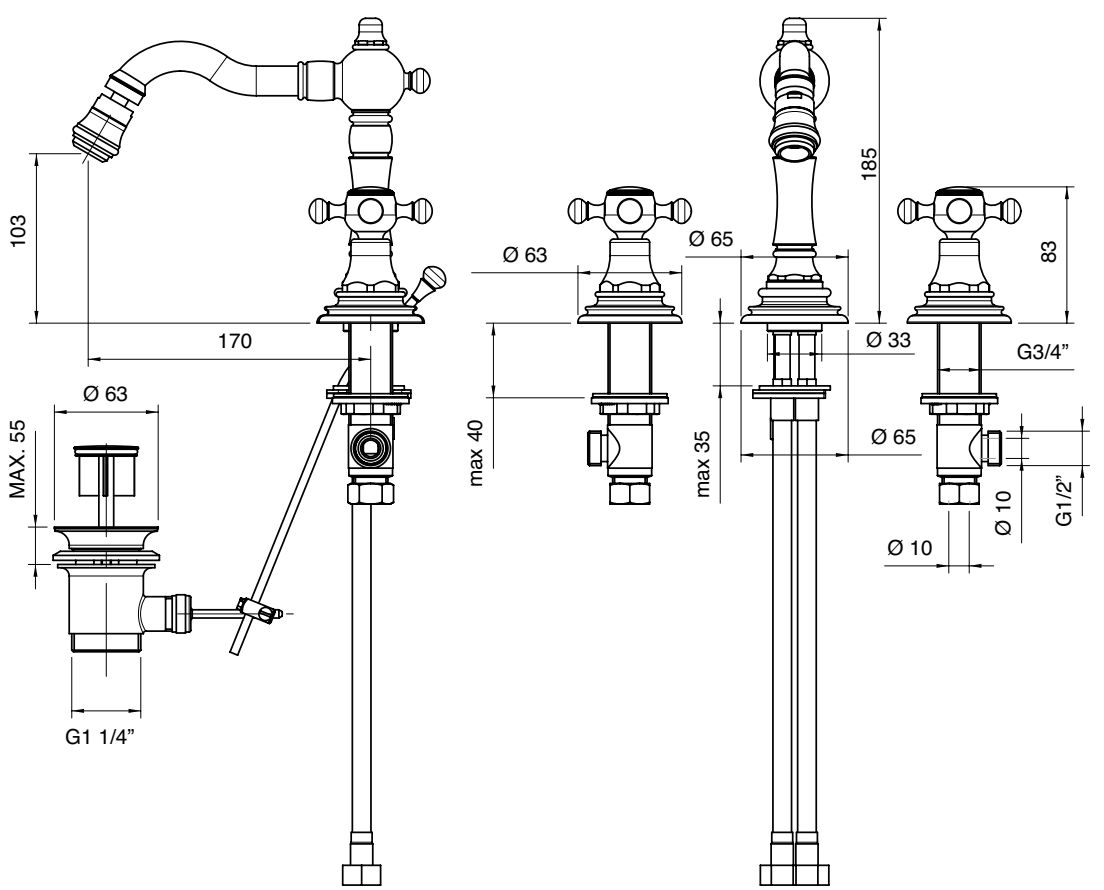

5500 3102 A00
5501 3102 A00

Monoforo lavabo collo girevole

Washbasin set w/revolv. spout
WT-Einlochbatterie mit Schwenkauslauf
Monobloc lavabo caño giratorio
Mélangeur lavabo bec orientable

Codice - Code	Variante - Variant A
55 00 3102 + 00	**55 00 A312 - 00**
55 01 3102 + 00	**55 01 A312 - 00**

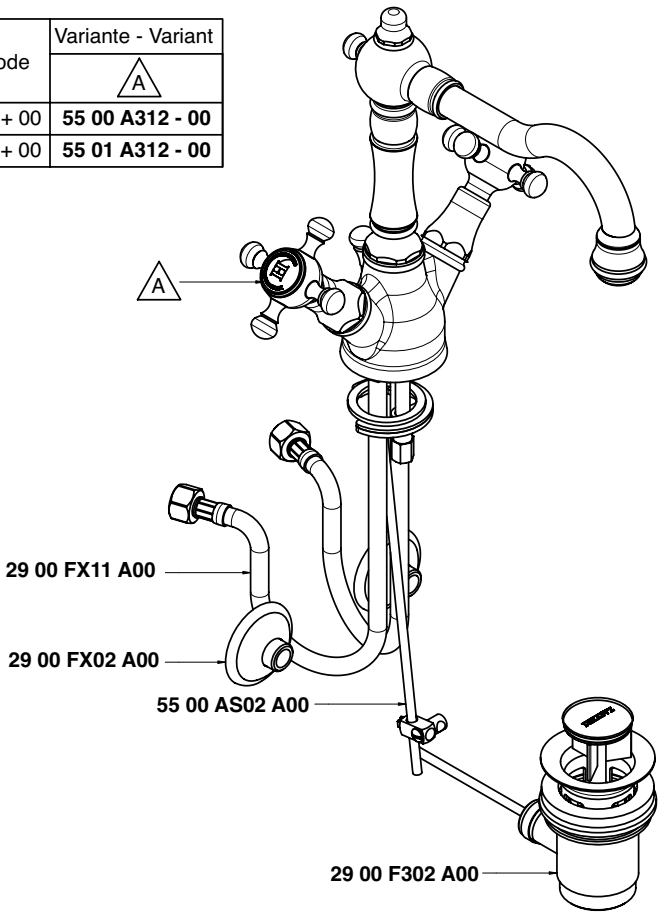

Condizioni di prova - Test conditions

Acqua calda - Hot water: **60±2 °C**
Acqua fredda - Cold water: **20±2 °C**
Classe areatore - Aerator class: **B**

P [bar]	Q l/min
0,1	
0,2	
0,5	9,02
1	13,68
1,5	16,96
2	19,42
2,5	21,13
3	22,74
3,5	24,09
4	25,50
4,5	26,73
5	27,82

5500

Vitone tradizionale
Compression valves

Condizioni di prova - Test conditions

Acqua calda - Hot water: **60±2 °C**
Acqua fredda - Cold water: **20±2 °C**
Classe areatore - Aerator class: **B**

P [bar]	Q l/min
0,1	
0,2	
0,5	8,9
1,0	13,2
1,5	16,4
2,0	19,0
2,5	20,9
3,0	22,4
3,5	23,8
4,0	24,3
4,5	26,0
5,0	27,2

5501

180°
Vitone ceramico
Ceramic discs

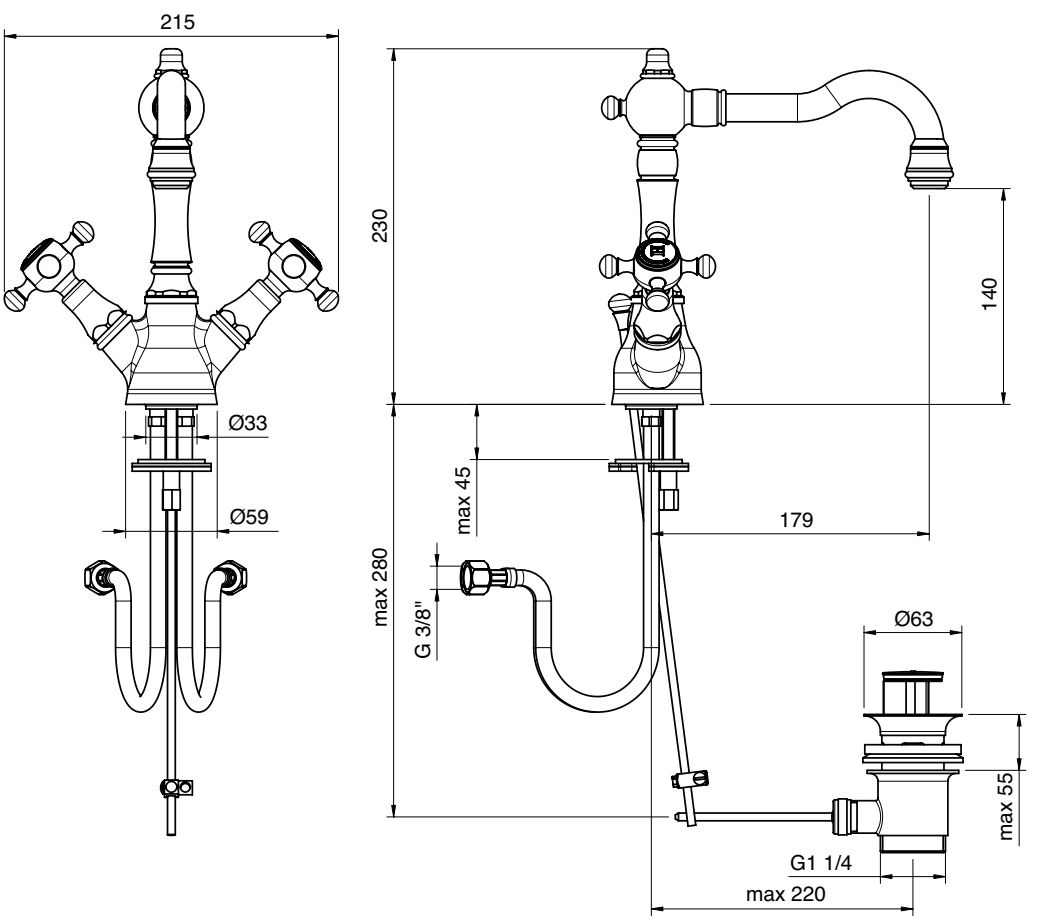

5500 3201 A00
5501 3201 A00

Monoforo bidet collo girevole

Bidet set w/revolv. spout
Bidet-Einlochbatterie mit Schwenkauslauf
Monobloc bidé caño giratorio
Mélangeur bidet bec orientable

Codice - Code	Variante - Variant
	A
55 00 3201 A00	**55 00 A321 - 00**
55 01 3201 A00	**55 01 A321 - 00**

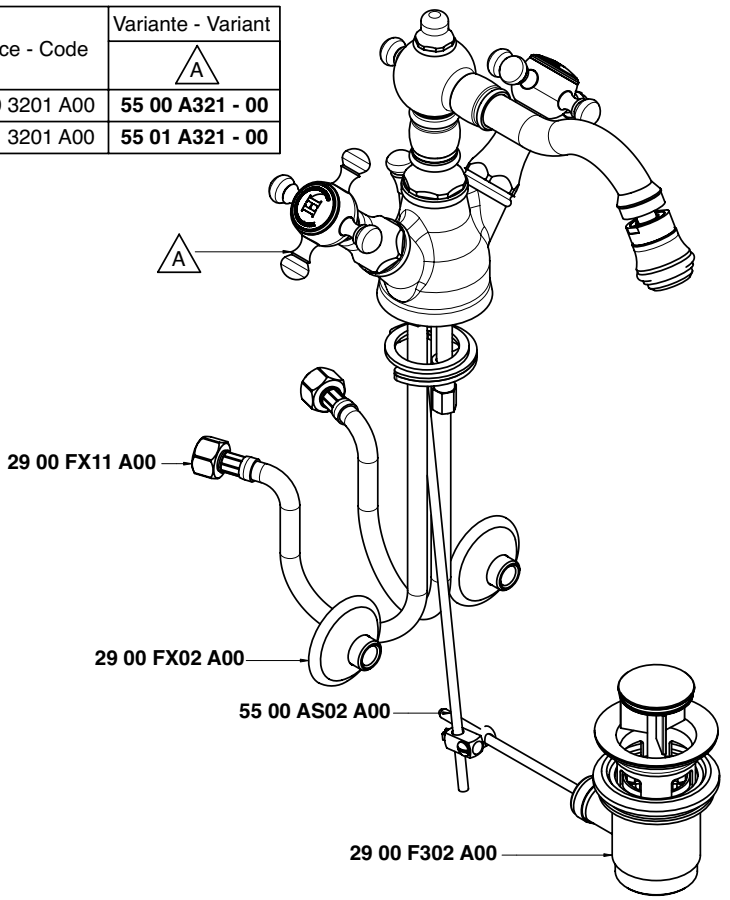

Condizioni di prova - Test conditions

Acqua calda - Hot water: **60±2 °C**
Acqua fredda - Cold water: **20±2 °C**
Classe areatore - Aerator class: **B**

P [bar]	Q l/min
0,1	
0,2	
0,5	8,9
1	13,21
1,5	16,3
2	18,8
2,5	20,8
3	22,4
3,5	23,9
4	25,2
4,5	26,5
5	27,8

5500

Vitone tradizionale
Compression valves

Condizioni di prova - Test conditions

Acqua calda - Hot water: **60±2 °C**
Acqua fredda - Cold water: **20±2 °C**
Classe areatore - Aerator class: **B**

P [bar]	Q l/min
0,1	
0,2	
0,5	8,3
1,0	12,3
1,5	15,3
2,0	17,7
2,5	19,6
3,0	21,2
3,5	22,6
4,0	24,0
4,5	25,3
5,0	26,3

5501

180°
Vitone ceramico
Ceramic discs

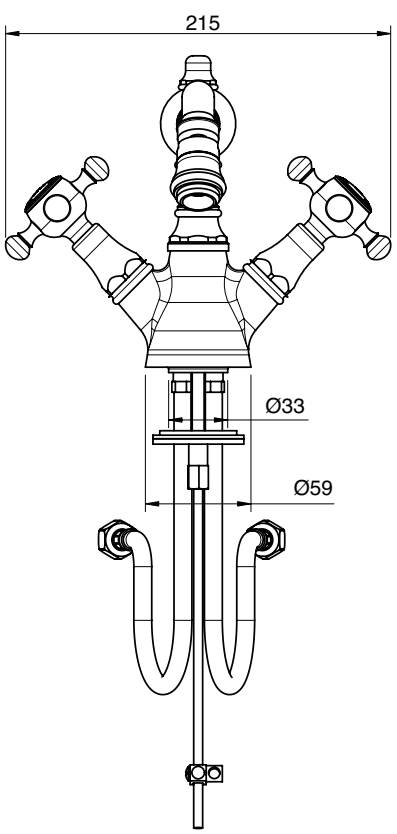

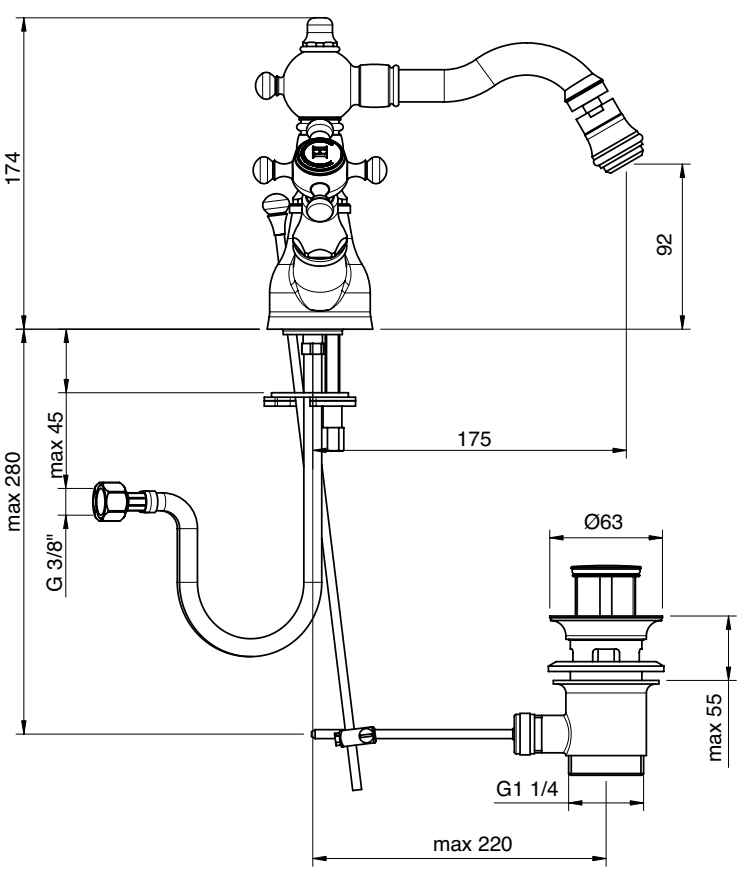

5500 F309 A00

Rubinetto incasso sottolavabo - monofori

Built-in tap under washbasin
Eckventi
Grifo de empotrar bajo lavabo
Robinet sous lavabo, à encastrer

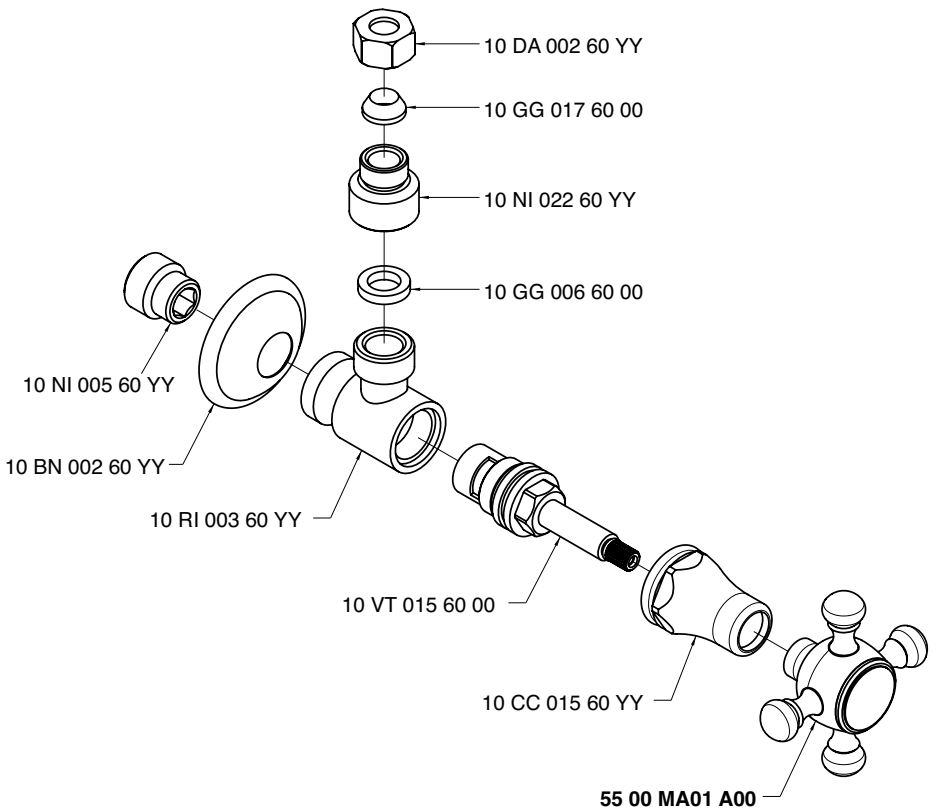

Condizioni di prova - Test conditions

Acqua calda - Hot water: **60±2 °C**
Acqua fredda - Cold water: **20±2 °C**

P [bar]	Q l/min
0,1	
0,2	
0,5	20,8
1,0	29,2
1,5	34,7
2,0	38,4
2,5	42,1
3,0	45,3
3,5	48,5
4,0	51,4
4,5	53,5
5,0	56,3

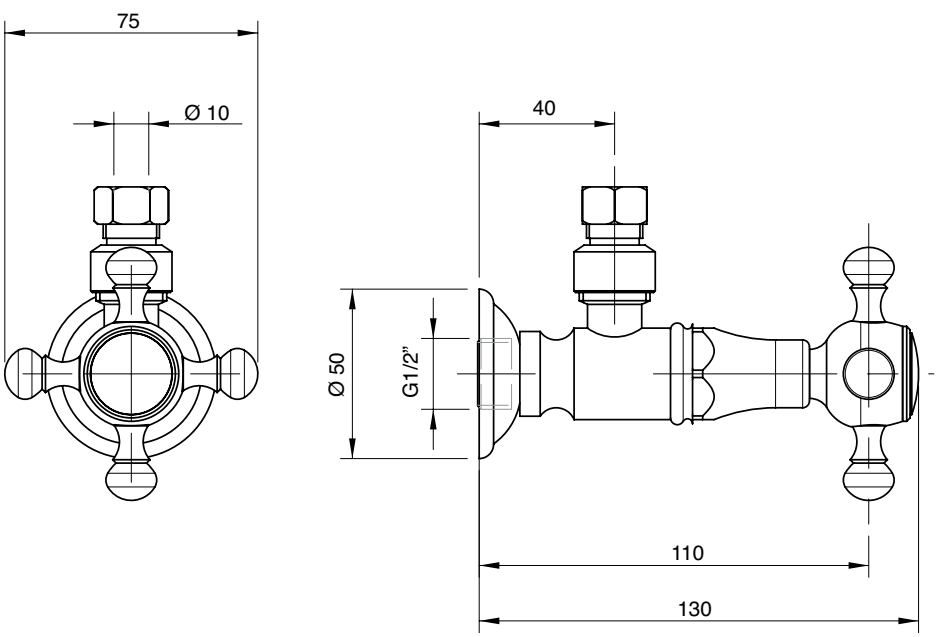

5500 G309 A00

Rubinetto incasso sottolavabo - 3 fori

Built-in tap under washbasin
Eckventi
Grifo de empotrar bajo lavabo
Robinet sous lavabo, à encastrer

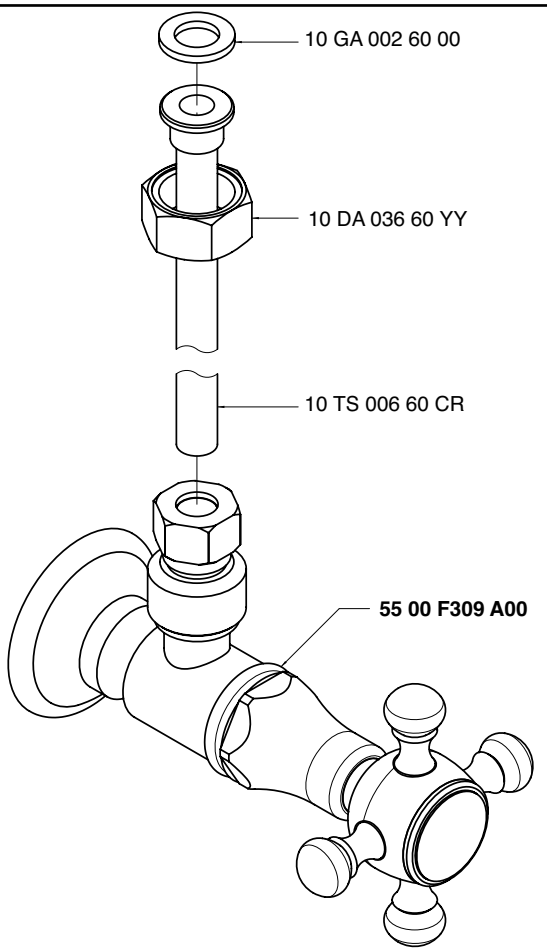

Condizioni di prova - Test conditions

Acqua calda - Hot water: **60±2 °C**
Acqua fredda - Cold water: **20±2 °C**

P [bar]	Q l/min
0,1	
0,2	
0,5	10,7
1,0	14,9
1,5	18,2
2,0	21,0
2,5	23,5
3,0	25,6
3,5	27,7
4,0	29,6
4,5	31,4
5,0	33,0

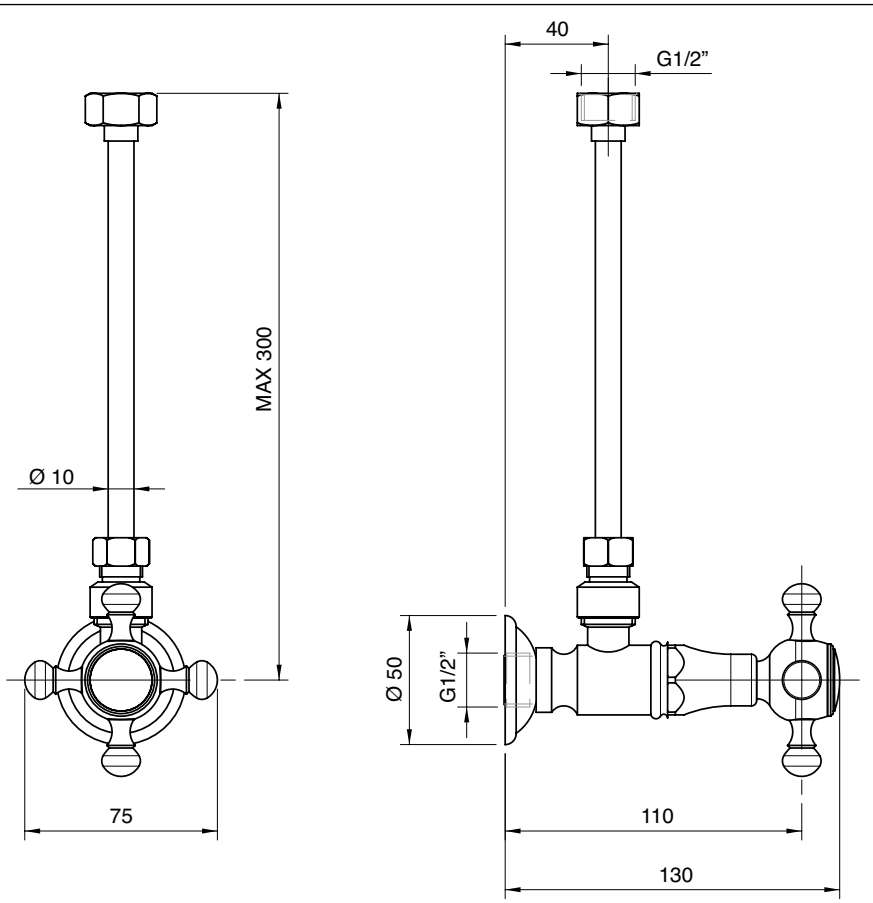

5501 N398 A00

Gruppo piano vasca 4 fori

4 hole bathtub set
Wannenrand-Vierlochb.
Batería borde bañera 4 orificios
Mélangeur bain/douche 4 trous sur gorge

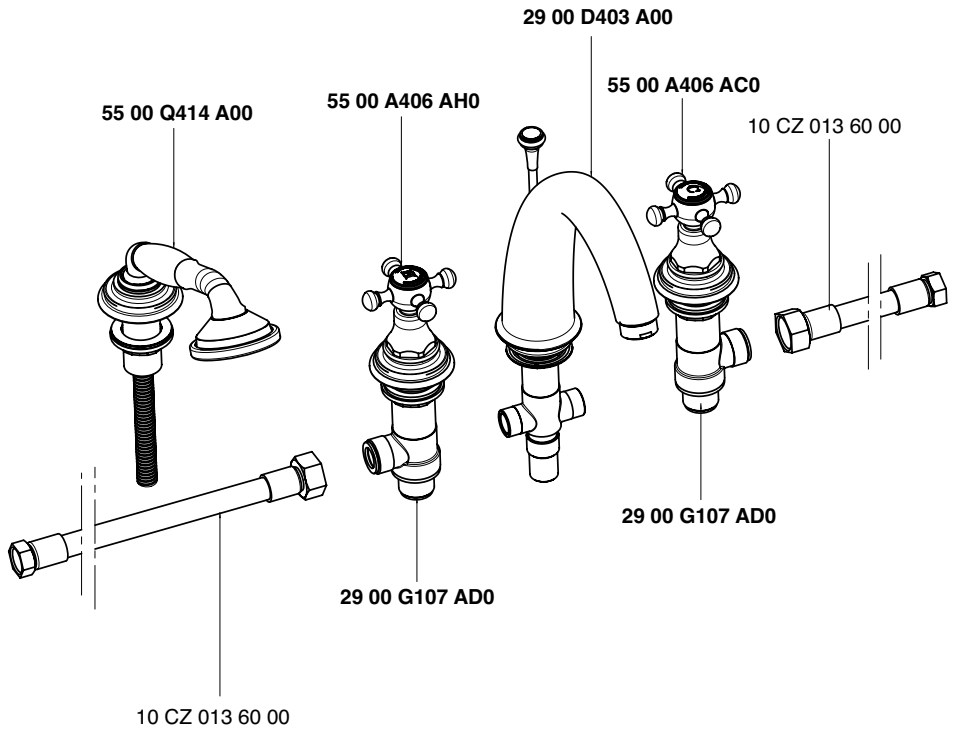

Getto piano vasca - Bathtub spout

Condizioni di prova - Test conditions

Acqua calda - Hot water: **60±2 °C**
Acqua fredda - Cold water: **20±2 °C**
Classe areatore - Aerator class: **C**

P [bar]	Q l/min
0,1	
0,2	
0,5	10,3
1,0	14,9
1,5	18,4
2,0	21,4
2,5	24,0
3,0	26,4
3,5	28,6
4,0	30,7
4,5	32,5
5,0	34,4

5501

180°

180°
Vitone ceramico
Ceramic discs

Doccetta - Hand shower

Condizioni di prova - Test conditions

Acqua calda - Hot water: **60±2 °C**
Acqua fredda - Cold water: **20±2 °C**

P [bar]	Q l/min
0,1	
0,2	
0,5	6,9
1,0	10,0
1,5	12,5
2,0	14,6
2,5	16,4
3,0	18,3
3,5	20,0
4,0	21,8
4,5	23,6
5,0	25,2

5501

180°

180°
Vitone ceramico
Ceramic discs

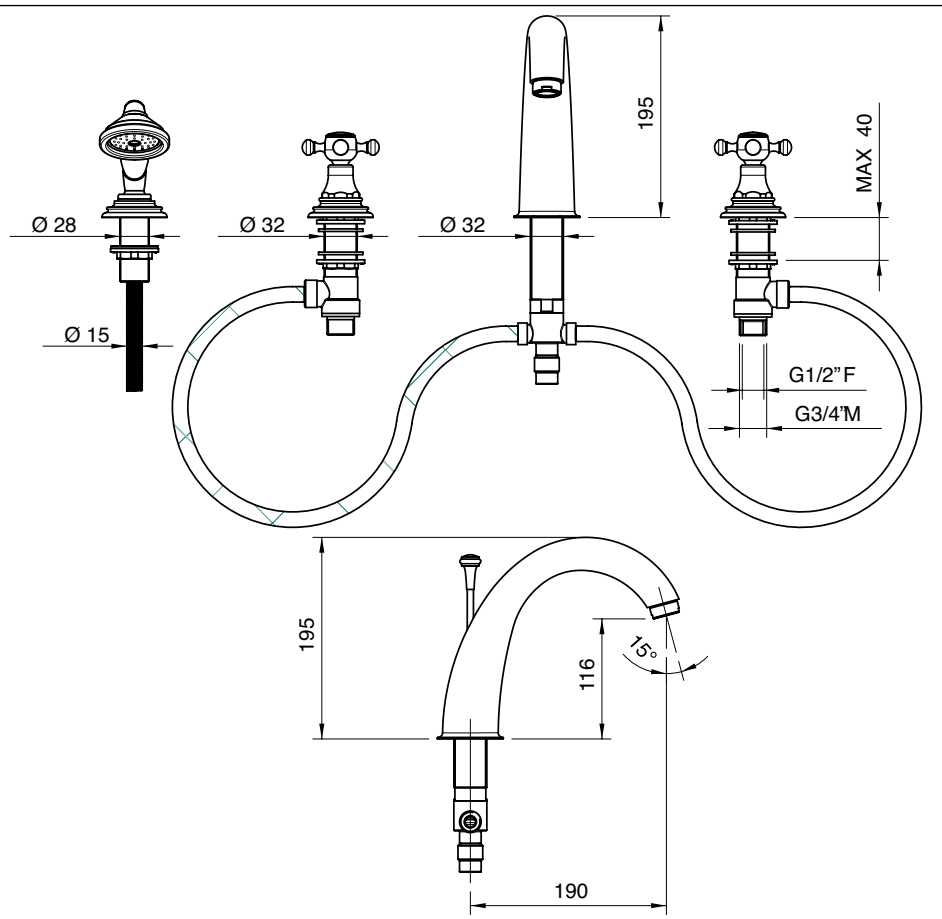

5501 N399 A00

Gruppo piano vasca 5 fori

5 hole bathtub set
Wannenrand-Fünflochb.
Batería borde bañera 5 orificios
Mélangeur bain/douche 5 trous sur gorge

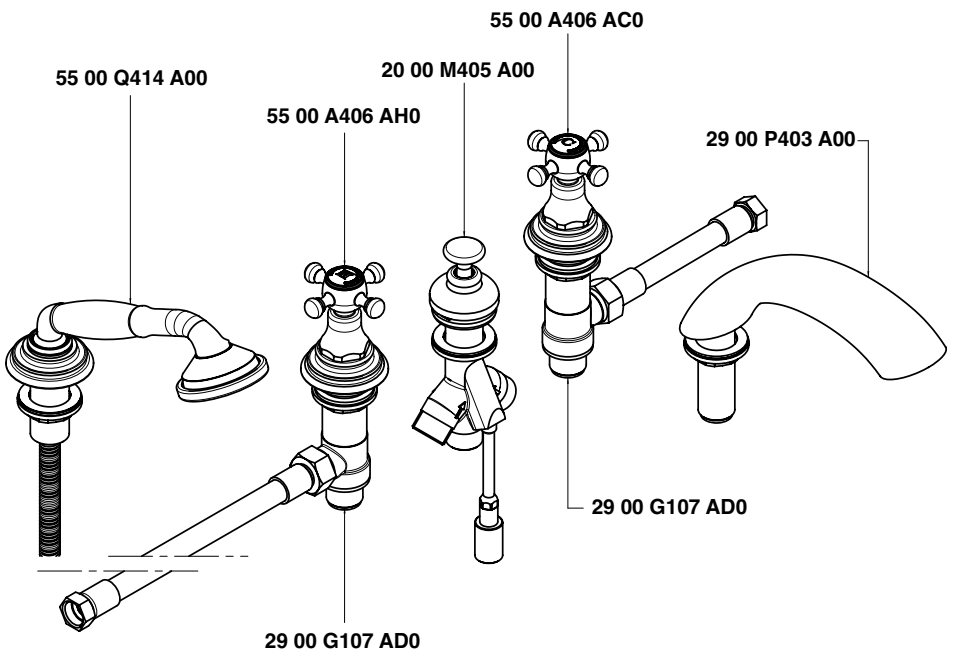

Getto piano vasca - Bathtub spout

Condizioni di prova - Test conditions

Acqua calda - Hot water: **60±2 °C**
Acqua fredda - Cold water: **20±2 °C**
Classe areatore - Aerator class: **C**

P [bar]	Q l/min
0,1	
0,2	
0,5	17,2
1,0	24,6
1,5	30,2
2,0	35,2
2,5	39,3
3,0	43,2
3,5	46,9
4,0	50,1
4,5	53,2
5,0	56,3

5501

180°

180°
Vitone ceramico
Ceramic discs

Doccetta - Hand shower

Condizioni di prova - Test conditions

Acqua calda - Hot water: **60±2 °C**
Acqua fredda - Cold water: **20±2 °C**

P [bar]	Q l/min
0,1	
0,2	
0,5	7,2
1,0	10,2
1,5	12,6
2,0	14,6
2,5	16,4
3,0	18,1
3,5	19,9
4,0	21,4
4,5	22,9
5,0	24,1

5501

180°

180°
Vitone ceramico
Ceramic discs

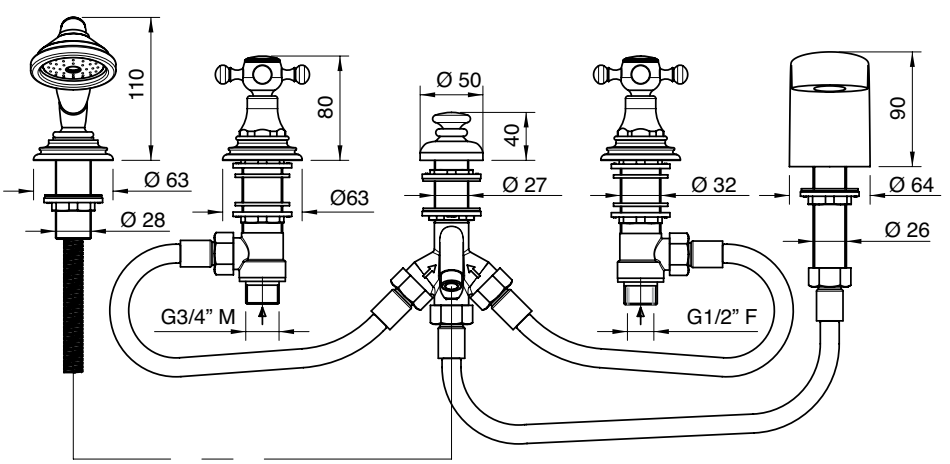

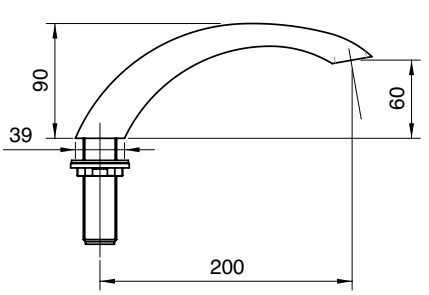

5500 0401 A00
5501 0401 A00

Gruppo vasca esterno con attacco per doccetta a parete

Wall mtd bathtub set with connection for wall hand shower
Wannenbatterie Wandmont. mit Wandhalter für Handbrause
Batería externa para bañera con soporte de pared p/ducha de mano
Mélangeur bain/douche mural avec fixation douchette murale

Codice - Code	Variante - Variant
	A
55 00 0401 A00	**55 00 0701 A00**
55 01 0401 A00	**55 01 0701 A00**

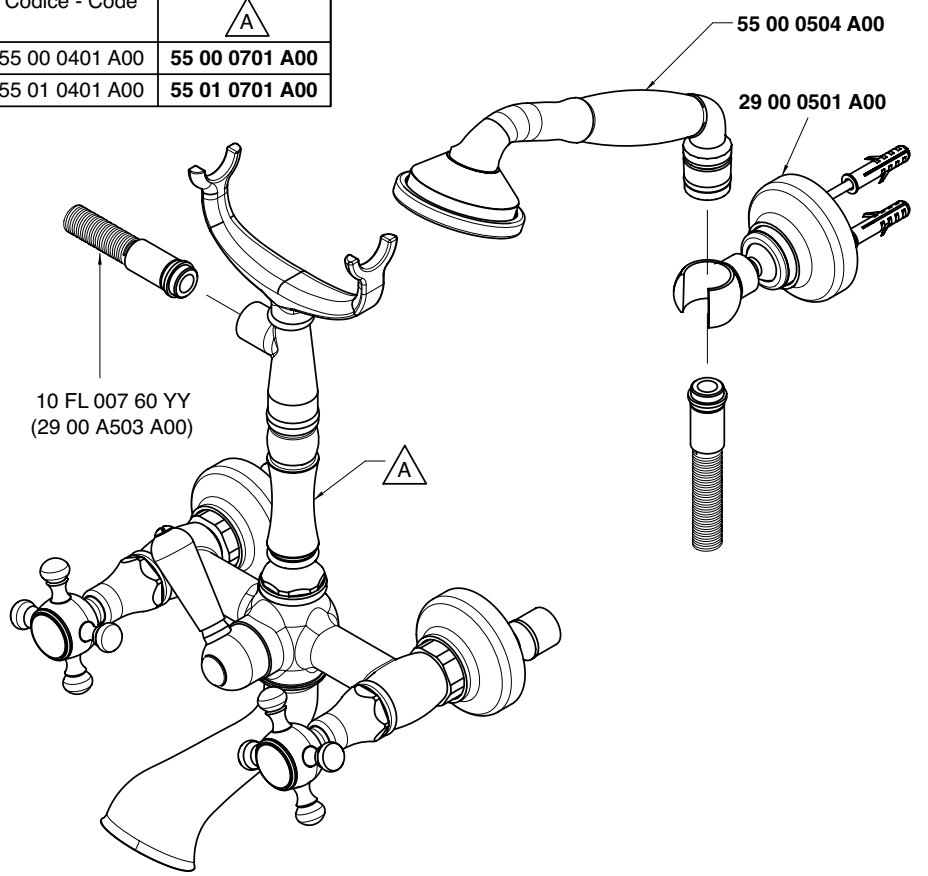

Getto vasca - Bathtub spout

Condizioni di prova - Test conditions
Acqua calda - Hot water: **60±2 °C**
Acqua fredda - Cold water: **20±2 °C**

P [bar]	Q l/min
0,1	
0,2	
0,5	22,0
1,0	31,4
1,5	38,4
2,0	44,1
2,5	49,9
3,0	53,1
3,5	57,2
4,0	60,8
4,5	64,2
5,0	67,1

5500

Vitone tradizionale
Compression valves

Doccetta - Hand shower

Condizioni di prova - Test conditions
Acqua calda - Hot water: **60±2 °C**
Acqua fredda - Cold water: **20±2 °C**

P [bar]	Q l/min
0,1	
0,2	
0,5	7,5
1,0	10,7
1,5	13,4
2,0	17,5
2,5	18,6
3,0	19,7
3,5	21,5
4,0	23,1
4,5	24,7
5,0	26,3

5500

Vitone tradizionale
Compression valves

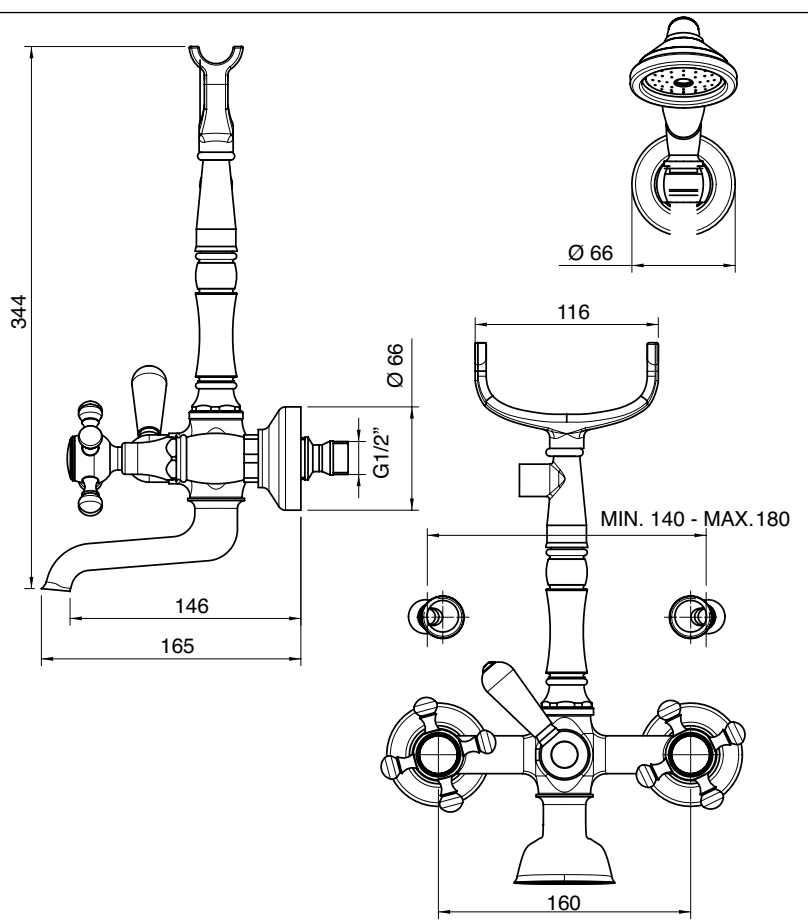

Getto vasca - Bathtub spout

Condizioni di prova - Test conditions
Acqua calda - Hot water: **60±2 °C**
Acqua fredda - Cold water: **20±2 °C**

P [bar]	Q l/min
0,1	
0,2	
0,5	13,4
1,0	19,1
1,5	23,5
2,0	27,3
2,5	30,4
3,0	33,3
3,5	35,9
4,0	38,4
4,5	40,6
5,0	42,7

5501

180°
Vitone ceramico
Ceramic discs

Doccetta - Hand shower

Condizioni di prova - Test conditions
Acqua calda - Hot water: **60±2 °C**
Acqua fredda - Cold water: **20±2 °C**

P [bar]	Q l/min
0,1	
0,2	
0,5	7,0
1,0	10,2
1,5	12,7
2,0	14,9
2,5	16,7
3,0	18,4
3,5	20,1
4,0	21,6
4,5	23,0
5,0	24,3

5501

180°
Vitone ceramico
Ceramic discs

5500 0450 A00
5501 0450 A00

Gruppo vasca esterno su tubi

Wall mounted bathtub set with pipes
Wannenbatterie auf Rohren
Unidad externa para bañera montada sobre tubos
Mèlangeur bain/douche mural sur tuyaux

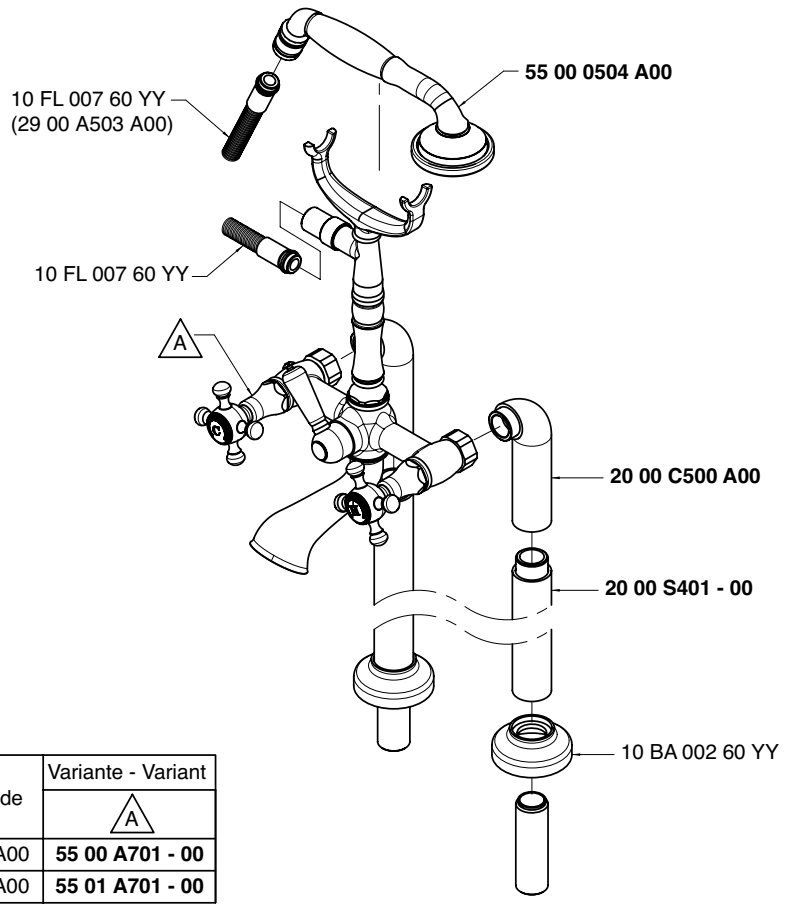

Codice - Code	Variante - Variant A
55 00 0450 A00	**55 00 A701 - 00**
55 01 0450 A00	**55 01 A701 - 00**

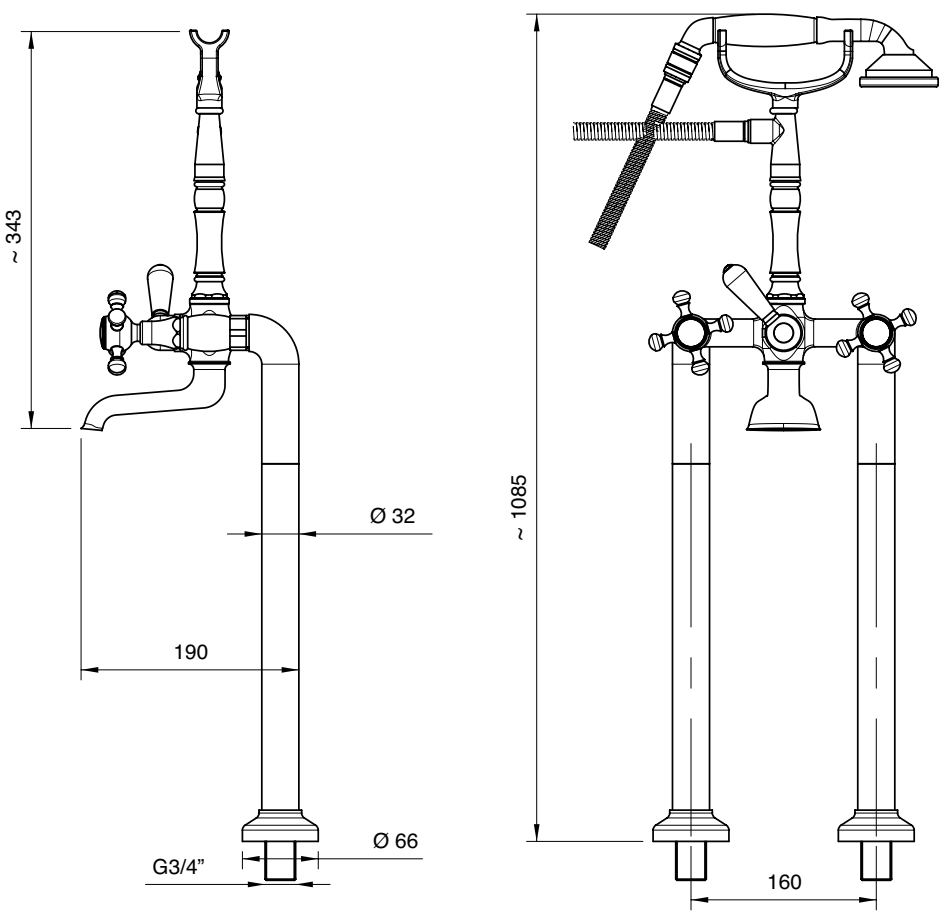

Getto vasca - Bathtub spout

Condizioni di prova - Test conditions
Acqua calda - Hot water: **60±2 °C**
Acqua fredda - Cold water: **20±2 °C**

P [bar]	Q l/min
0,1	
0,2	
0,5	22,0
1,0	31,4
1,5	38,4
2,0	44,1
2,5	49,9
3,0	53,1
3,5	57,2
4,0	60,8
4,5	64,2
5,0	67,1

5500

Vitone tradizionale
Compression valves

Doccetta - Hand shower

Condizioni di prova - Test conditions
Acqua calda - Hot water: **60±2 °C**
Acqua fredda - Cold water: **20±2 °C**

P [bar]	Q l/min
0,1	
0,2	
0,5	7,5
1,0	10,7
1,5	13,4
2,0	17,5
2,5	18,6
3,0	19,7
3,5	21,5
4,0	23,1
4,5	24,7
5,0	26,3

5500

Vitone tradizionale
Compression valves

Getto vasca - Bathtub spout

Condizioni di prova - Test conditions
Acqua calda - Hot water: **60±2 °C**
Acqua fredda - Cold water: **20±2 °C**

P [bar]	Q l/min
0,1	
0,2	
0,5	13,4
1,0	19,1
1,5	23,5
2,0	27,3
2,5	30,4
3,0	33,3
3,5	35,9
4,0	38,4
4,5	40,6
5,0	42,7

5501

180°
Vitone ceramico
Ceramic discs

Doccetta - Hand shower

Condizioni di prova - Test conditions
Acqua calda - Hot water: **60±2 °C**
Acqua fredda - Cold water: **20±2 °C**

P [bar]	Q l/min
0,1	
0,2	
0,5	7,0
1,0	10,2
1,5	12,7
2,0	14,9
2,5	16,7
3,0	18,4
3,5	20,1
4,0	21,6
4,5	23,0
5,0	24,3

5501

180°
Vitone ceramico
Ceramic discs

A 2900 SO01 A00
+
B 5500 0619 A00

A 2900 SO01 A00
+
B 5501 0619 A00

Gruppo esterno vasca e doccia

Wall mtd bathtub and shower
Wannenbatterie mit Kopfdusche
Batería externa bañera y ducha
Mélangeur bain/douche mural

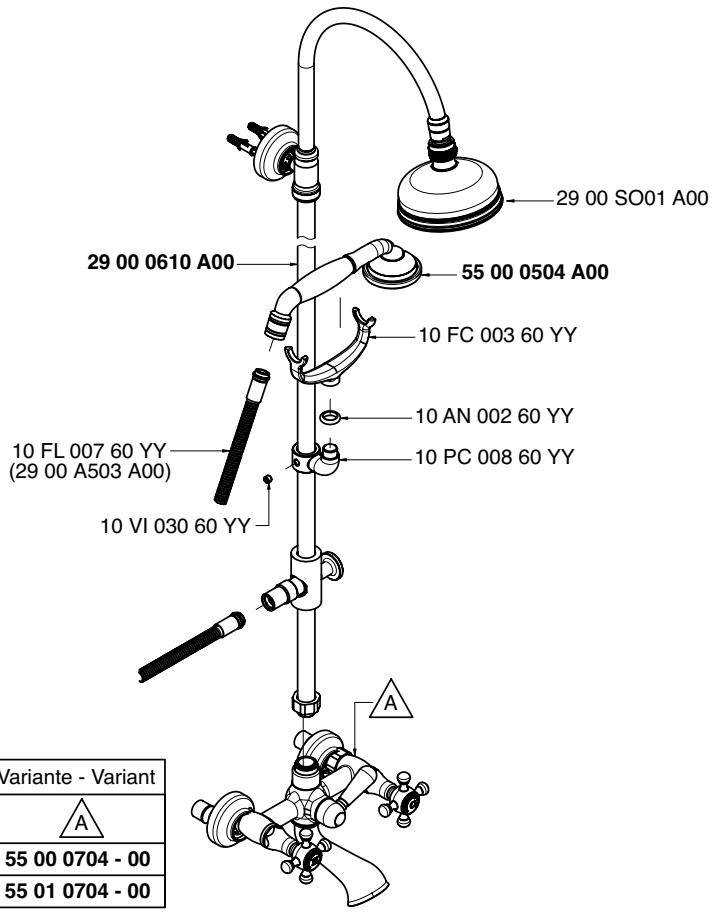

Codice - Code	Variante - Variant A
55 00 0619 A00	**55 00 0704 - 00**
55 01 0619 A00	**55 01 0704 - 00**

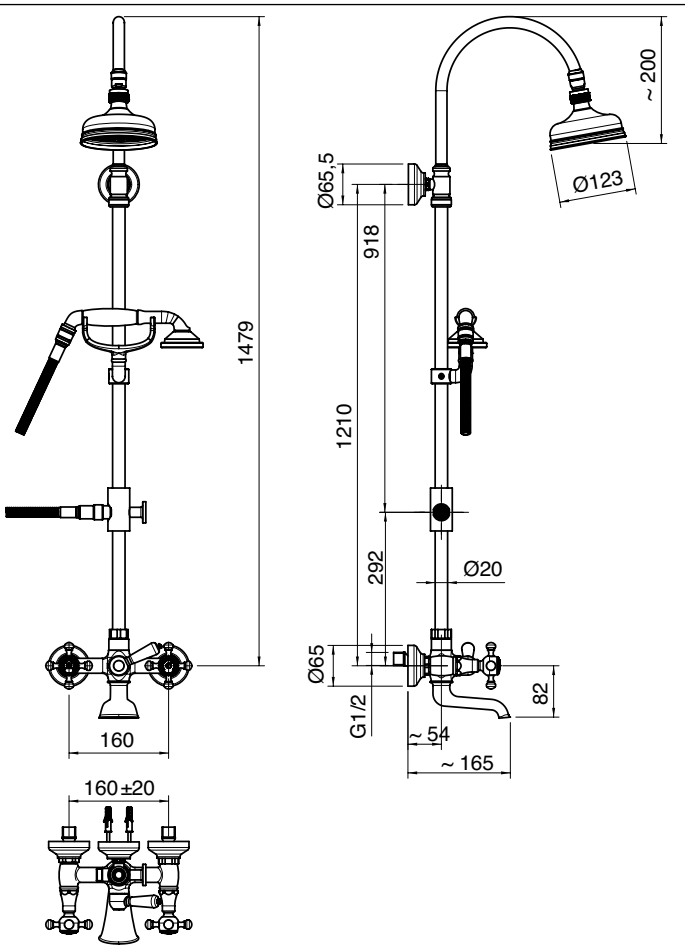

Getto vasca - Bathtub spout

Condizioni di prova - Test conditions
Acqua calda - Hot water: **60±2 °C**
Acqua fredda - Cold water: **20±2 °C**

P [bar]	Q l/min
0,1	
0,2	
0,5	19,8
1,0	28,4
1,5	35,0
2,0	40,6
2,5	45,2
3,0	49,4
3,5	53,3
4,0	56,9
4,5	60,2
5,0	63,3

5500

Vitone tradizionale
Compression valves

Soffione doccia - Shower head

Condizioni di prova - Test conditions
Acqua calda - Hot water: **60±2 °C**
Acqua fredda - Cold water: **20±2 °C**

P [bar]	Q l/min
0,1	
0,2	
0,5	8,0
1,0	11,2
1,5	13,8
2,0	15,9
2,5	17,9
3,0	19,8
3,5	21,4
4,0	22,9
4,5	24,2
5,0	25,6

5500

Vitone tradizionale
Compression valves

Getto vasca - Bathtub spout

Condizioni di prova - Test conditions
Acqua calda - Hot water: **60±2 °C**
Acqua fredda - Cold water: **20±2 °C**

P [bar]	Q l/min
0,1	
0,2	
0,5	17,7
1,0	25,3
1,5	31,1
2,0	36,0
2,5	40,0
3,0	43,8
3,5	47,3
4,0	50,5
4,5	53,2
5,0	56,3

5501

180°
Vitone ceramico
Ceramic discs

Soffione doccia - Shower head

Condizioni di prova - Test conditions
Acqua calda - Hot water: **60±2 °C**
Acqua fredda - Cold water: **20±2 °C**

P [bar]	Q l/min
0,1	
0,2	
0,5	8,0
1,0	11,3
1,5	13,8
2,0	15,9
2,5	17,8
3,0	19,4
3,5	21,0
4,0	22,4
4,5	23,8
5,0	25,1

5501

180°
Vitone ceramico
Ceramic discs

A 2900 SO01 A00
+
B 5500 N619 A00

A 2900 SO01 A00
+
B 5501 N619 A00

Gruppo esterno vasca e doccia

Wall mtd bathtub and shower set
Wannen- und Brausebatterie Wandmont.
Batería externa bañera y ducha
Mélangeur bain/douche mural

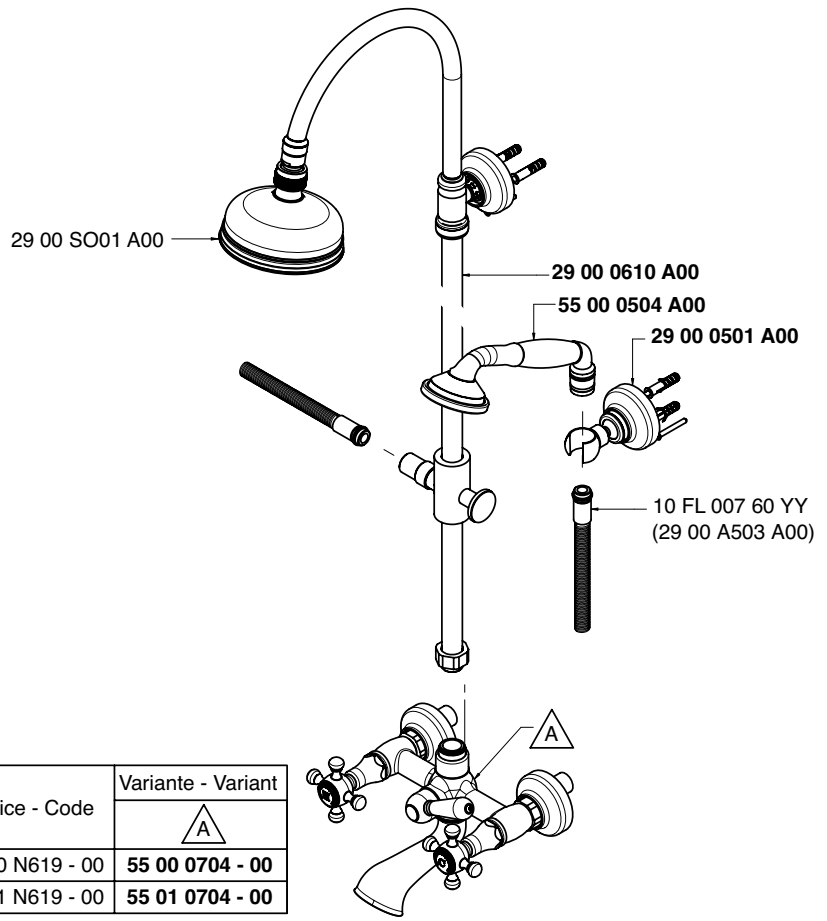

Codice - Code	Variante - Variant A
55 00 N619 - 00	**55 00 0704 - 00**
55 01 N619 - 00	**55 01 0704 - 00**

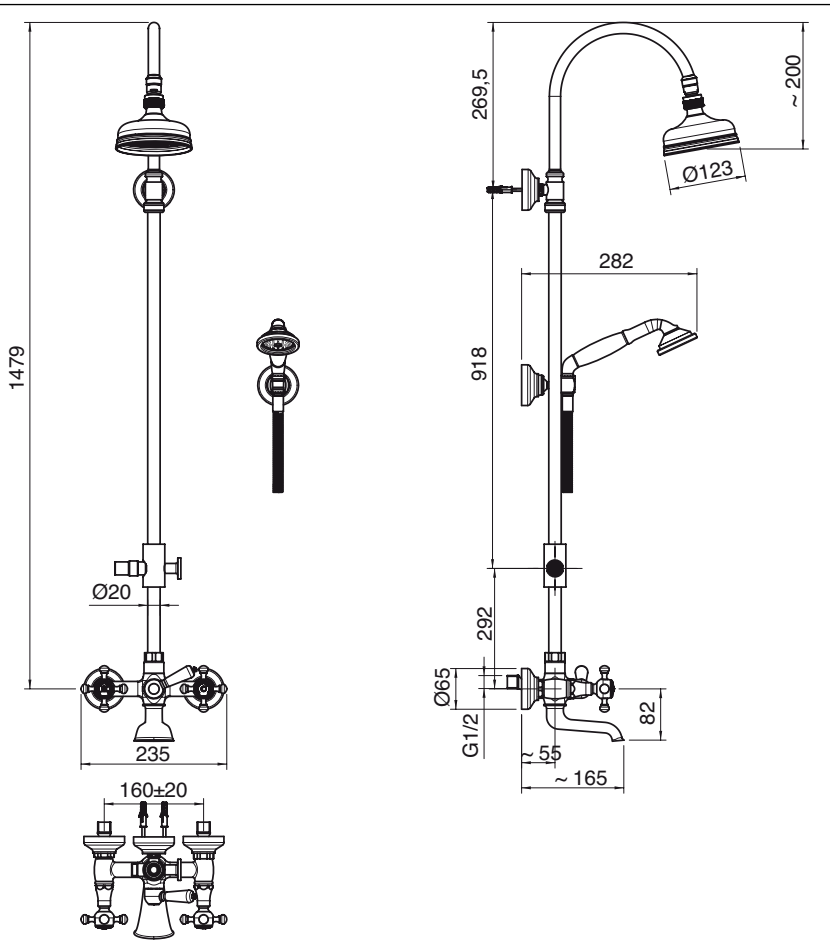

Getto vasca - Bathtub spout

Condizioni di prova - Test conditions
Acqua calda - Hot water: **60±2 °C**
Acqua fredda - Cold water: **20±2 °C**

P [bar]	Q l/min
0,1	
0,2	
0,5	19,8
1,0	28,4
1,5	35,0
2,0	40,6
2,5	45,2
3,0	49,4
3,5	53,3
4,0	56,9
4,5	60,2
5,0	63,3

5500

Vitone tradizionale
Compression valves

Soffione doccia - Shower head

Condizioni di prova - Test conditions
Acqua calda - Hot water: **60±2 °C**
Acqua fredda - Cold water: **20±2 °C**

P [bar]	Q l/min
0,1	
0,2	
0,5	8,0
1,0	11,2
1,5	13,8
2,0	15,9
2,5	17,9
3,0	19,8
3,5	21,4
4,0	22,9
4,5	24,2
5,0	25,6

5500

Vitone tradizionale
Compression valves

Getto vasca - Bathtub spout

Condizioni di prova - Test conditions
Acqua calda - Hot water: **60±2 °C**
Acqua fredda - Cold water: **20±2 °C**

P [bar]	Q l/min
0,1	
0,2	
0,5	17,7
1,0	25,3
1,5	31,1
2,0	36,0
2,5	40,0
3,0	43,8
3,5	47,3
4,0	50,5
4,5	53,2
5,0	56,3

5501

180°
Vitone ceramico
Ceramic discs

Soffione doccia - Shower head

Condizioni di prova - Test conditions
Acqua calda - Hot water: **60±2 °C**
Acqua fredda - Cold water: **20±2 °C**

P [bar]	Q l/min
0,1	
0,2	
0,5	8,0
1,0	11,3
1,5	13,8
2,0	15,9
2,5	17,8
3,0	19,4
3,5	21,0
4,0	22,4
4,5	23,8
5,0	25,1

5501

180°
Vitone ceramico
Ceramic discs

A 2900 SO01 A00
+
B 5500 N610 A00

A 2900 SO01 A00
+
B 5501 N610 A00

Gruppo doccia esterno con flessibile e doccetta

Wall mtd shower set w/flexible pipe and hand shower
Brausebatterie Wandmont. mit Brauseschlauch und Handbrause
Batería ducha externa con flexible y ducha de mano
Mélangeur douche mural avec fixation douchette murale

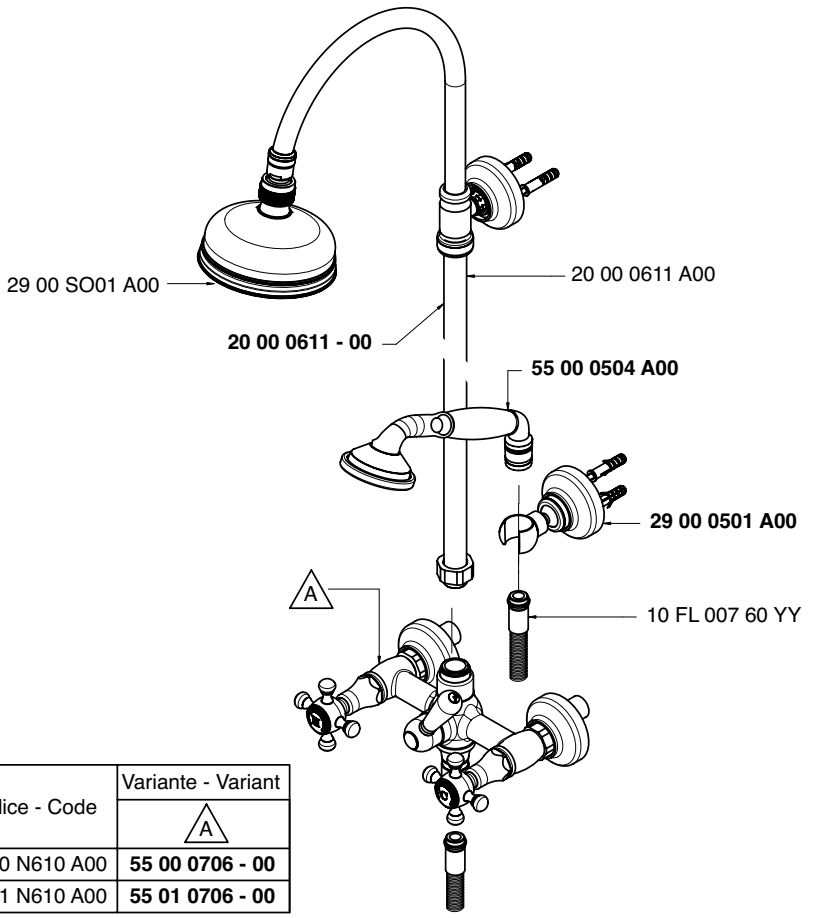

Codice - Code	Variante - Variant A
55 00 N610 A00	**55 00 0706 - 00**
55 01 N610 A00	**55 01 0706 - 00**

Soffione doccia - Shower head

Condizioni di prova - Test conditions
Acqua calda - Hot water: **60±2 °C**
Acqua fredda - Cold water: **20±2 °C**

P [bar]	Q l/min
0,1	
0,2	
0,5	13,2
1,0	18,7
1,5	23,0
2,0	26,6
2,5	29,7
3,0	32,5
3,5	35,2
4,0	37,6
4,5	39,7
5,0	42,0

5500

Vitone tradizionale
Compression valves

Doccetta - Hand shower

Condizioni di prova - Test conditions
Acqua calda - Hot water: **60±2 °C**
Acqua fredda - Cold water: **20±2 °C**

P [bar]	Q l/min
0,1	
0,2	
0,5	7,0
1,0	10,1
1,5	12,6
2,0	14,7
2,5	16,6
3,0	18,3
3,5	20,3
4,0	21,8
4,5	23,3
5,0	24,7

5500

Vitone tradizionale
Compression valves

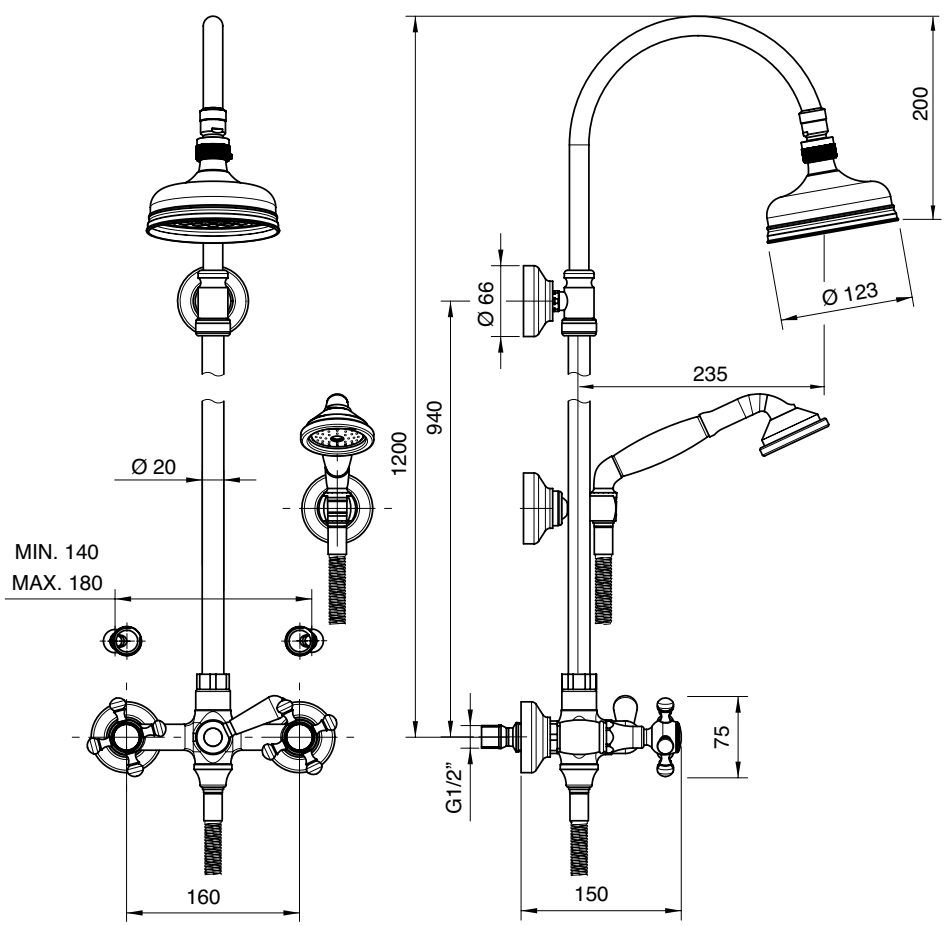

Soffione doccia - Shower head

Condizioni di prova - Test conditions
Acqua calda - Hot water: **60±2 °C**
Acqua fredda - Cold water: **20±2 °C**

P [bar]	Q l/min
0,1	
0,2	
0,5	13,0
1,0	17,5
1,5	21,5
2,0	25,0
2,5	27,8
3,0	30,6
3,5	33,2
4,0	35,3
4,5	37,6
5,0	39,3

5501

180°
Vitone ceramico
Ceramic discs

Doccetta - Hand shower

Condizioni di prova - Test conditions
Acqua calda - Hot water: **60±2 °C**
Acqua fredda - Cold water: **20±2 °C**

P [bar]	Q l/min
0,1	
0,2	
0,5	6,9
1,0	9,8
1,5	12,3
2,0	14,3
2,5	16,2
3,0	17,9
3,5	19,4
4,0	20,9
4,5	22,4
5,0	23,7

5501

180°
Vitone ceramico
Ceramic discs

5501 0702 A00

Gruppo doccia esterno senza flessibile e doccette

Wall mtd shower set
Brausebatterie Wandmont.
Batería de ducha externa
Mitigeur douche mural

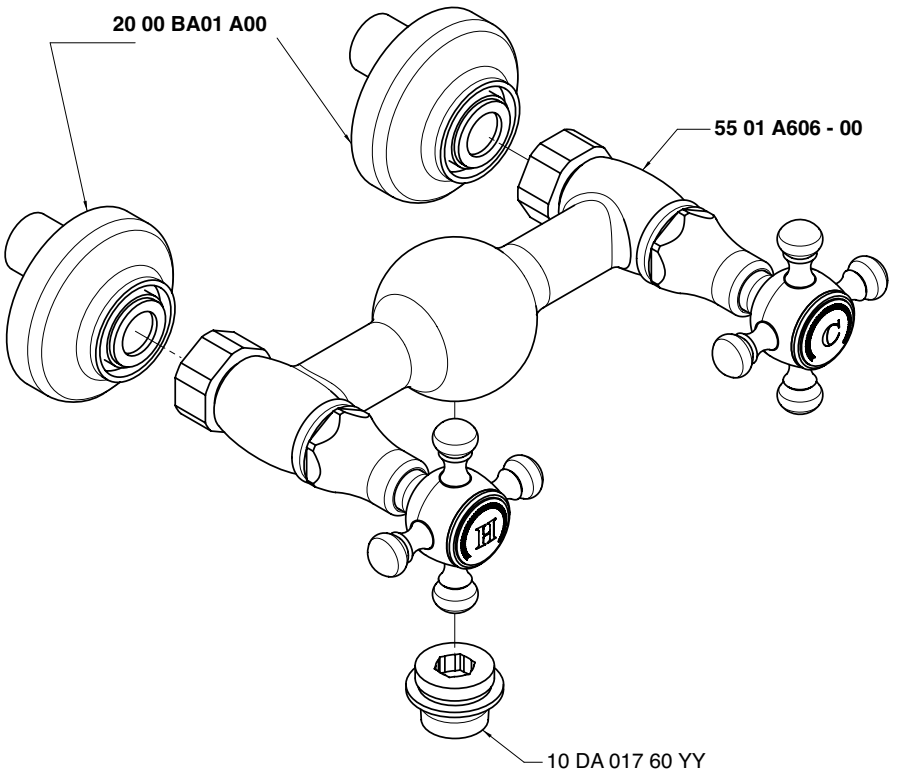

Condizioni di prova - Test conditions
Acqua calda - Hot water: **60±2 °C**
Acqua fredda - Cold water: **20±2 °C**

P [bar]	Q l/min
0,1	
0,2	
0,5	6,8
1,0	10,0
1,5	12,0
2,0	14,1
2,5	15,9
3,0	17,7
3,5	19,3
4,0	21,0
4,5	22,5
5,0	23,7

5500

TRAD

Vitone tradizionale
Compression valves

Condizioni di prova - Test conditions
Acqua calda - Hot water: **60±2 °C**
Acqua fredda - Cold water: **20±2 °C**

P [bar]	Q l/min
0,1	
0,2	
0,5	6,6
1	9,56
1,5	11,9
2	14,0
2,5	15,8
3	17,5
3,5	19,2
4	20,7
4,5	22,4
5	23,9

5501

180°

180°
Vitone ceramico
Ceramic discs

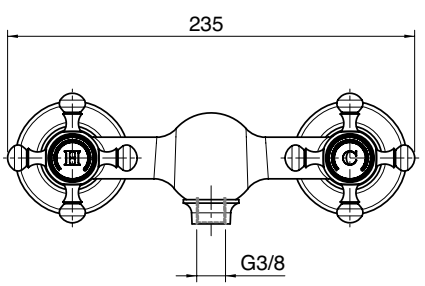

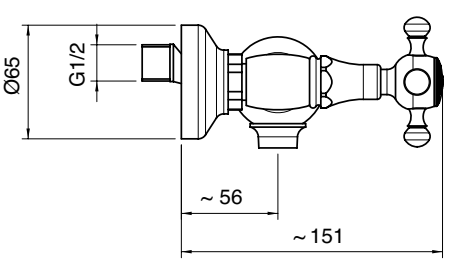

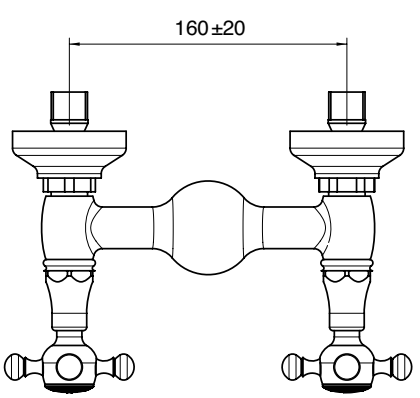

A 2900 SO01 A00

+

B 5500 1539 A00

Gruppo termostatico esterno a due docce

Wall mtd thermostatic shower set with shower head and diverter
Wandmontierte Brausebatterie mit Brausekopf und Umsteller
Grupo termostatico externo dos duchas con plato y inversor
Mélangeur bain/douche mural thermostatique avec pomme de douche et inverseur

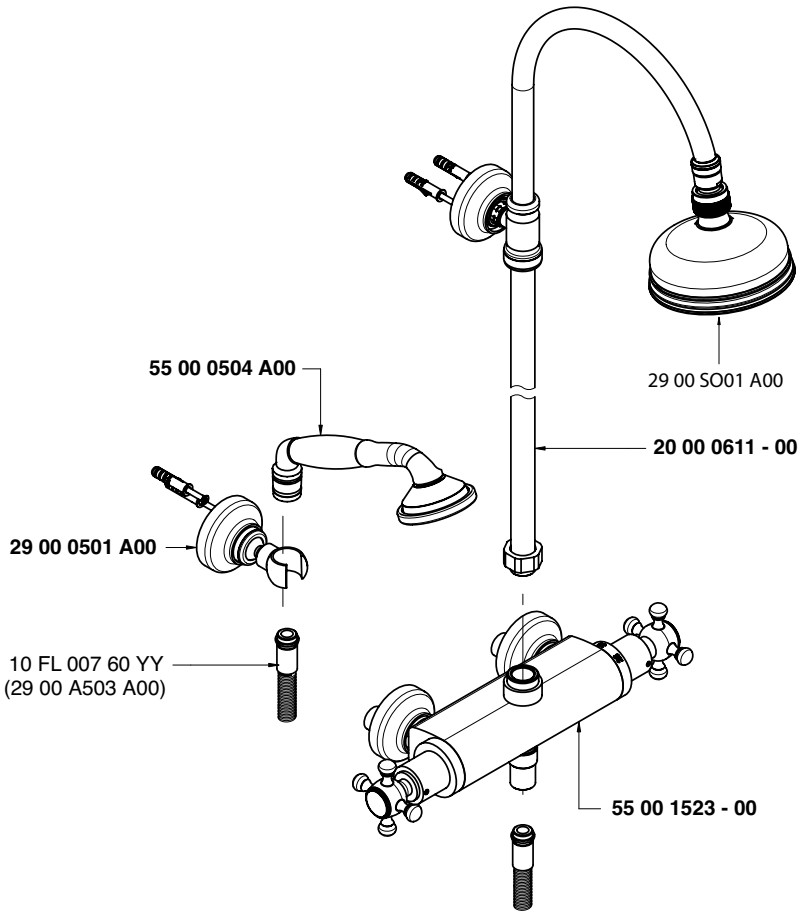

Soffione doccia - Shower head
Condizioni di prova - Test conditions
Acqua calda - Hot water: **60±2 °C**
Acqua fredda - Cold water: **20±2 °C**

P [bar]	Q l/min
0,1	
0,2	
0,5	11,0
1,0	15,0
1,5	18,2
2,0	21,2
2,5	24,3
3,0	26,4
3,5	28,1
4,0	29,3
4,5	31,9
5,0	33,0

Doccetta - Hand shower
Condizioni di prova - Test conditions
Acqua calda - Hot water: **60±2 °C**
Acqua fredda - Cold water: **20±2 °C**

P [bar]	Q l/min
0,1	
0,2	
0,5	7,0
1,0	10,0
1,5	12,4
2,0	14,4
2,5	16,3
3,0	17,9
3,5	19,7
4,0	21,2
4,5	22,7
5,0	23,9

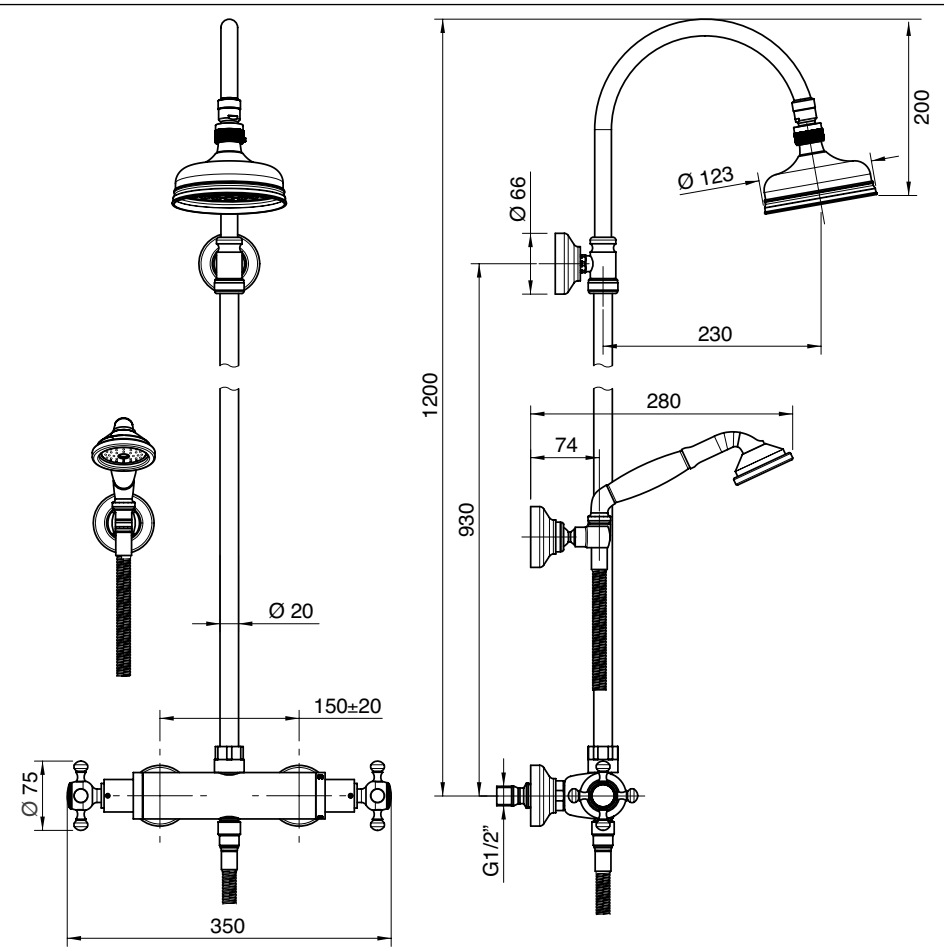

5500 1535 A00

Gruppo termostatico esterno - solo corpo

Thermostatic shower mixer - body only
Thermostatische Duschenmischer - Körper
Mezcolador termostatico ducha externo
Mitigeur douche thermostatique - corps seule

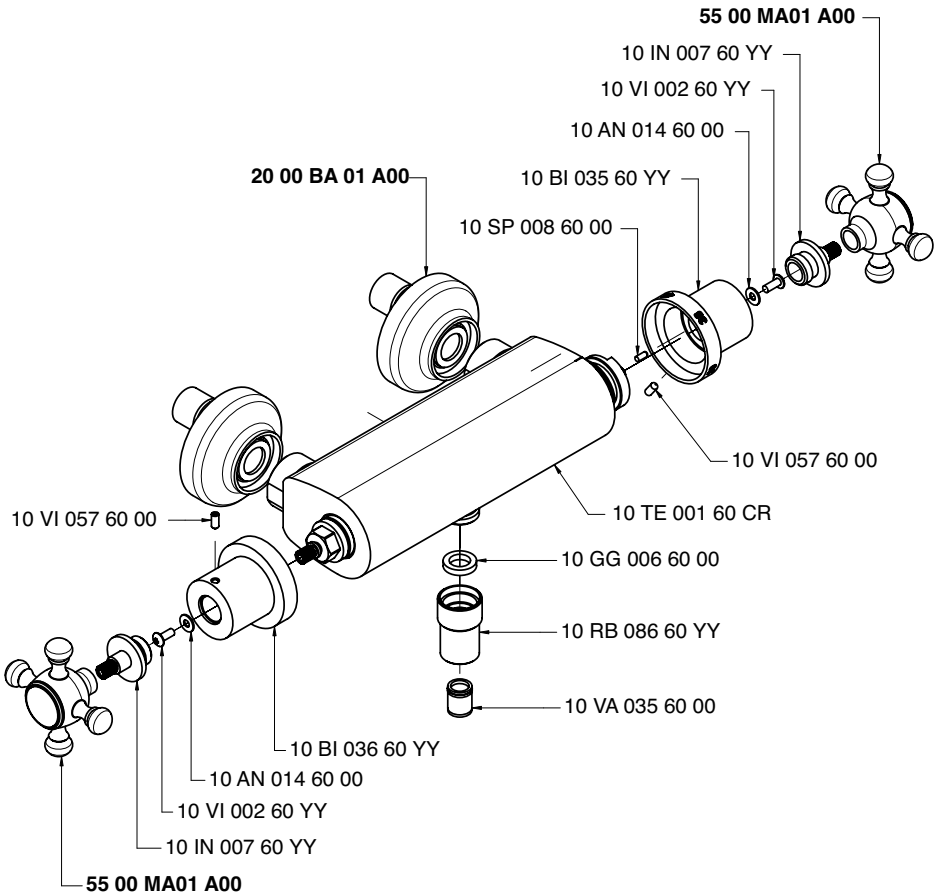

Condizioni di prova - Test conditions

Acqua calda - Hot water: **60±2 °C**
Acqua fredda - Cold water: **20±2 °C**

P [bar]	Q l/min
0,10	
0,20	
0,50	11,20
1,00	15,50
1,50	18,60
2,00	21,50
2,50	24,50
3,00	26,50
3,50	28,50
4,00	30,00
4,50	32,00
5,00	33,50

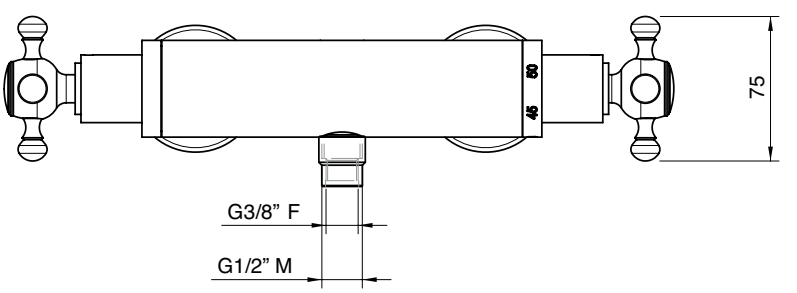

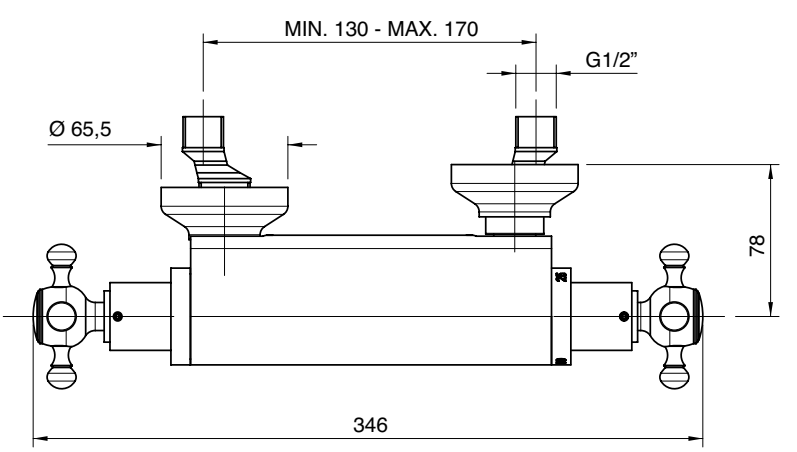

A 5500 A405 A00

+

B 2900 B405 A00

A

B

Deviatore ad incasso 2 vie

2 way built-in diverter
2-Wege-Umsteller UP-Montage
Desviador de empotrar 2 vías
Inverseur à 2 voies à encastrer

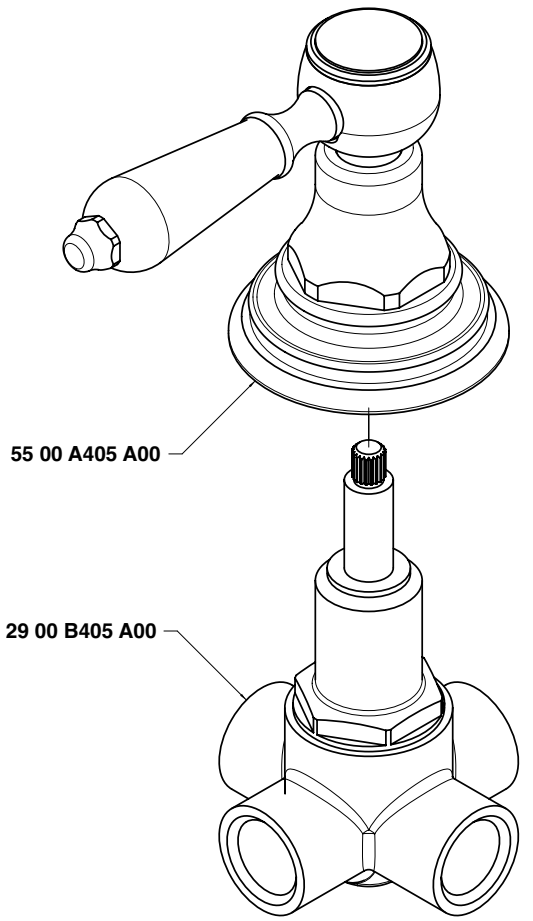

Vasca - Bathtub

Condizioni di prova - Test conditions

Acqua calda - Hot water: **60±2 °C**
Acqua fredda - Cold water: **20±2 °C**

P [bar]	Q l/min
0,1	
0,2	
0,5	13,0
1,0	18,6
1,5	22,9
2,0	26,6
2,5	29,7
3,0	32,7
3,5	35,4
4,0	37,9
4,5	40,2
5,0	42,6

Doccetta - Hand shower

Condizioni di prova - Test conditions

Acqua calda - Hot water: **60±2 °C**
Acqua fredda - Cold water: **20±2 °C**

P [bar]	Q l/min
0,1	
0,2	
0,5	6,8
1,0	9,7
1,5	12,0
2,0	14,1
2,5	15,8
3,0	17,4
3,5	18,7
4,0	19,9
4,5	20,9
5,0	21,9

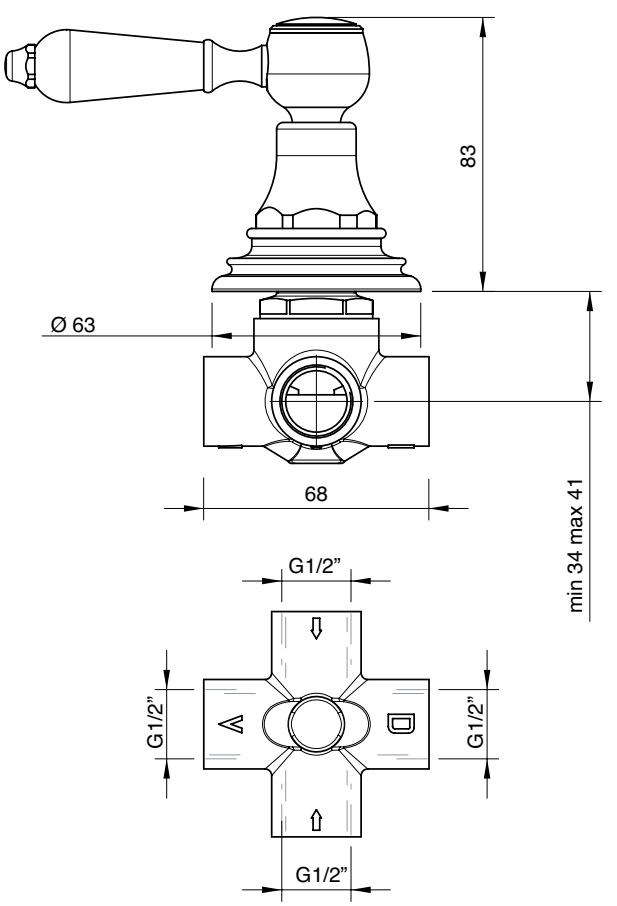

A **5500 A405 A00**

+

B **2900 V405 AB1**

Deviatore ad incasso 3 vie

3 way built-in diverter
3-Wege-Umsteller UP-Montage
Desviador de empotrar 3 vías
Inverseur à 3 voies à encastrer

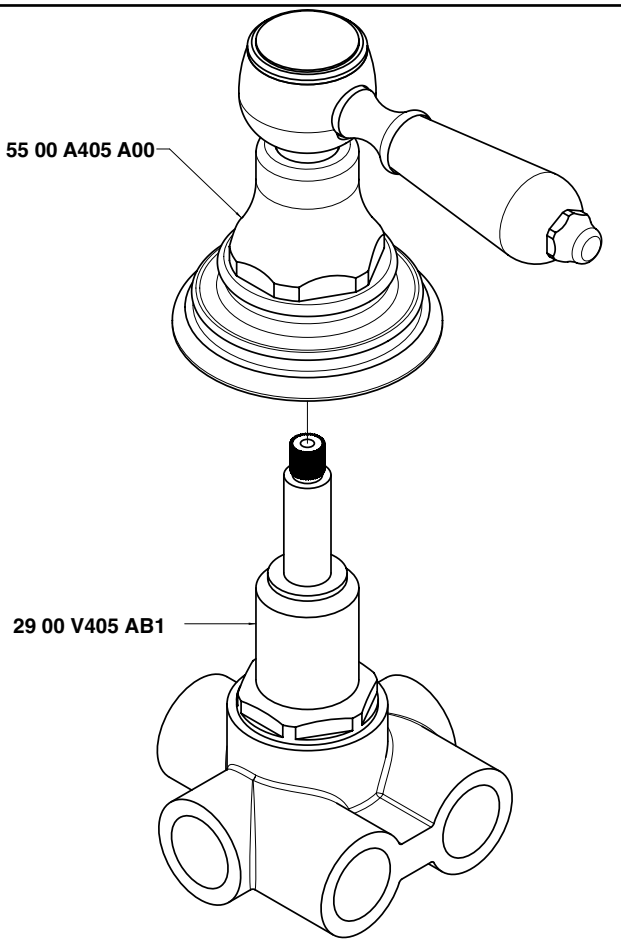

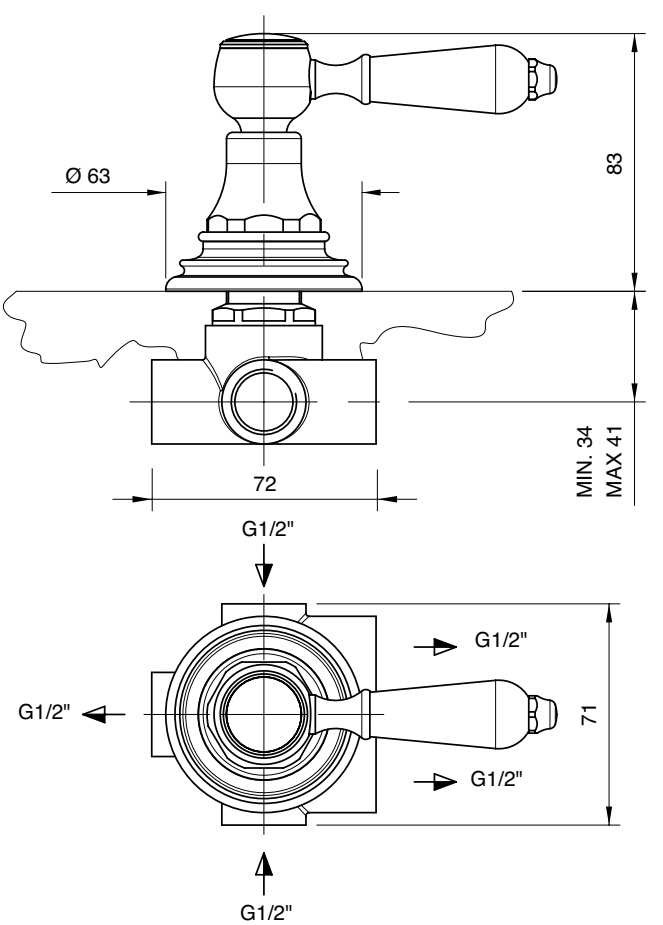

Vasca - Bathtub

Condizioni di prova - Test conditions

Acqua calda - Hot water: **60±2 °C**
Acqua fredda - Cold water: **20±2 °C**

P [bar]	Q l/min
0,10	
0,20	
0,50	11,85
1,00	17,22
1,50	21,28
2,00	24,91
2,50	28,09
3,00	30,70
3,50	33,35
4,00	35,60
4,50	37,80
5,00	39,74

Soffione doccia - Shower head

Condizioni di prova - Test conditions

Acqua calda - Hot water: **60±2 °C**
Acqua fredda - Cold water: **20±2 °C**

P [bar]	Q l/min
0,10	
0,20	
0,50	7,18
1,00	10,22
1,50	12,53
2,00	14,12
2,50	15,39
3,00	16,53
3,50	17,66
4,00	18,65
4,50	19,67
5,00	20,53

Doccetta - Hand shower

Condizioni di prova - Test conditions

Acqua calda - Hot water: **60±2 °C**
Acqua fredda - Cold water: **20±2 °C**

P [bar]	Q l/min
0,10	
0,20	
0,50	7,54
1,00	10,64
1,50	12,96
2,00	15,08
2,50	16,67
3,00	17,90
3,50	18,99
4,00	20,03
4,50	21,00
5,00	21,99

A 5500 A406 A00 NEUTRA	**A** 5500 A406 AC0 "C" COLD	**A** 5500 A406 AH0 "H" HOT
+	+	+
B 2900 B406 A00	**B** 2900 B406 A00	**B** 2900 B406 A00
A 5500 A406 A00 NEUTRA	**A** 5500 A406 AC0 "C" COLD	**A** 5500 A406 AH0 "H" HOT
+	+	+
B 2900 B406 AC0	**B** 2900 B406 AC0	**B** 2900 B406 AC0

A

B

Rubinetto incasso 1/2" - completo

1/2" Built-in tap, complete
UP-Ventil 1/2" komplett
Grifo empotrado completo 1/2"
Robinet à encastrer 1/2", complet

Codice - Code	Variante - Variant A	Variante - Variant B
5500 A406 A00 + 2900 B406 A00	**5500 A406 A00**	**2900 B406 A00**
5500 A406 AC0 + 2900 B406 A00	**5500 A406 AC0**	**2900 B406 A00**
5500 A406 AH0 + 2900 B406 A00	**5500 A406 AH0**	**2900 B406 A00**
5500 A406 A00 + 2900 B406 AC0	**5500 A406 A00**	**2900 B406 AC0**
5500 A406 AC0 + 2900 B406 AC0	**5500 A406 AC0**	**2900 B406 AC0**
5500 A406 AH0 + 2900 B406 AC0	**5500 A406 AH0**	**2900 B406 AC0**

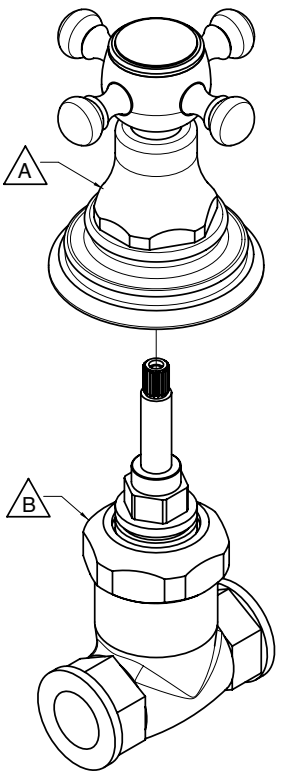

Condizioni di prova - Test conditions

Acqua calda - Hot water: **60±2 °C**
Acqua fredda - Cold water: **20±2 °C**

P [bar]	Q l/min
0,10	
0,20	
0,50	13,80
1,00	19,60
1,50	24,00
2,00	27,80
2,50	31,10
3,00	34,10
3,50	36,90
4,00	39,50
4,50	41,80
5,00	44,20

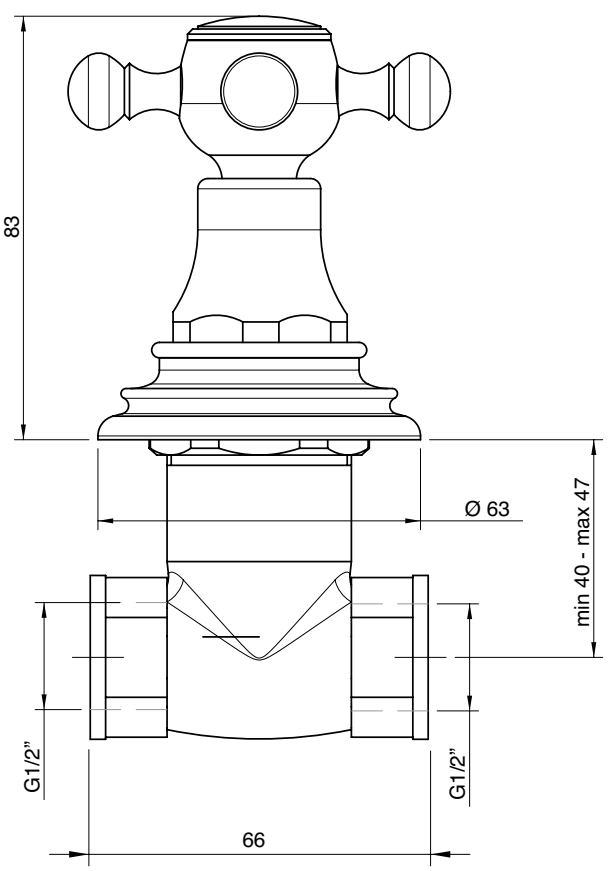

5500 0403 A00

Getto vasca a parete

Wall mtd bathtub spout
Wanneneinlauf Wandmont.
Caño mural bañera
Bec bain mural

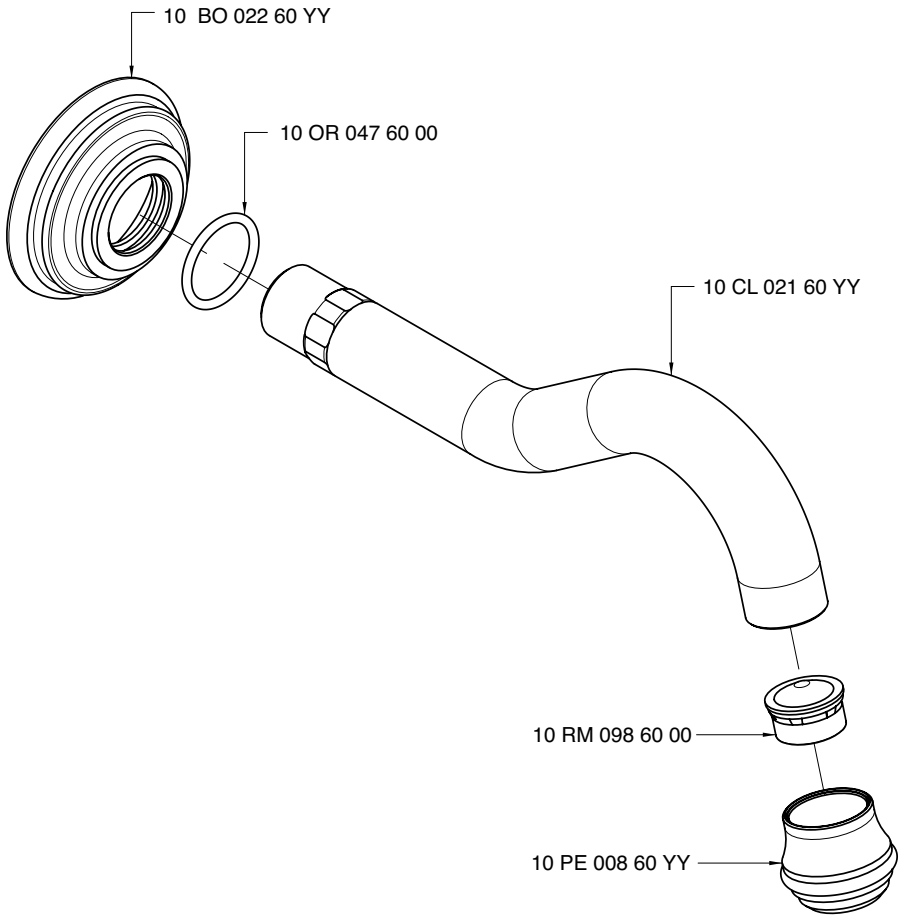

Condizioni di prova - Test conditions

Acqua calda - Hot water:	**60±2 °C**
Acqua fredda - Cold water:	**20±2 °C**
Classe areatore - Aerator class:	**B**

P [bar]	Q l/min
0,1	
0,2	
0,5	9,0
1,0	12,6
1,5	15,4
2,0	17,5
2,5	19,6
3,0	21,3
3,5	23,0
4,0	24,5
4,5	26,0
5,0	27,3

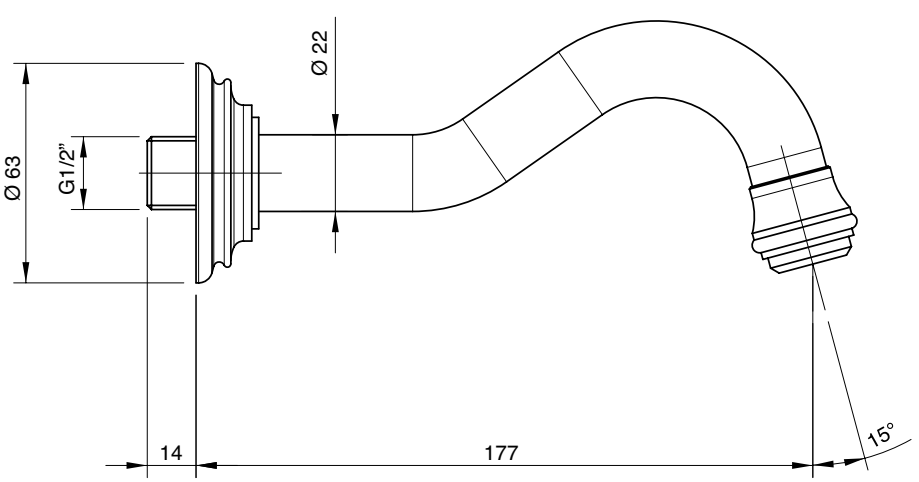

A 5500 A419 A00

+

B 5500 Q417 A00

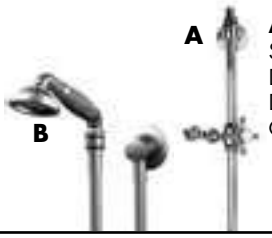

Asta saliscendi con doccetta

Shower set w. sliding bar
Duschgarn. m. Gleitstange
Ducha con barra corredera
Garniture douche avec barre coulissante

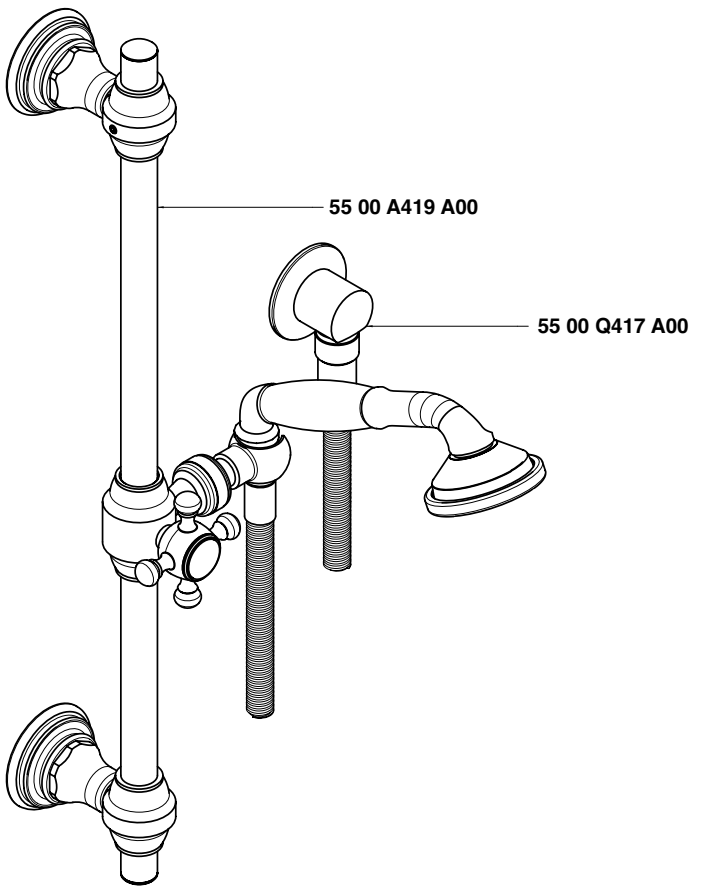

Condizioni di prova - Test conditions

Acqua calda - Hot water:	**60±2 °C**
Acqua fredda - Cold water:	**20±2 °C**
Classe areatore - Aerator class:	**B**

P [bar]	Q l/min
0,1	
0,2	
0,5	7,2
1,0	10,4
1,5	12,9
2,0	14,9
2,5	16,9
3,0	18,8
3,5	20,4
4,0	22,0
4,5	23,9
5,0	25,3

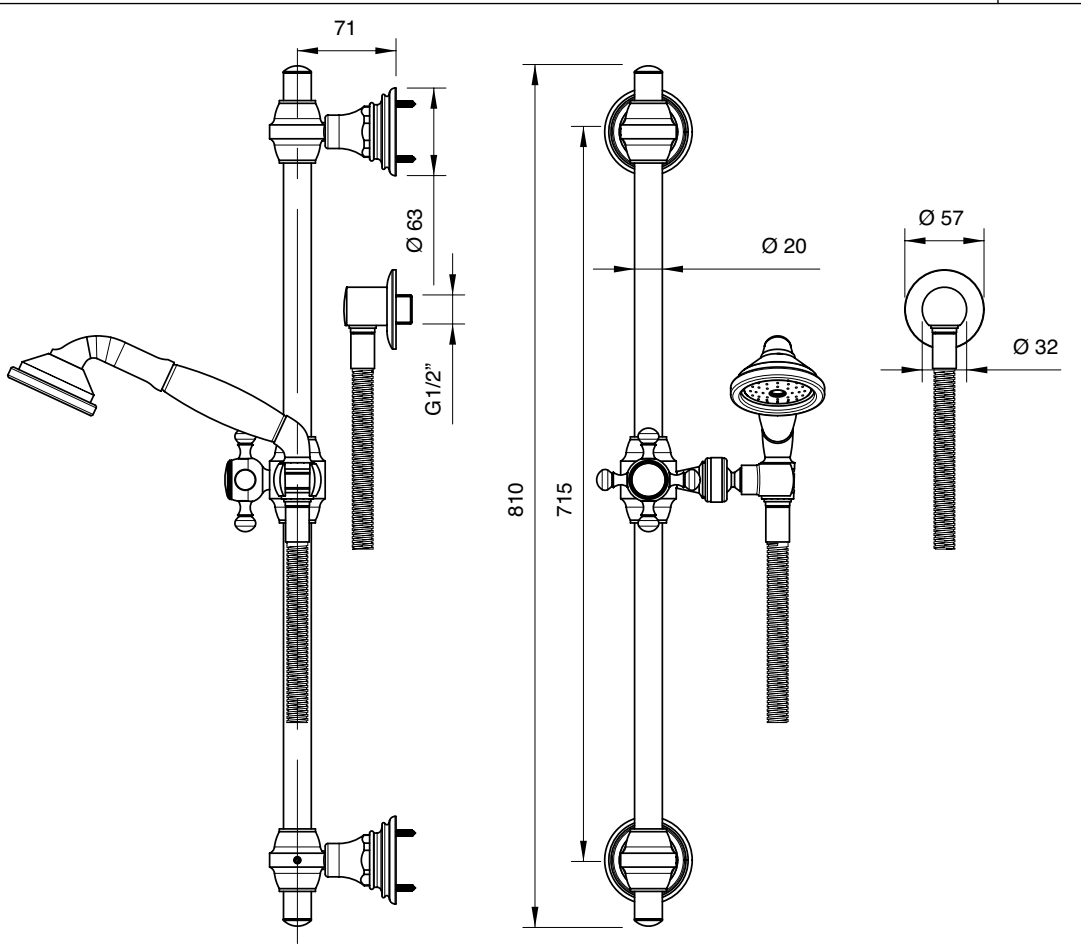

A 2900 SO01 A00

+

B 5500 BR01 A00

Braccio doccia

Shower head, complete
Kopfbrause mit Brausearm
Brazo de ducha completo
Douche de tête complète

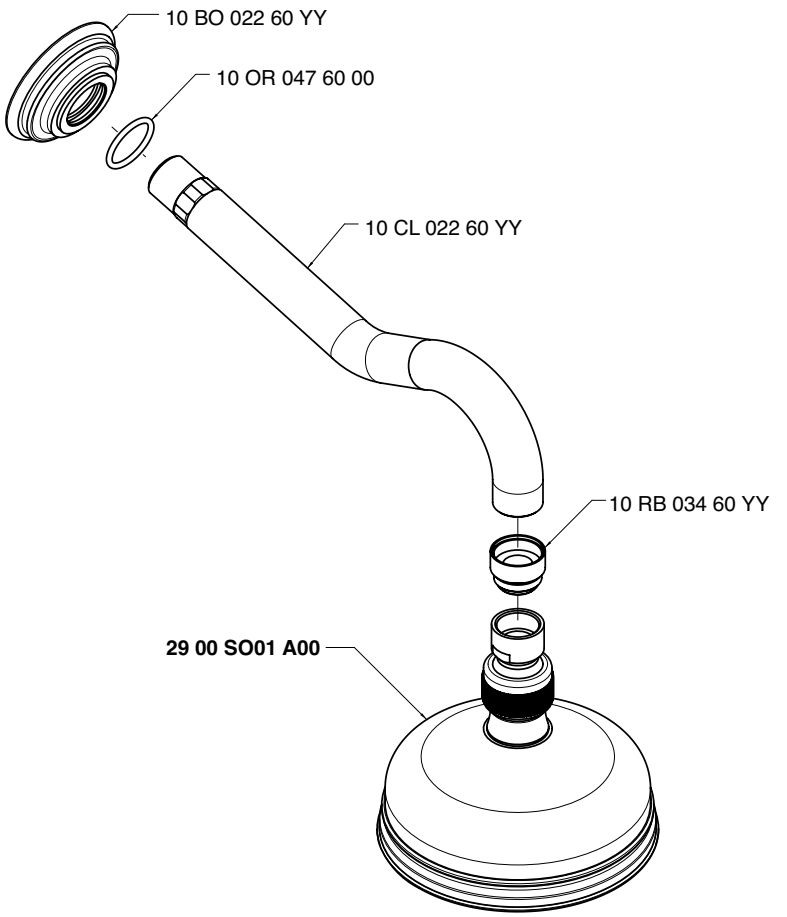

Condizioni di prova - Test conditions

Acqua calda - Hot water: **60±2 °C**
Acqua fredda - Cold water: **20±2 °C**

P [bar]	Q l/min
0,1	
0,2	
0,5	16,2
1,0	22,8
1,5	28,0
2,0	32,4
2,5	36,1
3,0	39,5
3,5	43,0
4,0	45,9
4,5	48,9
5,0	51,4

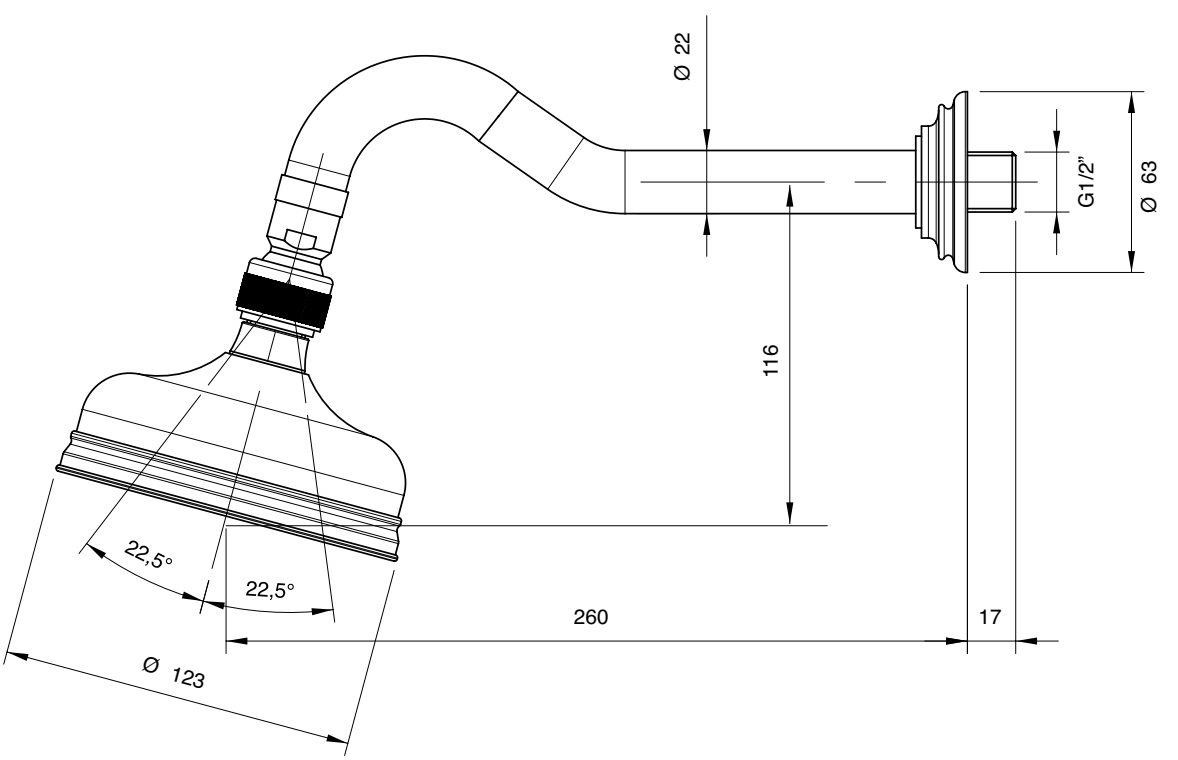

5500 3103 A00
5501 3103 A00

Monoforo lavello collo girevole

Sink mixer w/revolving spout
Spülb.-Einlochbatterie mit Schwenkauslauf
Monobloc fregadero caño giratorio
Mélangeur d'évier monotrou, bec orientable

Codice - Code	Variante - Variant
	A
55 00 3103 A00	**55 00 A312 - 00**
55 01 3103 A00	**55 01 A312 - 00**

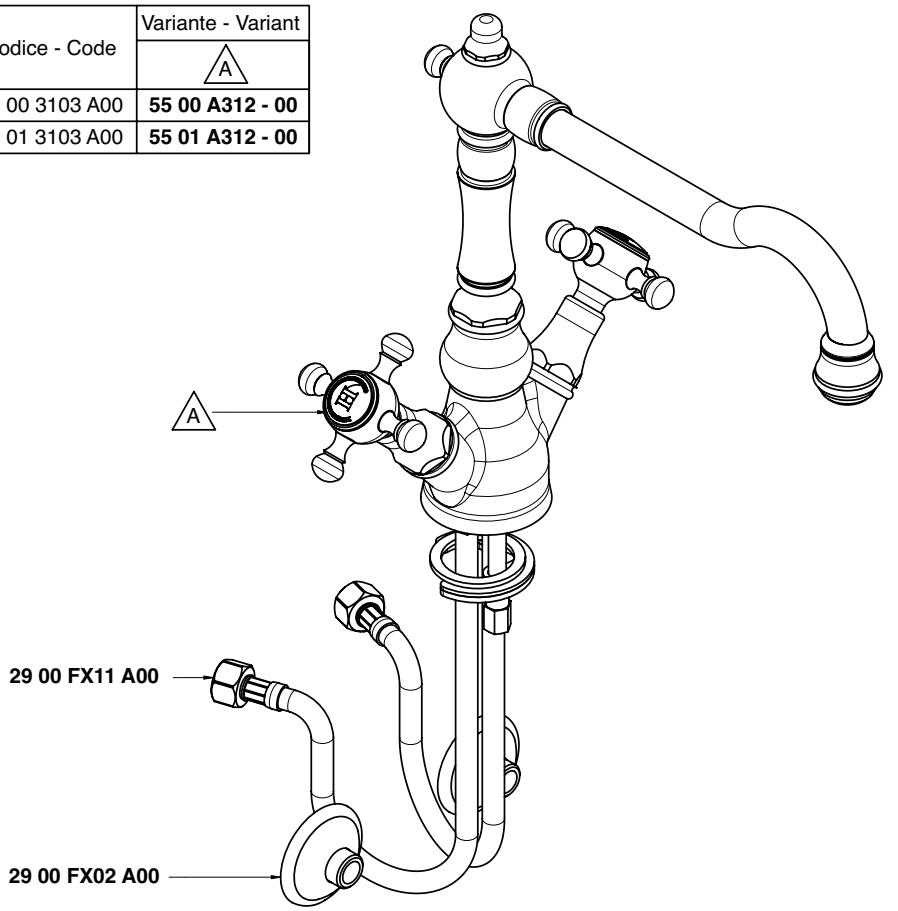

Condizioni di prova - Test conditions
Acqua calda - Hot water: **60±2 °C**
Acqua fredda - Cold water: **20±2 °C**
Classe areatore - Aerator class: **B**

P [bar]	Q l/min
0,1	
0,2	
0,5	9,4
1	14,09
1,5	17,5
2	19,9
2,5	21,7
3	23,2
3,5	24,6
4	25,9
4,5	27,3
5	28,5

5500

Vitone tradizionale
Compression valves

Condizioni di prova - Test conditions
Acqua calda - Hot water: **60±2 °C**
Acqua fredda - Cold water: **20±2 °C**
Classe areatore - Aerator class: **B**

P [bar]	Q l/min
0,1	
0,2	
0,5	9,7
1,0	14,6
1,5	17,0
2,0	18,8
2,5	20,6
3,0	21,6
3,5	23,2
4,0	24,6
4,5	25,9
5,0	27,3

5501

180°
Vitone ceramico
Ceramic discs

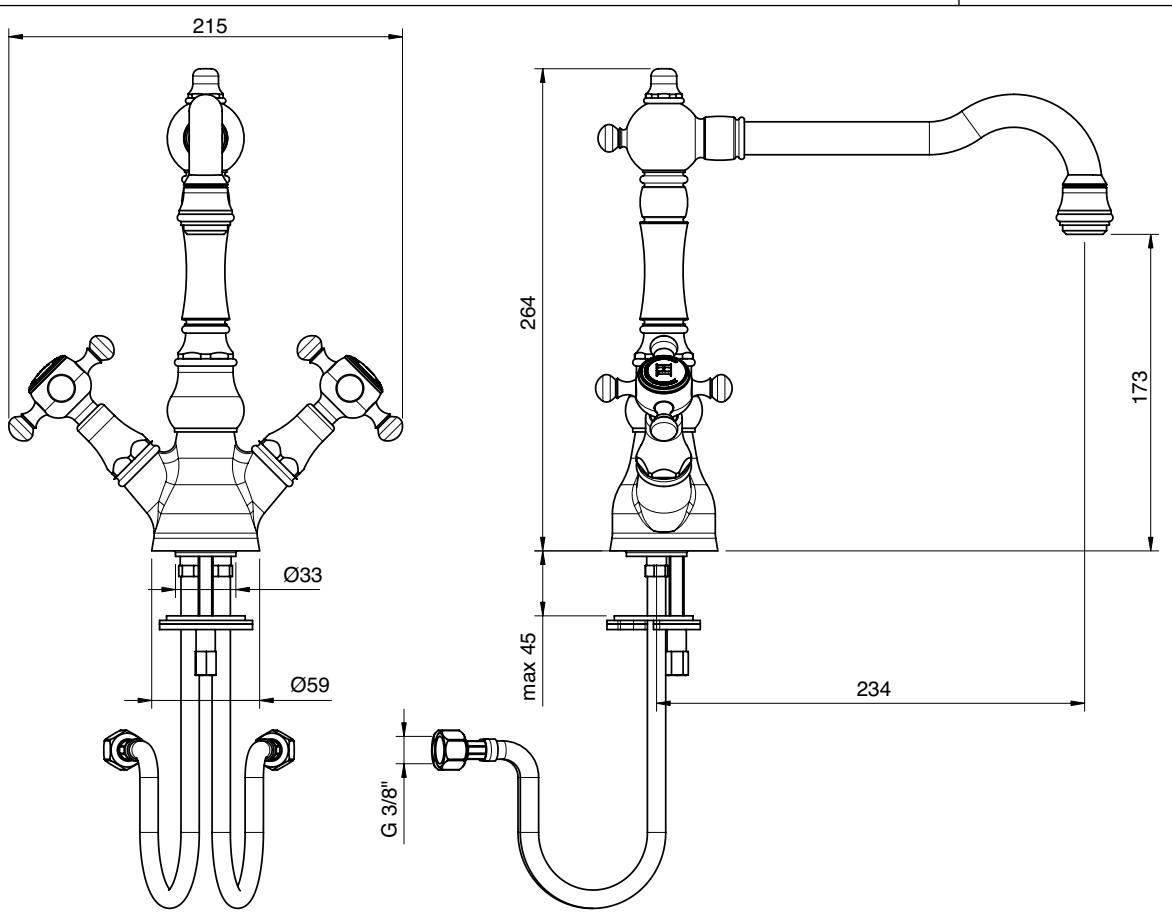

5500 0606 A00
5501 0606 A00

Lavello collo girevole

Sink mixer w/revolving spout
Spülb.batt. Schwenkauslauf
Fregadero caño giratorio
Mélangeur évier bec orientable

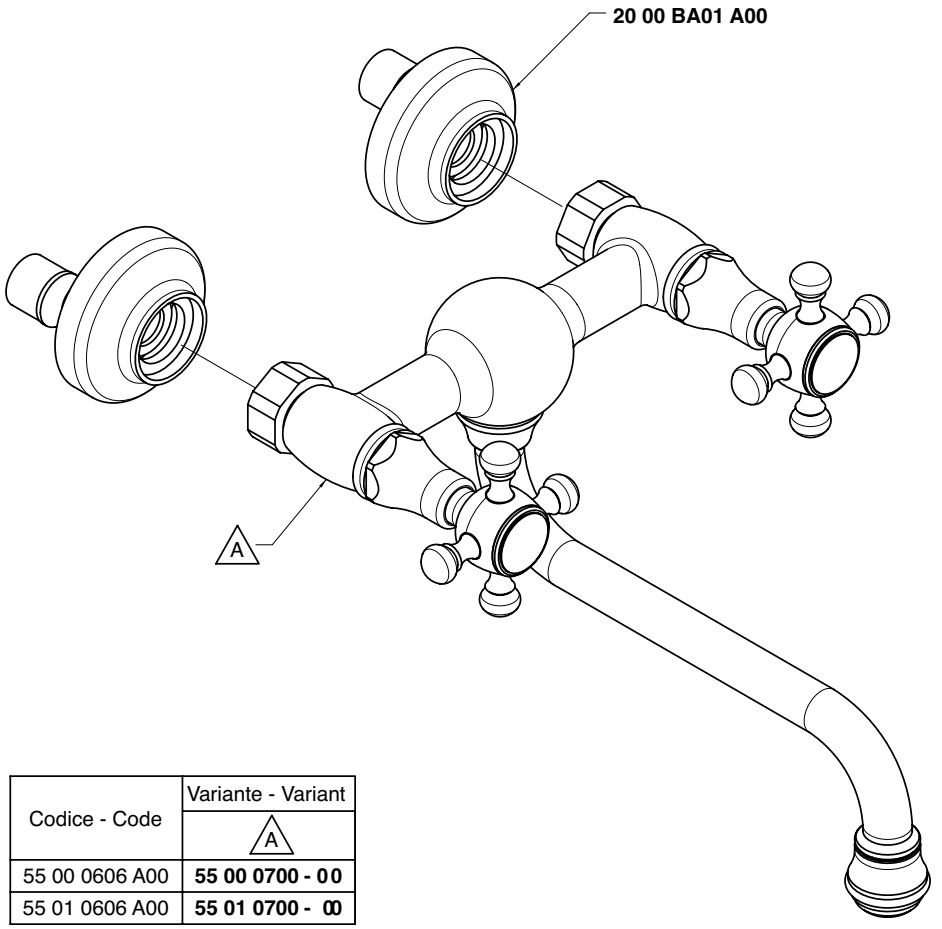

Codice - Code	Variante - Variant A
55 00 0606 A00	**55 00 0700 - 00**
55 01 0606 A00	**55 01 0700 - 00**

Condizioni di prova - Test conditions

Acqua calda - Hot water:	**60±2 °C**
Acqua fredda - Cold water:	**20±2 °C**
Classe areatore - Aerator class:	**B**

P [bar]	Q l/min
0,1	
0,2	
0,5	12,3
1,0	17,5
1,5	20,3
2,0	22,4
2,5	24,2
3,0	25,5
3,5	27,2
4,0	28,9
4,5	30,6
5,0	32,2

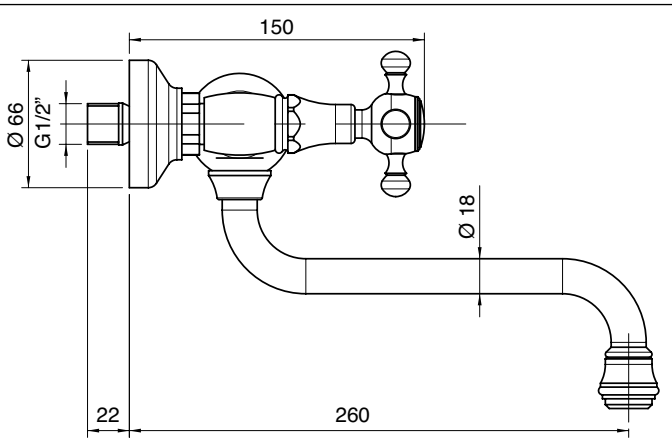

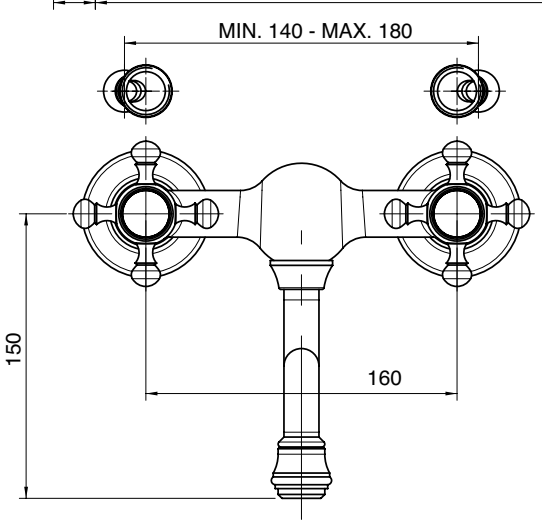

5500 0607 A00
5501 0607 A00

Lavello collo girevole

Sink mixer w/revolving spout
Spülb.batt. Schwenkauslauf
Fregadero caño giratorio
Mélangeur évier bec orientable

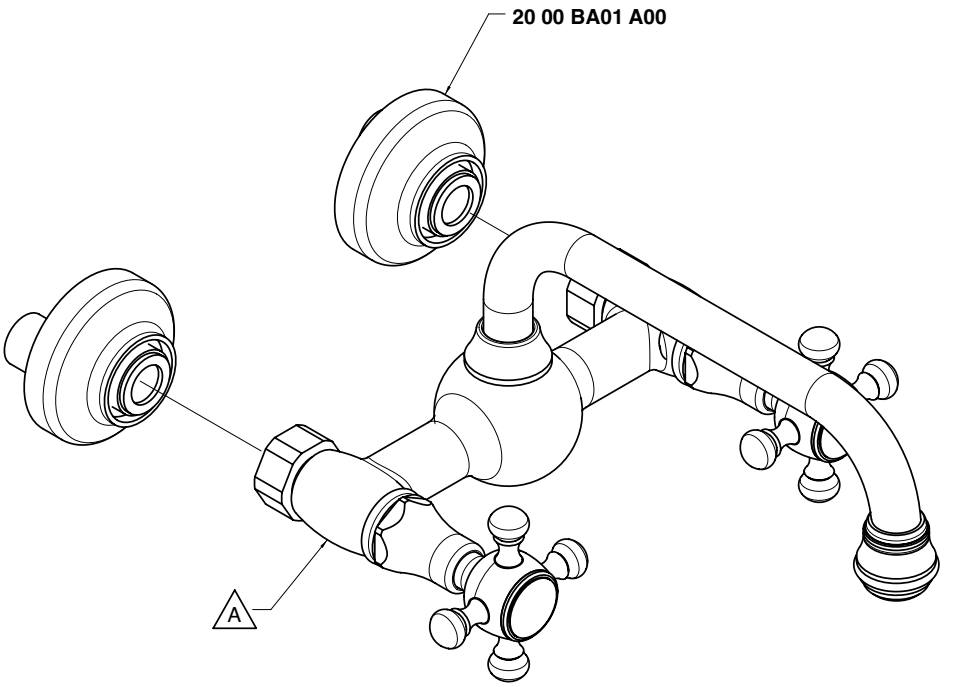

Codice - Code	Variante - Variant A
55 00 0607 A00	**55 00 0707 - 00**
55 01 0607 A00	**55 01 0707 - 00**

Condizioni di prova - Test conditions

Acqua calda - Hot water:	**60±2 °C**
Acqua fredda - Cold water:	**20±2 °C**
Classe areatore - Aerator class:	**B**

P [bar]	Q l/min
0,1	
0,2	
0,5	12,3
1,0	17,5
1,5	20,3
2,0	22,4
2,5	24,2
3,0	25,5
3,5	27,2
4,0	28,9
4,5	30,6
5,0	32,2

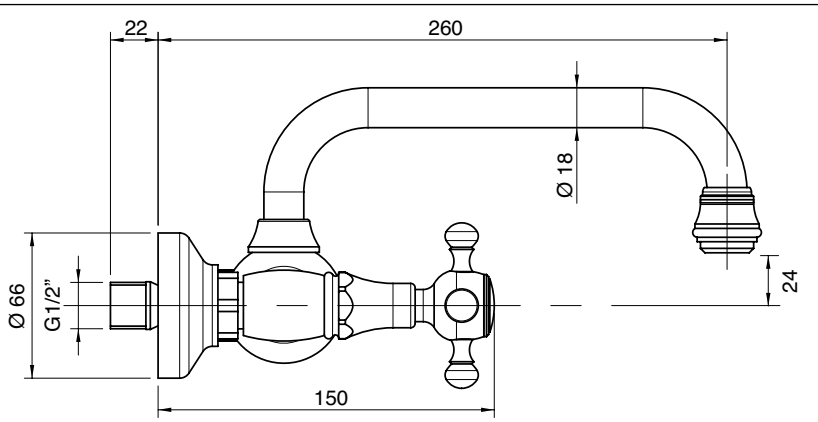

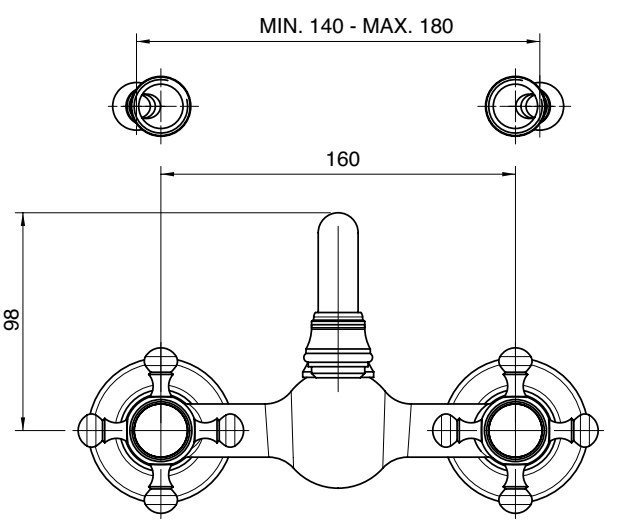

5502 0102 A00

Batteria lavabo collo girevole

Washbasin set w/revolving spout
Waschtisch-3-Lochbatterie mit Schwenkauslauf
Batería lavabo caño giratorio
Mélangeur lavabo bec orientable

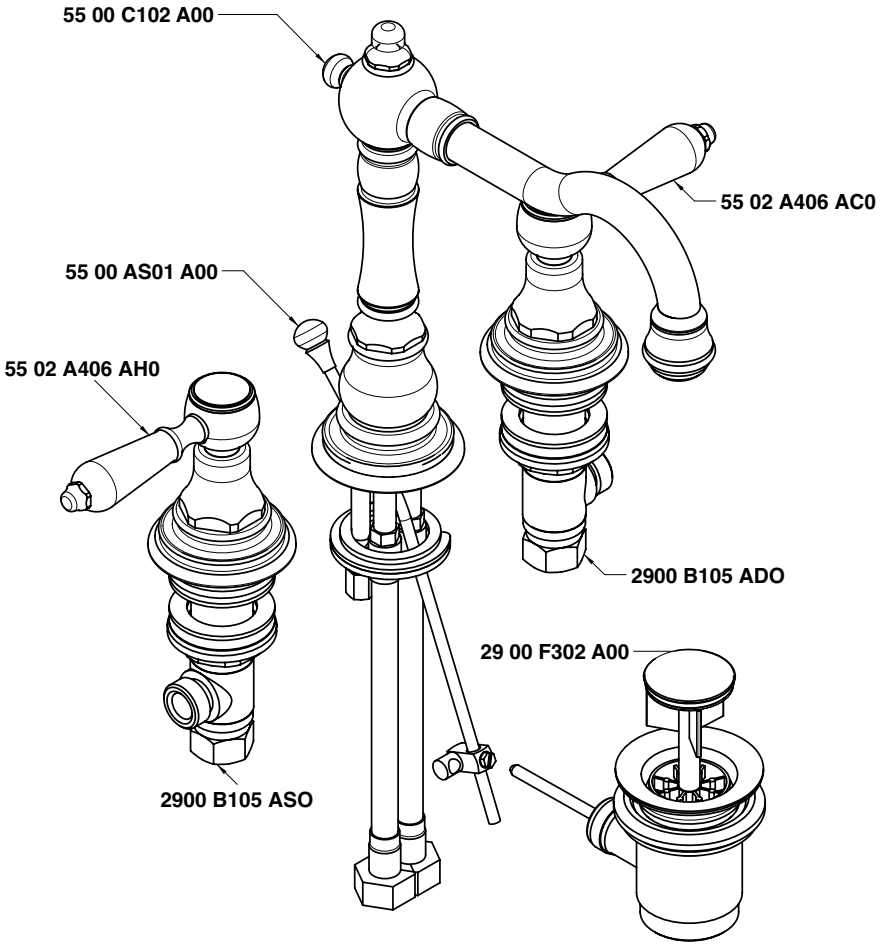

Condizioni di prova - Test conditions

Acqua calda - Hot water:	**60±2 °C**
Acqua fredda - Cold water:	**20±2 °C**
Classe areatore - Aerator class:	**B**

P [bar]	Q l/min
0,1	
0,2	
0,5	8,9
1,0	13,2
1,5	16,3
2,0	18,9
2,5	21,0
3,0	22,6
3,5	24,0
4,0	25,3
4,5	26,6
5,0	27,9

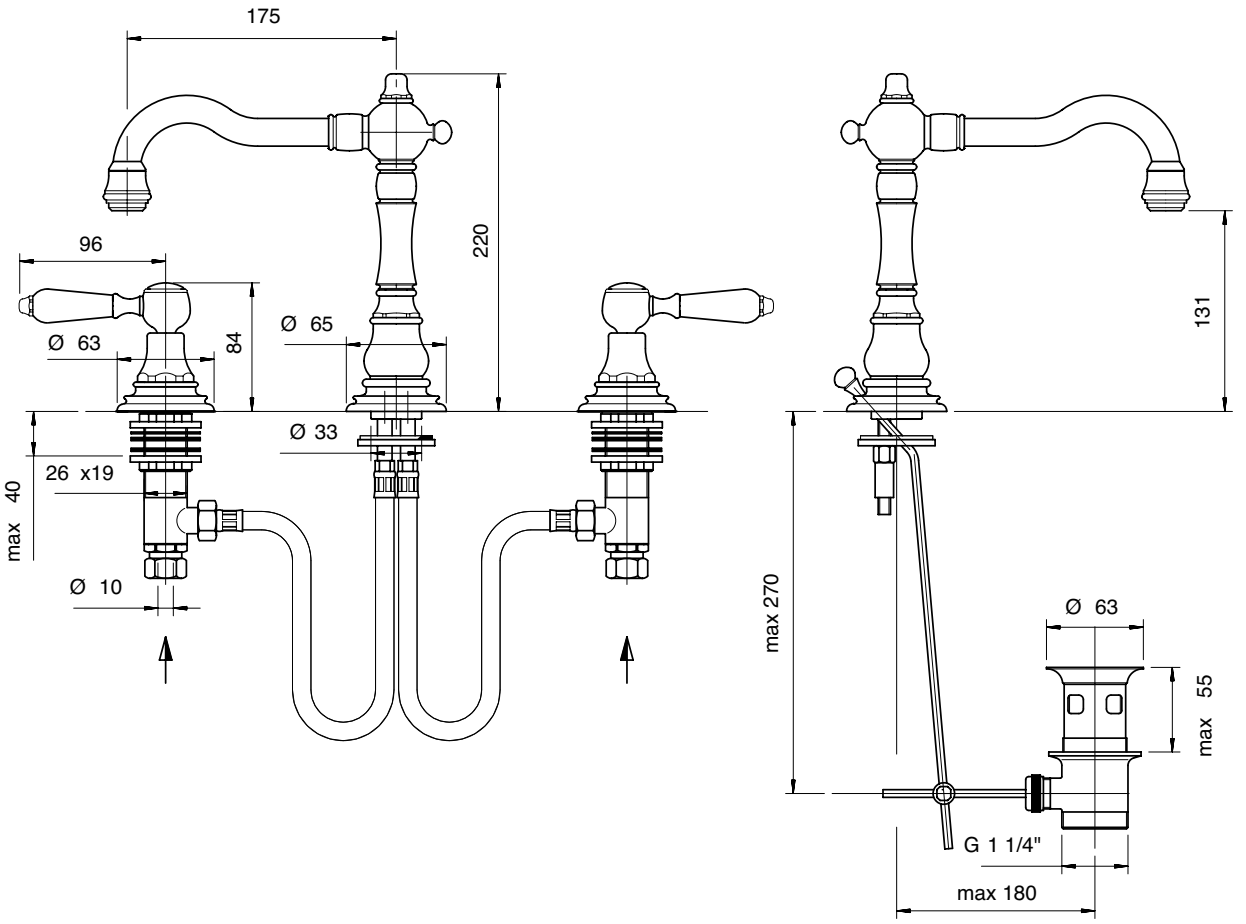

5502 0201 A00

Batteria bidet

Bidet set
Bidet-Batterie
Batería bidé
Mélangeur bidet

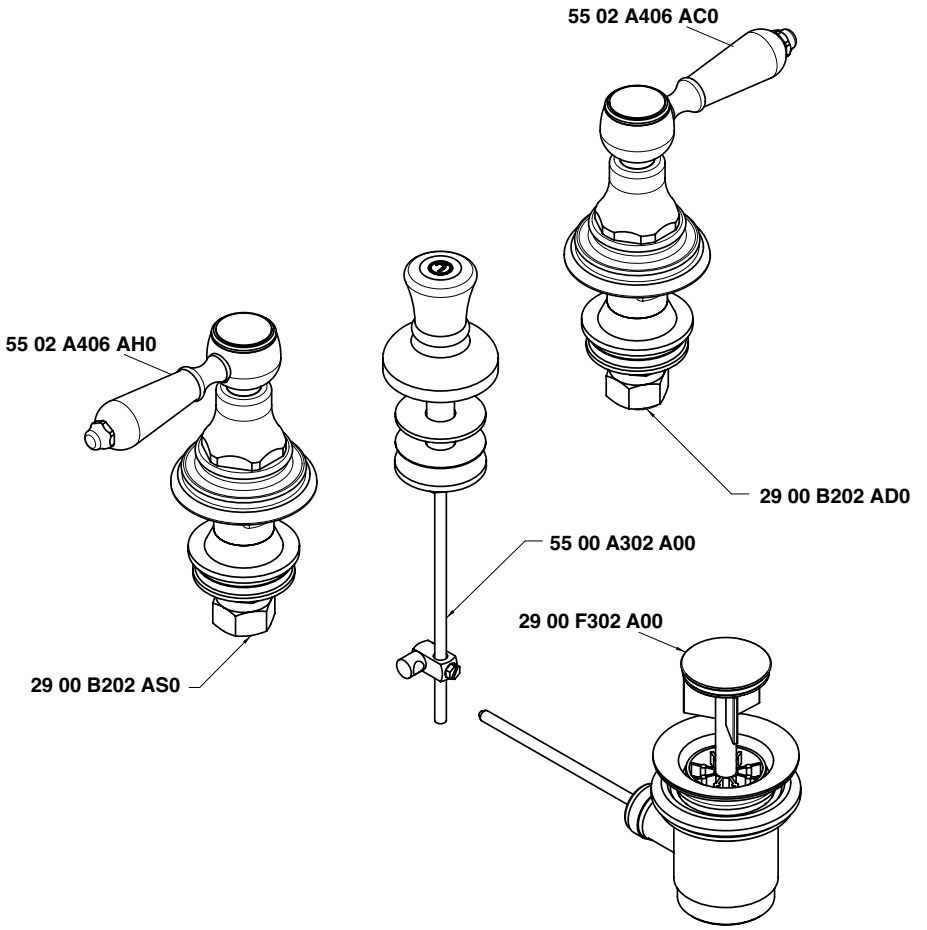

Condizioni di prova - Test conditions

Acqua calda - Hot water: **60±2 °C**
Acqua fredda - Cold water: **20±2 °C**

P [bar]	Q l/min
0,10	
0,20	
0,50	31,00
1,00	44,00
1,50	54,00
2,00	62,00
2,50	70,00
3,00	76,00
3,50	82,00
4,00	89,00
4,50	107,00
5,00	

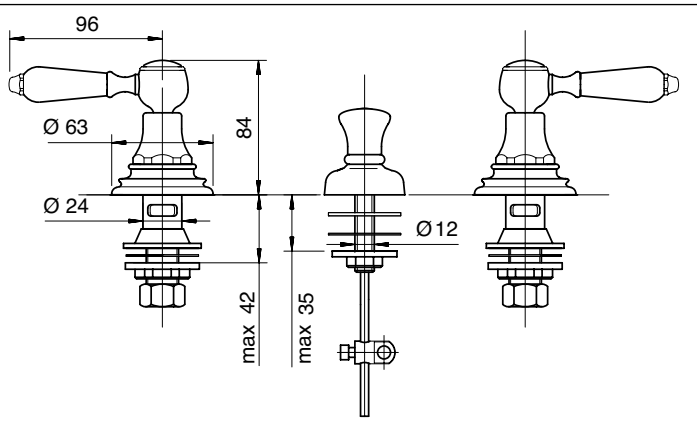

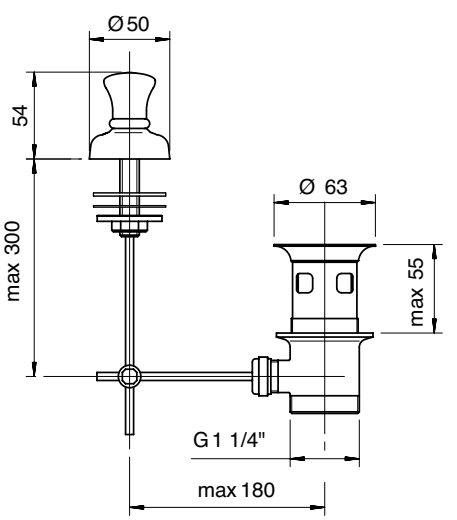

5502 0203 A00

Batteria bidet a 3 fori

Three-hole bidet set
Bidet-Dreilochbatterie
Batería bidé de 3 orificios
Mélangeur bidet à 3 trous

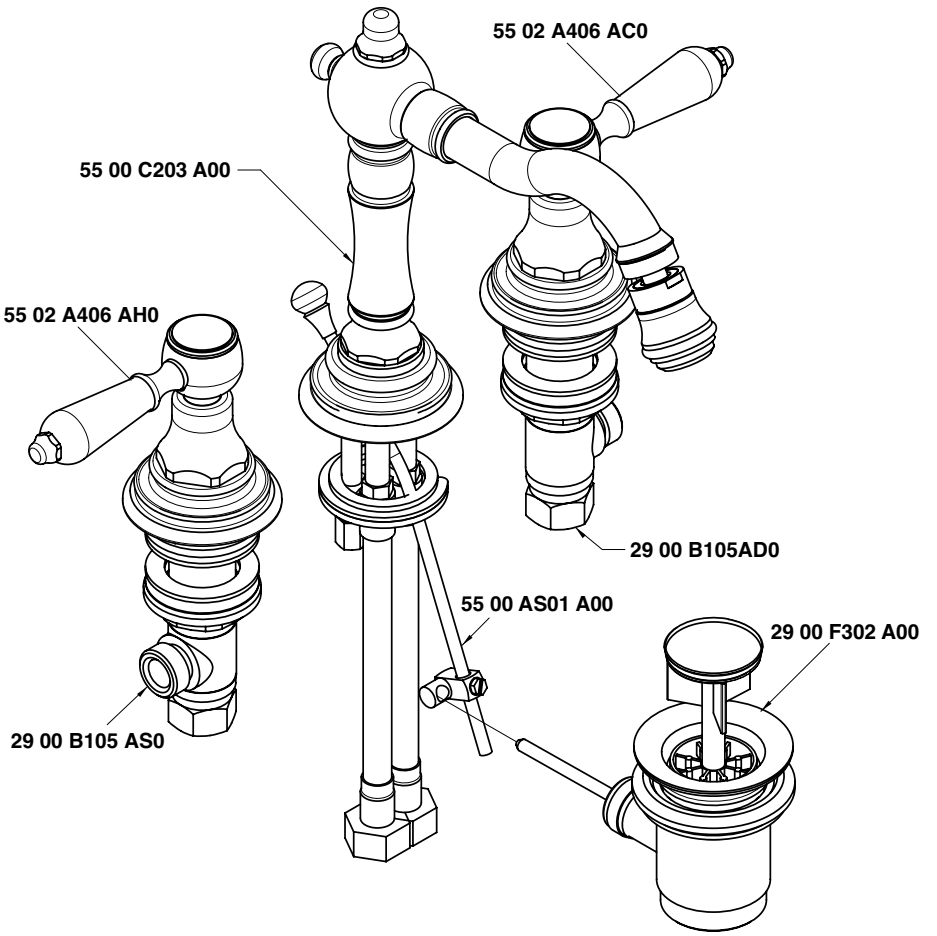

Condizioni di prova - Test conditions

Acqua calda - Hot water: **60±2 °C**
Acqua fredda - Cold water: **20±2 °C**

P [bar]	Q l/min
0,10	
0,20	
0,50	8,34
1,00	12,00
1,50	14,80
2,00	17,20
2,50	19,10
3,00	20,90
3,50	22,50
4,00	23,70
4,50	24,90
5,00	26,16

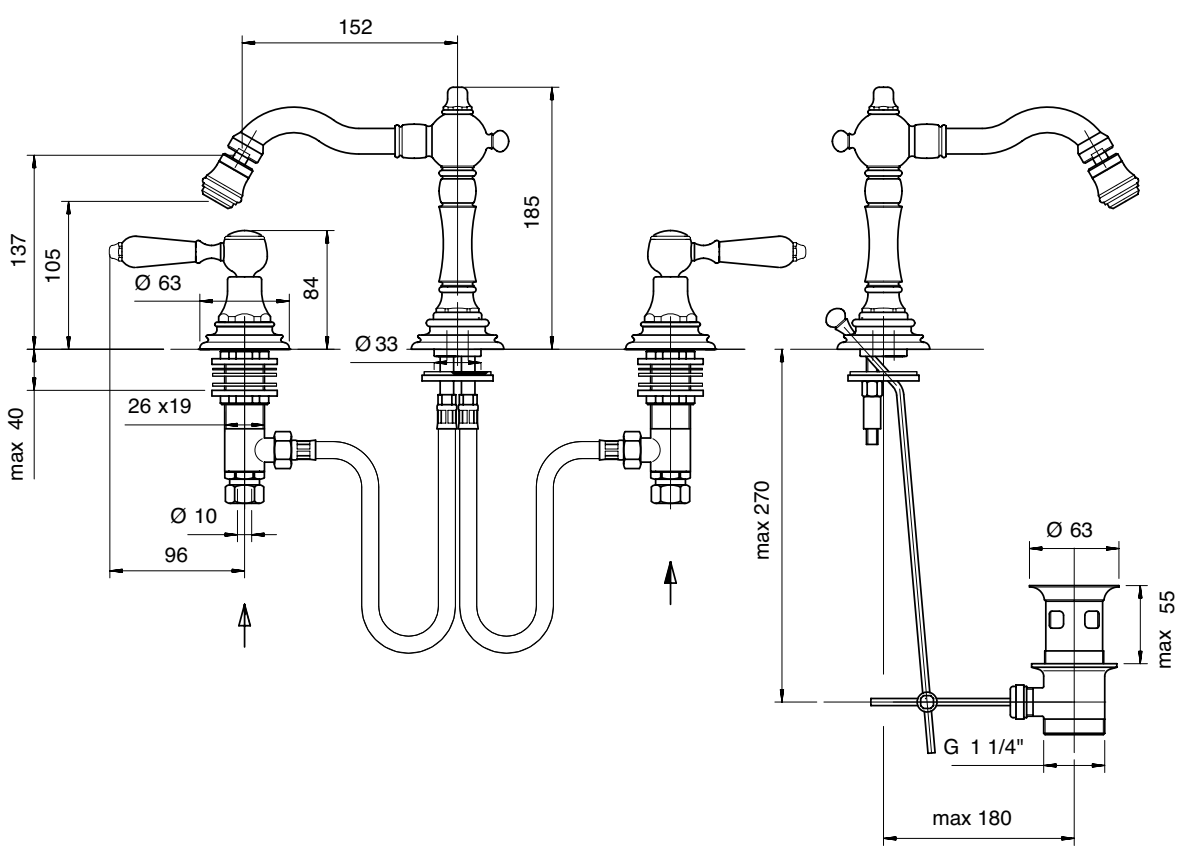

5502 3102 A00

Monoforo lavabo collo girevole

Washbasin set w/revolv. spout
WT-Einlochbatterie mit Schwenkauslauf
Monobloc lavabo caño giratorio
Mélangeur lavabo bec orientable

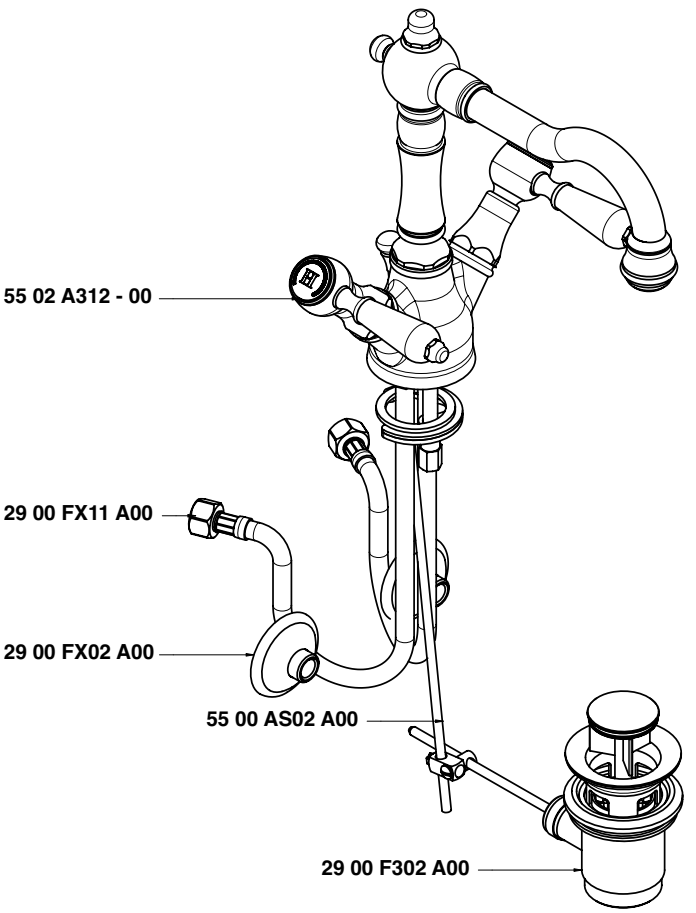

Condizioni di prova - Test conditions

Acqua calda - Hot water:	**60±2 °C**
Acqua fredda - Cold water:	**20±2 °C**
Classe areatore - Aerator class:	**B**

P [bar]	Q l/min
0,1	
0,2	
0,5	8,9
1,0	13,2
1,5	16,3
2,0	18,9
2,5	21,0
3,0	22,6
3,5	24,0
4,0	25,3
4,5	26,6
5,0	27,9

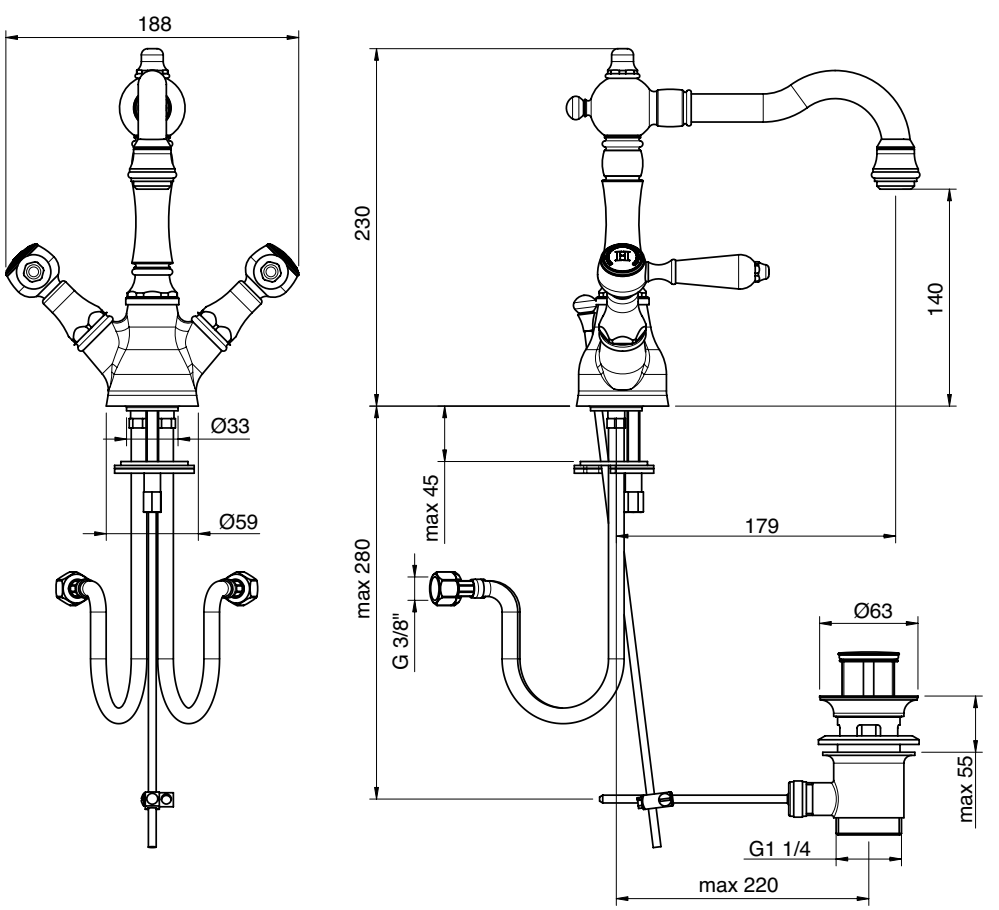

5502 3201 A00

Monoforo bidet collo girevole

Bidet set w/revolv. spout
Bidet-Einlochbatterie mit Schwenkauslauf
Monobloc bidé caño giratorio
Mélangeur bidet bec orientable

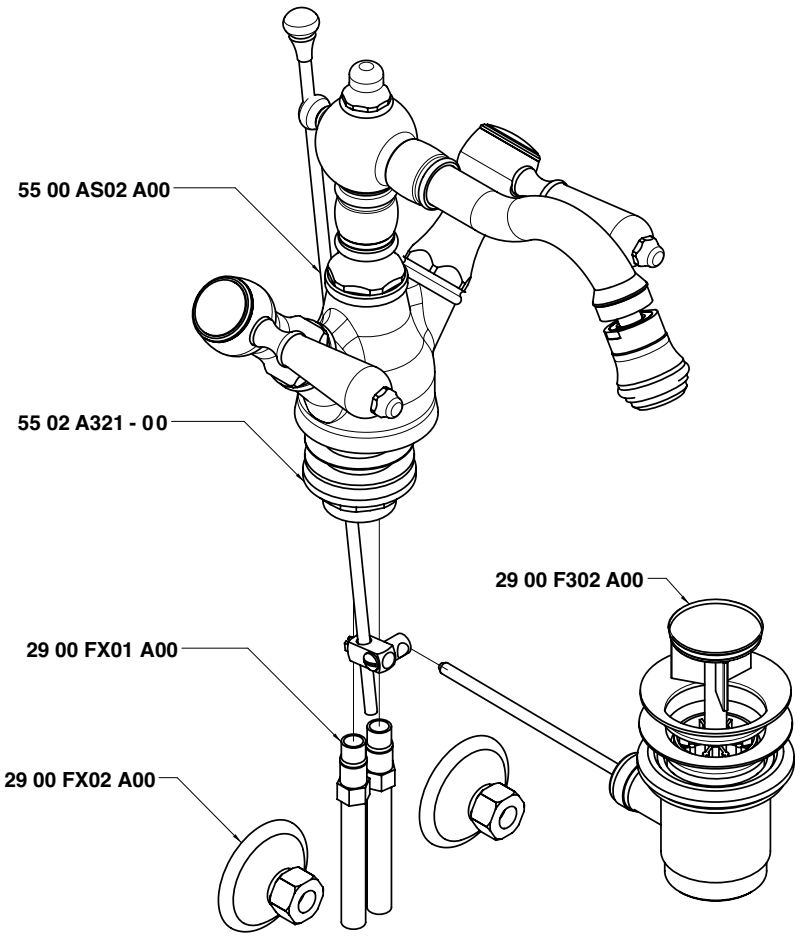

Condizioni di prova - Test conditions

Acqua calda - Hot water:	**60±2 °C**
Acqua fredda - Cold water:	**20±2 °C**
Classe areatore - Aerator class:	**B**

P [bar]	Q l/min
0,1	
0,2	
0,5	8,3
1,0	12,5
1,5	15,5
2,0	17,9
2,5	19,8
3,0	21,4
3,5	22,8
4,0	24,2
4,5	25,5
5,0	26,6

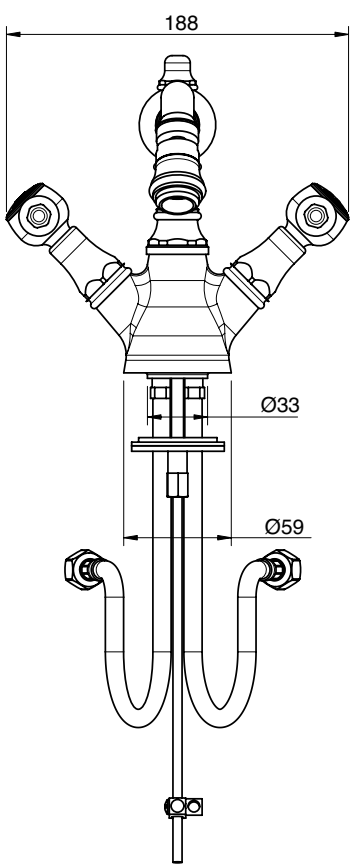

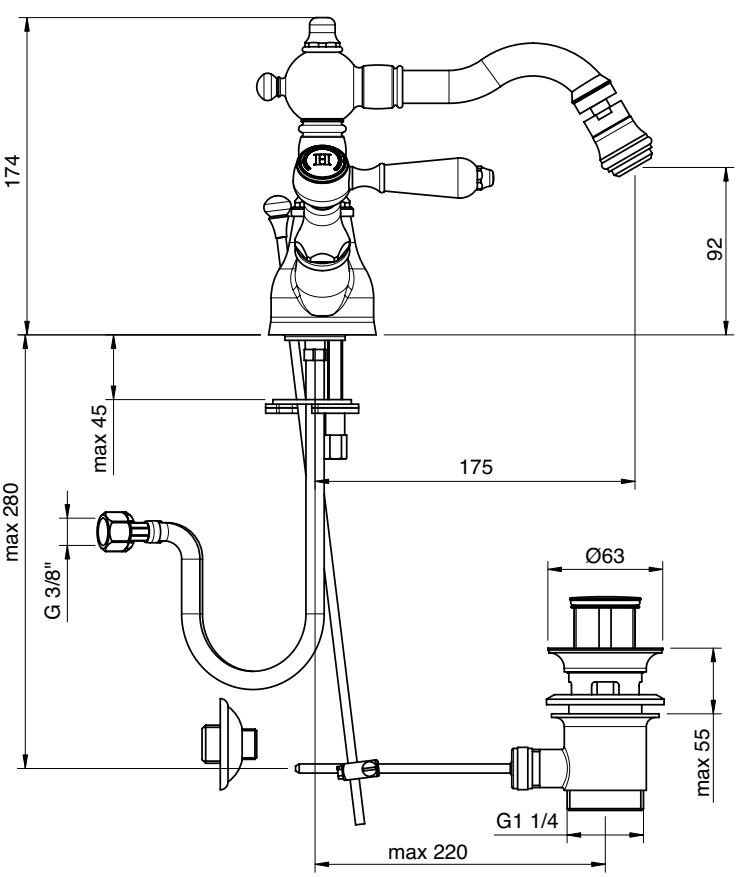

5502 N398 A00

Gruppo piano vasca 4 fori

4 hole bathtub set
Wannenrand-Vierlochb.
Batería borde bañera 4 orificios
Mélangeur bain/douche 4 trous sur gorge

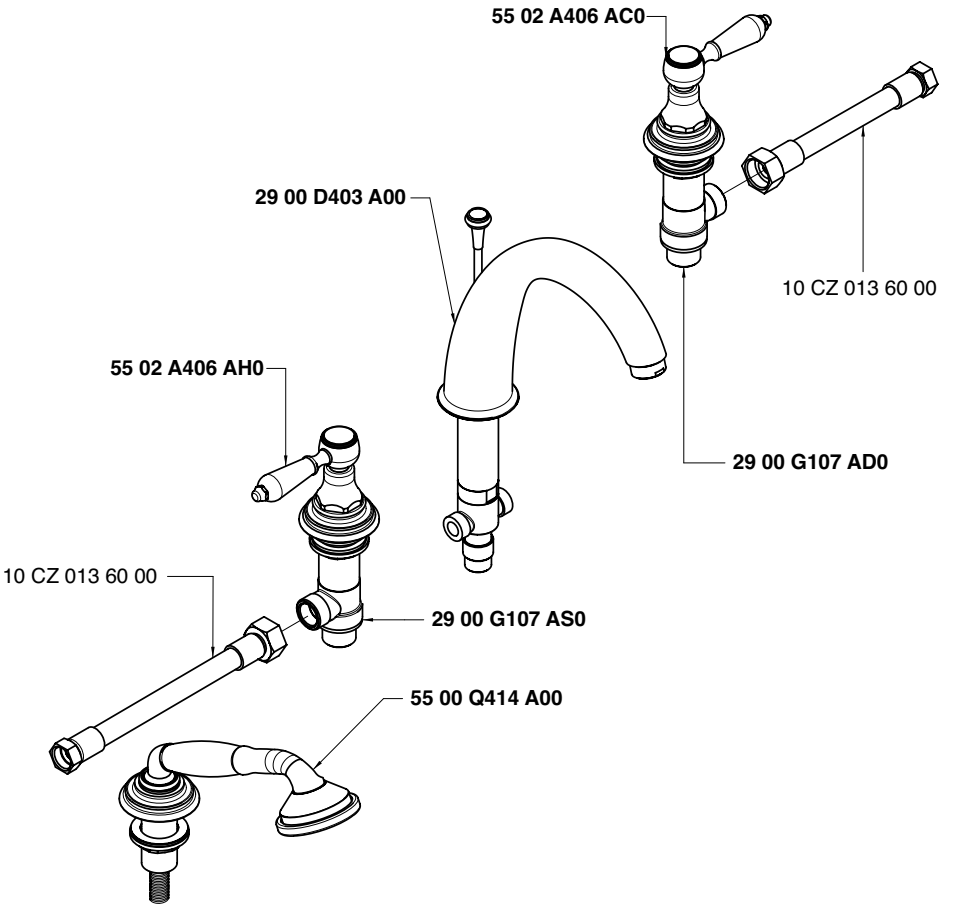

Getto piano vasca - Bathtub spout
Condizioni di prova - Test conditions

Acqua calda - Hot water: **60±2 °C**
Acqua fredda - Cold water: **20±2 °C**
Classe areatore - Aerator class: **C**

P [bar]	Q l/min
0,1	
0,2	
0,5	10,3
1,0	14,9
1,5	18,4
2,0	21,4
2,5	24,0
3,0	26,4
3,5	28,6
4,0	30,7
4,5	32,5
5,0	34,4

Doccetta - Hand shower
Condizioni di prova - Test conditions

Acqua calda - Hot water: **60±2 °C**
Acqua fredda - Cold water: **20±2 °C**

P [bar]	Q l/min
0,1	
0,2	
0,5	6,9
1,0	10,0
1,5	12,5
2,0	14,6
2,5	16,4
3,0	18,3
3,5	20,0
4,0	21,8
4,5	23,6
5,0	25,2

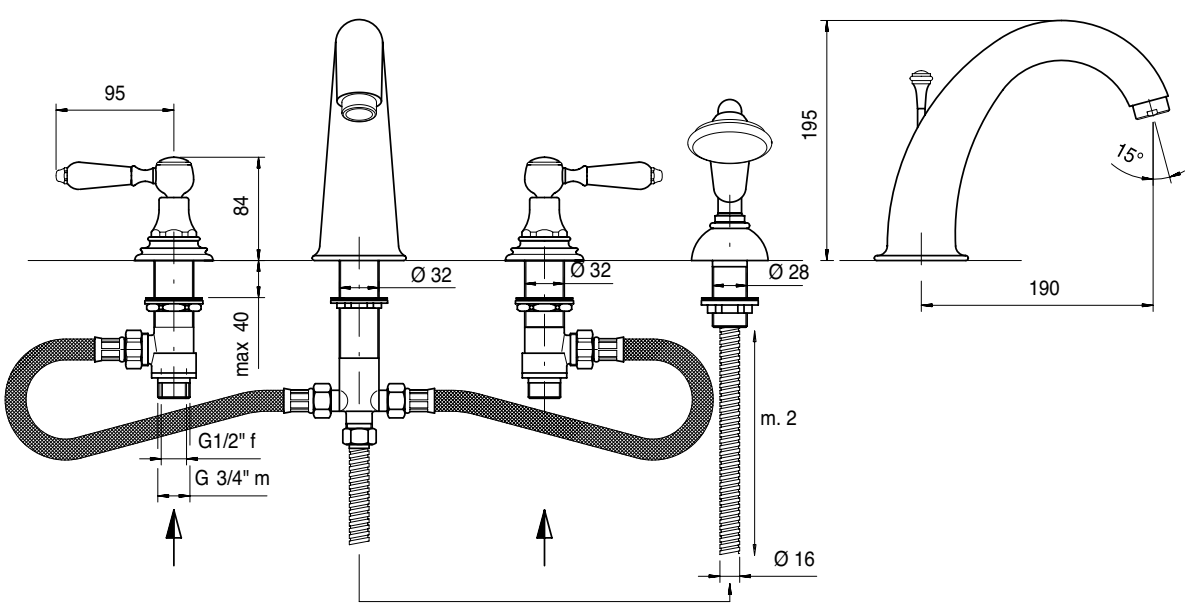

5502 N399 A00

Gruppo piano vasca 5 fori

5 hole bathtub set
Wannenrand-Fünflochb.
Batería borde bañera 5 orificios
Mélangeur bain/douche 5 trous sur gorge

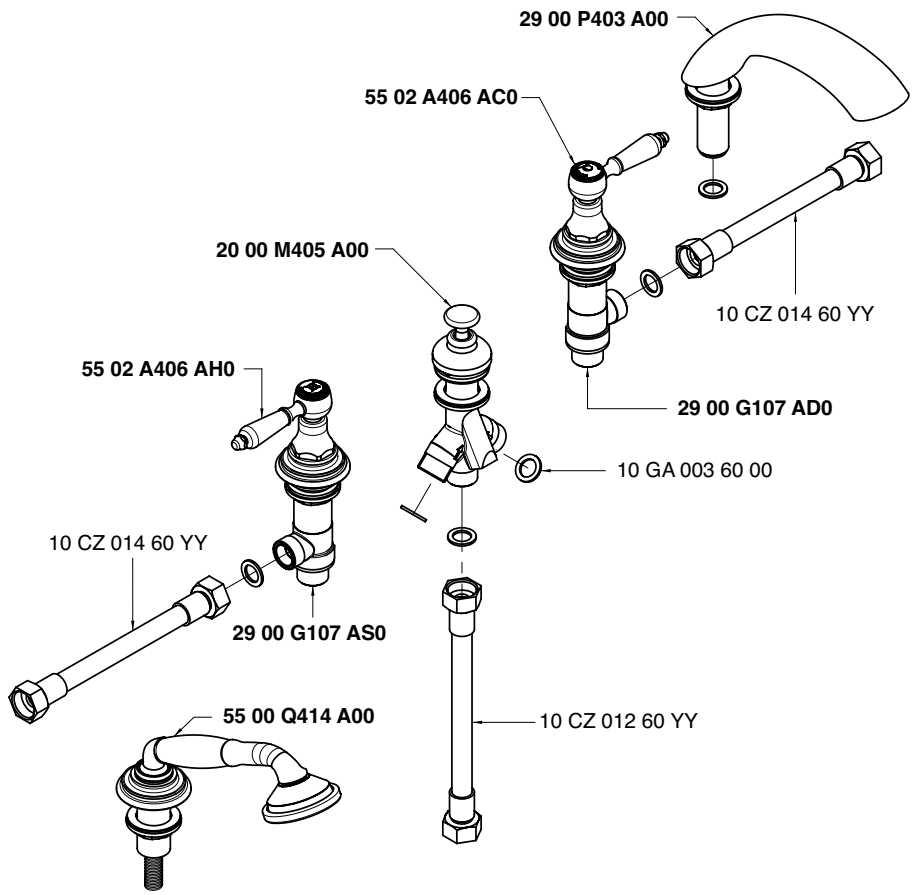

Getto piano vasca - Bathtub spout
Condizioni di prova - Test conditions
Acqua calda - Hot water: **60±2 °C**
Acqua fredda - Cold water: **20±2 °C**

P [bar]	Q l/min
0,1	
0,2	
0,5	17,2
1,0	24,6
1,5	30,2
2,0	35,2
2,5	39,3
3,0	43,2
3,5	46,9
4,0	50,1
4,5	53,2
5,0	56,3

Doccetta - Hand shower
Condizioni di prova - Test conditions
Acqua calda - Hot water: **60±2 °C**
Acqua fredda - Cold water: **20±2 °C**

P [bar]	Q l/min
0,1	
0,2	
0,5	7,2
1,0	10,2
1,5	12,6
2,0	14,6
2,5	16,4
3,0	18,1
3,5	19,9
4,0	21,4
4,5	22,9
5,0	24,1

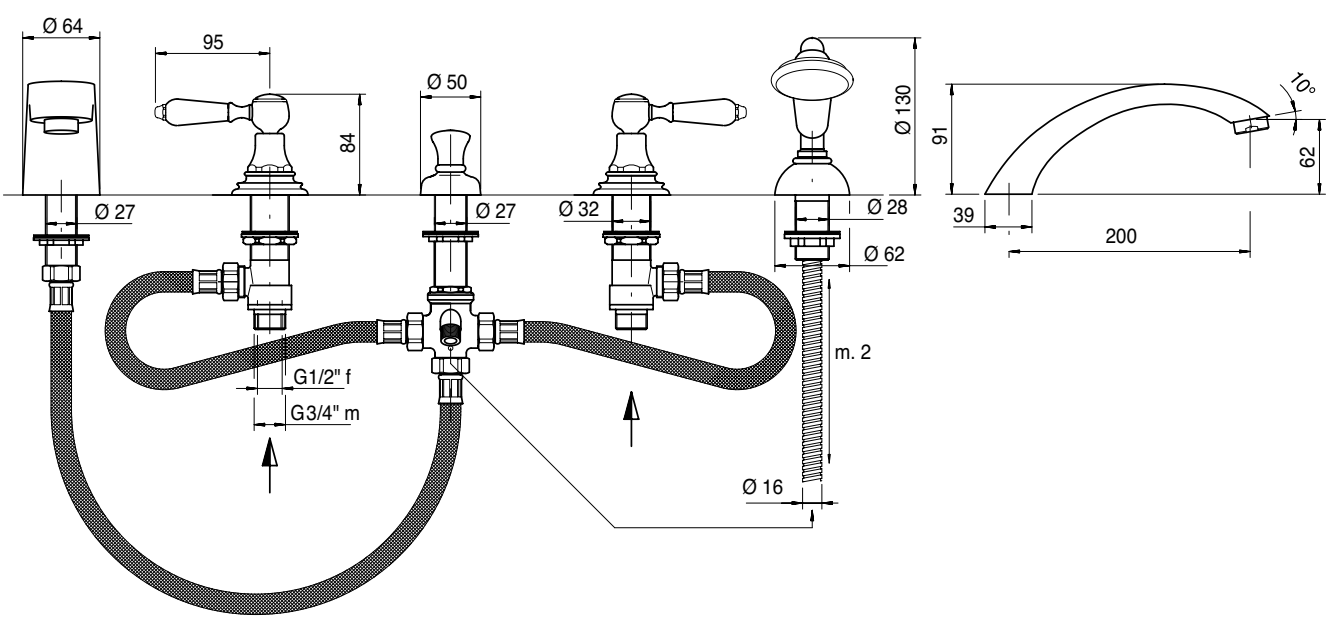

5502 0401 A00

Gruppo vasca esterno con attacco per doccetta a parete

Wall mtd bathtub set with connection for wall hand shower
Wannenbatterie Wandmont. mit Wandhalter für Handbrause
Batería externa para bañera con soporte de pared p/ducha de mano
Mélangeur bain/douche mural avec fixation douchette murale

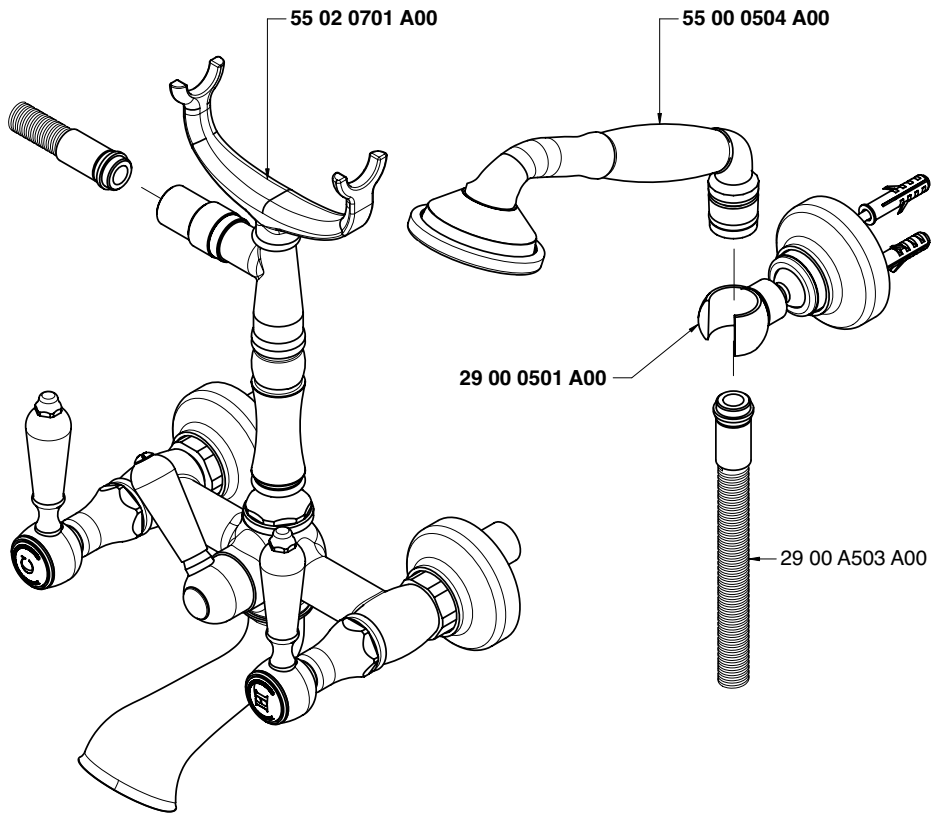

Getto vasca - Bathtub spout

Condizioni di prova - Test conditions

Acqua calda - Hot water: **60±2 °C**
Acqua fredda - Cold water: **20±2 °C**

P [bar]	Q l/min
0,1	
0,2	
0,5	14,2
1,0	20,5
1,5	25,3
2,0	28,9
2,5	32,0
3,0	34,5
3,5	37,0
4,0	39,3
4,5	41,7
5,0	43,5

5500

TRAD

Vitone tradizionale
Compression valves

Doccetta - Hand shower

Condizioni di prova - Test conditions

Acqua calda - Hot water: **60±2 °C**
Acqua fredda - Cold water: **20±2 °C**

P [bar]	Q l/min
0,1	
0,2	
0,5	7,0
1,0	10,2
1,5	12,7
2,0	14,9
2,5	16,7
3,0	18,4
3,5	20,1
4,0	21,6
4,5	23,0
5,0	24,3

5501

180°

180°
Vitone ceramico
Ceramic discs

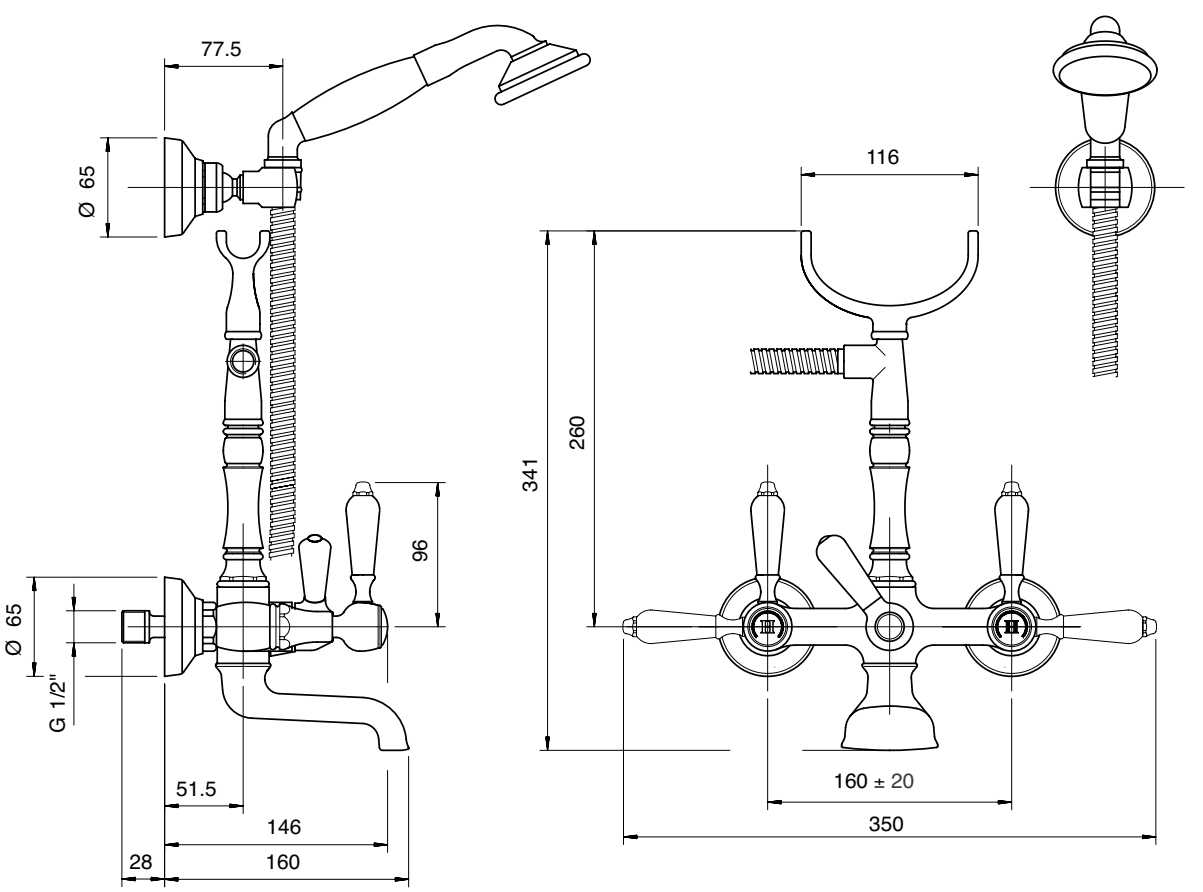

5502 0450 A00

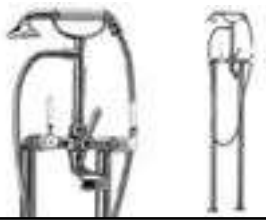

Gruppo vasca esterno su tubi

Wall mounted bathtub set with pipes
Wannenbatterie auf Rohren
Unidad externa para bañera montada sobre tubos
Mèlangeur bain/douche mural sur tuyaux

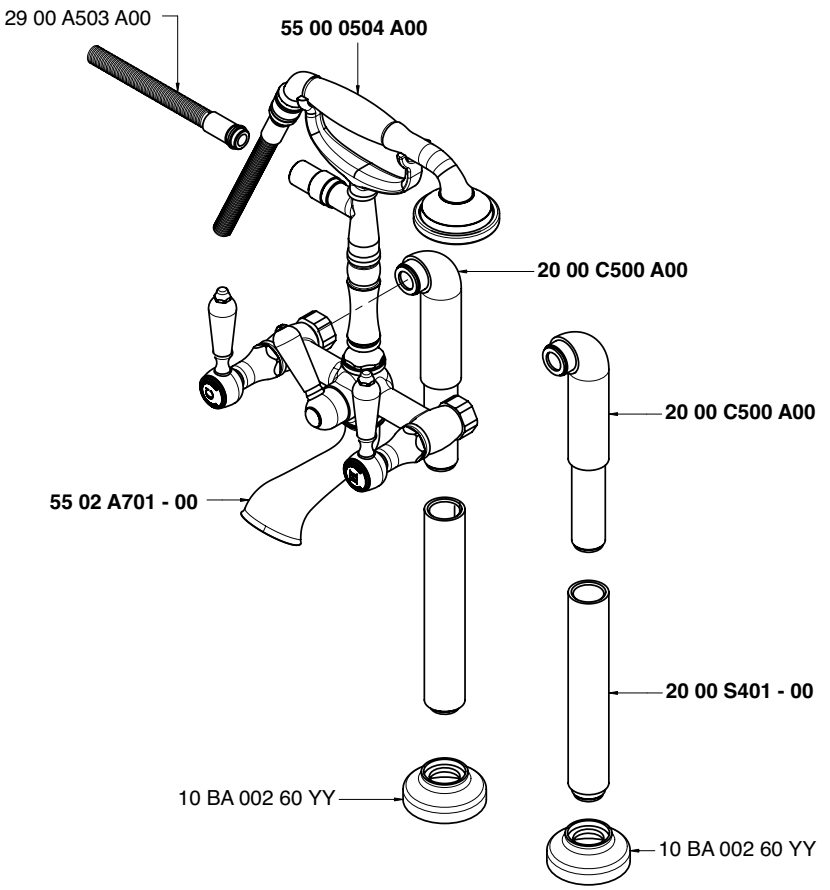

Getto vasca - Bathtub spout

Condizioni di prova - Test conditions

Acqua calda - Hot water: **60±2 °C**
Acqua fredda - Cold water: **20±2 °C**

P [bar]	Q l/min
0,1	
0,2	
0,5	14,2
1,0	20,5
1,5	25,3
2,0	28,9
2,5	32,0
3,0	34,5
3,5	37,0
4,0	39,3
4,5	41,7
5,0	43,5

5500

Vitone tradizionale
Compression valves

Doccetta - Hand shower

Condizioni di prova - Test conditions

Acqua calda - Hot water: **60±2 °C**
Acqua fredda - Cold water: **20±2 °C**

P [bar]	Q l/min
0,1	
0,2	
0,5	7,0
1,0	10,2
1,5	12,7
2,0	14,9
2,5	16,7
3,0	18,4
3,5	20,1
4,0	21,6
4,5	23,0
5,0	24,3

5501

180°
Vitone ceramico
Ceramic discs

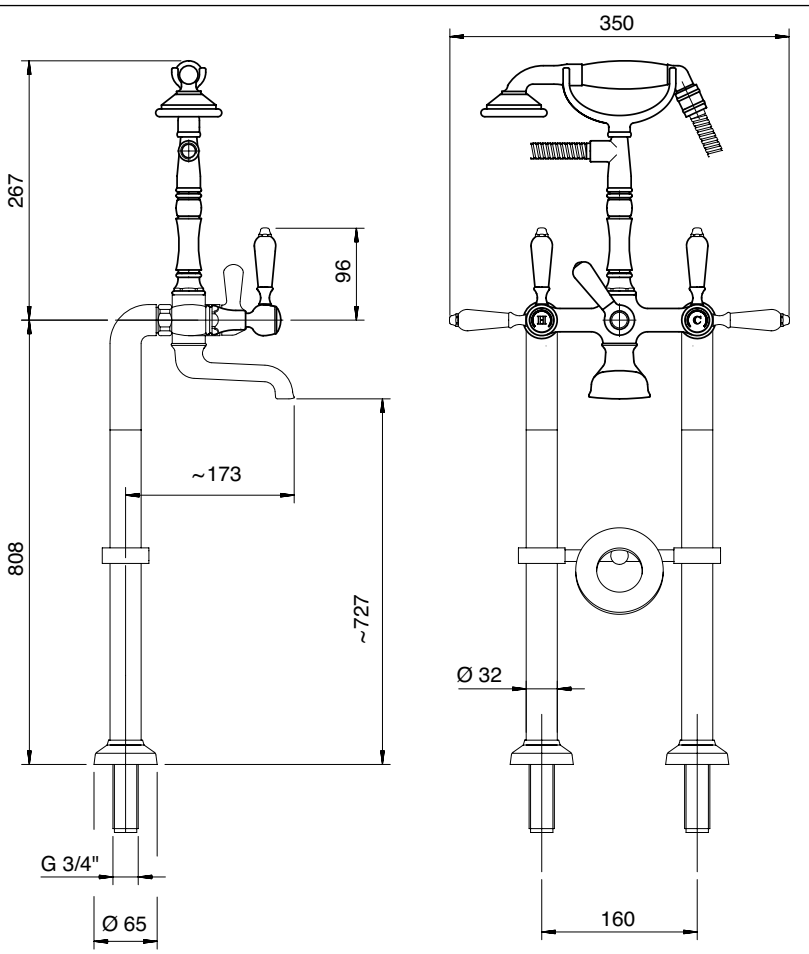

A 2900 SO01 A00

+

B 5502 0619 A00

Gruppo esterno vasca e doccia

Wall mtd bathtub and shower
Wannenbatterie mit Kopfdusche
Batería externa bañera y ducha
Mélangeur bain/douche mural

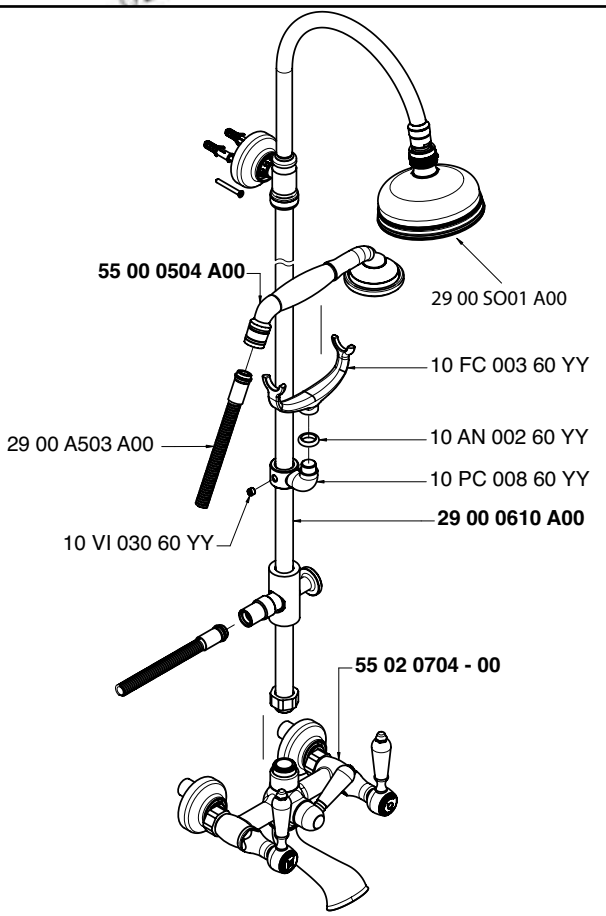

Getto vasca - Bathtub spout
Condizioni di prova - Test conditions
Acqua calda - Hot water: **60±2 °C**
Acqua fredda - Cold water: **20±2 °C**

P [bar]	Q l/min
0,1	
0,2	
0,5	18,8
1,0	26,9
1,5	33,1
2,0	38,1
2,5	42,3
3,0	46,0
3,5	49,6
4,0	52,9
4,5	55,9
5,0	58,9

Soffione doccia - Shower head
Condizioni di prova - Test conditions
Acqua calda - Hot water: **60±2 °C**
Acqua fredda - Cold water: **20±2 °C**

P [bar]	Q l/min
0,1	
0,2	
0,5	8,0
1,0	11,4
1,5	14,0
2,0	16,2
2,5	17,9
3,0	19,6
3,5	21,2
4,0	22,6
4,5	24,0
5,0	25,3

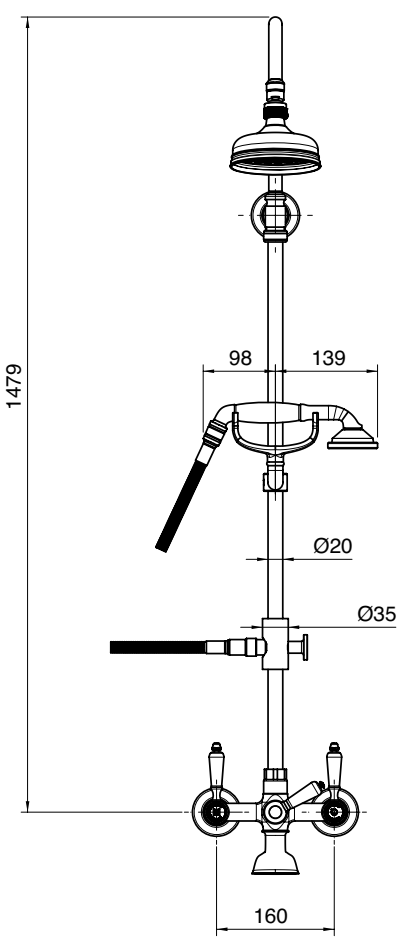

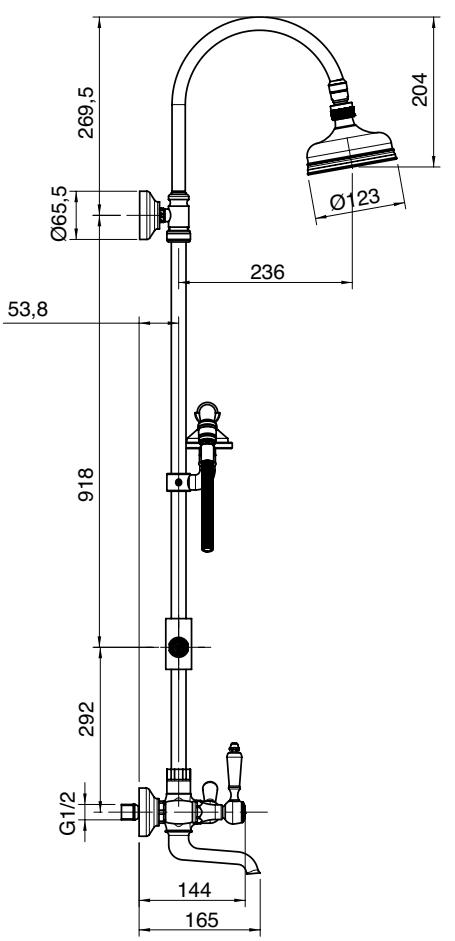

A 2900 SO01 A00

+

B 5502 N619 A00

Gruppo esterno vasca e doccia

Wall mtd bathtub and shower set
Wannen- und Brausebatterie Wandmont.
Batería externa bañera y ducha
Mélangeur bain/douche mural

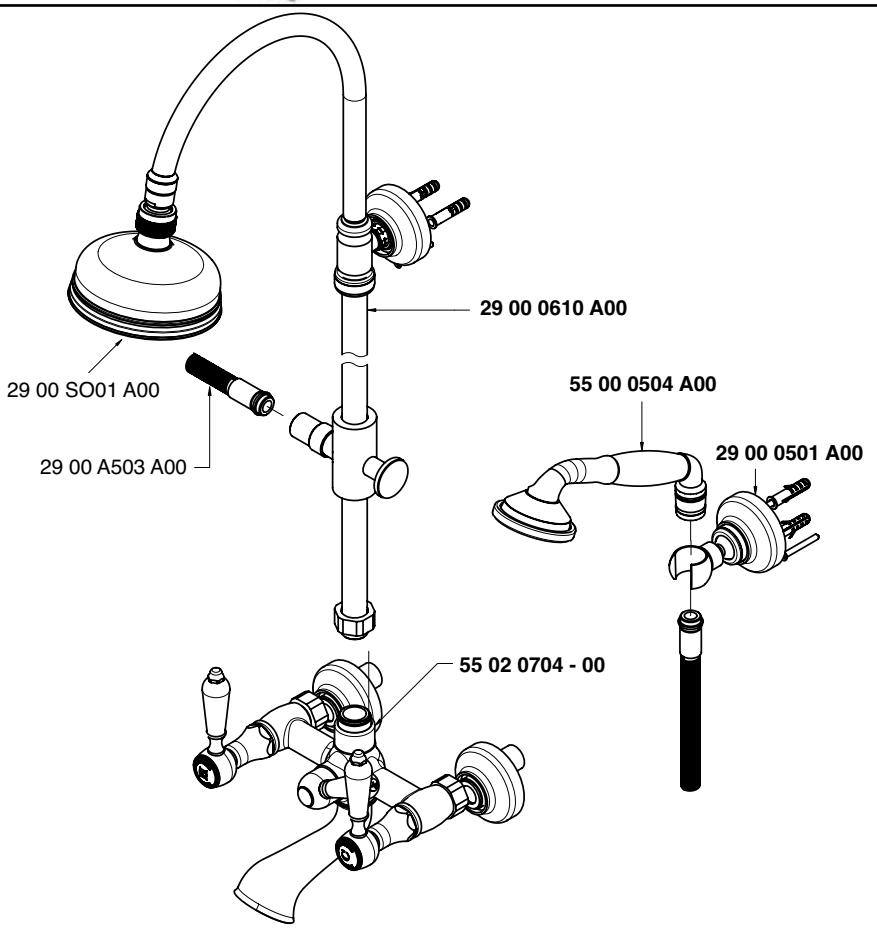

Getto vasca - Bathtub spout
Condizioni di prova - Test conditions
Acqua calda - Hot water: **60±2 °C**
Acqua fredda - Cold water: **20±2 °C**

P [bar]	Q l/min
0,1	
0,2	
0,5	18,8
1,0	26,9
1,5	33,1
2,0	38,1
2,5	42,3
3,0	46,0
3,5	49,6
4,0	52,9
4,5	55,9
5,0	58,9

Soffione doccia - Shower head
Condizioni di prova - Test conditions
Acqua calda - Hot water: **60±2 °C**
Acqua fredda - Cold water: **20±2 °C**

P [bar]	Q l/min
0,1	
0,2	
0,5	8,0
1,0	11,4
1,5	14,0
2,0	16,2
2,5	17,9
3,0	19,6
3,5	21,2
4,0	22,6
4,5	24,0
5,0	25,3

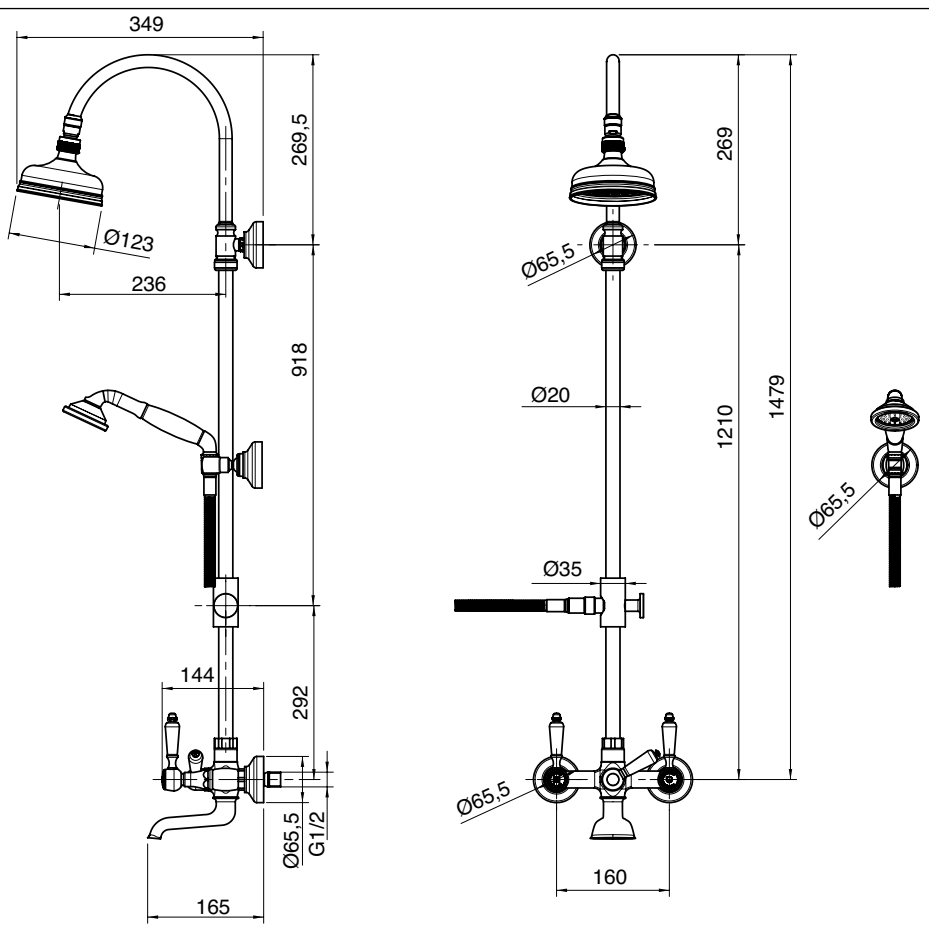

A 2900 SO01 A00

+

B 5502 N610 A00

Gruppo doccia esterno con flessibile e doccetta

Wall mtd shower set w/flexible pipe and hand shower
Brausebatterie Wandmont. mit Brauseschlauch und Handbrause
Batería ducha externa con flexible y ducha de mano
Mélangeur douche mural avec fixation douchette murale

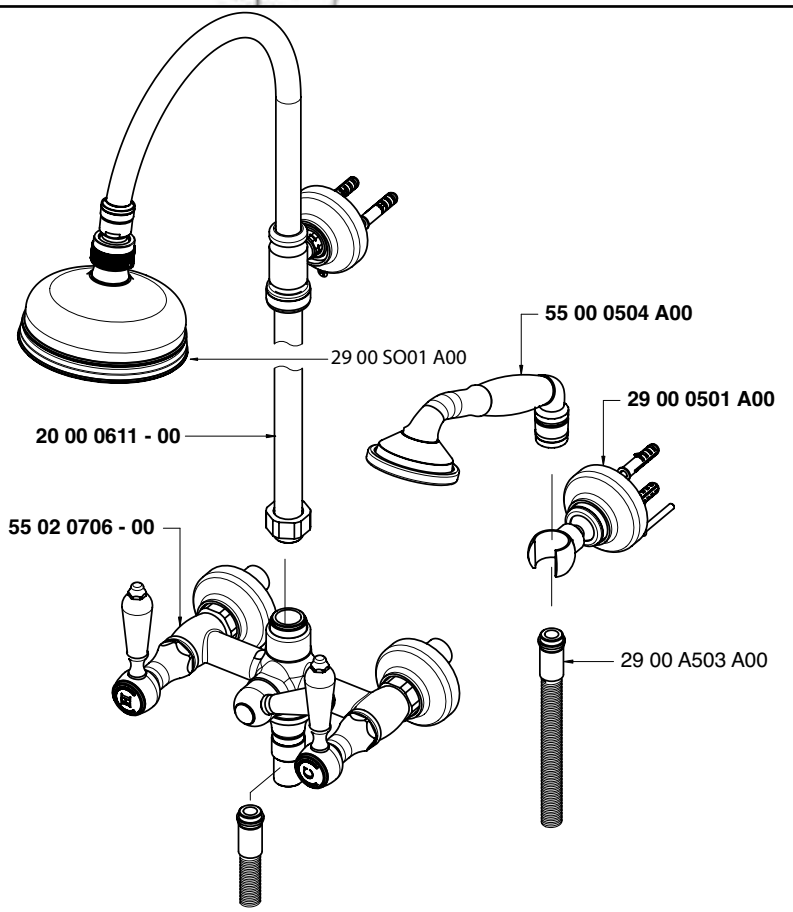

Soffione doccia - Shower head
Condizioni di prova - Test conditions

Acqua calda - Hot water: **60±2 °C**
Acqua fredda - Cold water: **20±2 °C**

P [bar]	Q l/min
0,1	
0,2	
0,5	12,7
1,0	18,0
1,5	22,0
2,0	25,5
2,5	28,7
3,0	31,1
3,5	33,7
4,0	36,2
4,5	38,4
5,0	40,4

Doccetta - Hand shower
Condizioni di prova - Test conditions

Acqua calda - Hot water: **60±2 °C**
Acqua fredda - Cold water: **20±2 °C**

P [bar]	Q l/min
0,1	
0,2	
0,5	6,9
1,0	9,9
1,5	12,3
2,0	14,4
2,5	16,2
3,0	18,0
3,5	19,5
4,0	21,0
4,5	22,5
5,0	23,8

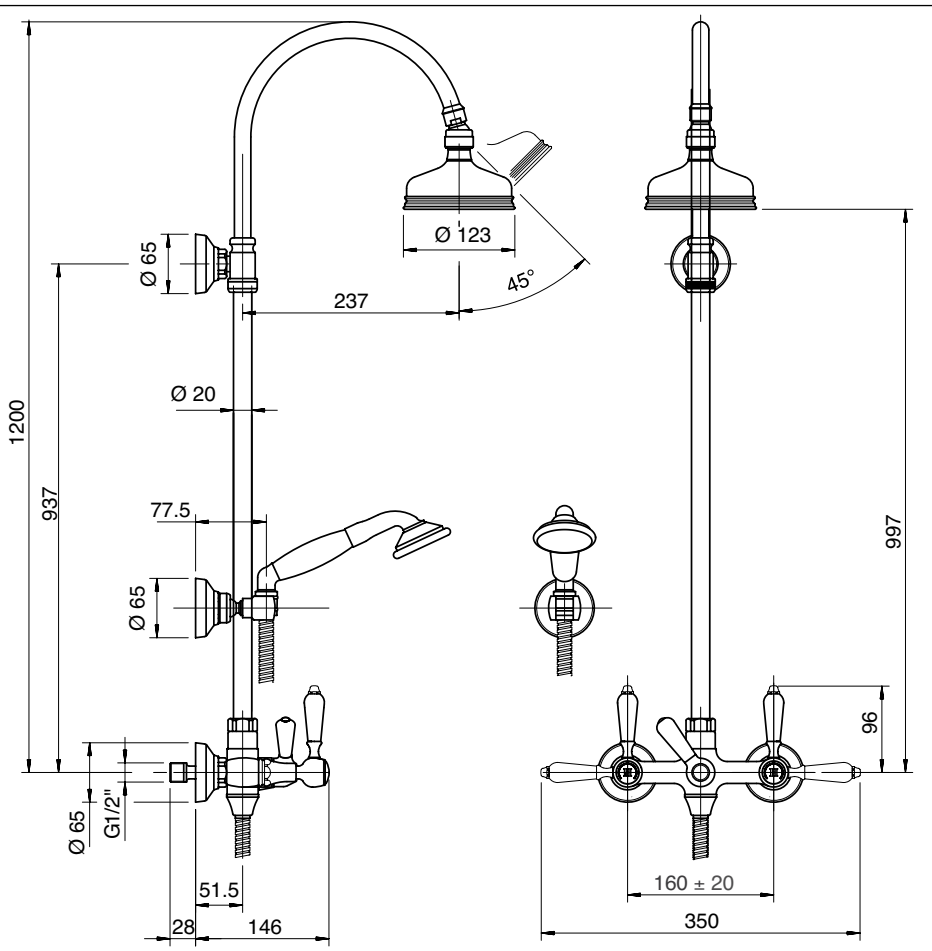

5502 0702 A00

Gruppo doccia esterno senza flessibile e doccette

Wall mtd shower set
Brausebatterie Wandmont.
Batería de ducha externa
Mitigeur douche mural

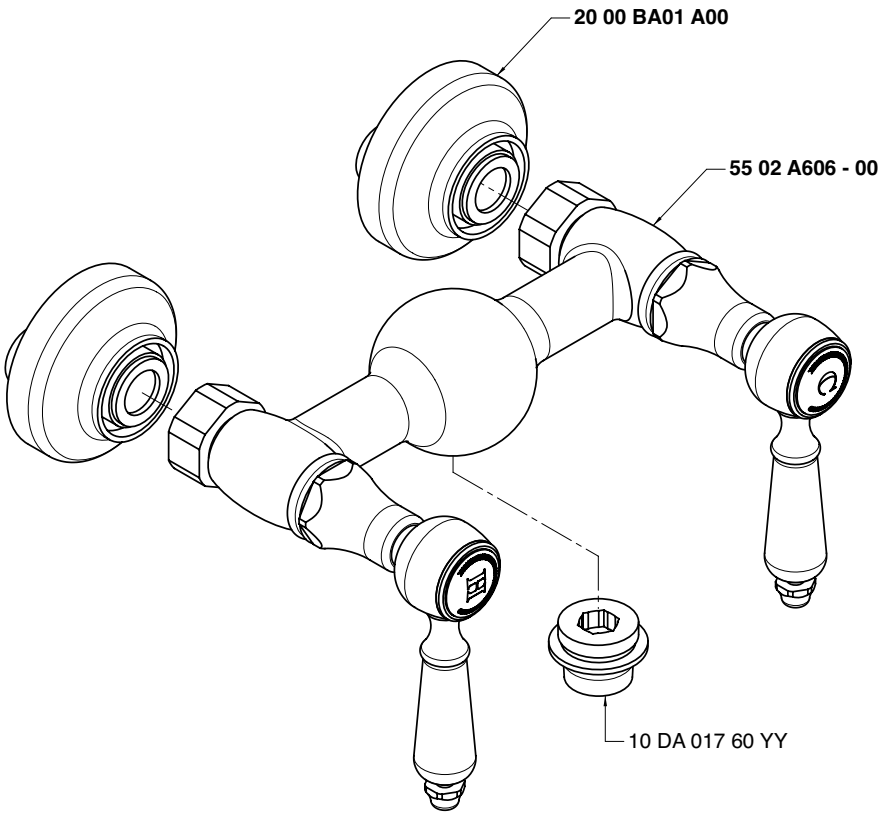

Condizioni di prova - Test conditions

Acqua calda - Hot water: **60±2 °C**
Acqua fredda - Cold water: **20±2 °C**

P [bar]	Q l/min
0,1	
0,2	
0,5	6,6
1	9,56
1,5	11,9
2	14,0
2,5	15,8
3	17,5
3,5	19,2
4	20,7
4,5	22,4
5	23,9

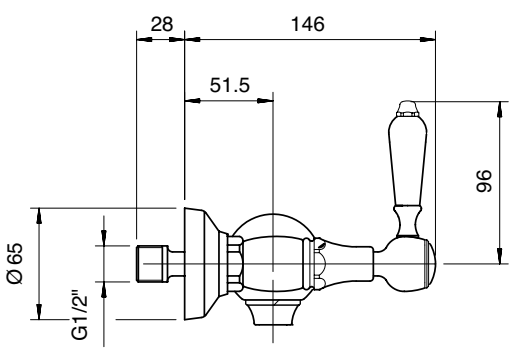

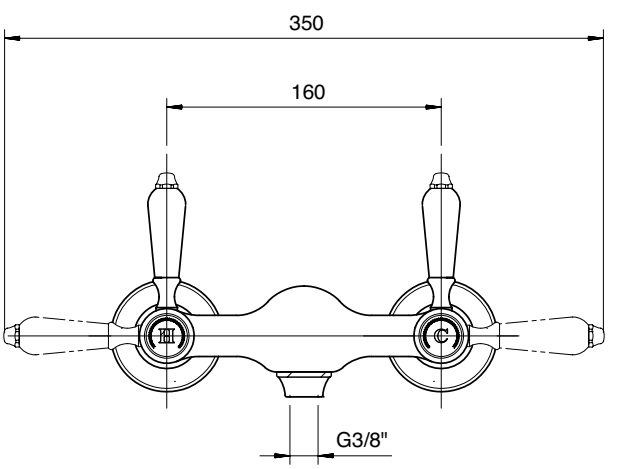

A 5502 A406 AC0 COLD	**A** 5502 A406 AH0 HOT
+	+
B 2900 B406 AD0 DX	**B** 2900 B406 AS0 SX

A

B

Rubinetto incasso 1/2" - completo

Built-in tap, complete
UP-Ventil 1/2" komplett
Grifo empotrado completo
Robinet à encastrer, complet

Codice - Code	Variante - Variant	Variante - Variant
	A	B
5502 A406 AC0 + 2900 B406 AD0	**5502 A406 AC0**	**2900 B406 AD0**
5502 A406 AH0 + 2900 B406 AS0	**5502 A406 AH0**	**2900 B406 AS0**

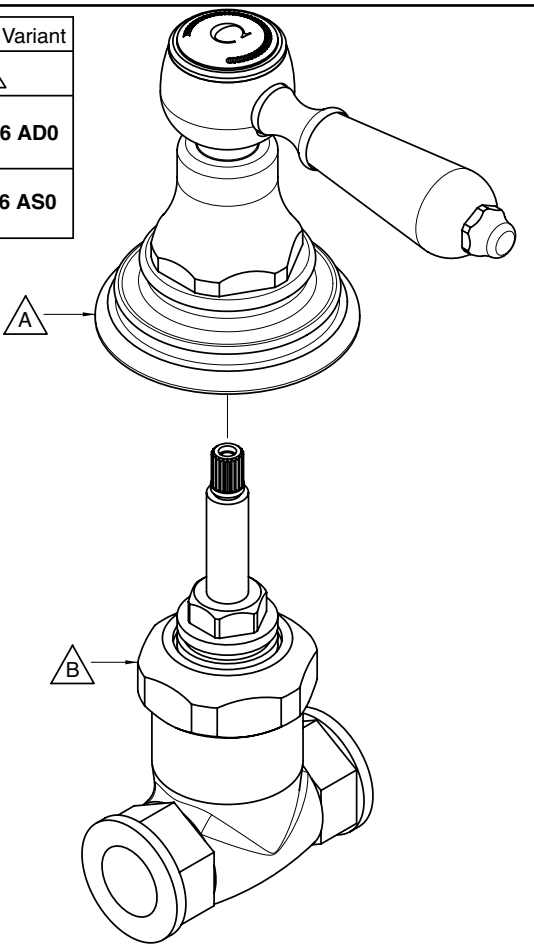

Condizioni di prova - Test conditions

Acqua calda - Hot water: **60±2 °C**
Acqua fredda - Cold water: **20±2 °C**

P [bar]	Q l/min
0,10	
0,20	
0,50	12,00
1,00	16,90
1,50	20,80
2,00	24,10
2,50	27,00
3,00	29,60
3,50	31,80
4,00	34,10
4,50	36,20
5,00	38,10

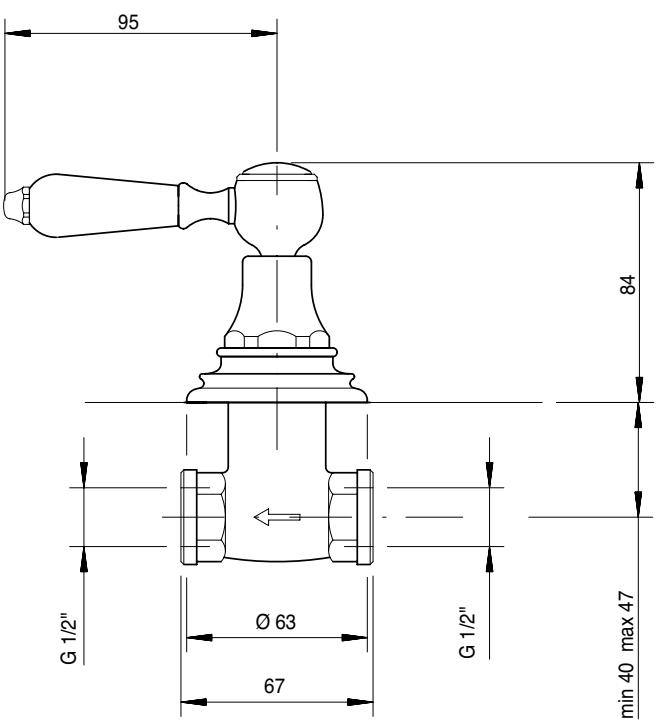

5502 3103 A00

Monoforo lavello collo girevole

Sink mixer w/revolving spout
Spülb.-Einlochbatterie mit Schwenkauslauf
Monobloc fregadero caño giratorio
Mélangeur d'évier monotrou, bec orientable

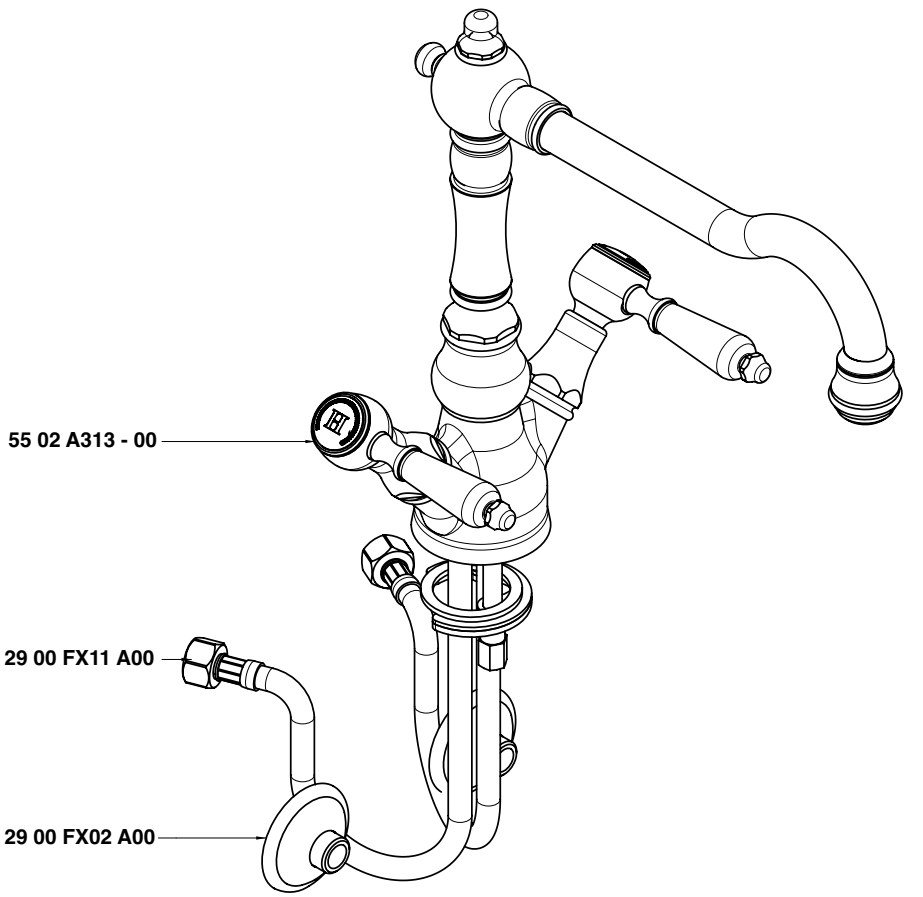

Condizioni di prova - Test conditions

Acqua calda - Hot water:	**60±2 °C**
Acqua fredda - Cold water:	**20±2 °C**
Classe areatore - Aerator class:	**B**

P [bar]	Q l/min
0,1	
0,2	
0,5	9,7
1,0	14,6
1,5	17,0
2,0	18,8
2,5	20,6
3,0	21,8
3,5	23,2
4,0	24,6
4,5	25,9
5,0	27,3

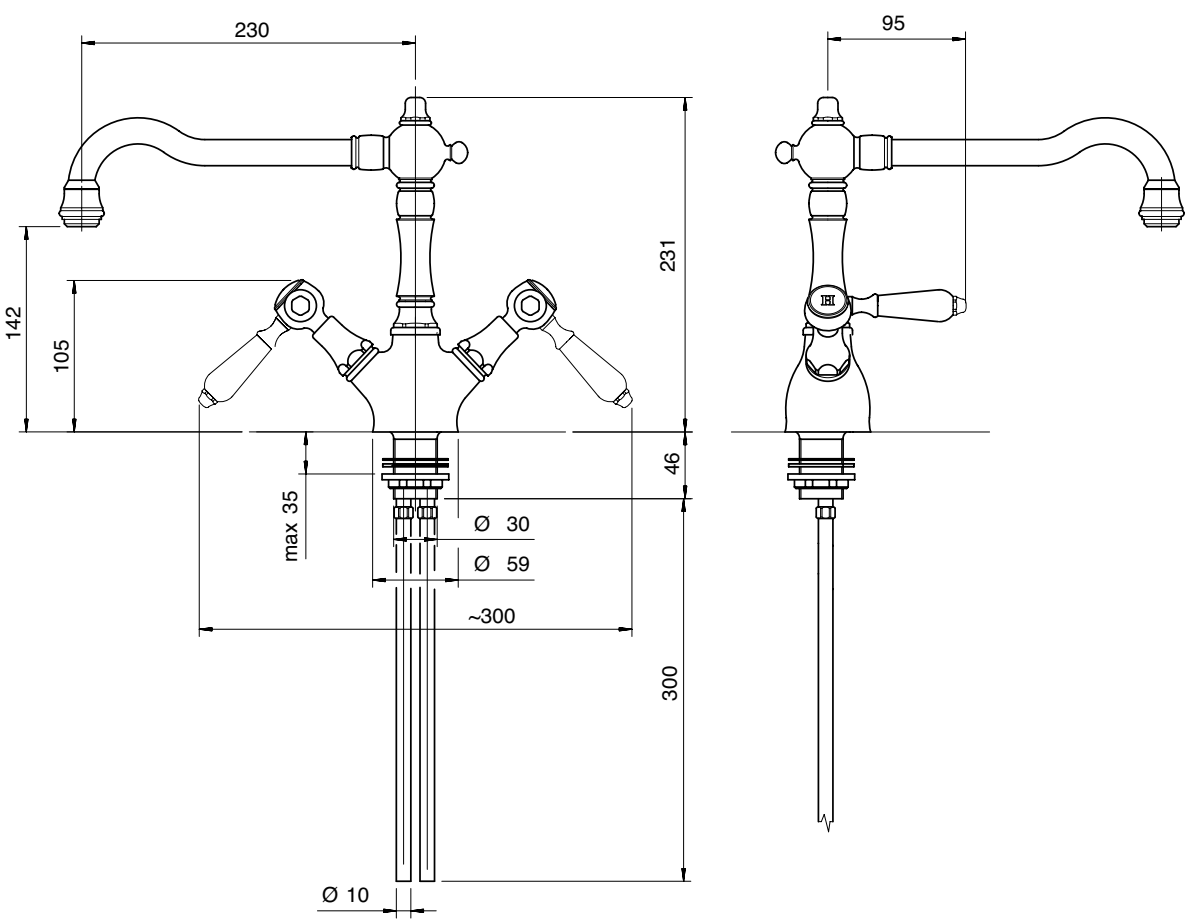

5502 0606 A00

Lavello collo girevole

Sink mixer w/revolving spout
Spülb.batt. Schwenkauslauf
Fregadero caño giratorio
Mélangeur évier bec orientable

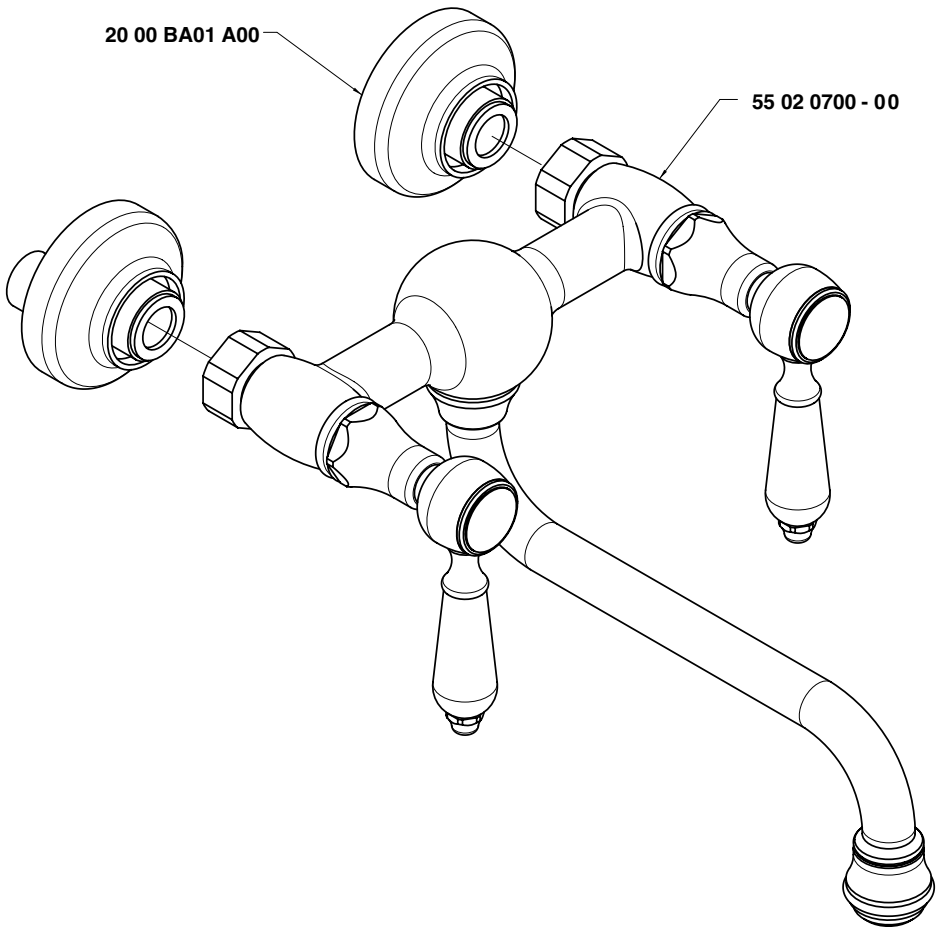

Condizioni di prova - Test conditions

Acqua calda - Hot water:	**60±2 °C**
Acqua fredda - Cold water:	**20±2 °C**
Classe areatore - Aerator class:	**B**

P [bar]	Q l/min
0,1	
0,2	
0,5	9,3
1,0	13,4
1,5	16,5
2,0	18,6
2,5	20,5
3,0	22,1
3,5	23,9
4,0	25,3
4,5	26,8
5,0	28,3

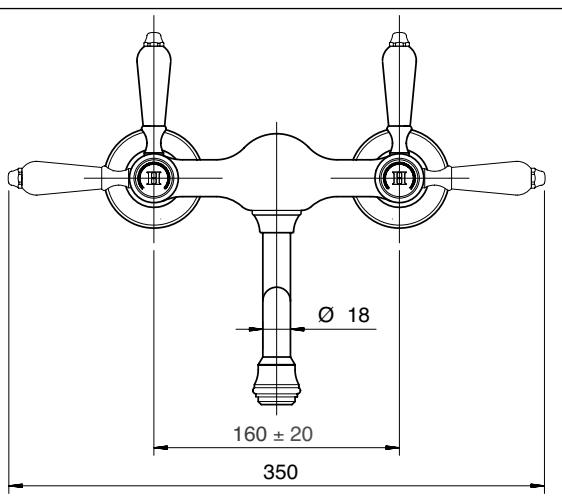

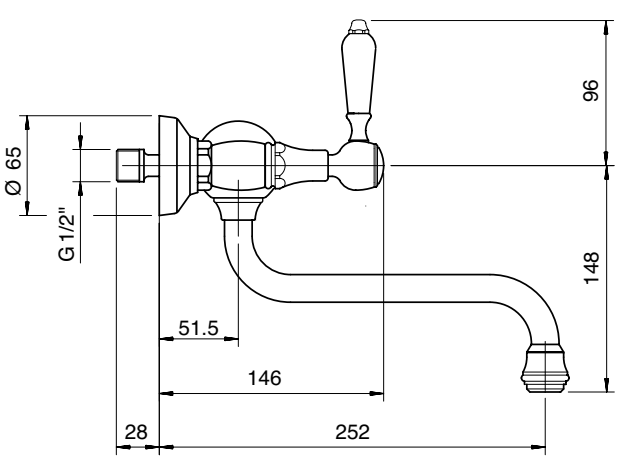

5502 0607 A00

Lavello collo girevole

Sink mixer w/revolving spout
Spülb.batt. Schwenkauslauf
Fregadero caño giratorio
Mélangeur évier bec orientable

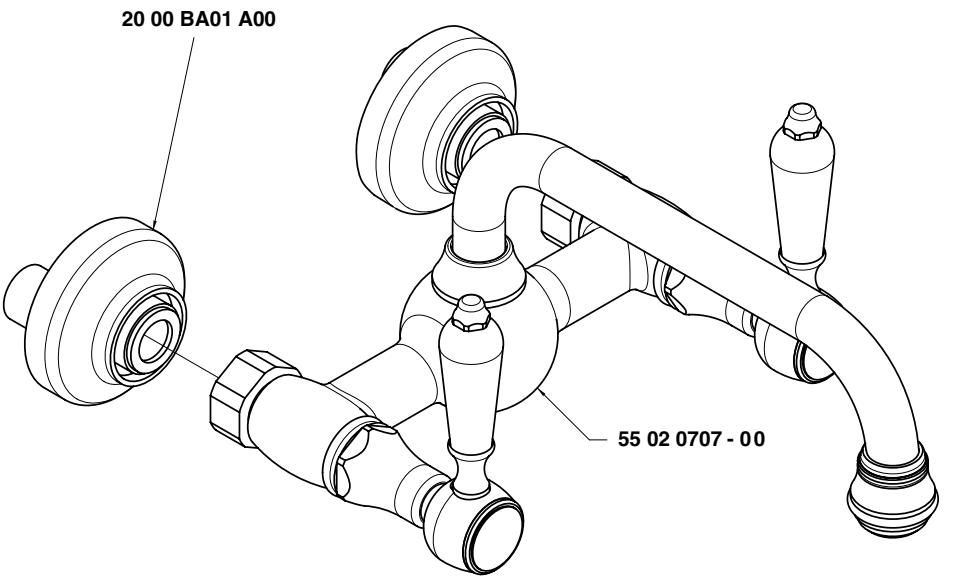

Condizioni di prova - Test conditions

Acqua calda - Hot water:	**60±2 °C**
Acqua fredda - Cold water:	**20±2 °C**
Classe areatore - Aerator class:	**B**

P [bar]	Q l/min
0,1	
0,2	
0,5	9,3
1,0	13,4
1,5	16,5
2,0	18,6
2,5	20,5
3,0	22,1
3,5	23,9
4,0	25,3
4,5	26,8
5,0	28,3

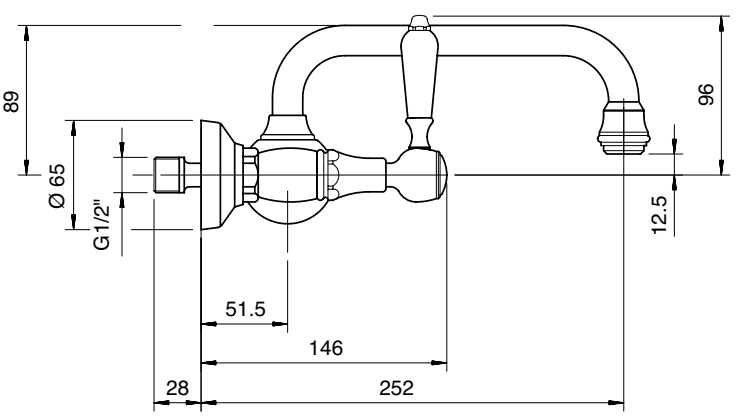

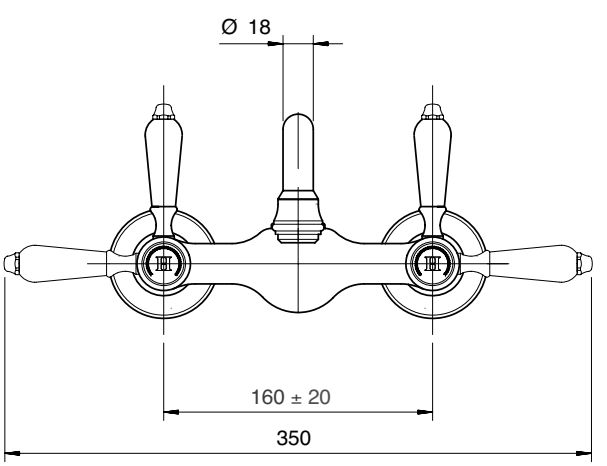

5500 0413 A00

Set doccia

Shower set
Duschgarnitur
Juego de ducha
Garniture douche

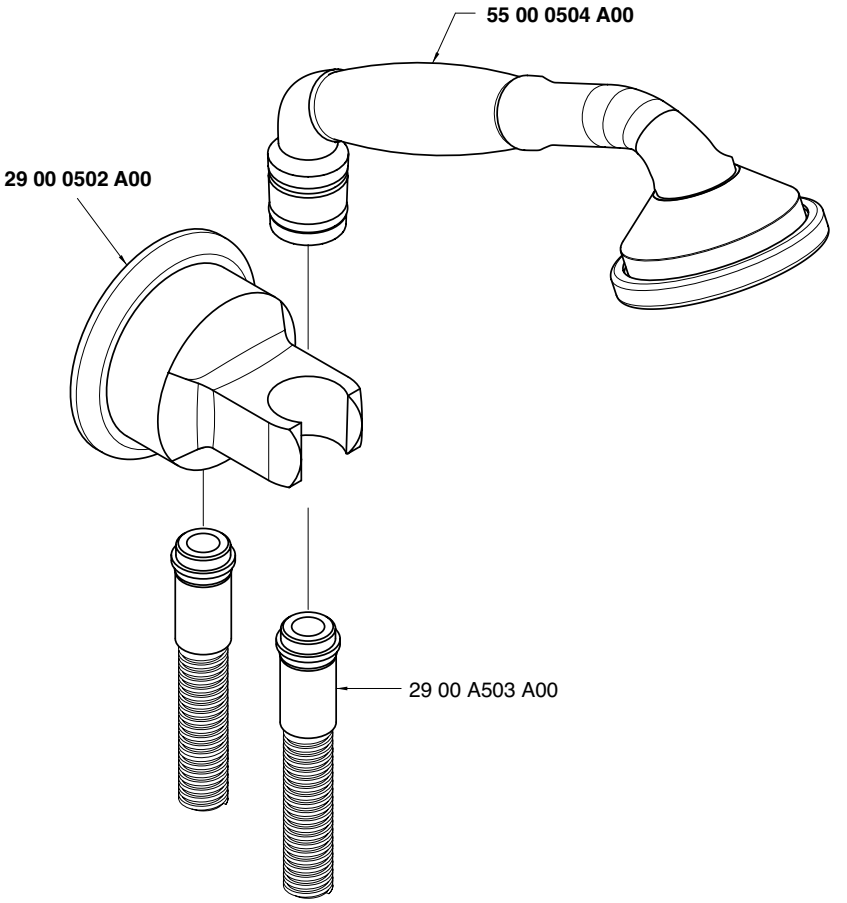

Condizioni di prova - Test conditions

Acqua calda - Hot water: **60±2 °C**
Acqua fredda - Cold water: **20±2 °C**

P [bar]	Q l/min
0,1	
0,2	
0,5	7,2
1,0	10,4
1,5	12,7
2,0	15,0
2,5	17,0
3,0	18,7
3,5	20,6
4,0	22,0
4,5	24,0
5,0	25,3

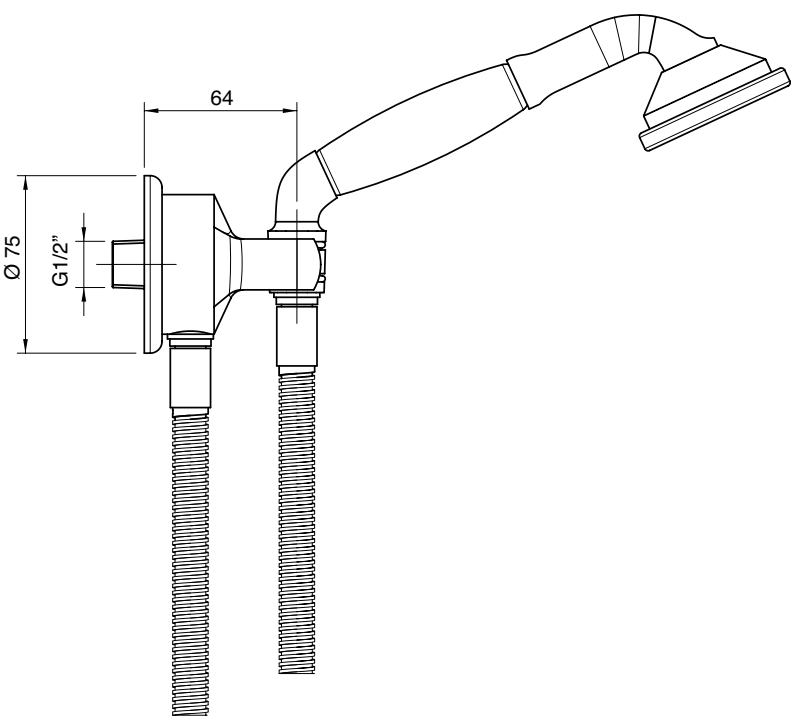

5500 0105 - C0
5501 0105 - C0
5500 0105 - H0
5501 0105 - H0

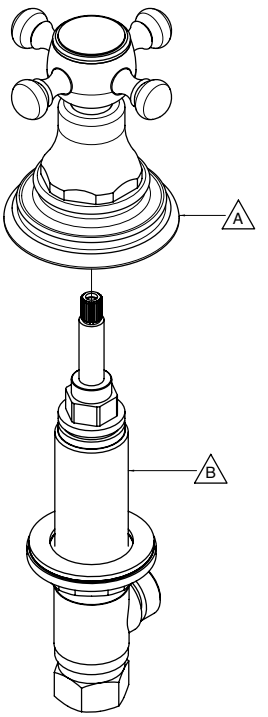

Codice - Code	Variante - Variant	
	A	B
55 00 0105 - C0	**55 00 A406 AC0**	**29 00 B105 A00**
55 01 0105 - C0	**55 00 A406 AC0**	**29 00 B105 AC0**
55 00 0105 - H0	**55 00 A406 AH0**	**29 00 B105 A00**
55 01 0105 - H0	**55 00 A406 AH0**	**29 00 B105 AC0**

5500 0202 - C0
5501 0202 - C0
5500 0202 - H0
5501 0202 - H0

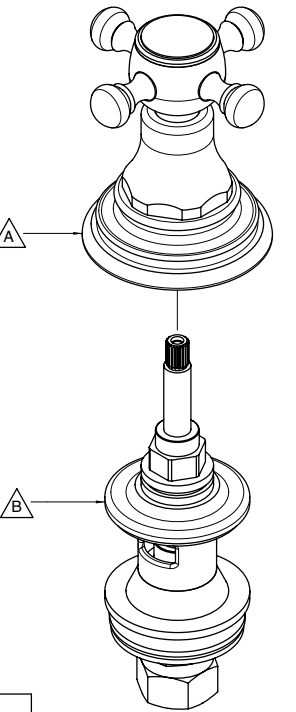

Codice - Code	Variante - Variant	
	A	B
55 00 0202 - C0	**55 00 A406 AC0**	**29 00 B202 A00**
55 01 0202 - C0	**55 00 A406 AC0**	**29 00 B202 AC0**
55 00 0202 - H0	**55 00 A406 AH0**	**29 00 B202 A00**
55 01 0202 - H0	**55 00 A406 AH0**	**29 00 B202 AC0**

5500 0504 A00

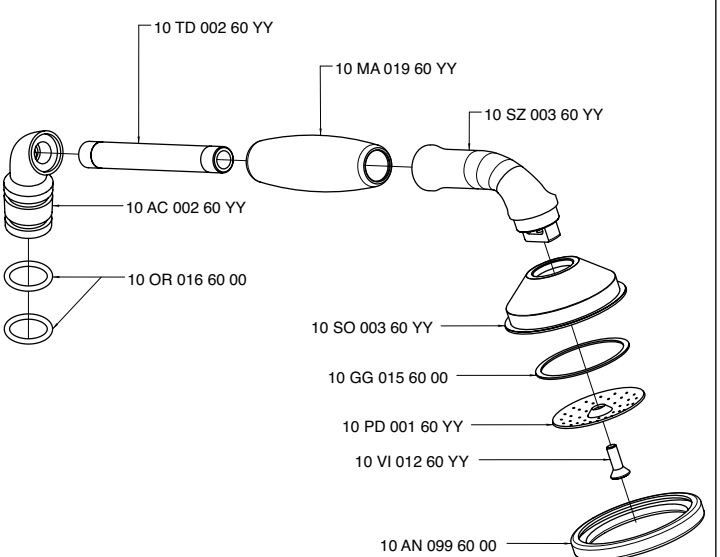

5500 0700 - 00
5501 0700 - 00

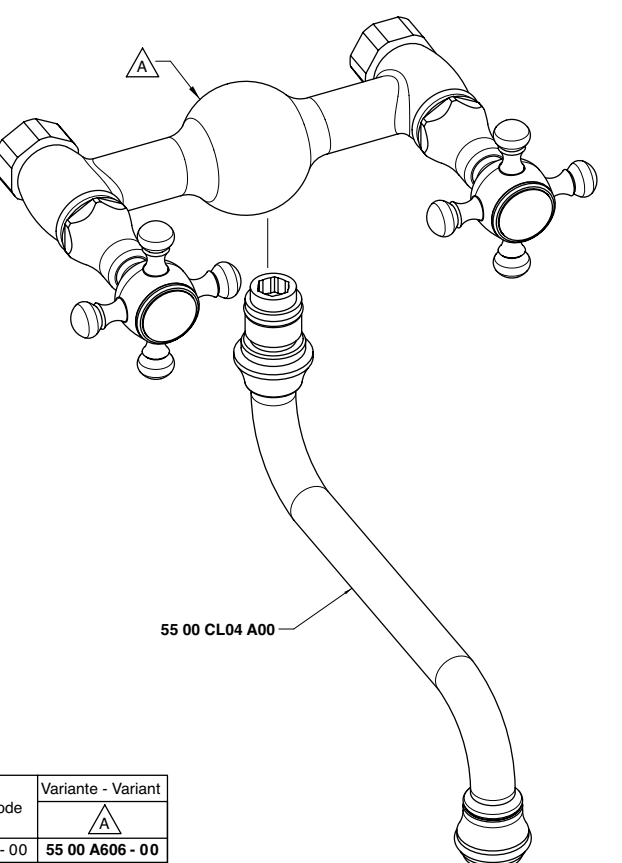

Codice - Code	Variante - Variant
	A
55 00 0700 - 00	**55 00 A606 - 00**
55 01 0700 - 00	**55 01 A606 - 00**

5500 0701 A00
5501 0701 A00

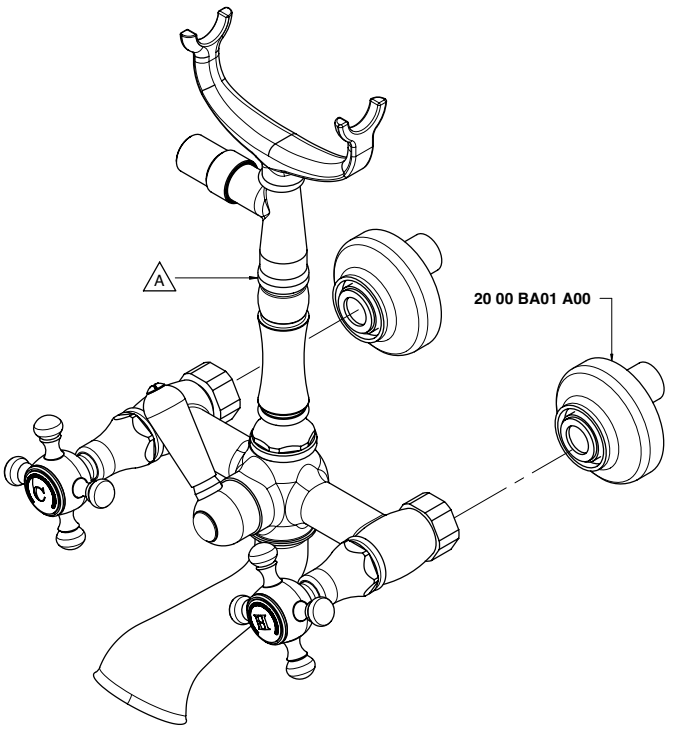

Codice - Code	Variante - Variant
	A
55 00 0701 A00	**55 00 A701 - 00**
55 01 0701 A00	**55 01 A701 - 00**

5500 0703 - 00
5501 0703 - 00

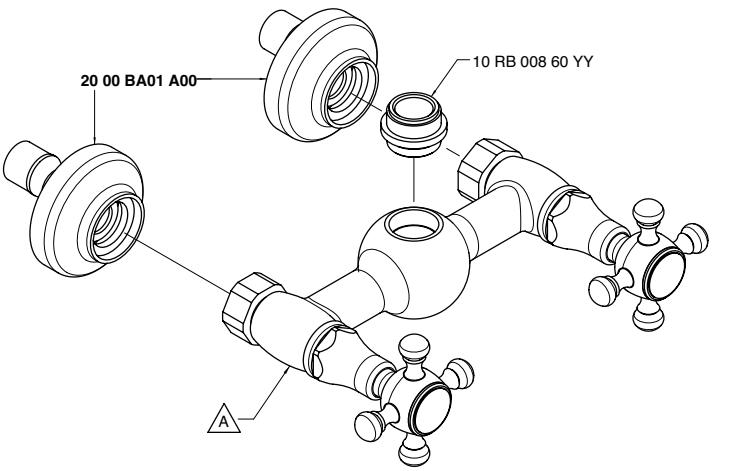

Codice - Code	Variante - Variant
	A
55 00 0703 - 00	**55 00 A606 - 00**
55 01 0703 - 00	**55 01 A606 - 00**

5500 0704 - 00
5501 0704 - 00

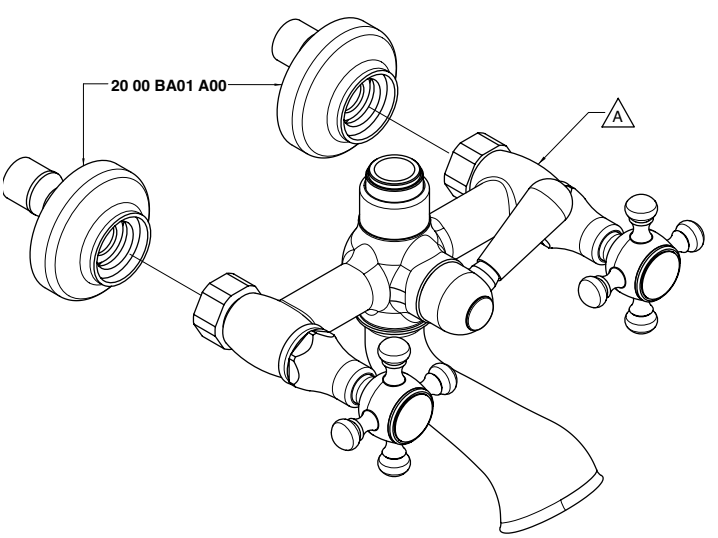

Codice - Code	Variante - Variant
	A
55 00 0704 - 00	**55 00 A704 - 00**
55 01 0704 - 00	**55 01 A704 - 00**

5500 0706 - 00
5501 0706 - 00

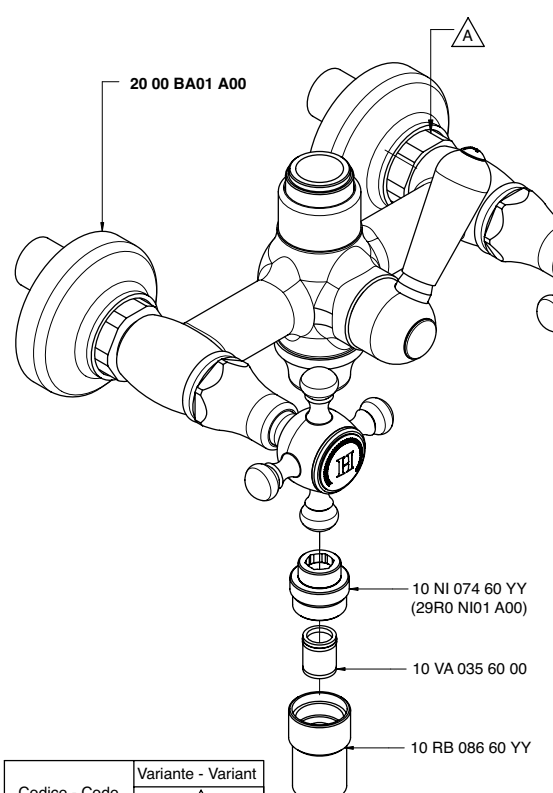

Codice - Code	Variante - Variant
	A
55 00 0706 - 00	**55 00 A706 - 00**
55 01 0706 - 00	**55 01 A706 - 00**

5500 0707 - 00
5501 0707 - 00

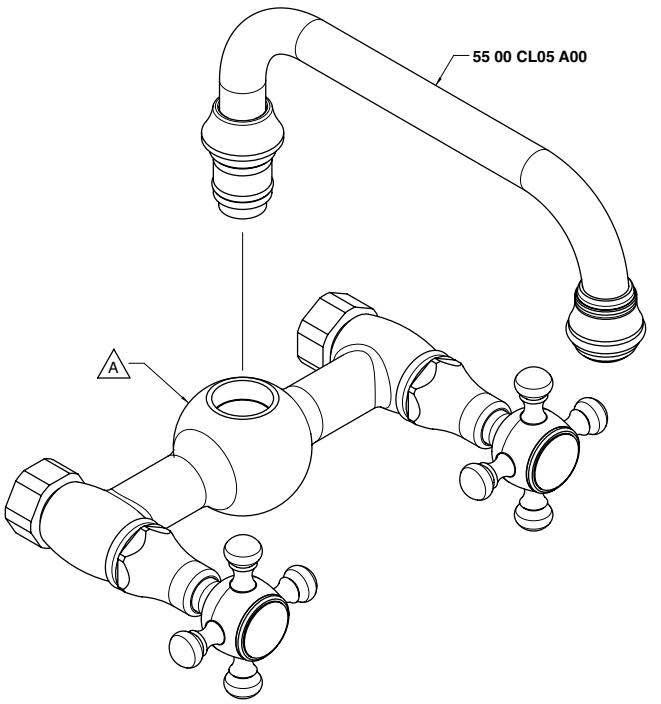

Codice - Code	Variante - Variant
	A
55 00 0707 - 00	**55 00 A606 - 00**
55 01 0707 - 00	**55 01 A606 - 00**

5500 1523 - 00

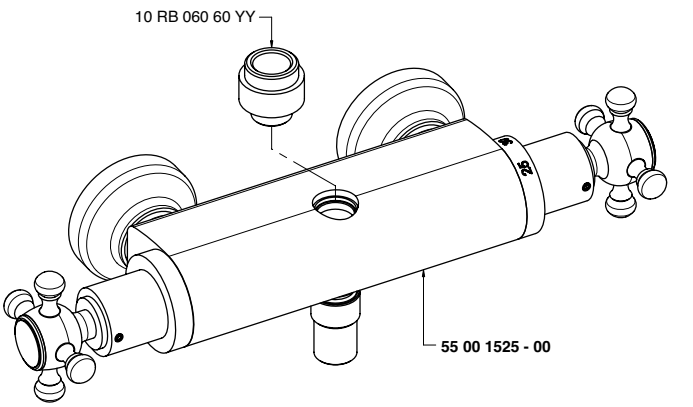

5500 1525 - 00

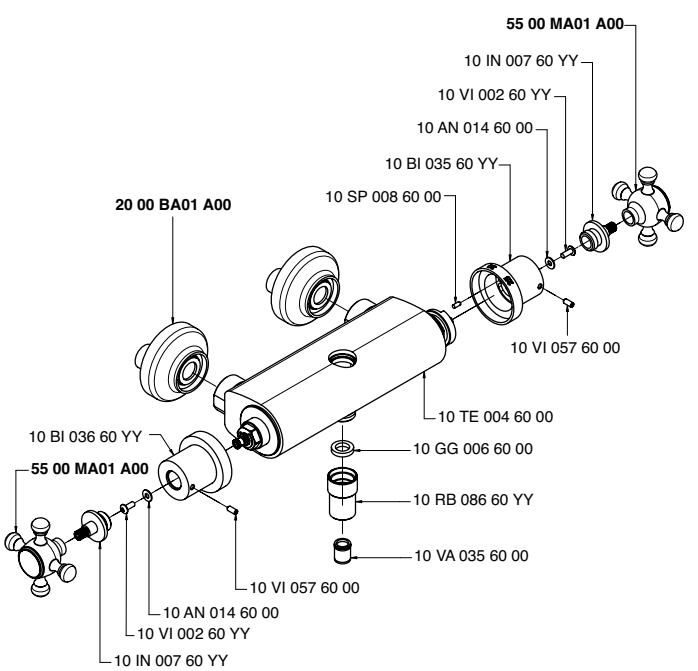

5500 A102 - 00

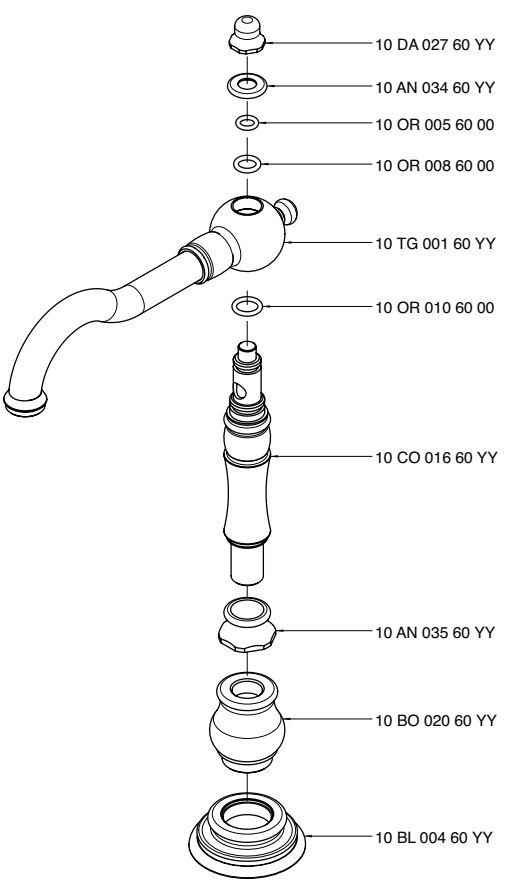

5500 A203 - 00

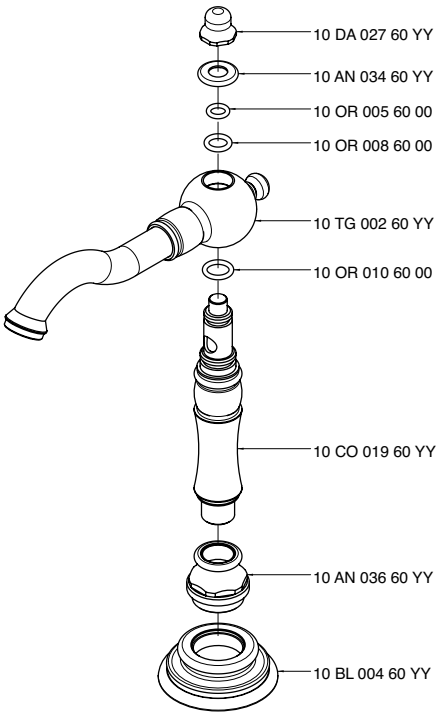

5500 A302 A00

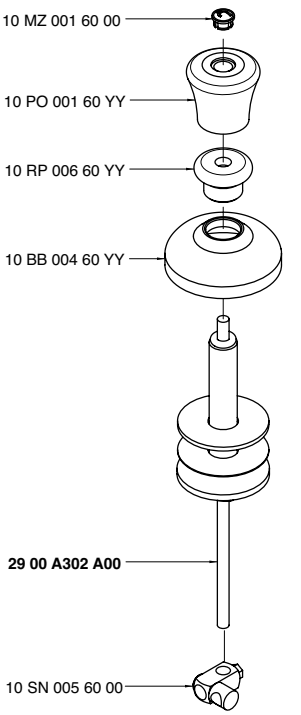

5500 A312 - 00
5501 A312 - 00

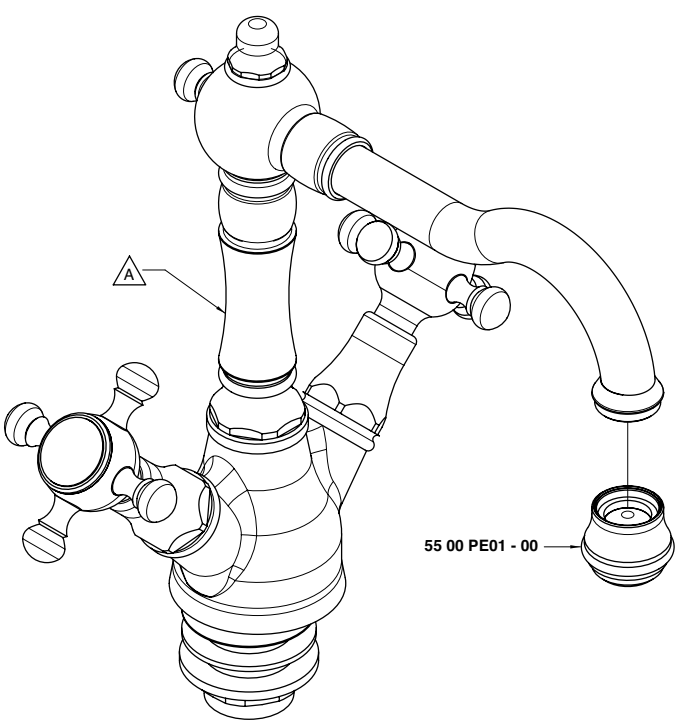

Codice - Code	Variante - Variant
	A
55 00 A312 - 00	**55 00 LA02 - 00**
55 01 A312 - 00	**55 01 LA02 - 00**

5500 A313 - 00
5501 A313 - 00

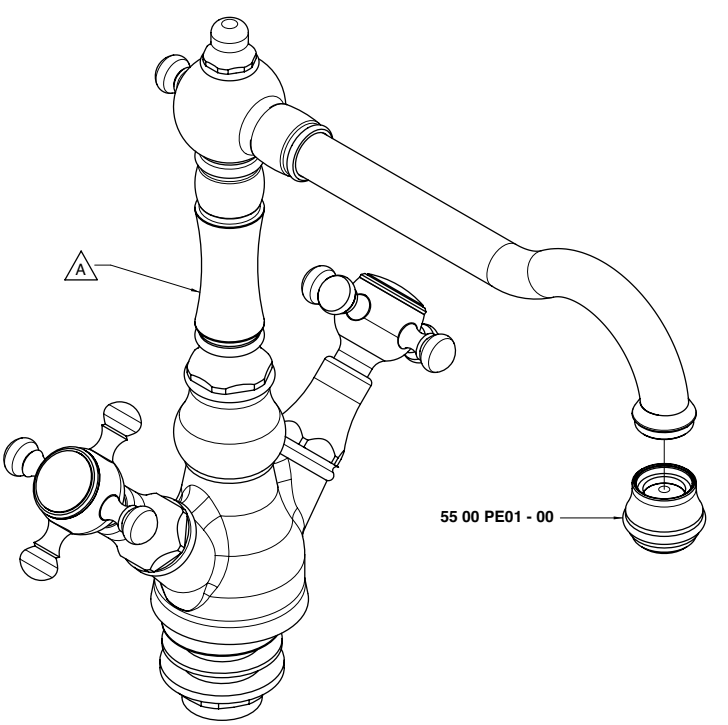

Codice - Code	Variante - Variant
	A
55 00 A313 - 00	**55 00 LL01 - 00**
55 01 A313 - 00	**55 01 LL01 - 00**

5500 A321 - 00
5501 A321 - 00

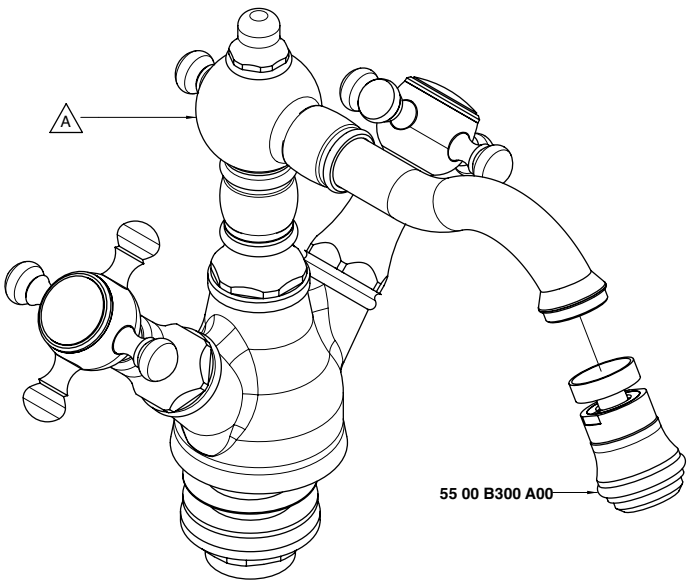

Codice - Code	Variante - Variant A
55 00 A321 - 00	**55 00 BD02 - 00**
55 01 A321 - 00	**55 01 BD02 - 00**

5500 A405 A00

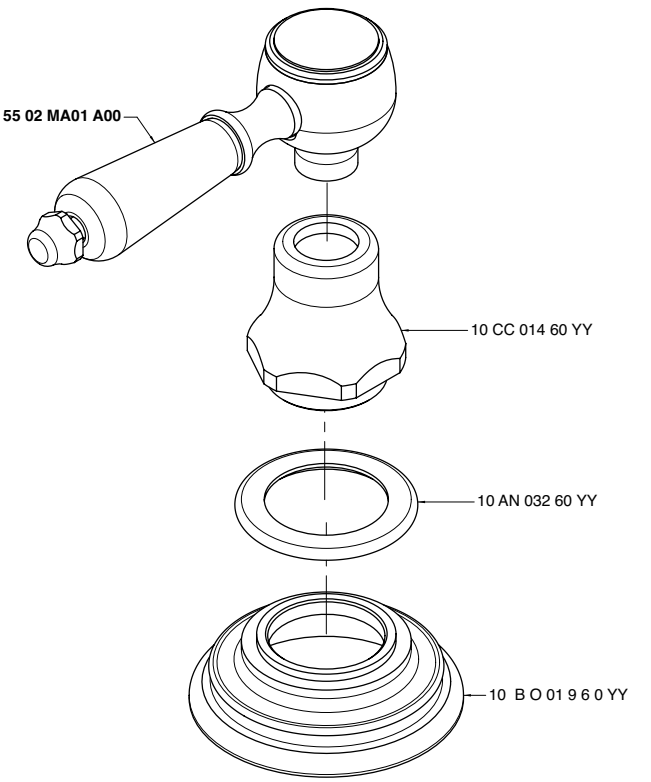

5500 A406 A00
5500 A406 AC0
5500 A406 AH0

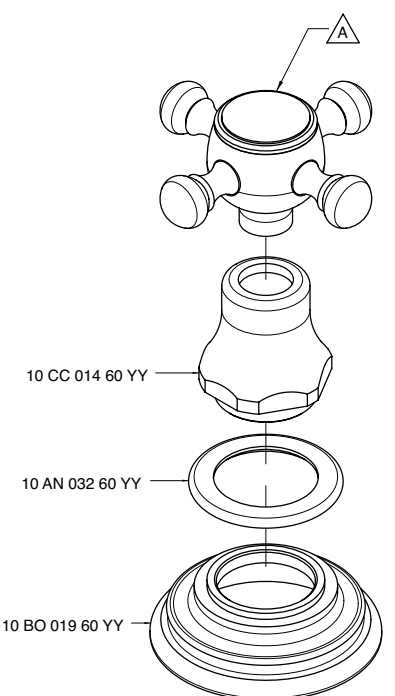

Codice - Code	Variante - Variant A
55 00 A406 A00	**55 00 MA01 A00**
55 00 A406 AC0	**55 00 MA01 AC0**
55 00 A406 AH0	**55 00 MA01 AH0**

5500 A419 A00

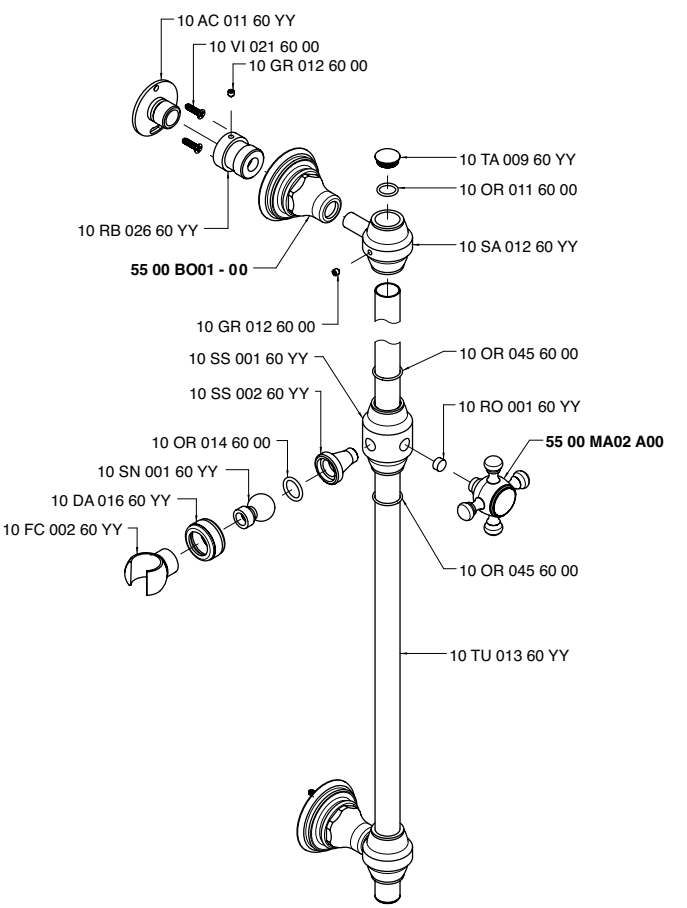

5500 A606 - 00
5501 A606 - 00

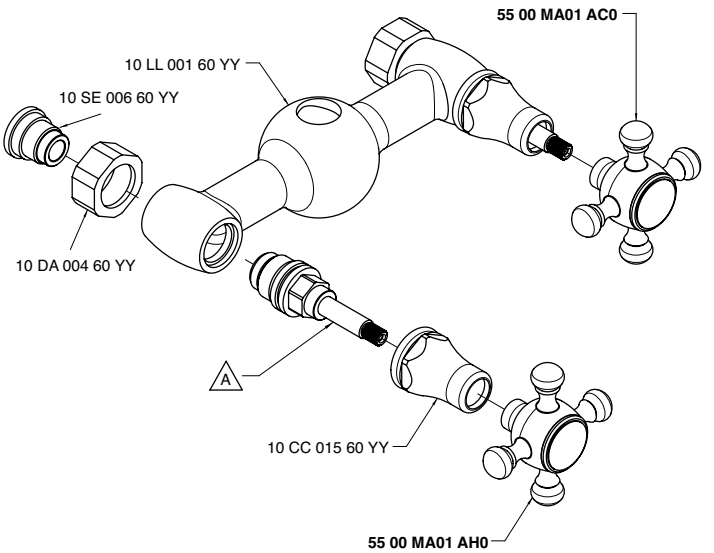

Codice - Code	Variante - Variant A	
55 00 A606 - 00	10 VT 099 60 00	(2900 VT01 A00)
55 01 A606 - 00	10 VT 025 60 00	(2900 VT05 A00)

5500 A701 - 00
5501 A701 - 00

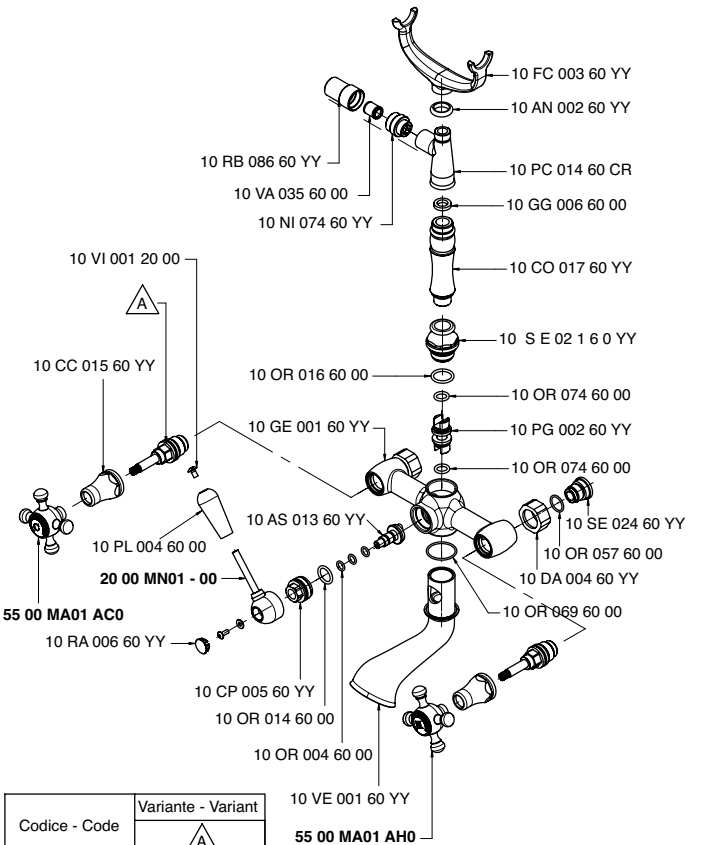

Codice - Code	Variante - Variant A	
55 00 A701 - 00	10 VT 099 60 00	(2900 VT01 A00)
55 01 A701 - 00	10 VT 025 60 00	(2900 VT05 A00)

5500 A704 - 00
5501 A704 - 00

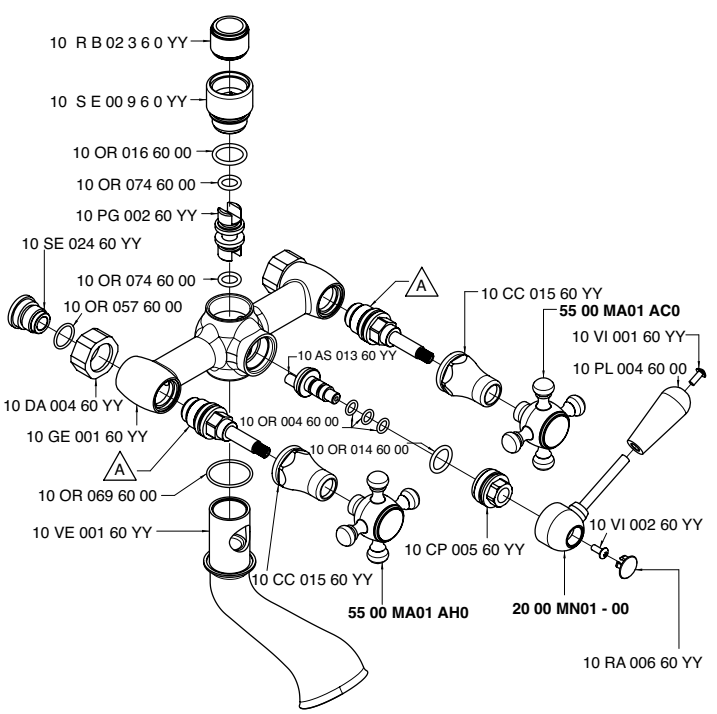

Codice - Code	Variante - Variant A	
55 00 A704 - 00	10 VT 099 60 00	(2900 VT01 A00)
55 01 A704 - 00	10 VT 025 60 00	(2900 VT05 A00)

5500 A706 - 00
5501 A706 - 00

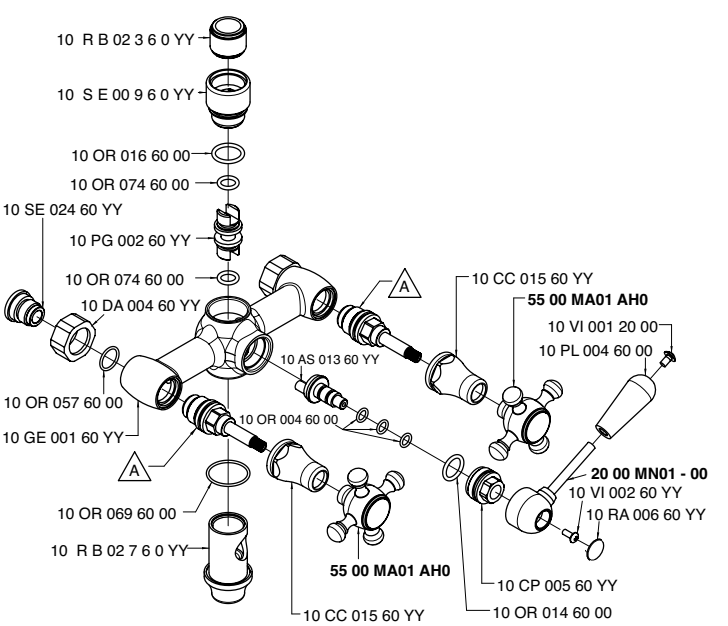

Codice - Code	Variante - Variant A	
55 00 A706 - 00	10 VT 099 60 00	(2900 VT01 A00)
55 01 A706 - 00	10 VT 025 60 00	(2900 VT05 A00)

5500 AS01 A00

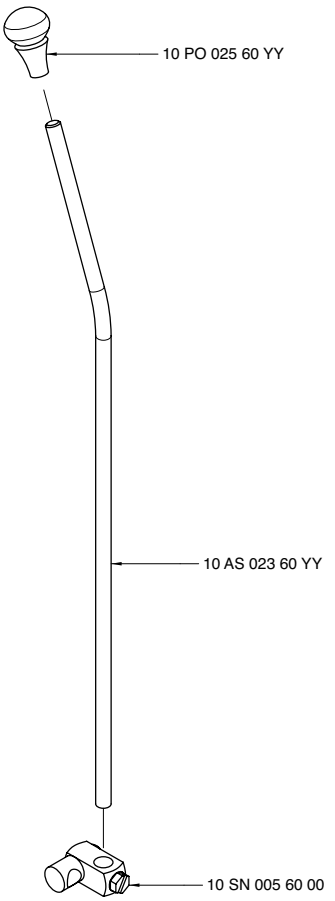

5500 AS02 A00

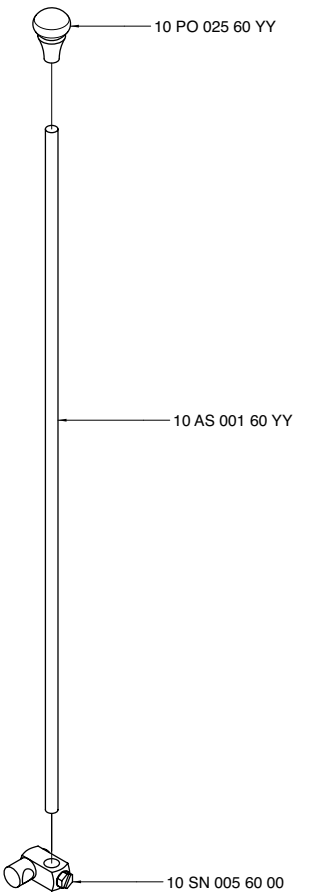

5500 B300 A00

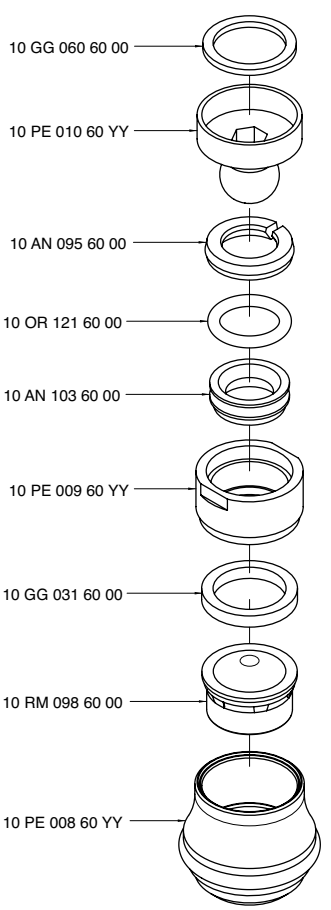

5500 B300 AB0

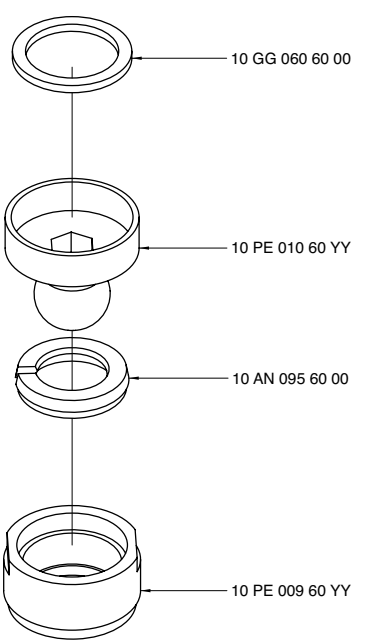

5500 BD02 - 00
5501 BD02 - 00

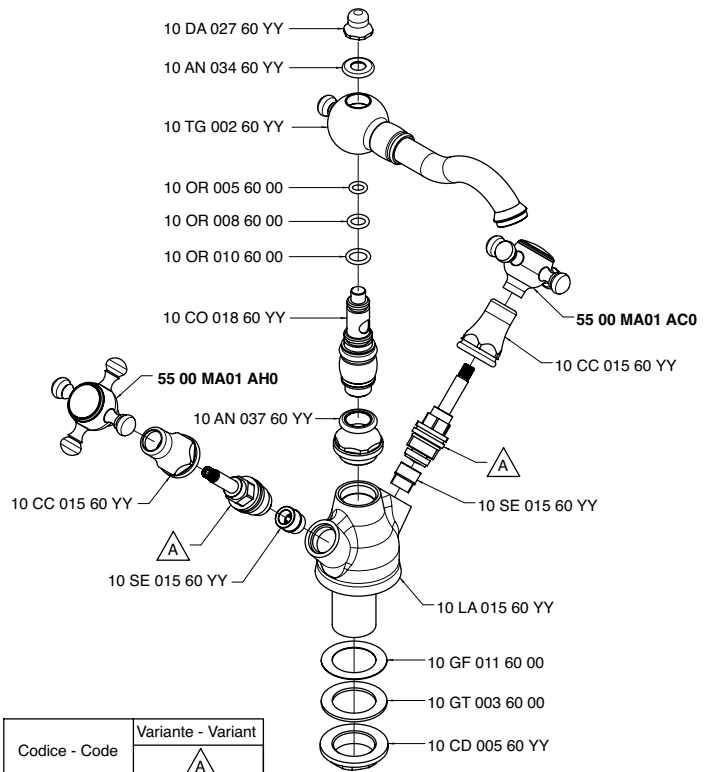

Codice - Code	Variante - Variant
	A
55 00 BD02 A00	10 VT 099 60 00
55 01 BD02 A00	10 VT 025 60 00

5500 BO01 - 00

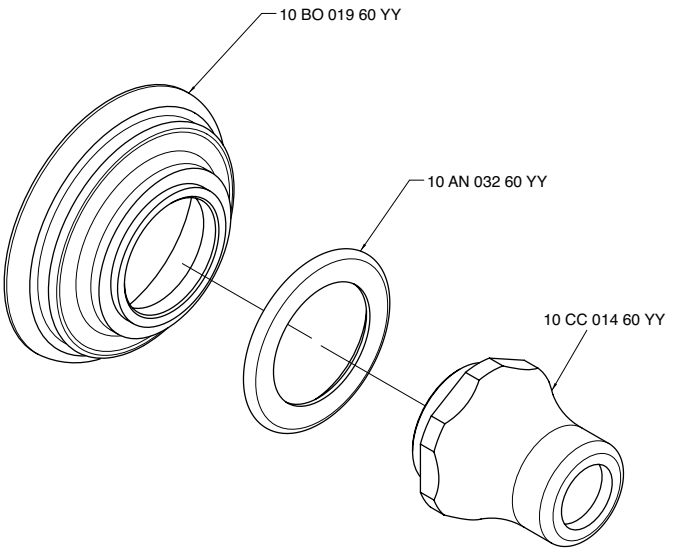

5500 C102 A00

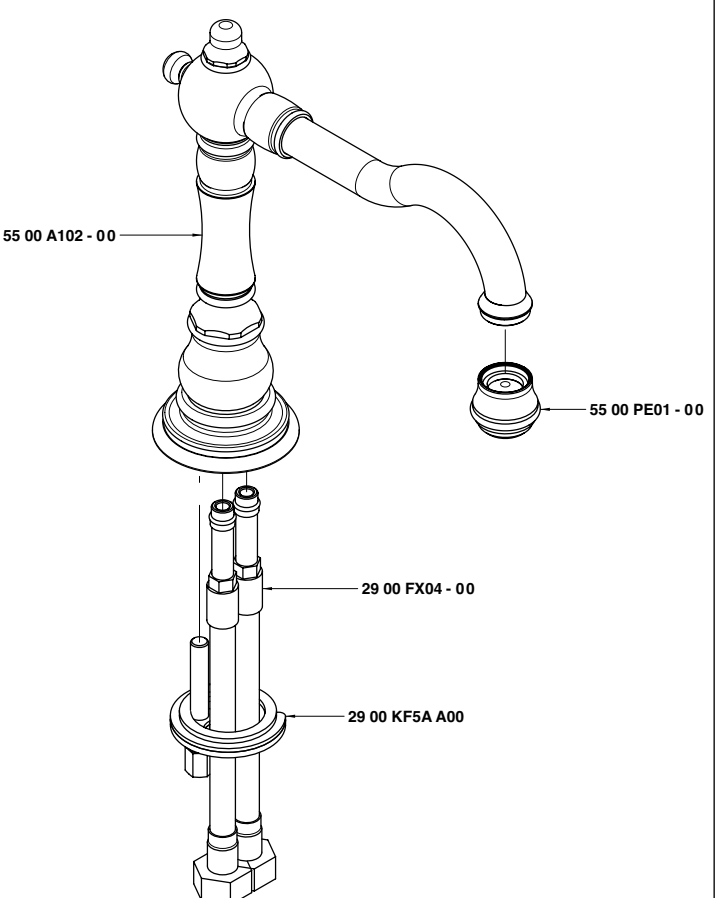

5500 C203 A00

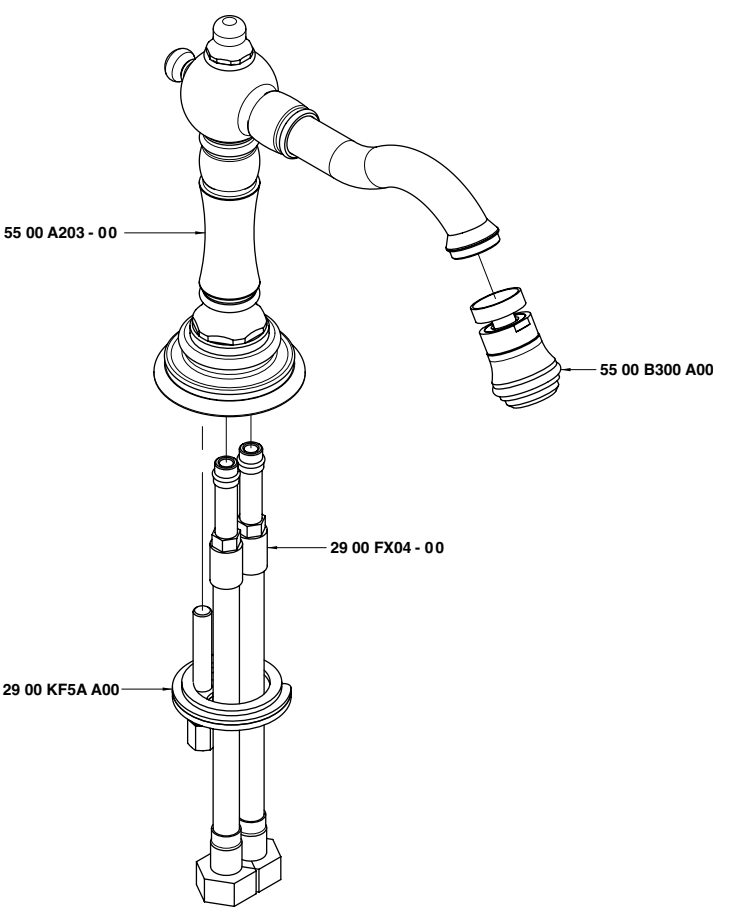

5500 CL04 A00

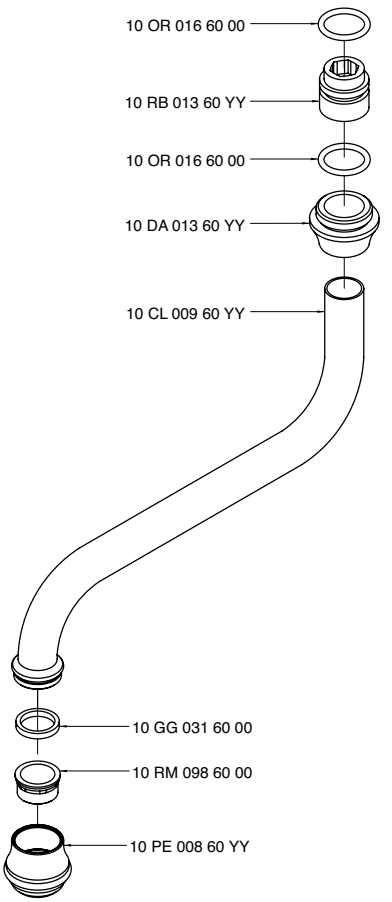

5500 CL05 A00

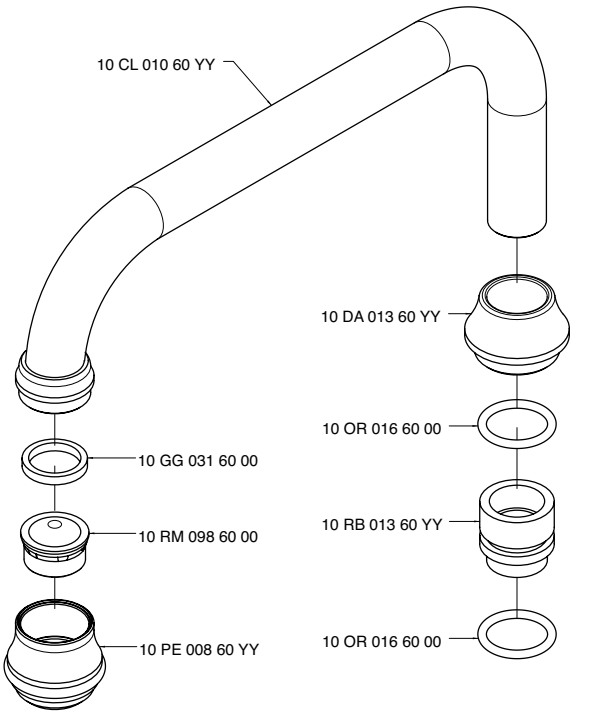

5500 LA02 - 00
5501 LA02 - 00

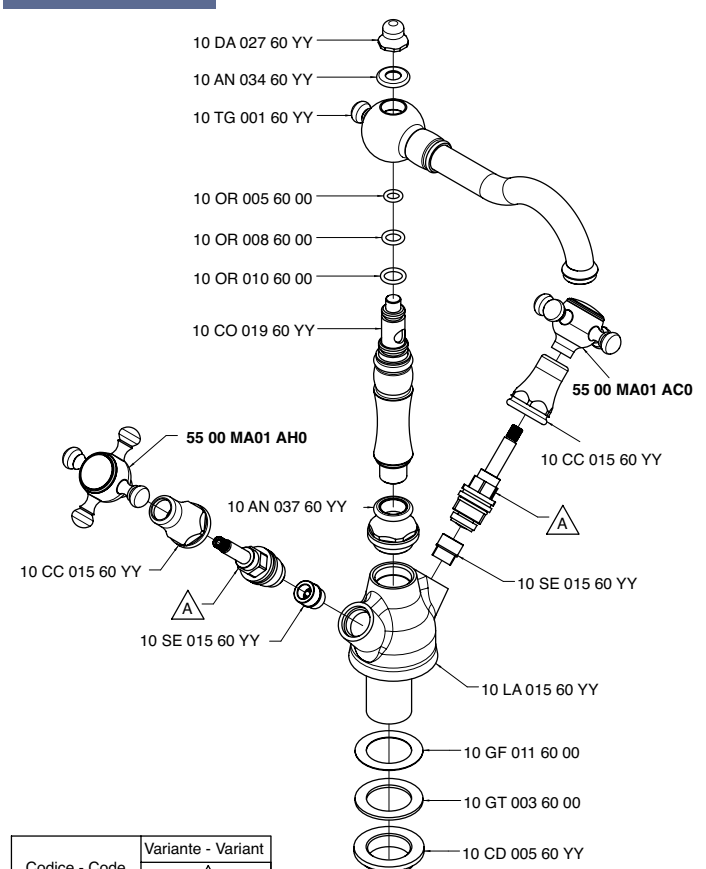

Codice - Code	Variante - Variant	
	A	
55 00 LA02 - 00	10 VT 099 60 00	(2900 VT01 A00)
55 01 LA02 - 00	10 VT 025 60 00	(2900 VT05 A00)

5500 LL01 - 00
5501 LL01 - 00

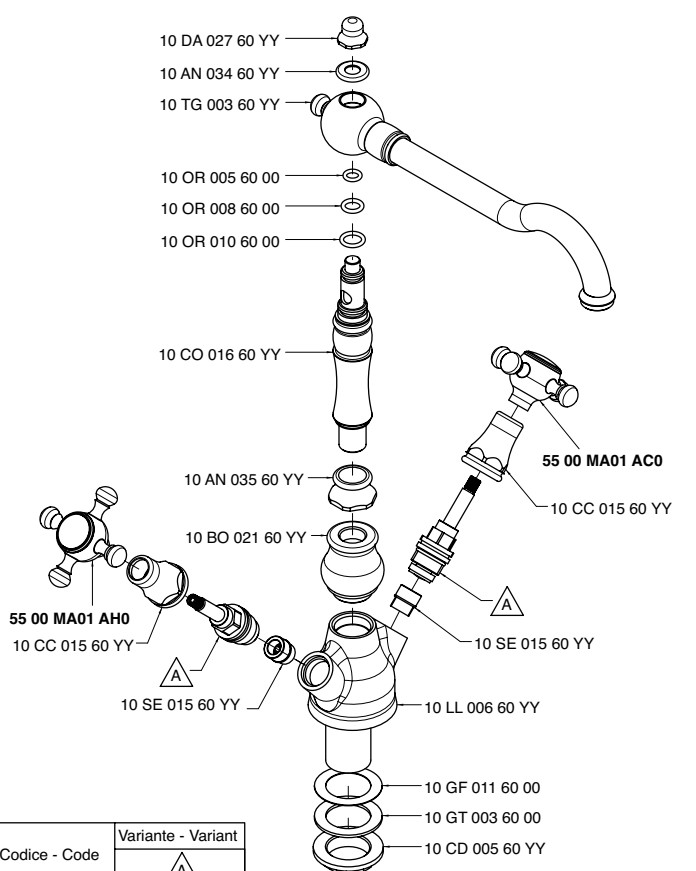

Codice - Code	Variante - Variant	
	A	
55 00 LL01 - 00	10 VT 099 60 00	(2900 VT01 A00)
55 01 LL01 - 00	10 VT 025 60 00	(2900 VT05 A00)

5500 MA01 A00
5500 MA01 AC0
5500 MA01 AH0

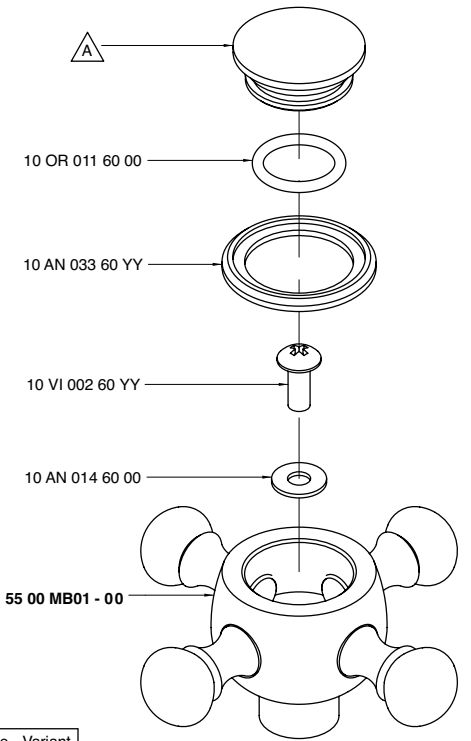

Codice - Code	Variante - Variant A
55 00 MA01 A00	10 PA 013 60 10
55 00 MA01 AC0	10 PA 015 60 10
55 00 MA01 AH0	10 PA 014 60 10

5500 MA02 A00

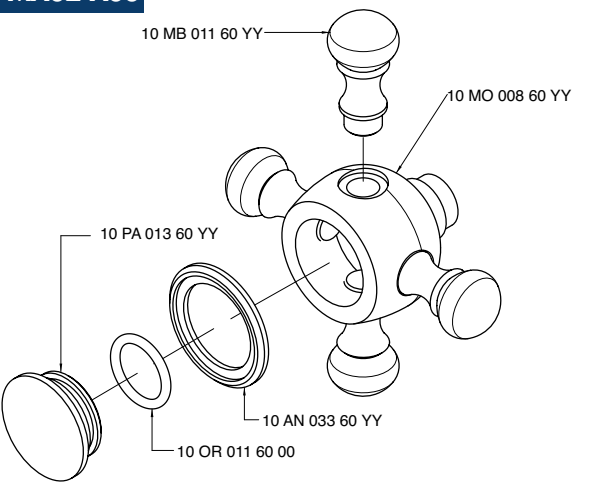

5500 MB01 - 00

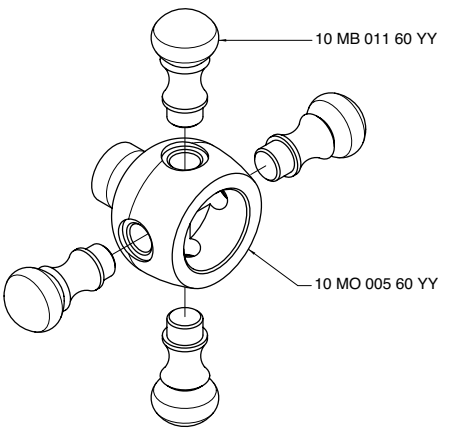

5500 A406 A00 NEUTRA + **2900 G107 A00**

5500 A406 A00 NEUTRA + **2900 G107 AD0**

5500 A406 AC0 "C" COLD + **2900 G107 A00**

5500 A406 AC0 "C" COLD + **2900 G107 AD0**

5500 A406 AH0 "H" HOT + **2900 G107 A00**

5500 A406 AH0 "H" HOT + **2900 G107 AS0**

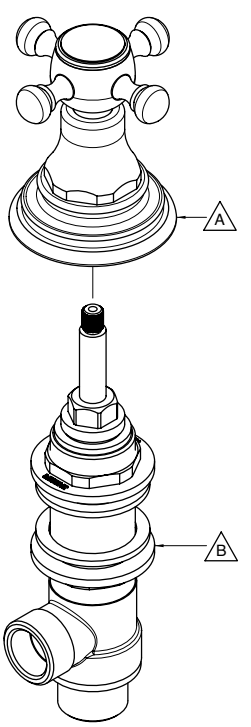

Codice - Code	Variante - Variant A	Variante - Variant B
5500 A406 A00 + 2900 G107 A00	**5500 A406 A00**	**2900 G107 A00**
5500 A406 AC0 + 2900 G107 A00	**5500 A406 AC0**	**2900 G107 A00**
5500 A406 AH0 + 2900 G107 A00	**5500 A406 AH0**	**2900 G107 A00**
5500 A406 A00 + 2900 G107 AD0	**5500 A406 A00**	**2900 G107 AD0**
5500 A406 AC0 + 2900 G107 AD0	**5500 A406 AC0**	**2900 G107 AD0**
5500 A406 AH0 + 2900 G107 AS0	**5500 A406 AH0**	**2900 G107 AS0**

5500 PC01 - 00

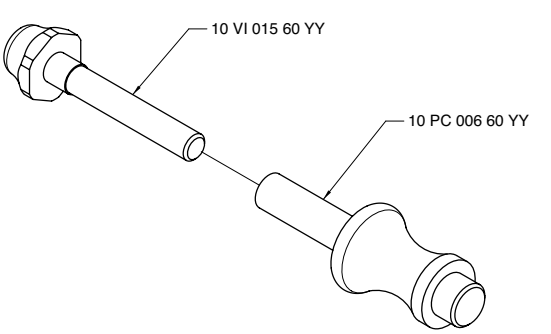

5500 PE01 - 00

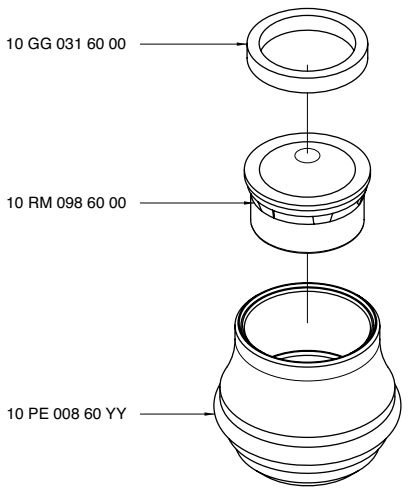

5500 Q414 A00

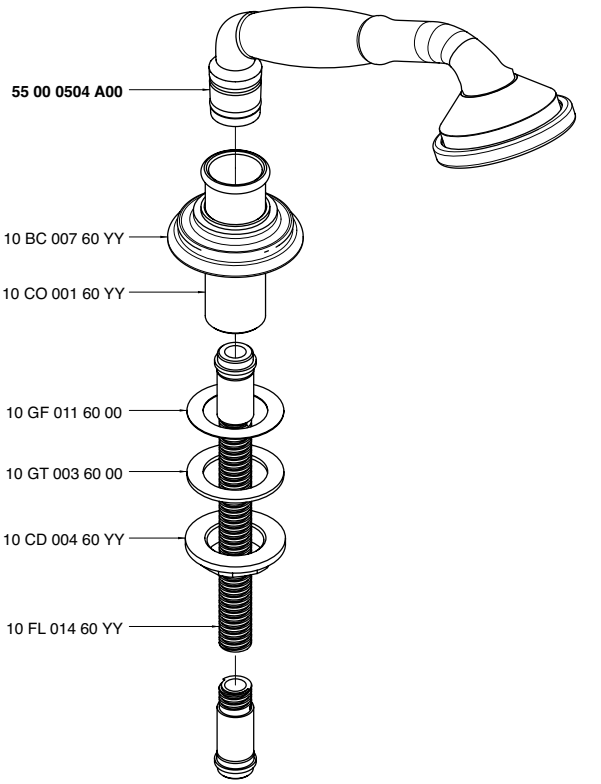

5502 0700 - 00

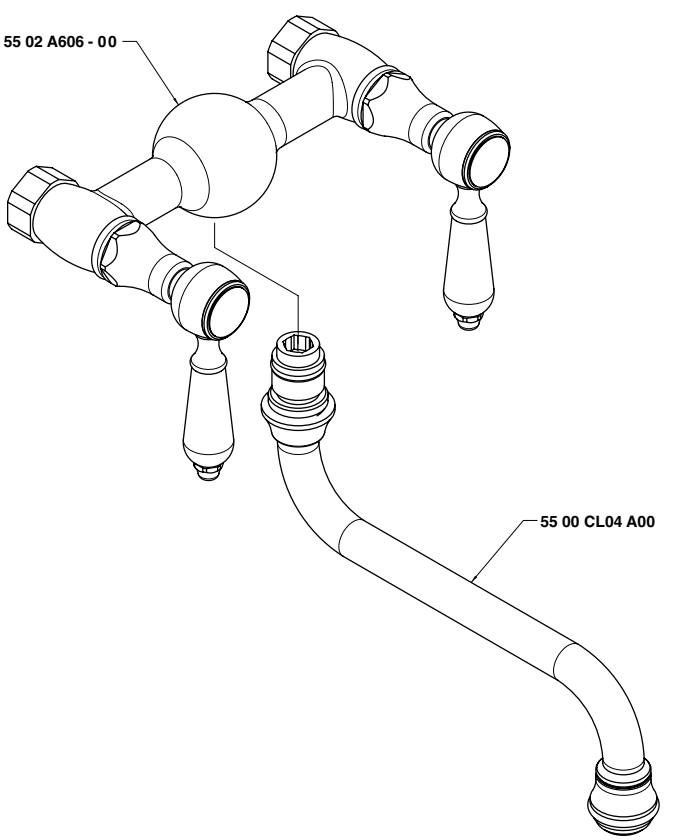

5502 0701 A00

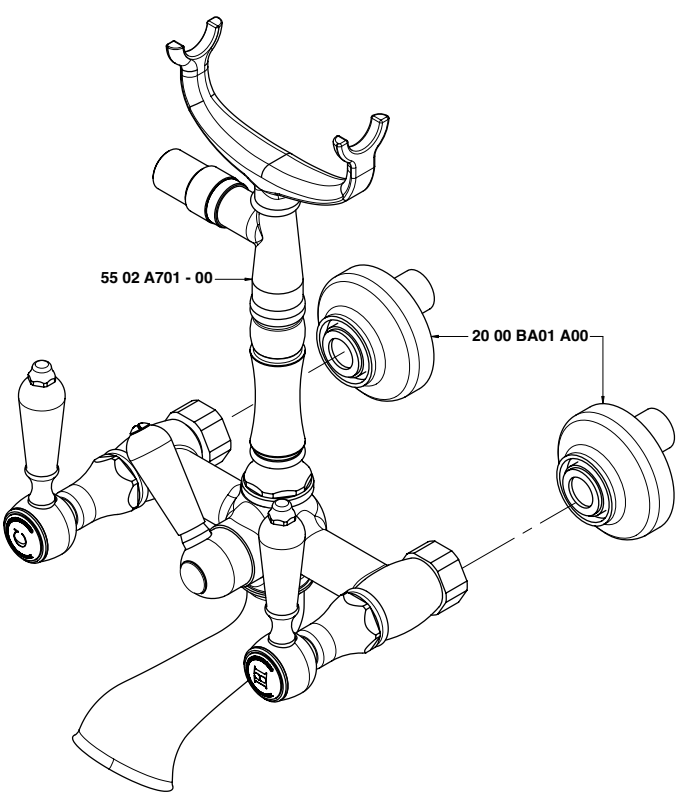

5500 Q417 A00

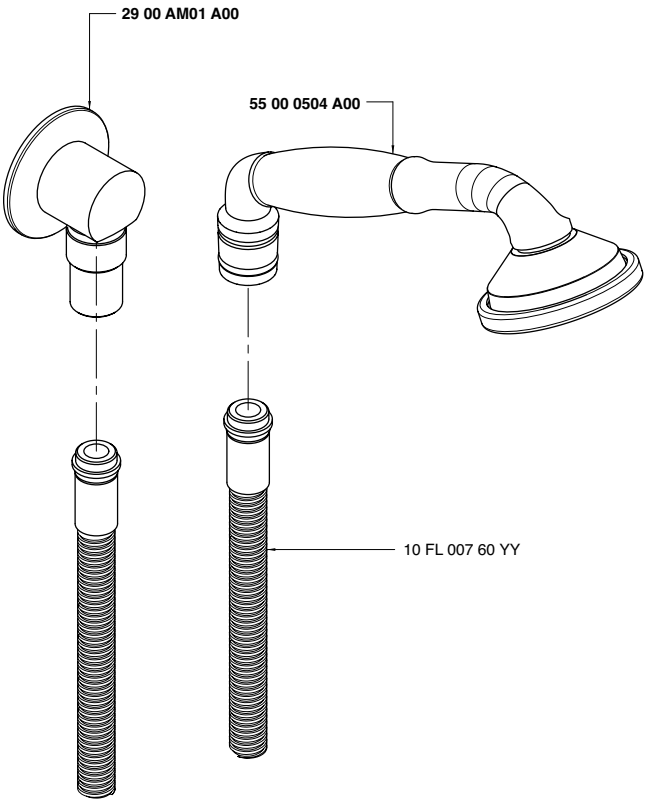

5502 0703 - 00

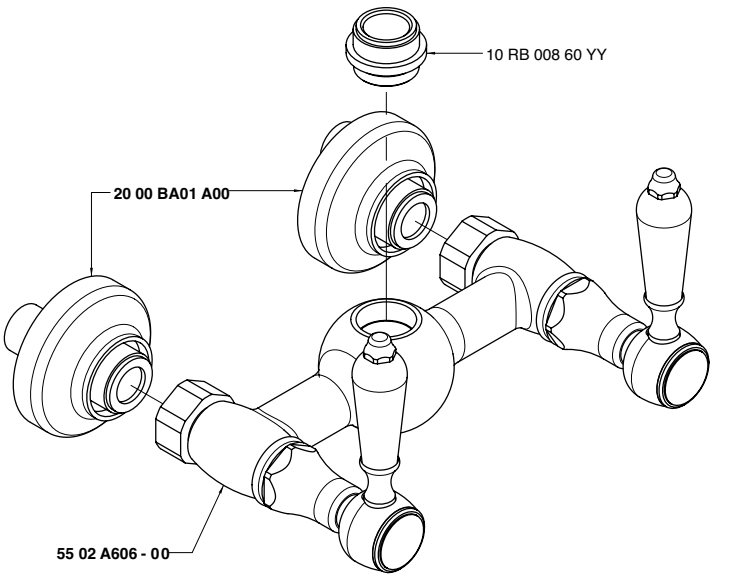

5502 0704 - 00

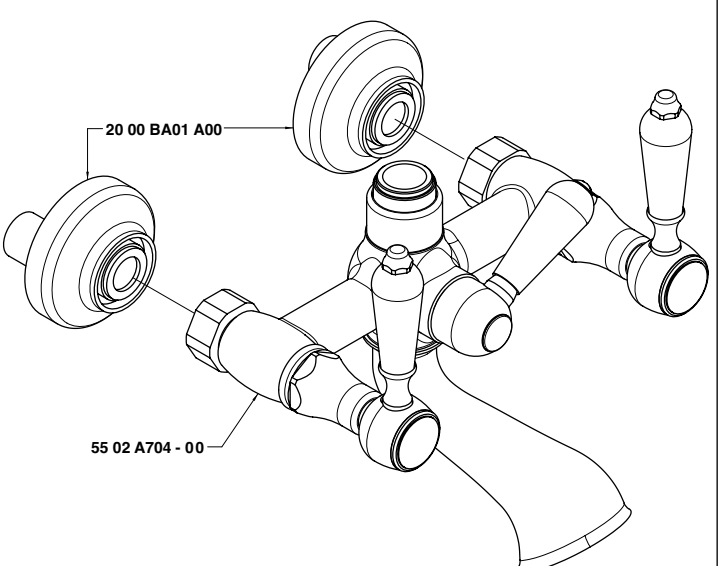

5502 0706 - 00

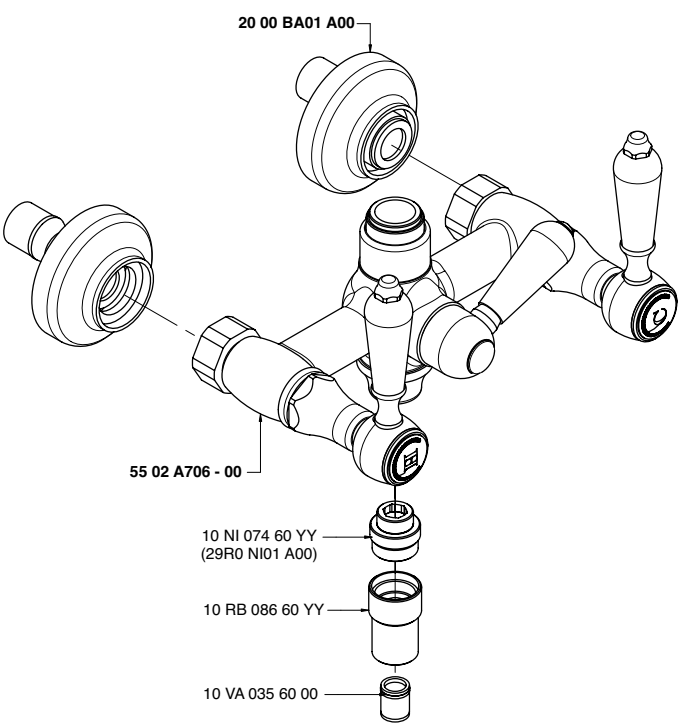

5502 0707 - 00

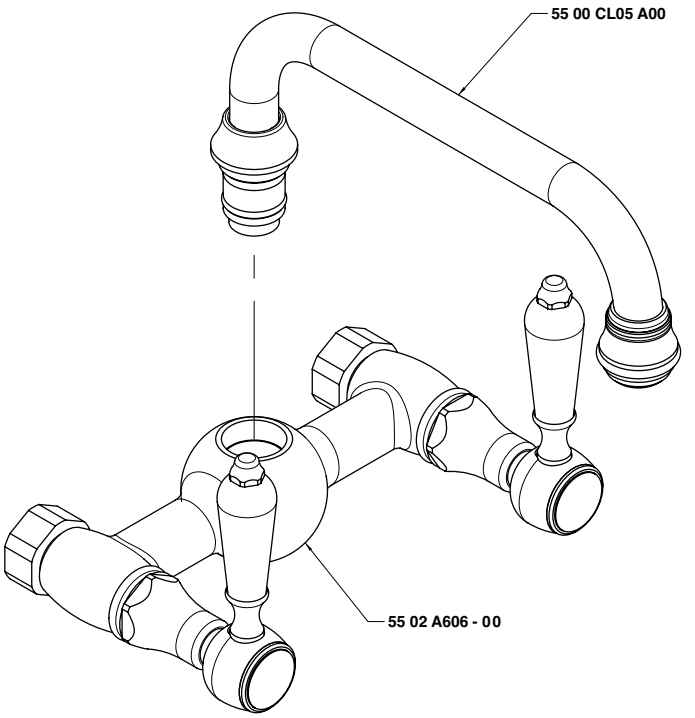

5502 A312 - 00

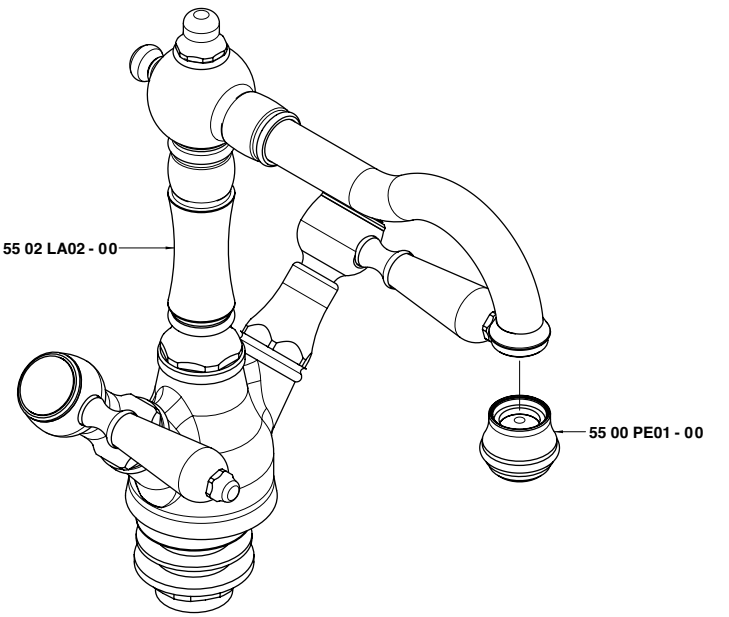

5502 A313 - 00

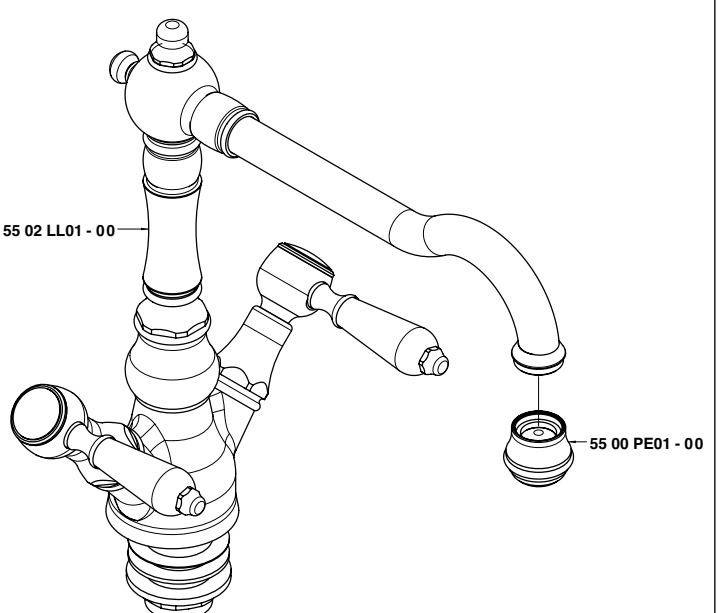

5502 A321 - 00

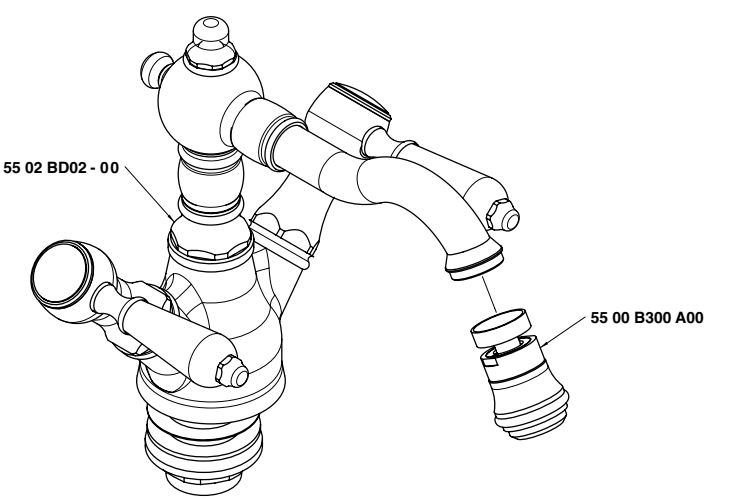

5502 A406 AC0
5502 A406 AH0

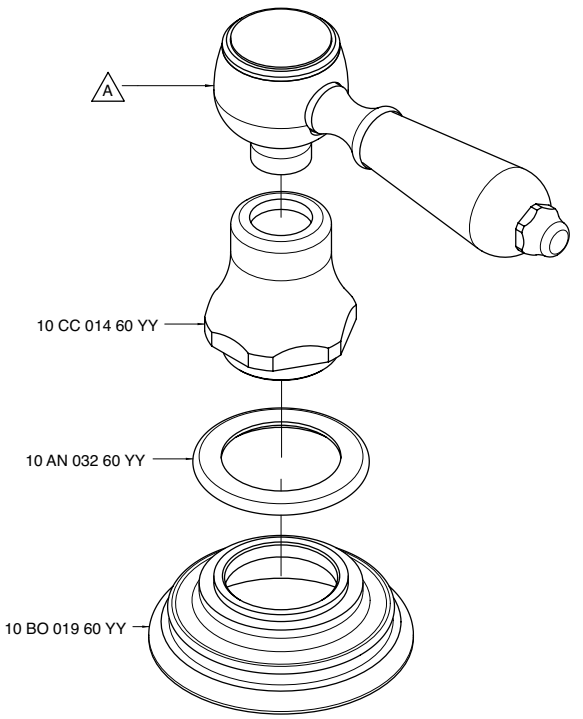

Codice - Code	Variante - Variant A
55 02 A406 AC0	**55 02 MA01 AC0**
55 02 A406 AH0	**55 02 MA01 AH0**

5502 A606 - 00

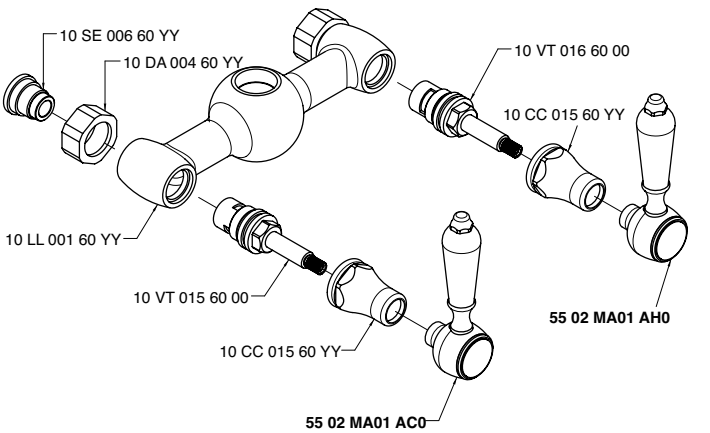

5502 A701 - 00

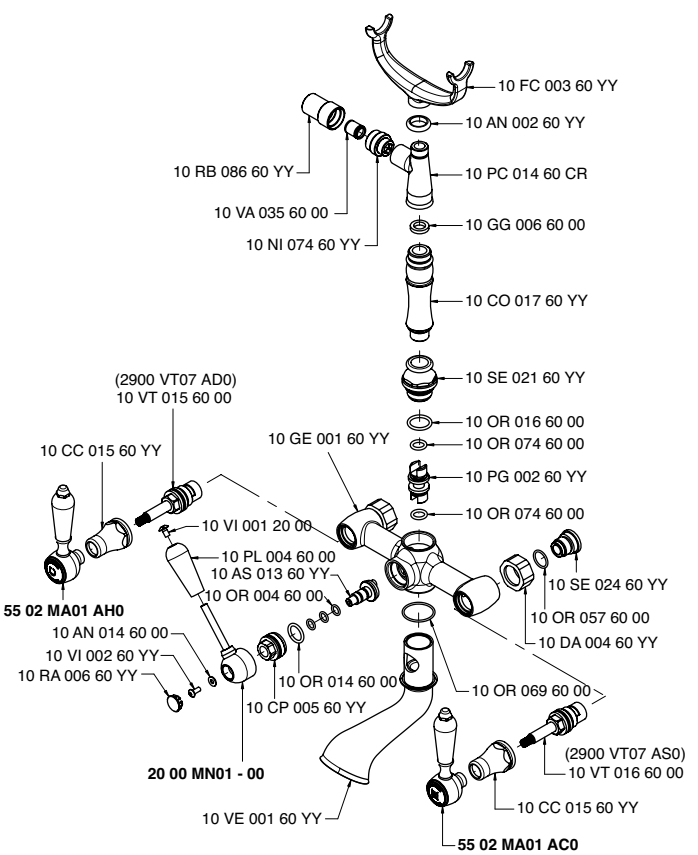

5502 A704 - 00

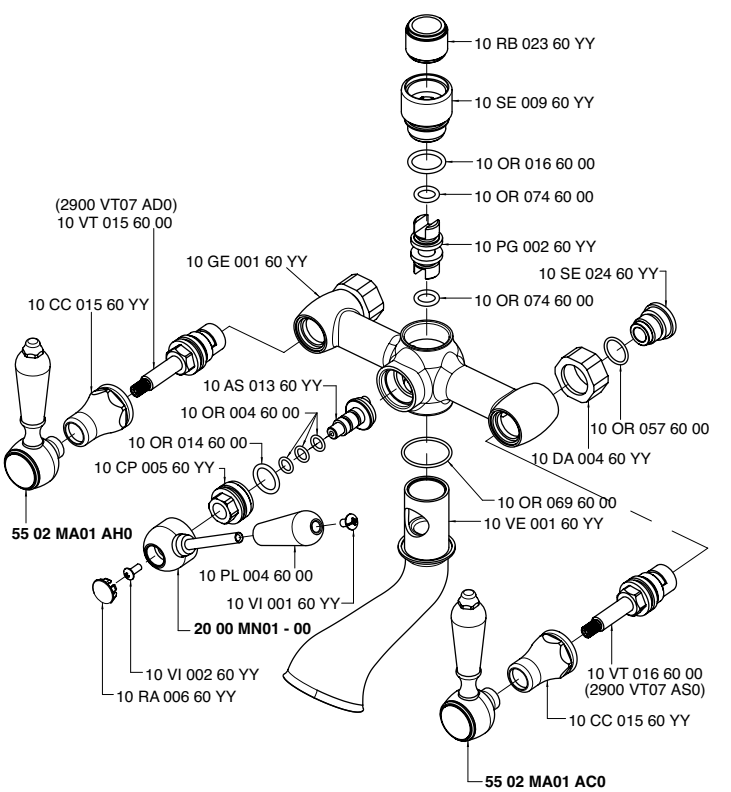

5502 A706 - 00

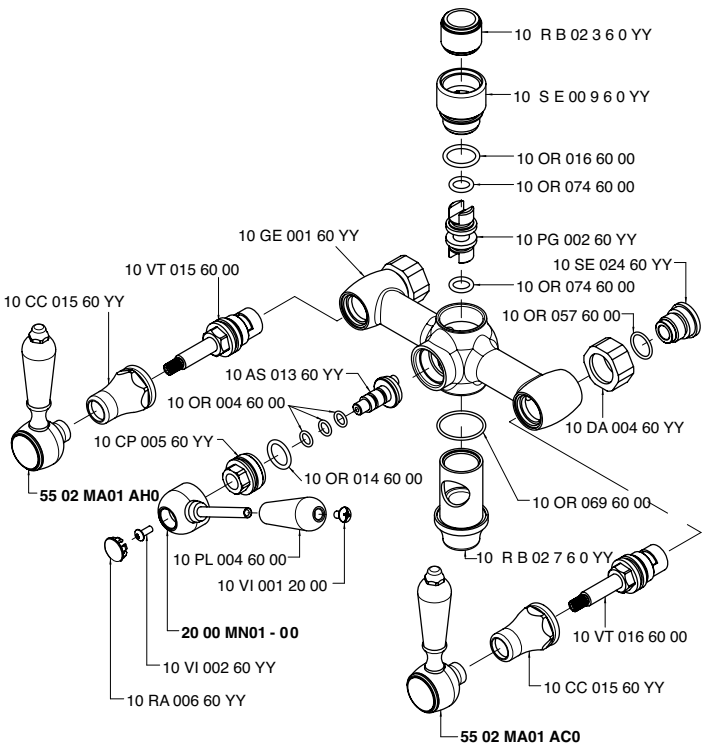

5502 BD02 - 00

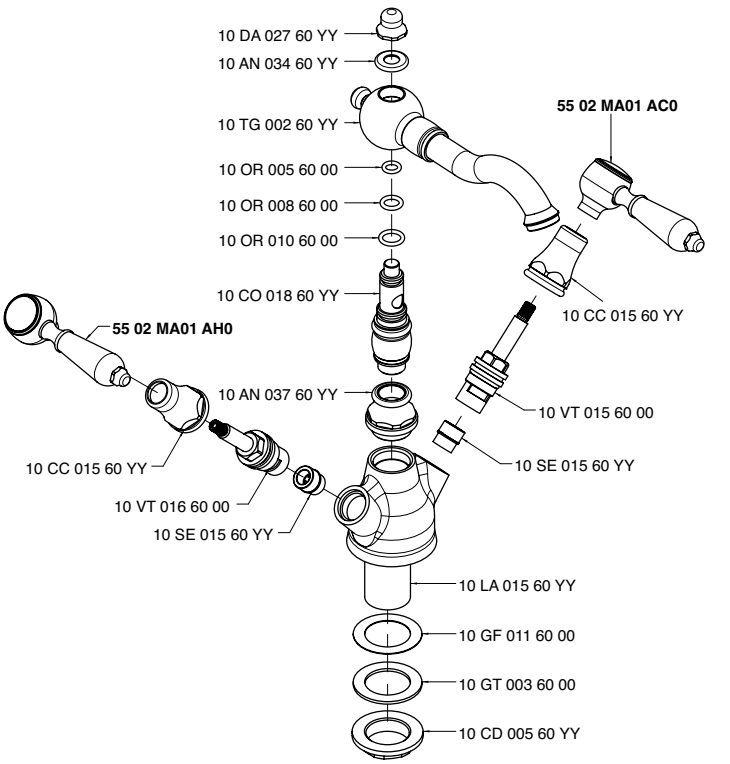

5502 D105 A00
5502 S105 A00

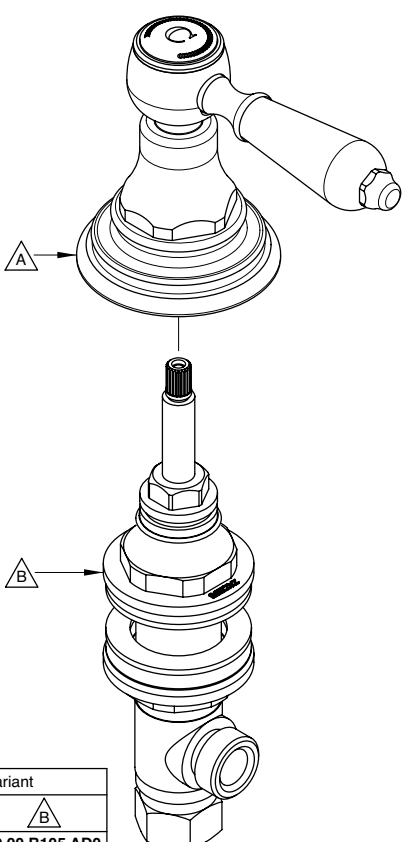

Codice - Code	Variante - Variant	
	A	B
55 02 D105 A00	**55 02 A406 AC0**	**29 00 B105 AD0**
55 02 S105 A00	**55 02 A406 AH0**	**29 00 B105 AS0**

5502 A406 AC0
COLD
+
2900 G107 AD0

5502 A406 AH0
HOT
+
2900 G107 AS0

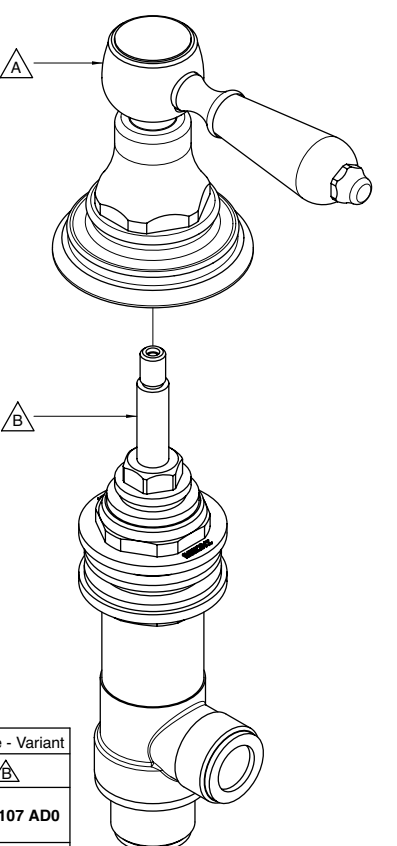

Codice - Code	Variante - Variant	Variante - Variant
	A	B
5502 A406 AC0 + 2900 G107 AD0	**5502 A406 AC0**	**2900 G107 AD0**
5502 A406 AH0 + 2900 G107 AS0	**5502 A406 AH0**	**2900 G107 AS0**

5502 D202 A00
5502 S202 A00

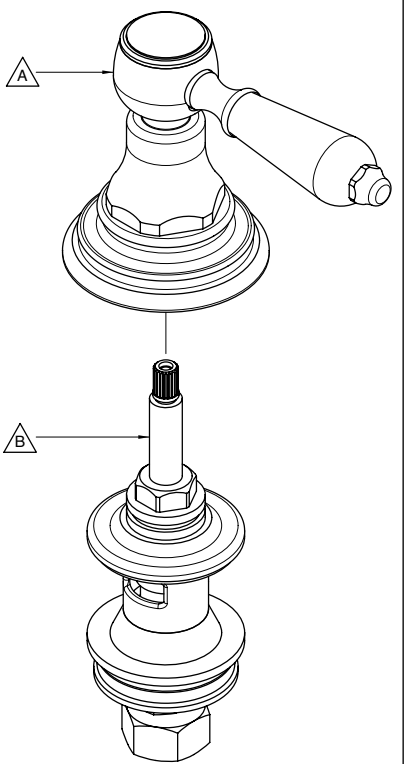

Codice - Code	Variante - Variant	
	A	B
55 02 D202 A00	**55 02 A406 AC0**	**29 00 B202 AD0**
55 02 S202 A00	**55 02 A406 AH0**	**29 00 B202 AS0**

5502 LA02 - 00

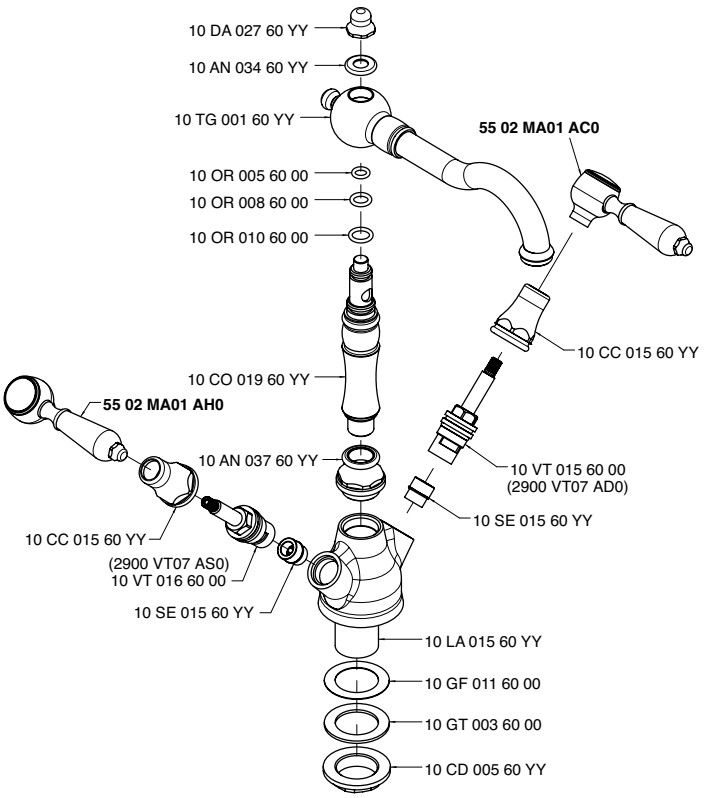

5502 LL01 - 00

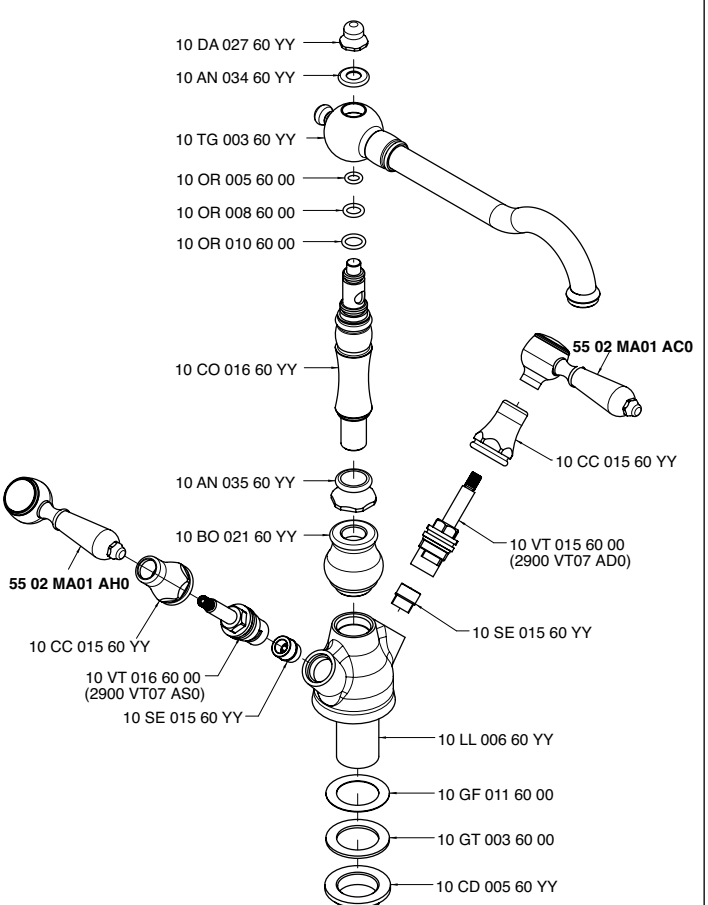

5502 MA01 A00
5502 MA01 AC0
5502 MA01 AH0

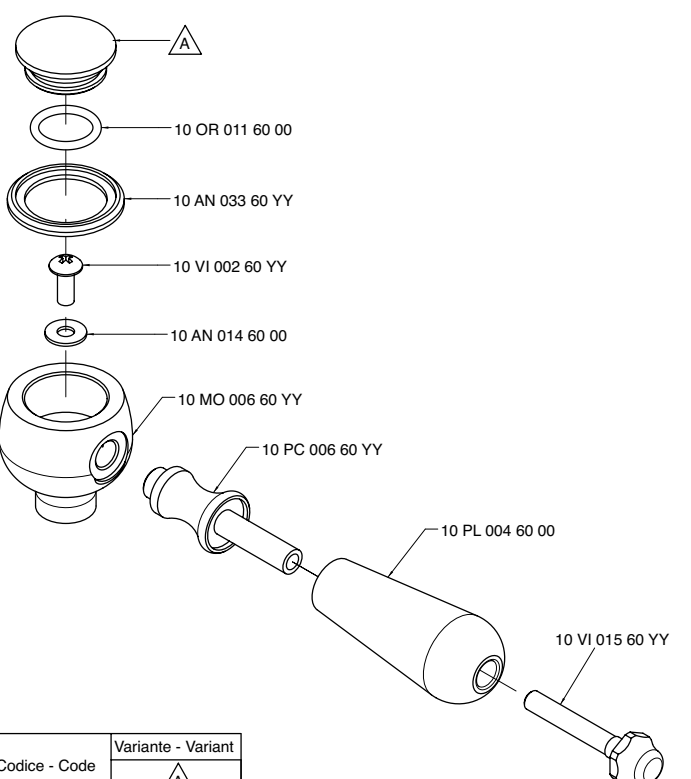

Codice - Code	Variante - Variant
	A
55 02 MA01 A00	10 PA 013 60 00
55 02 MA01 AC0	10 PA 015 60 00
55 02 MA01 AH0	10 PA 014 60 00

INDEX - 51

Cod.

5100 0701 A00
5100 0702 A00
5100 1100 A00
5100 1101 A00
5100 1102 A00
5100 1201 A00
5100 1400 A00
5100 A100 - 00
5100 A111 - 00
5100 A112 - 00
5100 A113 A01
5100 A113 A01
2900 B113 A00
5100 A201 - 00
5100 A701 - 00
5100 A702 - 00
5100 AS01 A00
5100 B401 A00
2900 A401 A00
5100 B401 A00
5100 B402 A00
2900 A402 A00
5100 B402 A00
5100 BD01 - 00
5100 GE01 - 00
5100 GE02 - 00
5100 LA01 A00
5100 LE01 - 00
5100 LL01 - 00
5100 LL02 - 00
5100 MA01 A00
5100 MB01 - 00
5102 0701 A00
5102 0702 A00
5102 1100 A00
5102 1101 A00
5102 1102 A00
5102 1201 A00
5102 1400 A00
5102 A100 - 00
5102 A111 - 00
5102 A112 - 00
5102 A113 A01
5102 A113 A01
2900 B113 A00
5102 A201 - 00
5102 A701 - 00
5102 A702 - 00
5102 B401 A00
2900 A401 A00
5102 B401 A00
5102 B402 A00
2900 A402 A00
5102 B402 A00
5102 LE01 - 00
5102 MA01 A00

5100 1100 A00
5102 1100 A00

Monocomando lavabo

Single lever washbasin mixer
Waschtisch-Einhandbatterie
Monomando lavabo
Mitigeur lavabo

Codice - Code	Variante - Variant A
51 00 1100 A00	**51 00 A100 - 00**
51 02 1100 A00	**51 02 A100 - 00**

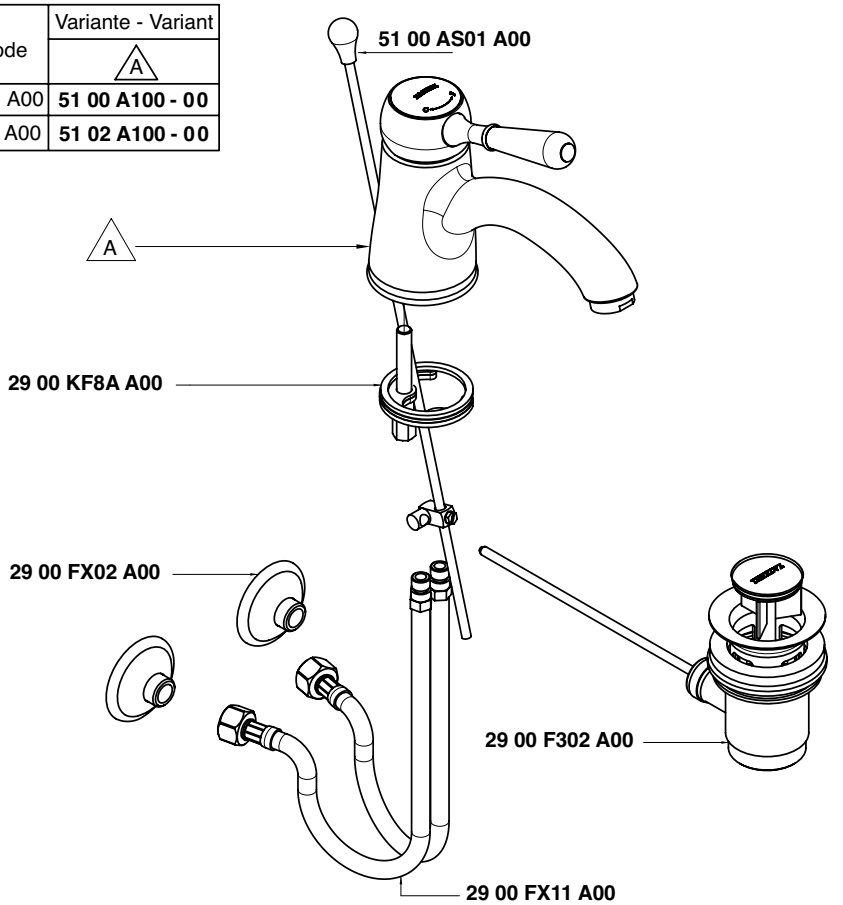

Condizioni di prova - Test conditions

Acqua calda - Hot water: **60±2 °C**
Acqua fredda - Cold water: **20±2 °C**
Classe areatore - Aerator class: **B**

P [bar]	Q l/min
0,10	
0,20	
0,50	7,20
1,00	10,30
1,50	12,60
2,00	14,60
2,50	16,30
3,00	17,90
3,50	19,30
4,00	20,71
4,50	22,00
5,00	23,20

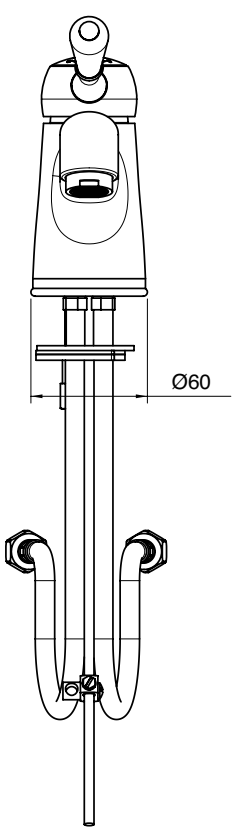

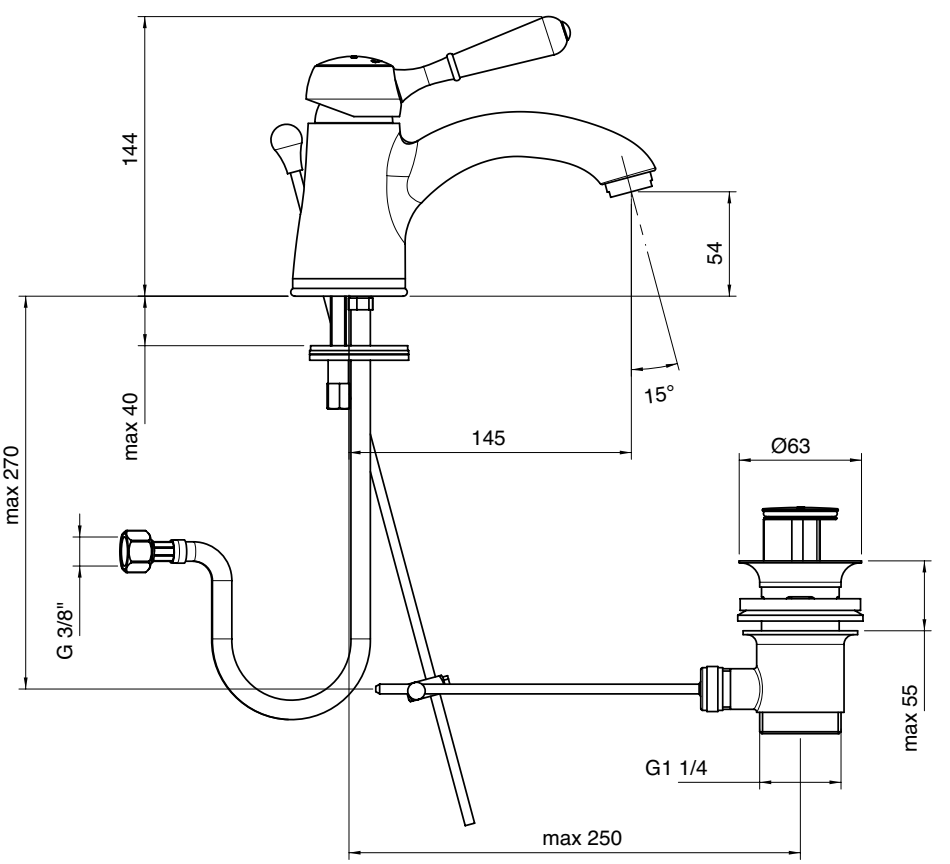

A 2900 B113 A00
+
B 5100 A113 A01

A 2900 B113 A00
+
B 5102 A113 A01

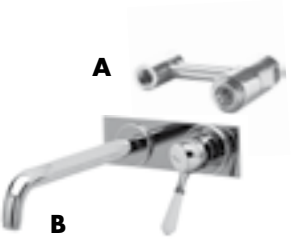

Miscelatore lavabo ad incasso

Built-in washbasin set, complete
Waschtischbatterie UP-Mont. komplett
Batería lavabo de empotrar completa
Mélangeur lavabo à encastrer, complet

Codice - Code	Variante - Variant A
51 00 1103 A01	**51 00 A113 A01**
51 02 1103 A01	**51 02 A113 A01**

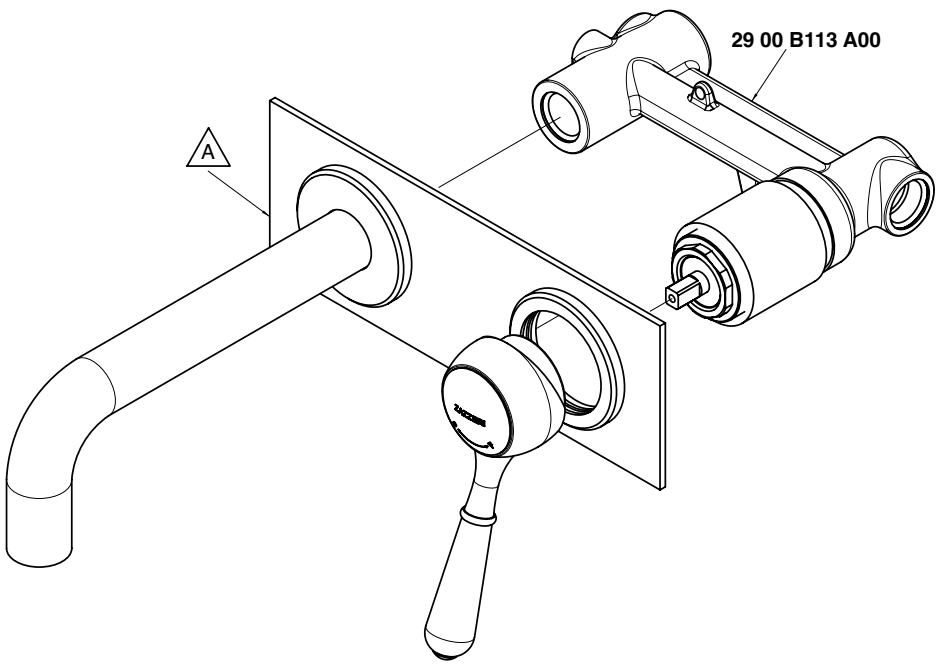

Condizioni di prova - Test conditions

Acqua calda - Hot water: **60±2 °C**
Acqua fredda - Cold water: **20±2 °C**
Classe areatore - Aerator class: **B**

P [bar]	Q l/min
0,1	
0,2	
0,5	7,4
1,0	10,5
1,5	12,7
2,0	14,6
2,5	16,4
3,0	17,9
3,5	19,3
4,0	20,7
4,5	22,0
5,0	23,0

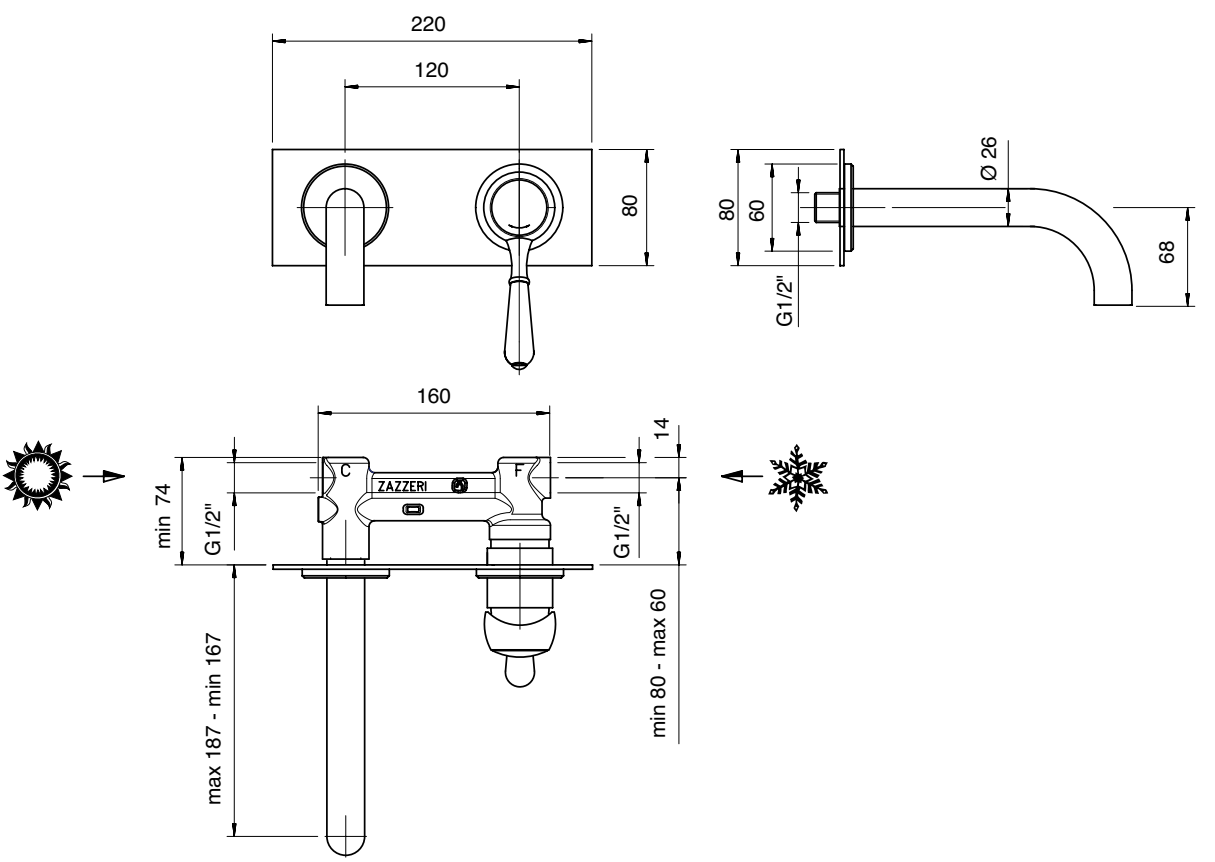

5100 1201 A00
5102 1201 A00

Monocomando bidet

Single lever bidet mixer
Bidet-Einhandbatterie
Monomando bidé
Mitigeur bidet

Codice - Code	Variante - Variant A
51 00 1201 A00	**51 00 A201 - 00**
51 02 1201 A00	**51 02 A201 - 00**

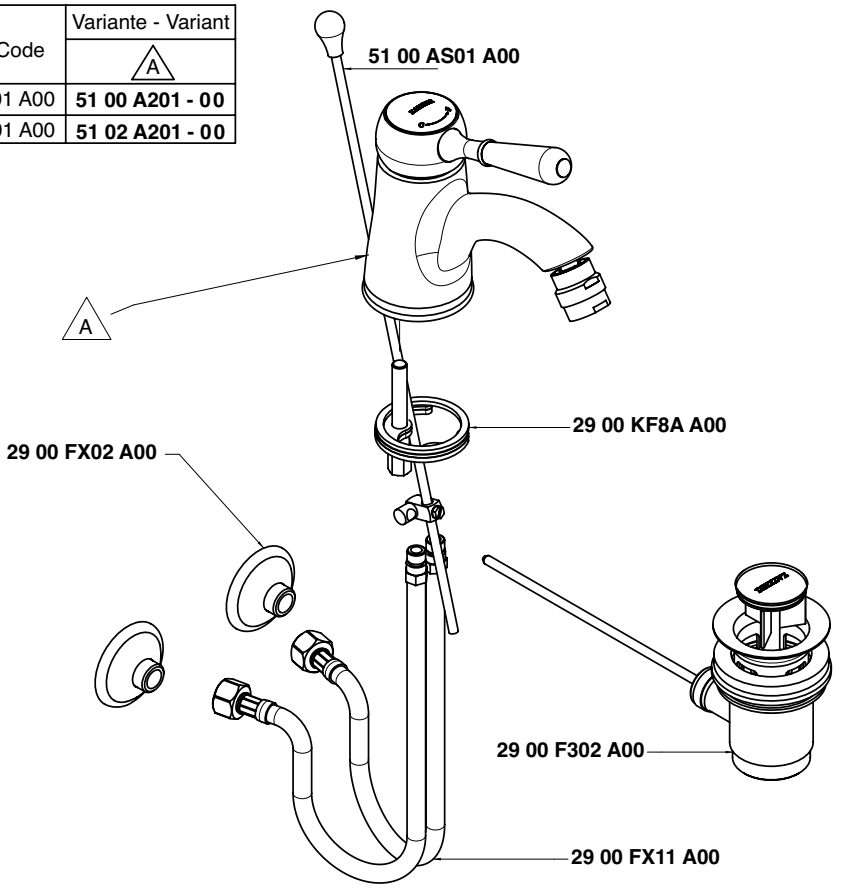

Condizioni di prova - Test conditions

Acqua calda - Hot water: **60±2 °C**
Acqua fredda - Cold water: **20±2 °C**
Classe areatore - Aerator class: **B**

P [bar]	Q l/min
0,10	
0,20	
0,50	7,30
1,00	10,50
1,50	12,90
2,00	15,00
2,50	16,70
3,00	18,40
3,50	19,80
4,00	21,30
4,50	22,50
5,00	23,70

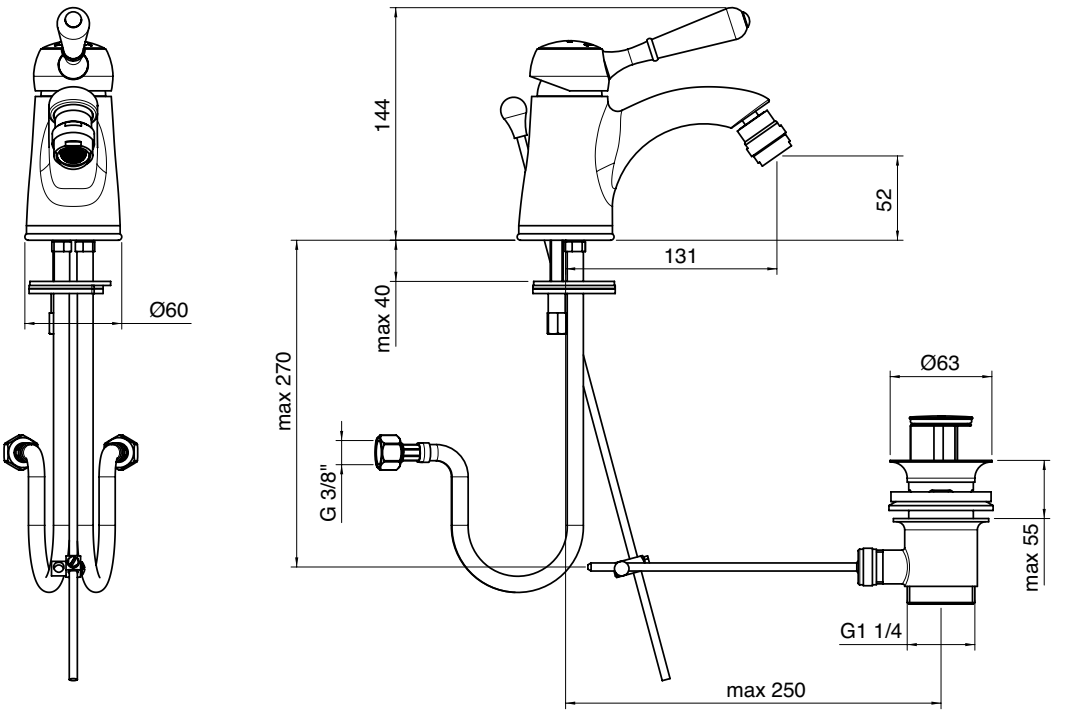

5100 1400 A00
5102 1400 A00

Monocomando vasca completo

Single lever bathtub mixer, complete
Wannen-Einhandbatterie komplett
Monomando bañera completo
Mitigeur bain/douche complet

Codice - Code	Variante - Variant A
51 00 1400 A00	**51 00 0701 A00**
51 02 1400 A00	**51 02 0701 A00**

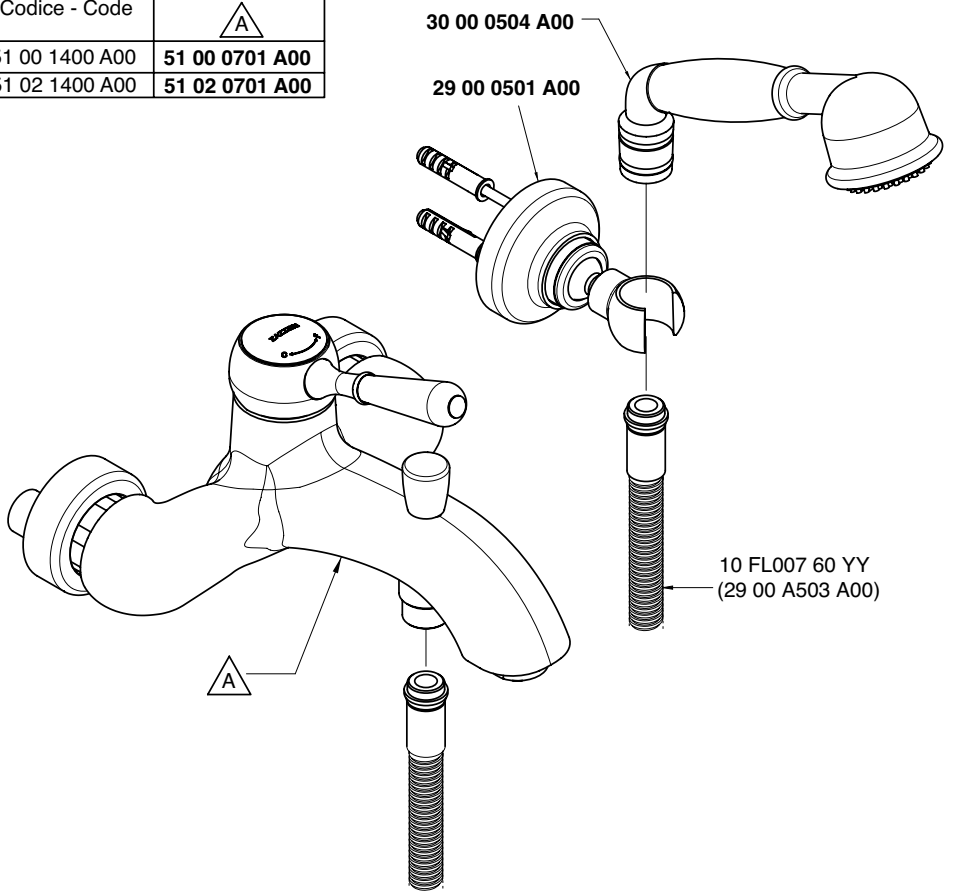

Monocomando vasca - Bathtub mixer
Condizioni di prova - Test conditions

Acqua calda - Hot water: **60±2 °C**
Acqua fredda - Cold water: **20±2 °C**
Classe areatore - Aerator class: **C**

P [bar]	Q l/min
0,1	
0,2	
0,5	8,8
1,0	12,4
1,5	15,1
2,0	17,4
2,5	19,4
3,0	21,2
3,5	22,9
4,0	24,5
4,5	25,8
5,0	27,3

Doccetta - Hand shower
Condizioni di prova - Test conditions

Acqua calda - Hot water: **60±2 °C**
Acqua fredda - Cold water: **20±2 °C**

P [bar]	Q l/min
0,1	
0,2	
0,5	7,0
1,0	10,2
1,5	12,7
2,0	14,6
2,5	16,8
3,0	18,5
3,5	20,2
4,0	21,8
4,5	23,3
5,0	24,7

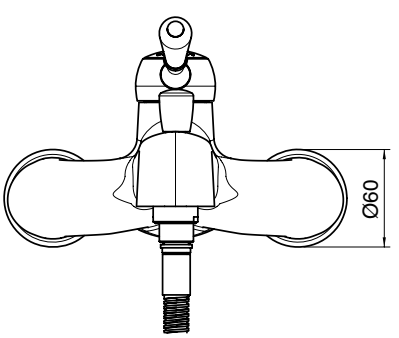

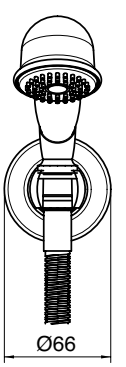

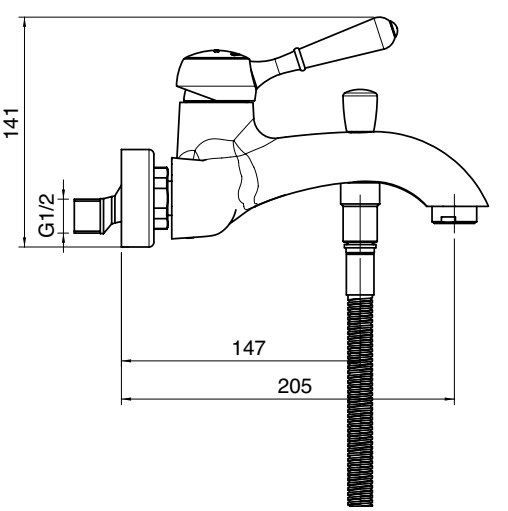

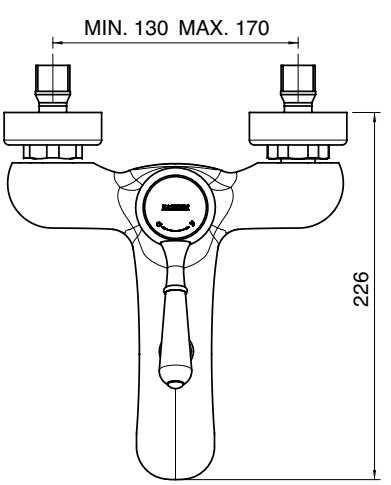

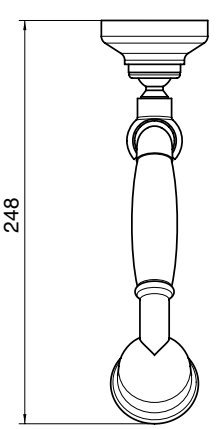

A 5100 B401 A00
+
B 2900 A401 A00

A 5102 B401 A00
+
B 2900 A401 A00

Miscelatore incasso con deviatore - completo

Built-in single lever bathtub mixer
Wannen-Einhandb. UP-Mont
Monomando bañera empotrado completo
Mitigeur bain/douche à encastrer complet

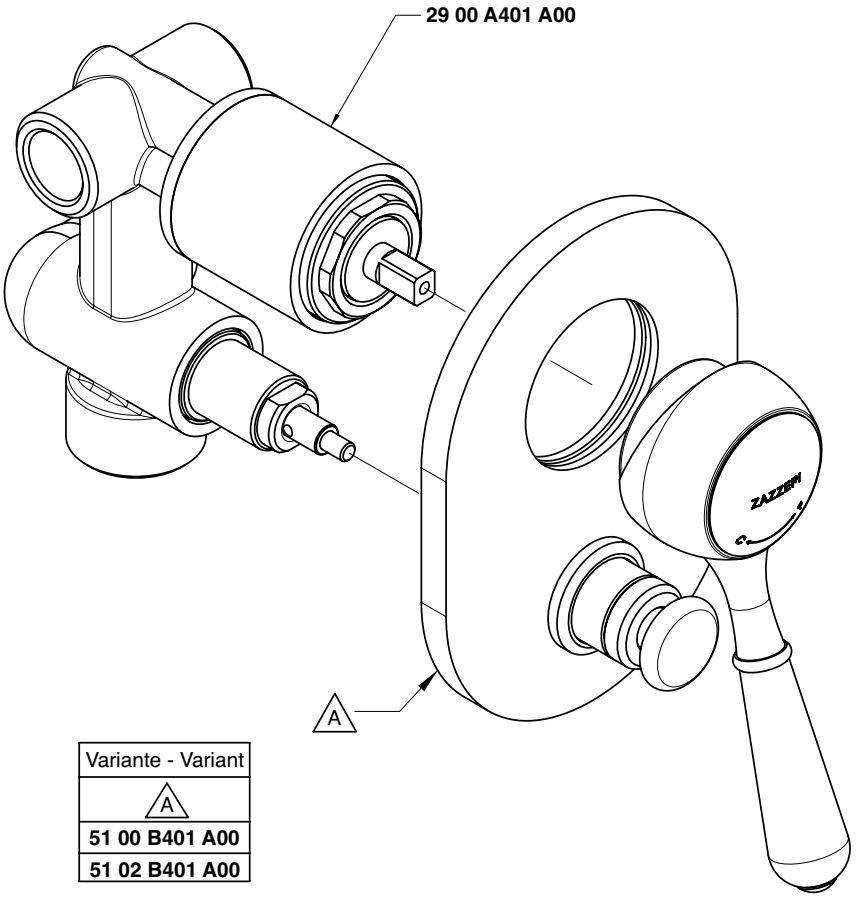

Variante - Variant
A
51 00 B401 A00
51 02 B401 A00

Uscita G 1/2" - Exit G 1/2"
Condizioni di prova - Test conditions
Acqua calda - Hot water: **60±2 °C**
Acqua fredda - Cold water: **20±2 °C**

P [bar]	Q l/min
0,1	
0,2	
0,5	11,3
1,0	15,9
1,5	19,4
2,0	22,4
2,5	25,0
3,0	27,5
3,5	29,7
4,0	31,8
4,5	33,8
5,0	35,5

Uscita G 3/4" - Exit G 3/4"
Condizioni di prova - Test conditions
Acqua calda - Hot water: **60±2 °C**
Acqua fredda - Cold water: **20±2 °C**

P [bar]	Q l/min
0,1	
0,2	
0,5	11,0
1,0	15,3
1,5	18,7
2,0	21,6
2,5	24,0
3,0	26,3
3,5	28,3
4,0	30,3
4,5	32,1
5,0	33,9

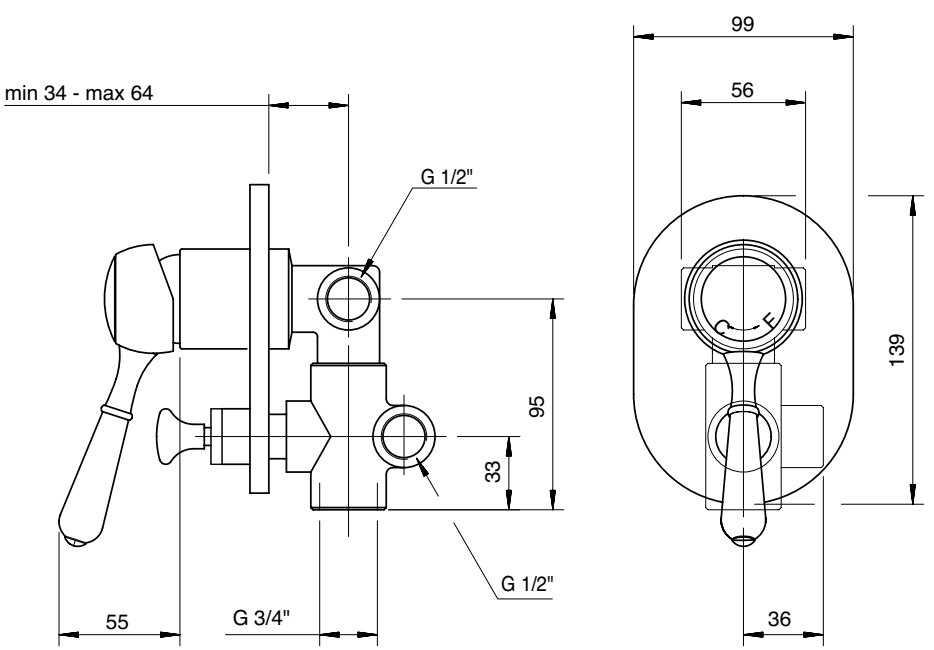

5100 0702 A00

5102 0702 A00

Miscelatore doccia esterno solo corpo

External single lever shower mixer
Brause-Einhandb. Wandmont.
Monomando ducha externo
Mitigeur douche mural

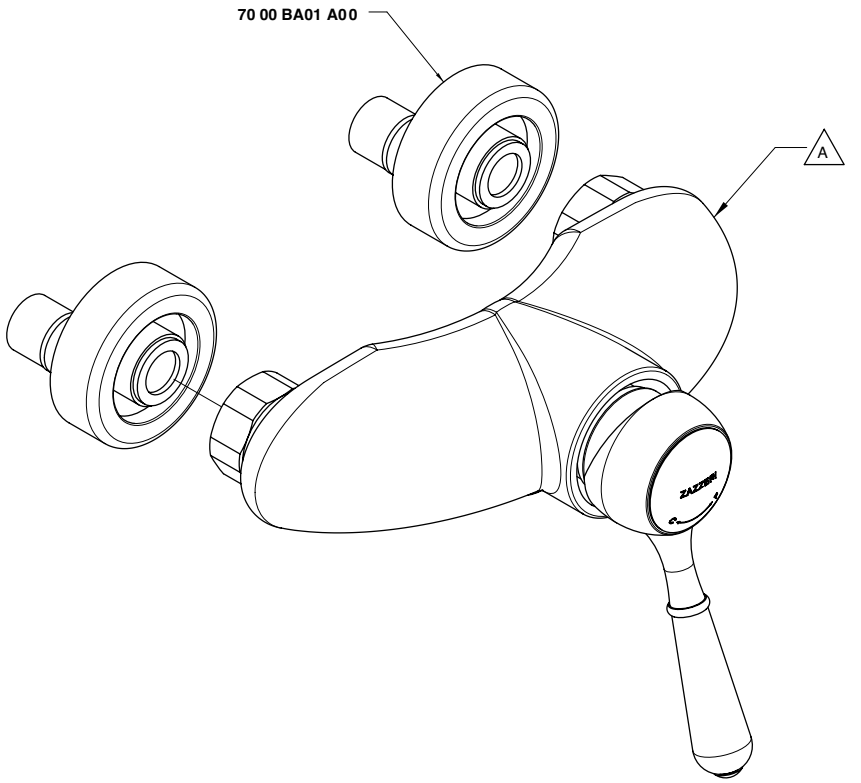

Codice - Code	Variante - Variant A
51 00 0702 A00	**51 00 A702 - 00**
51 02 0702 A00	**51 02 A702 - 00**

Condizioni di prova - Test conditions

Acqua calda - Hot water: **60±2 °C**
Acqua fredda - Cold water: **20±2 °C**
Classe areatore - Aerator class: **C**

P [bar]	Q l/min
0,1	
0,2	
0,5	7,0
1,0	10,1
1,5	12,6
2,0	14,7
2,5	16,6
3,0	18,3
3,5	20,3
4,0	21,8
4,5	23,3
5,0	24,3

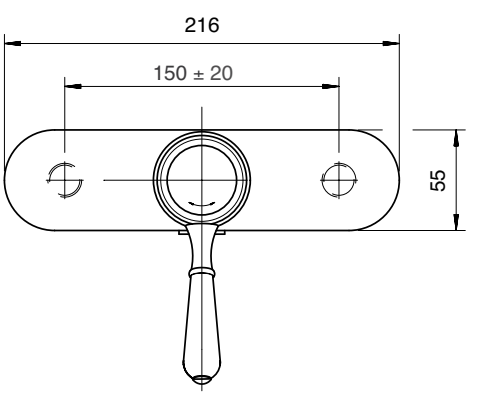

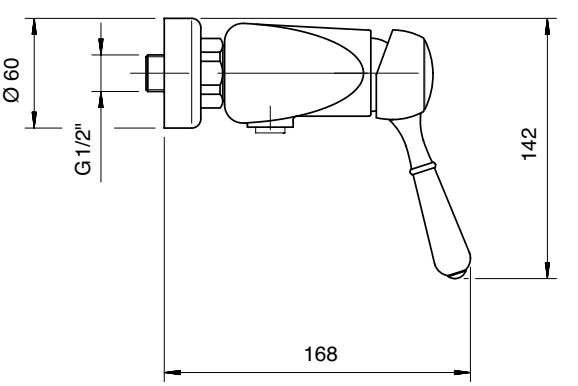

A 5100 B402 A00
+
B 2900 A402 A00

A 5102 B402 A00
+
B 2900 A402 A00

Miscelatore incasso - completo

Built-in single lev. shower
Brause-Einhandb. UP-Mont.
Monom. ducha empotrado completo
Mitigeur douche à encastrer complet

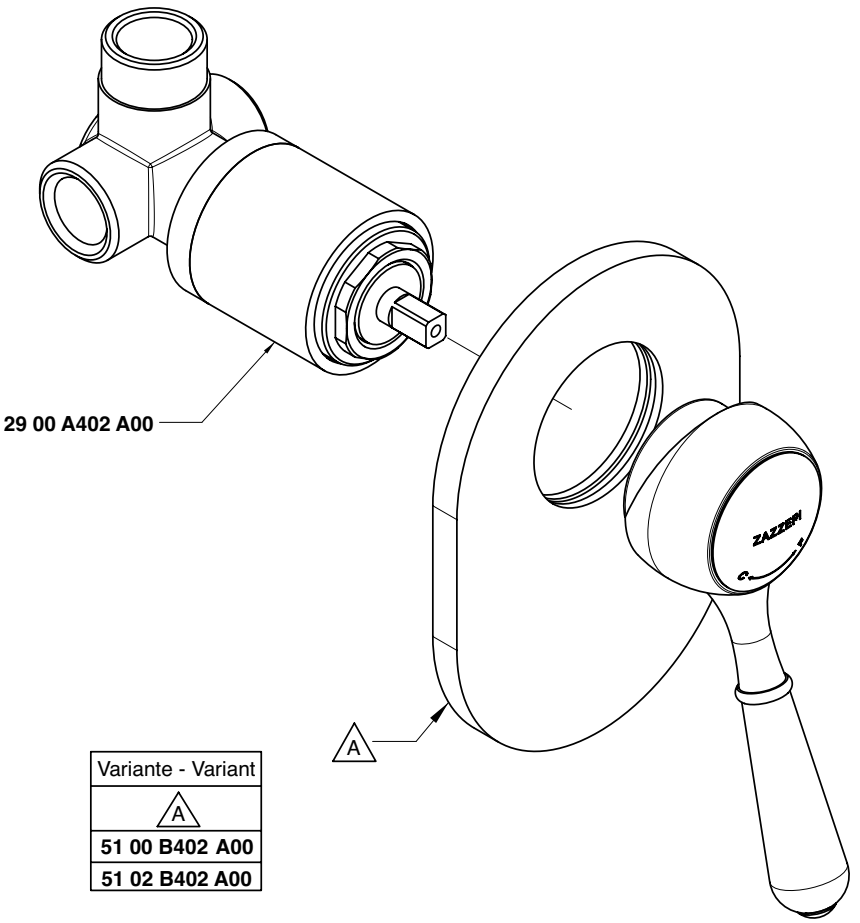

Variante - Variant
A
51 00 B402 A00
51 02 B402 A00

Condizioni di prova - Test conditions

Acqua calda - Hot water: **60±2 °C**
Acqua fredda - Cold water: **20±2 °C**

P [bar]	Q l/min
0,10	
0,20	
0,50	10,50
1,00	15,00
1,50	18,40
2,00	21,30
2,50	23,80
3,00	26,10
3,50	28,20
4,00	30,40
4,50	32,20
5,00	33,90

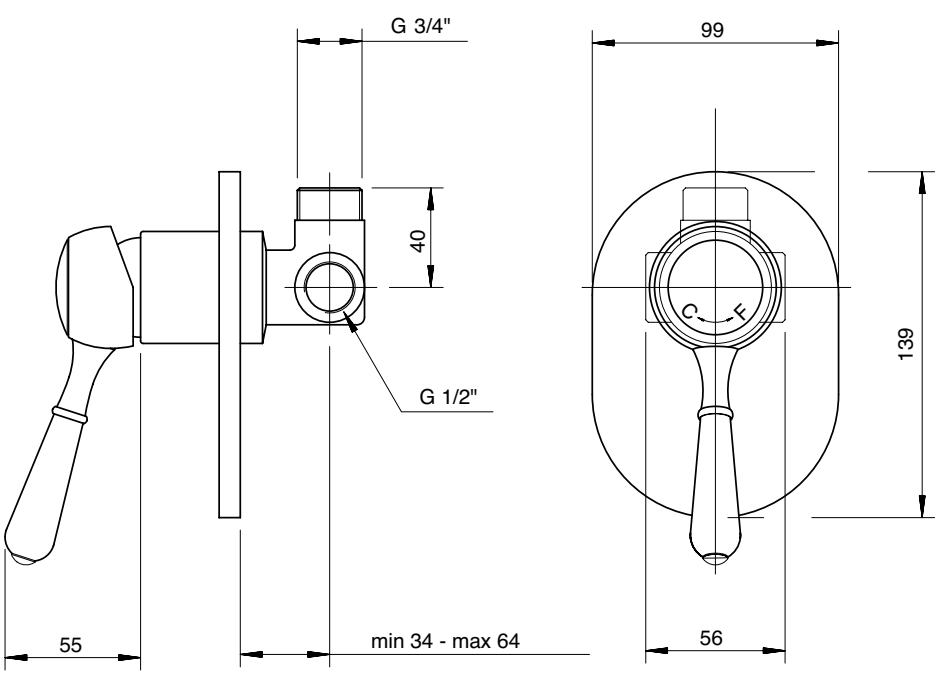

5100 1101 A00
5102 1101 A00

Monocomando lavello collo girevole

Single lever sink mixer with revolving spout
Spülb.-Einhandbatterie mit Schwenkauslauf
Monomando fregadero caño giratorio
Mitigeur évier bec orientable

Codice - Code	Variante - Variant A
51 00 1101 A00	**51 00 A111 - 00**
51 02 1101 A00	**51 02 A111 - 00**

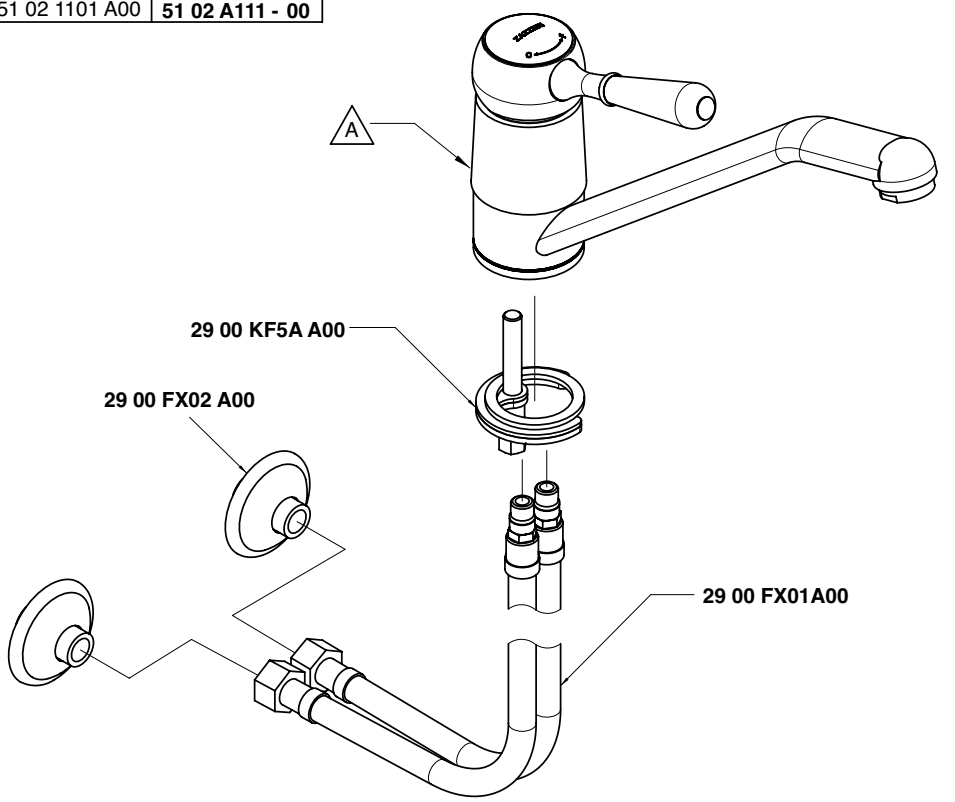

Condizioni di prova - Test conditions

Acqua calda - Hot water: **60±2 °C**
Acqua fredda - Cold water: **20±2 °C**
Classe areatore - Aerator class: **B**

P [bar]	Q l/min
0,1	
0,2	
0,5	6,4
1,0	8,9
1,5	10,9
2,0	12,6
2,5	14,1
3,0	15,4
3,5	16,7
4,0	17,9
4,5	18,9
5,0	19,9

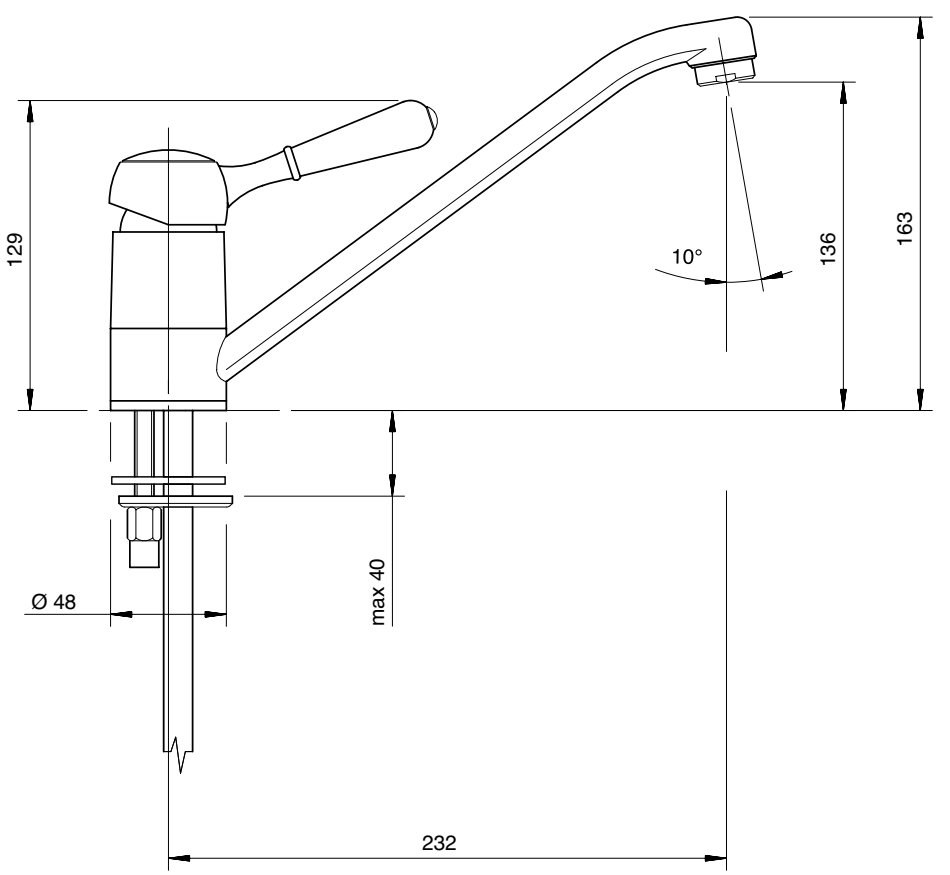

5100 1102 A00
5102 1102 A00

Monocomando lavello collo girevole doccetta estraibile

Single lever sink mixer with revolving spout and removable shower
Spülb.-Einhandbatterie mit Schwenkauslauf und herausz. Brause
Monomando fregadero caño giratorio ducha extraíble
Mitigeur évier bec orientable, douchette

Codice - Code	Variante - Variant
	A
51 00 1102 A00	**51 00 A112 - 00**
51 02 1102 A00	**51 02 A112 - 00**

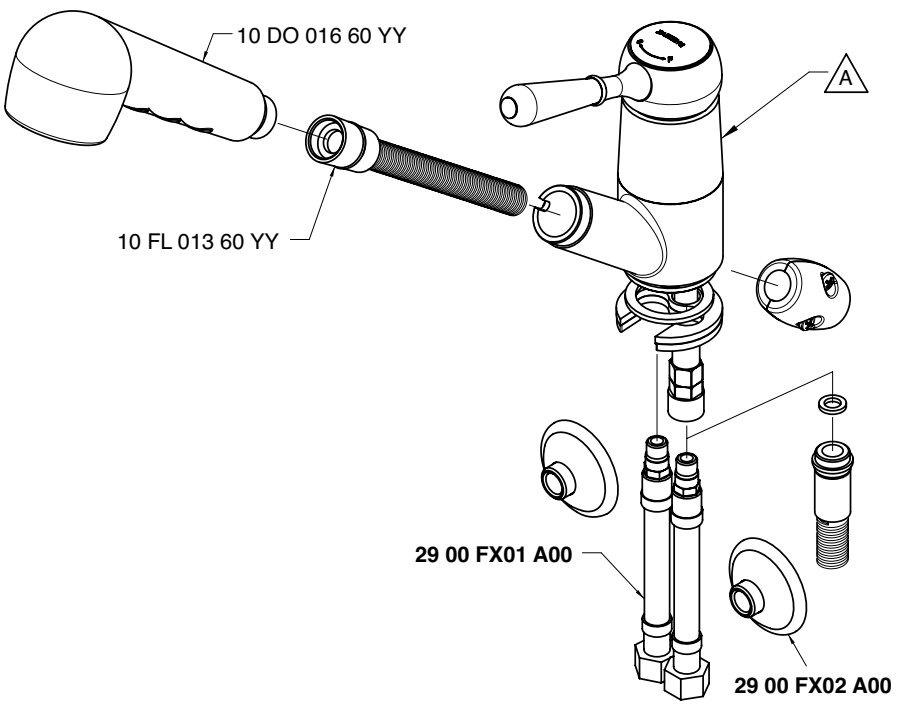

Condizioni di prova - Test conditions
Acqua calda - Hot water: **60±2 °C**
Acqua fredda - Cold water: **20±2 °C**

P [bar]	Q l/min
0,1	
0,2	
0,5	4,7
1,0	6,8
1,5	8,4
2,0	9,8
2,5	11,1
3,0	12,3
3,5	13,4
4,0	14,4
4,5	15,4
5,0	16,3

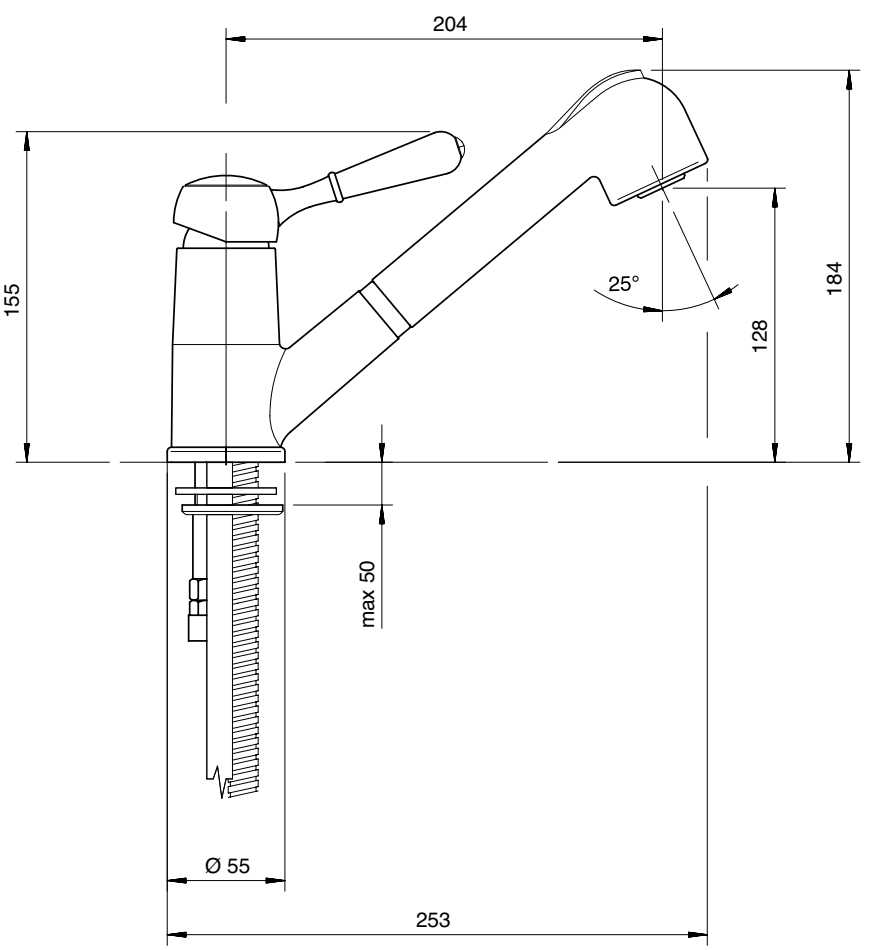

5100 0701 A00
5102 0701 A00

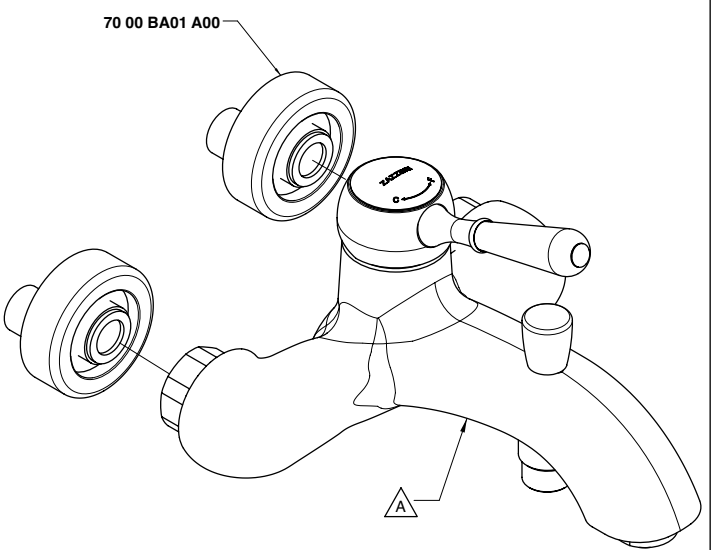

Codice - Code	Variante - Variant
	A
51 00 0701 A00	**51 00 A701 - 00**
51 02 0701 A00	**51 02 A701 - 00**

5100 MB01 - 00

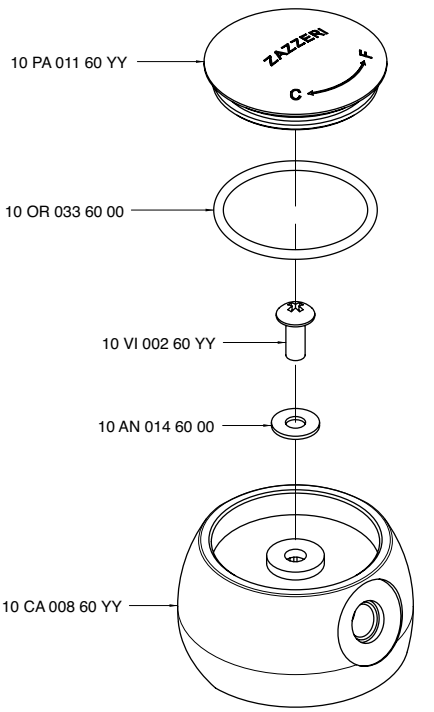

5100 A100 - 00
5102 A100 - 00

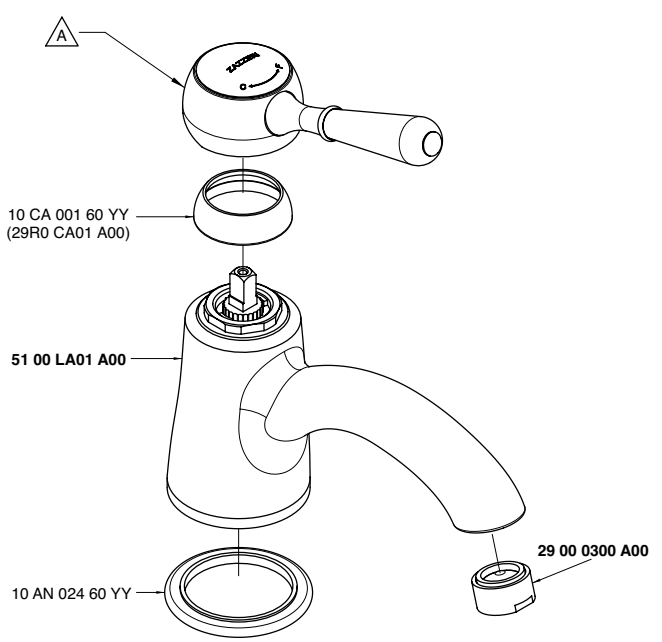

Codice - Code	Variante - Variant
	A
51 00 A100 A00	**51 00 MA01 A00**
51 02 A100 A00	**51 02 MA01 A00**

5100 A111 - 00
5102 A111 - 00

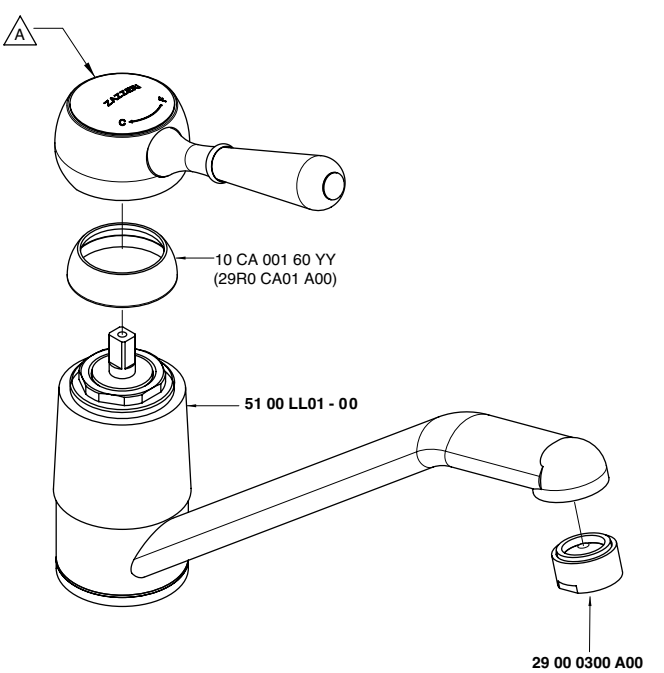

Codice - Code	Variante - Variant
	A
51 00 A111 - 00	**51 00 MA01 A00**
51 02 A111 - 00	**51 02 MA01 A00**

5100 A112 - 00
5102 A112 - 00

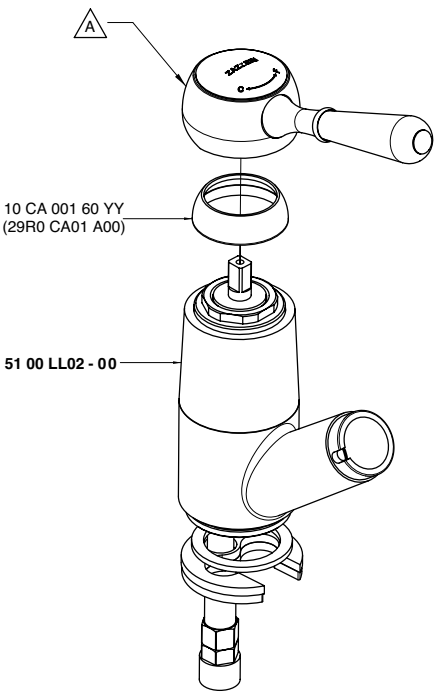

Codice - Code	Variante - Variant A
51 00 A112 - 00	**51 00 MA01 A00**
51 02 A112 - 00	**51 02 MA01 A00**

5100 A113 A01
5102 A113 A01

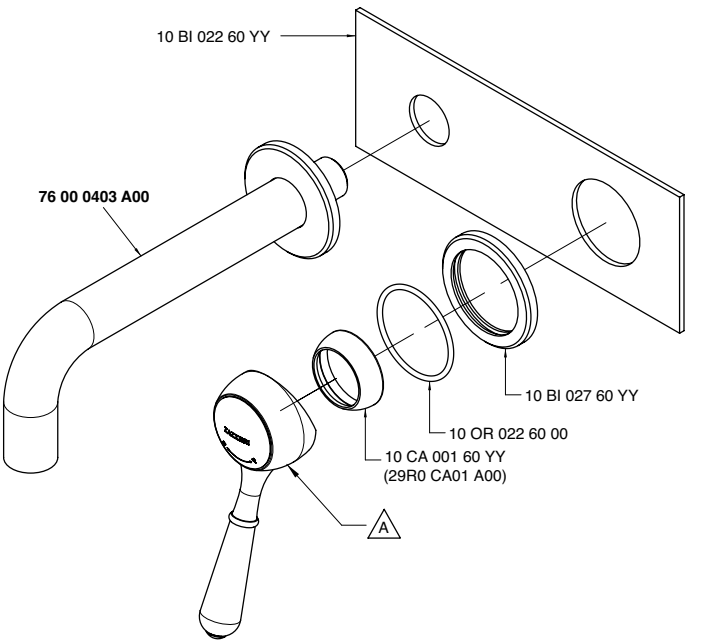

Codice - Code	Variante - Variant A
51 00 A113 A00	**51 00 MA01 A00**
51 02 A113 A00	**51 02 MA01 A00**

5100 A201 - 00
5102 A201 - 00

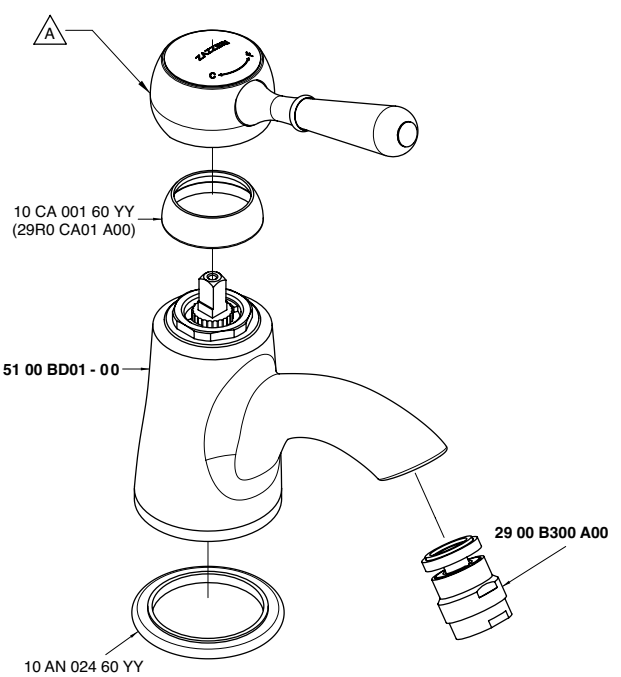

Codice - Code	Variante - Variant A
51 00 A201 A00	**51 00 MA01 A00**
51 02 A201 A00	**51 02 MA01 A00**

5100 A701 - 00
5102 A701 - 00

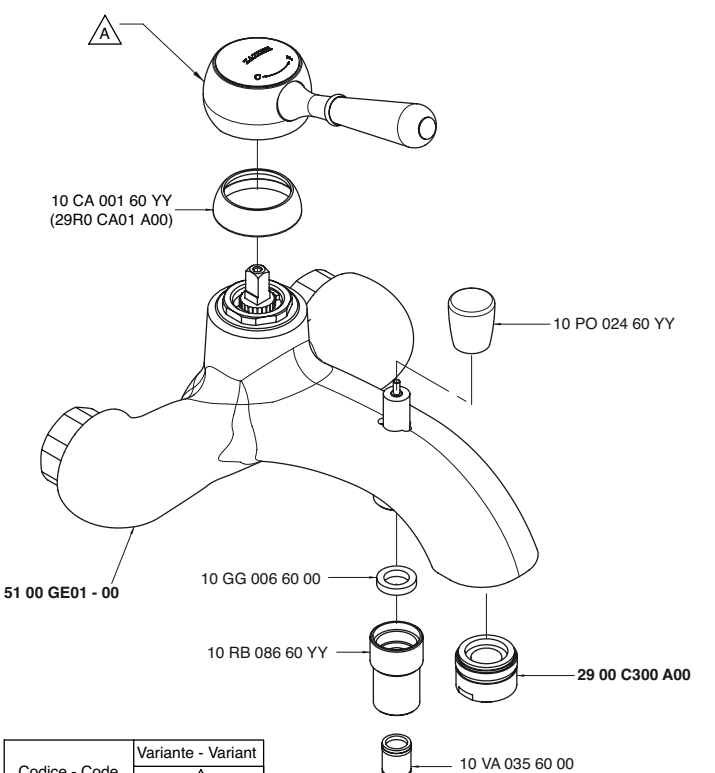

Codice - Code	Variante - Variant A
51 00 A701 A00	**51 00 MA01 A00**
51 02 A701 A00	**51 02 MA01 A00**

5100 A702 - 00
5102 A702 - 00

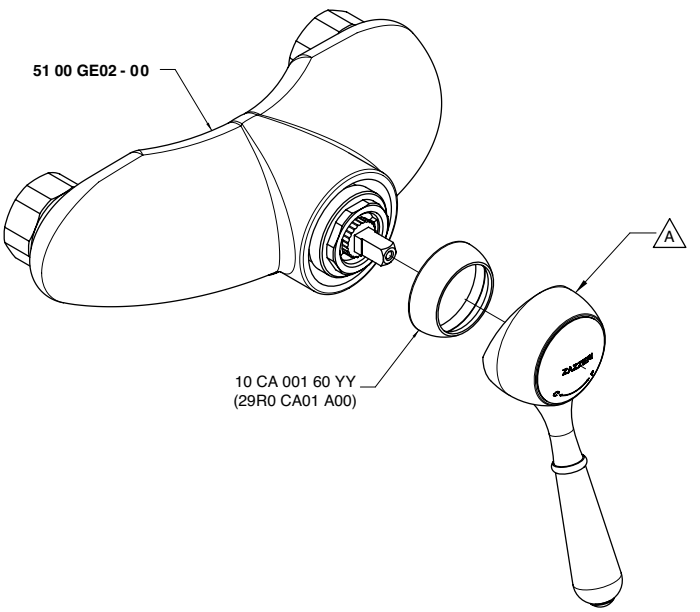

Codice - Code	Variante - Variant A
51 00 A702 - 00	**51 00 MA01 A00**
51 02 A702 - 00	**51 02 MA01 A00**

5100 AS01 A00

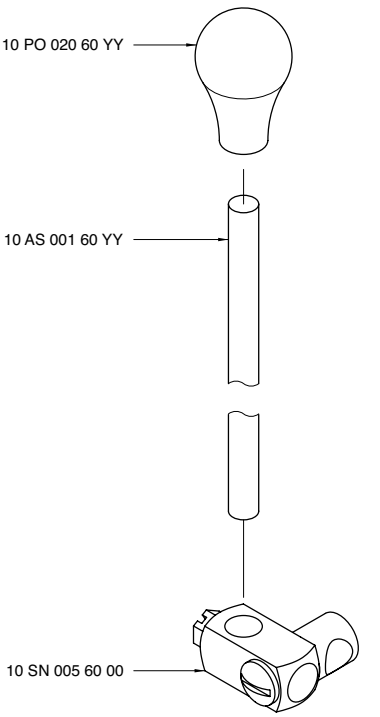

5100 B401 A00
5102 B401 A00

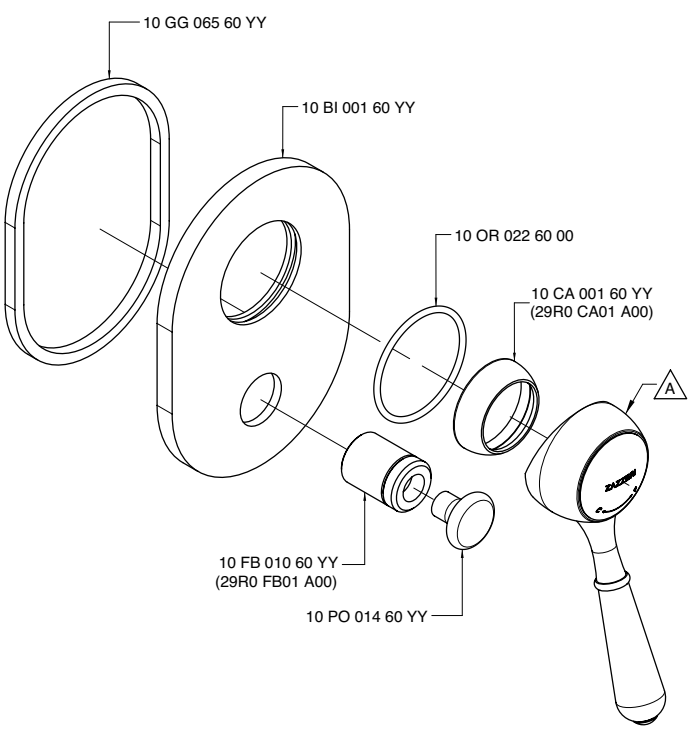

Codice - Code	Variante - Variant A
51 00 B401 A00	**51 00 MA01 A00**
51 02 B401 A00	**51 02 MA01 A00**

5100 B402 A00
5102 B402 A00

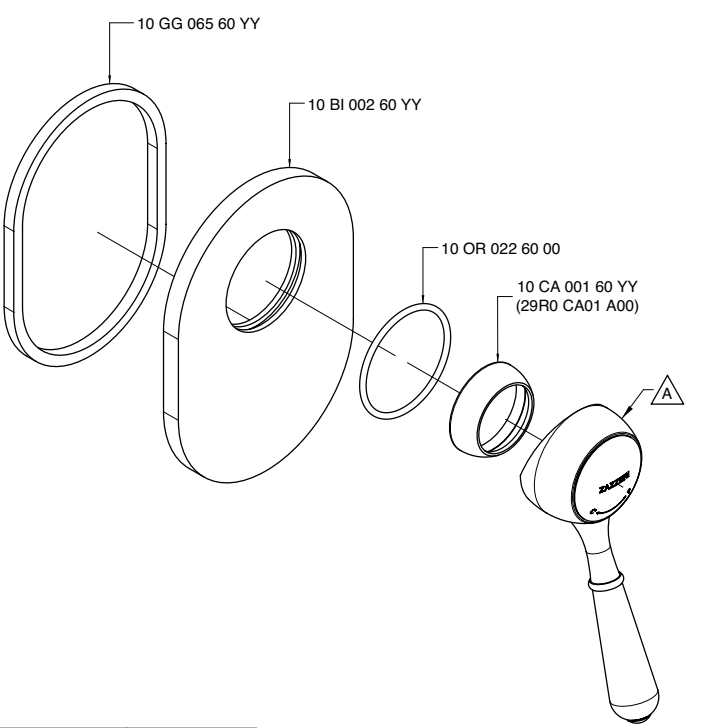

Codice - Code	Variante - Variant A
51 00 B402 A00	**51 00 MA01 A00**
51 02 B402 A00	**51 02 MA01 A00**

5100 BD01 - 00

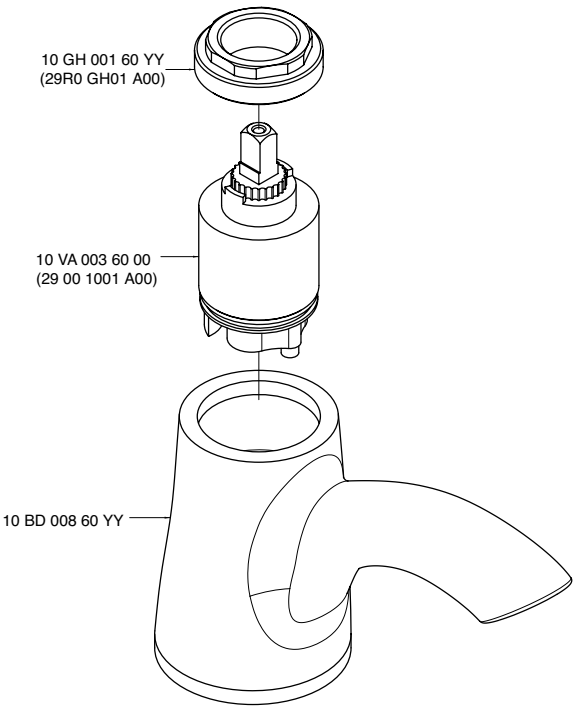

5100 GE01 - 00

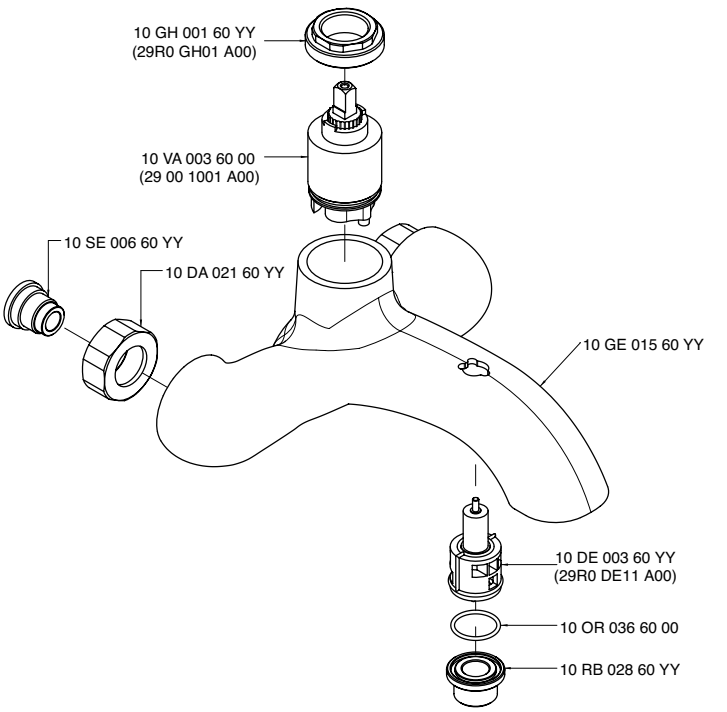

5100 GE02 - 00

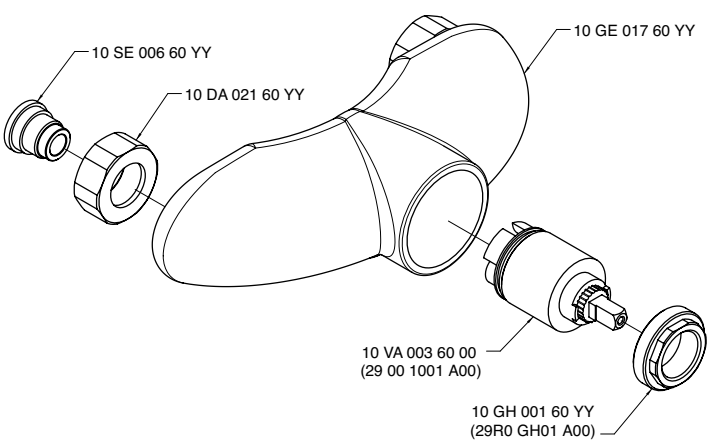

5100 LA01 A00

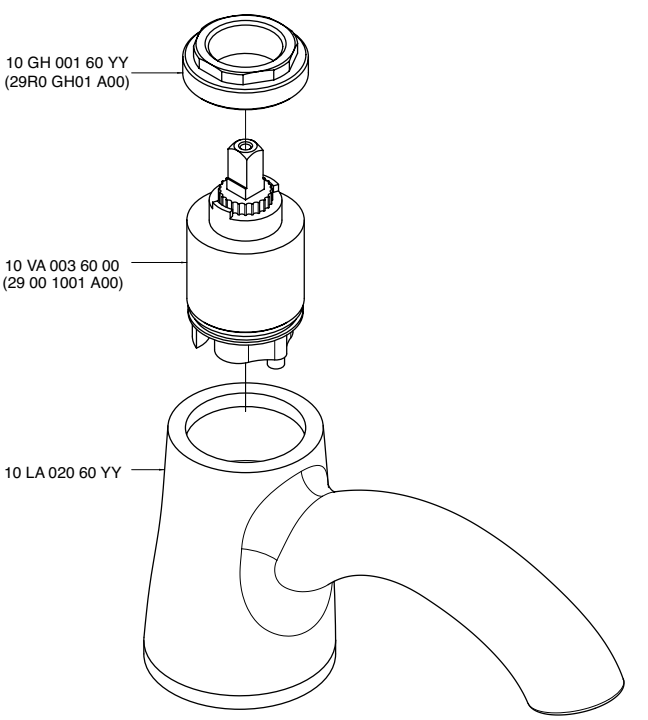

5100 LE01 - 00
5102 LE01 - 00

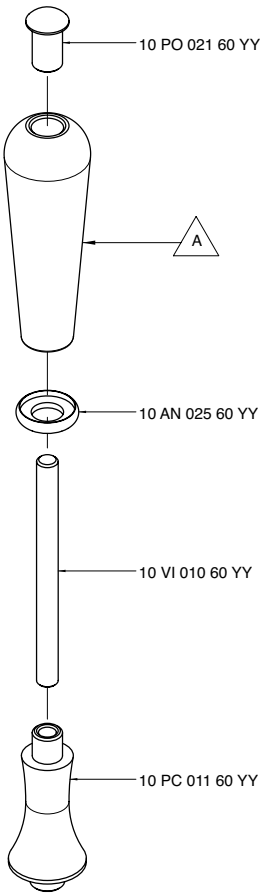

Codice - Code	Variante - Variant A
51 00 LE01 A00	10 MA 016 60 YY
51 02 LE01 A00	10 MA 016 60 10

5100 LL01 - 00

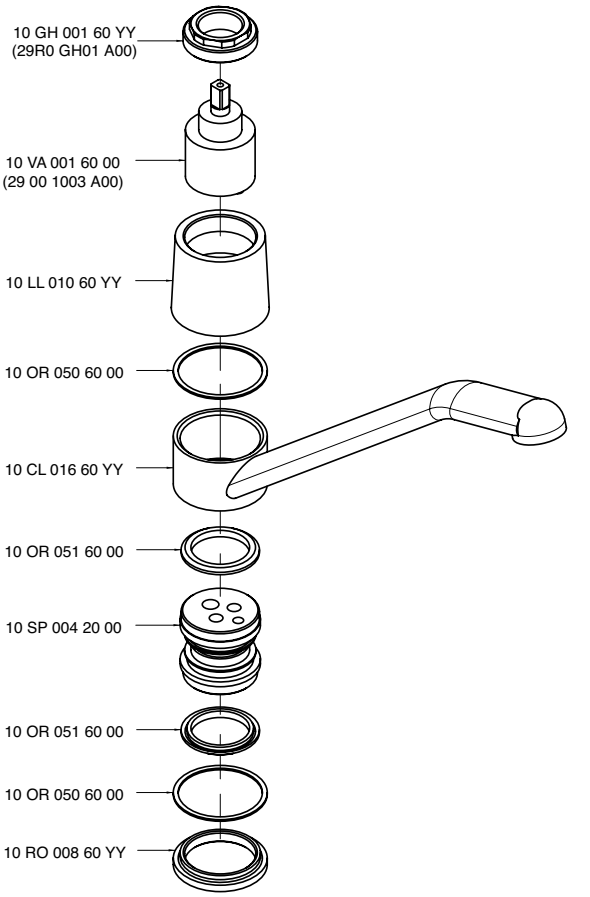

5100 LL02 - 00

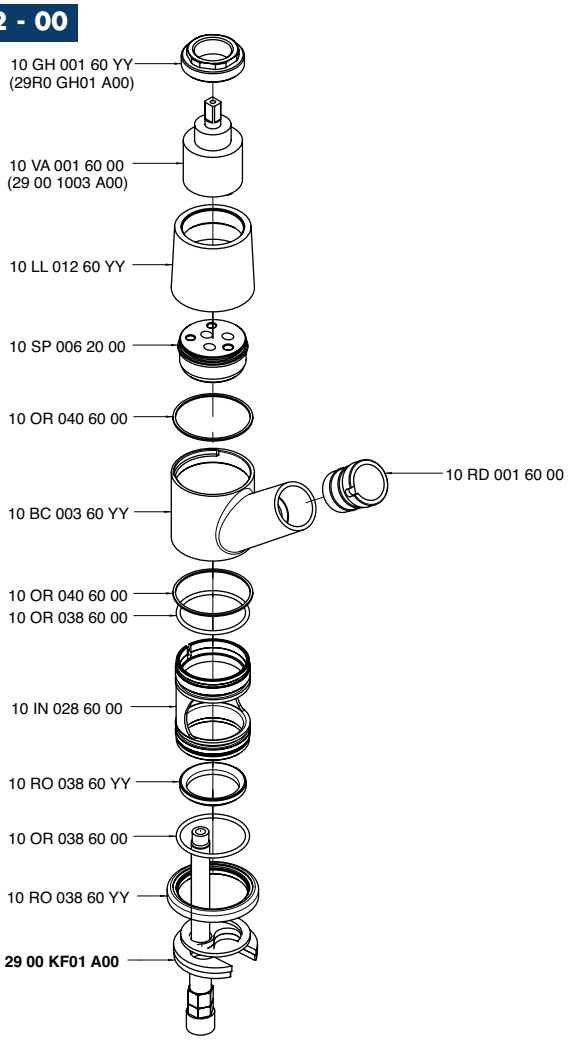

5100 MA01 A00
5102 MA01 A00

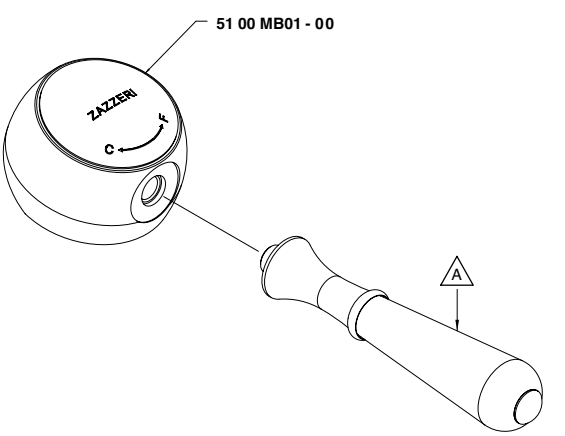

Codice - Code	Variante - Variant A
51 00 MA01 A00	**51 00 LE01 - 00**
51 02 MA01 A00	**51 02 LE01 - 00**

INDEX - 30

Cod.

2900 SO01 A00
3000 0619 A00
2900 SO01 A00
3000 1536 A00
2900 SO01 A00
3000 N610 A00
2900 SO01 A00
3000 N619 A00
2900 SO01 A00
3002 0619 A00
2900 SO01 A00
3002 N610 A00
2900 SO01 A00
3002 N619 A00
2900 SO01 A00
3003 0619 A00
2900 SO01 A00
3003 N610 A00
2900 SO01 A00
3003 N619 A00
2900 SO01 A00
3000 0100 A00
3000 0105 - 00
3000 0201 A00
3000 0202 - 00
3000 0203 A00
3000 0401 A00
3000 0450 A00
3000 0504 A00
3000 0606 A00
3000 0607 A00
3000 0700 A00
3000 0701 A00
3000 0702 A00
3000 0703 - 00
3000 0704 - 00
3000 0706 - 00
3000 0707 - 00
3000 1523 - 00
3000 1525 - 00
3000 1533 - 00
3000 1534 - 00
3000 1535 A00
3000 2104 A00
3000 2105 A00
3000 3103 A00
3000 A214 - 00
3000 A215 - 00
3000 A302 A00
3000 A313 - 00
3000 A405 A00
2900 B405 A00
3000 A405 A00
2900 V405 AB1
3000 A405 A00
3000 A406 A00
2900 B406 A00
3000 A406 A00
2900 B406 AC0
3000 A406 A00
2900 G107 A00

Cod.

3000 A406 A00
2900 G107 AD0
3000 A406 A00
3000 A419 A00
3000 Q417 A00
3000 A419 A00
3000 A606 - 00
3000 A701 - 00
3000 A704 - 00
3000 A706 - 00
3000 AS01 A00
3000 BD01 - 00
3000 C100 A00
3000 C203 A00
3000 F309 A00
3000 G309 A00
3000 LA01 - 00
3000 LL01 - 00
3000 MA01 A00
3000 MA02 - 00
3000 MB02 - 00
3000 MD02 A00
3000 Q414 A00
3000 Q417 A00
3002 0100 A00
3002 0105 - 00
3002 0201 A00
3002 0202 - 00
3002 0203 A00
3002 0401 A00
3002 0450 A00
3002 0606 A00
3002 0607 A00
3002 0700 A00
3002 0701 A00
3002 0702 A00
3002 0703 - 00
3002 0704 - 00
3002 0706 - 00
3002 0707 - 00
3002 2104 A00
3002 2105 A00
3002 3103 A00
3002 A214 - 00
3002 A215 - 00
3002 A313 - 00
3002 A606 - 00
3002 A701 - 00
3002 A704 - 00
3002 A706 - 00
3002 BD01 - 00
3002 LA01 - 00
3002 LL01 - 00
3002 N398 A00
3002 N399 A00
3003 0100 A00
3003 0201 A00
3003 0203 A00
3003 0401 A00
3003 0450 A00

Cod.

3003 0606 A00
3003 0607 A00
3003 0700 - 00
3003 0701 A00
3003 0702 A00
3003 0703 - 00
3003 0704 - 00
3003 0706 - 00
3003 0707 A00
3003 2104 A00
3003 2105 A00
3003 3103 A00
3003 A214 - 00
3003 A215 - 00
3003 A313 - 00
3003 A406 A00
2900 B406 AD0
3003 A406 A00
2900 B406 AS0
3003 A406 A00
2900 G107 AD0
3003 A406 A00
2900 G107 AS0
3003 A406 A00
3003 A606 - 00
3003 A701 - 00
3003 A704 - 00
3003 A706 - 00
3003 BD01 - 00
3003 D105 - 00
3003 D202 - 00
3003 F309 A00
3003 G309 A00
3003 LA01 - 00
3003 LL01 - 00
3003 MA01 A00
3003 N398 A00
3003 N399 A00
3003 S105 - 00
3003 S202 - 00

3000 0100 A00
3002 0100 A00

Batteria lavabo

Washbasin set
Waschtisch-3-Lochbatterie
Batería para lavabo
Mélangeur lavabo

Codice - Code	Variante - Variant A
30 00 0100 A00	**30 00 0105 - 00**
30 02 0100 A00	**30 02 0105 - 00**

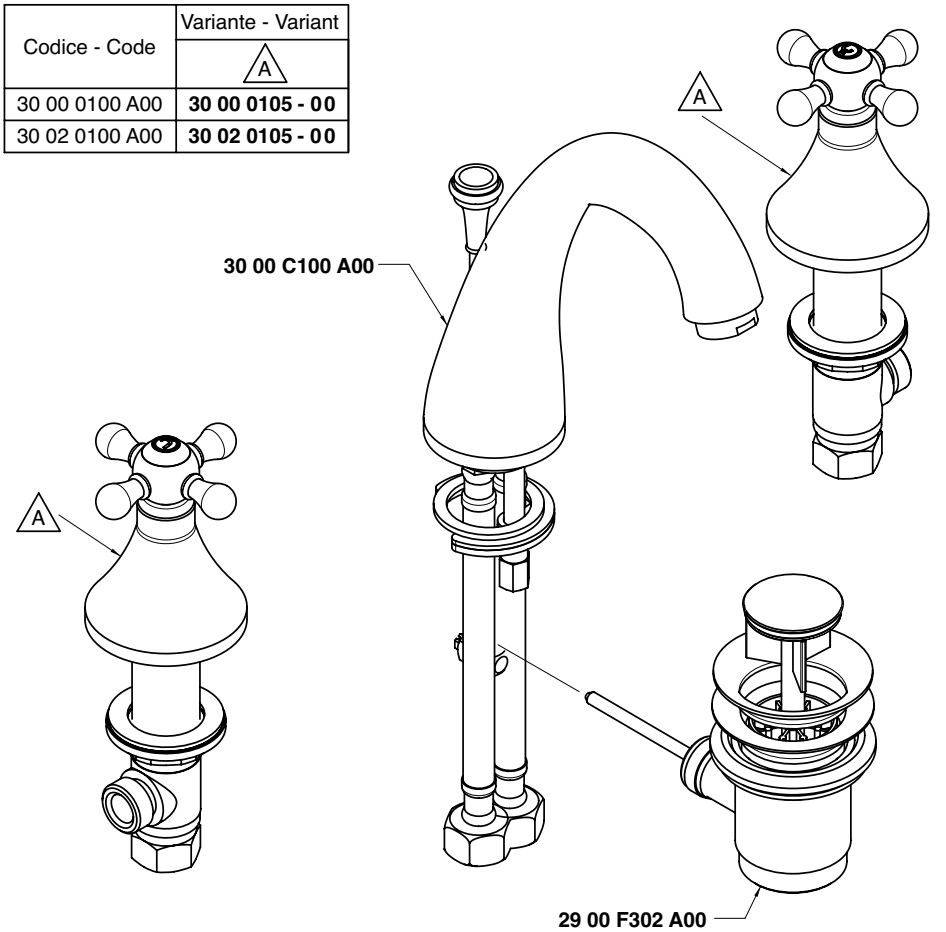

Condizioni di prova - Test conditions
Acqua calda - Hot water: **60±2 °C**
Acqua fredda - Cold water: **20±2 °C**
Classe areatore - Aerator class: **B**

P [bar]	Q l/min
0,10	
0,20	
0,50	8,95
1,00	12,50
1,50	15,20
2,00	17,50
2,50	19,40
3,00	21,30
3,50	23,00
4,00	24,60
4,50	25,90
5,00	27,30

3000

Vitone tradizionale
Compression valves

Condizioni di prova - Test conditions
Acqua calda - Hot water: **60±2 °C**
Acqua fredda - Cold water: **20±2 °C**
Classe areatore - Aerator class: **B**

P [bar]	Q l/min
0,10	
0,20	
0,50	8,45
1,00	11,76
1,50	14,32
2,00	16,50
2,50	18,40
3,00	20,00
3,50	21,50
4,00	23,00
4,50	24,40
5,00	25,70

3002

180°
Vitone ceramico
Ceramic discs

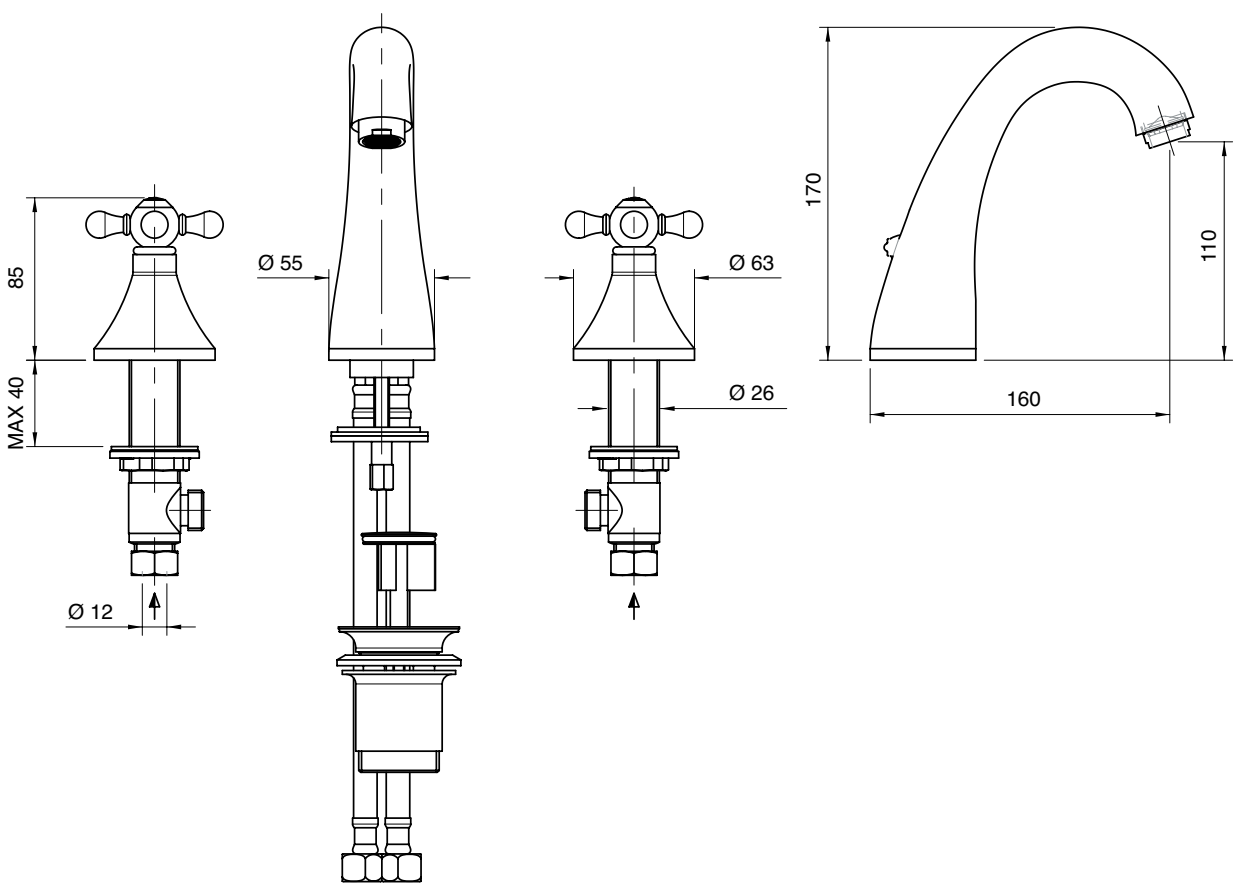

3000 0201 A00
3002 0201 A00

Batteria bidet

Bidet set
Bidet-Batterie
Batería bidé
Mélangeur bidet

Codice - Code	Variante - Variant A
30 00 0201 A00	**30 00 0202 - 00**
30 02 0201 A00	**30 02 0202 - 00**

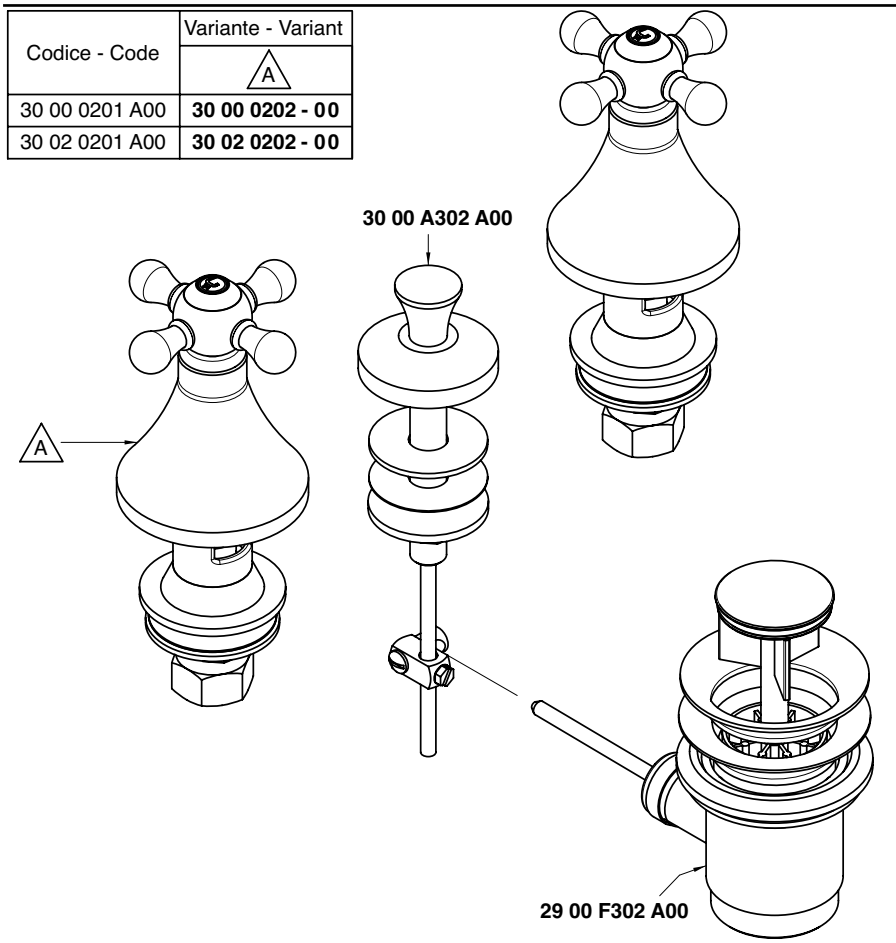

Condizioni di prova - Test conditions
Acqua calda - Hot water: **60±2 °C**
Acqua fredda - Cold water: **20±2 °C**

P [bar]	Q l/min
0,1	
0,2	
0,5	40,0
1,0	56,0
1,5	70,0
2,0	81,0
2,5	92,0
3,0	100,0
3,5	108,0
4,0	
4,5	
5,0	

3000

Vitone tradizionale
Compression valves

Condizioni di prova - Test conditions
Acqua calda - Hot water: **60±2 °C**
Acqua fredda - Cold water: **20±2 °C**

P [bar]	Q l/min
0,1	
0,2	
0,5	26,0
1,0	36,0
1,5	45,0
2,0	53,0
2,5	59,8
3,0	65,2
3,5	70,4
4,0	75,0
4,5	80,0
5,0	84,0

3002

180°
Vitone ceramico
Ceramic discs

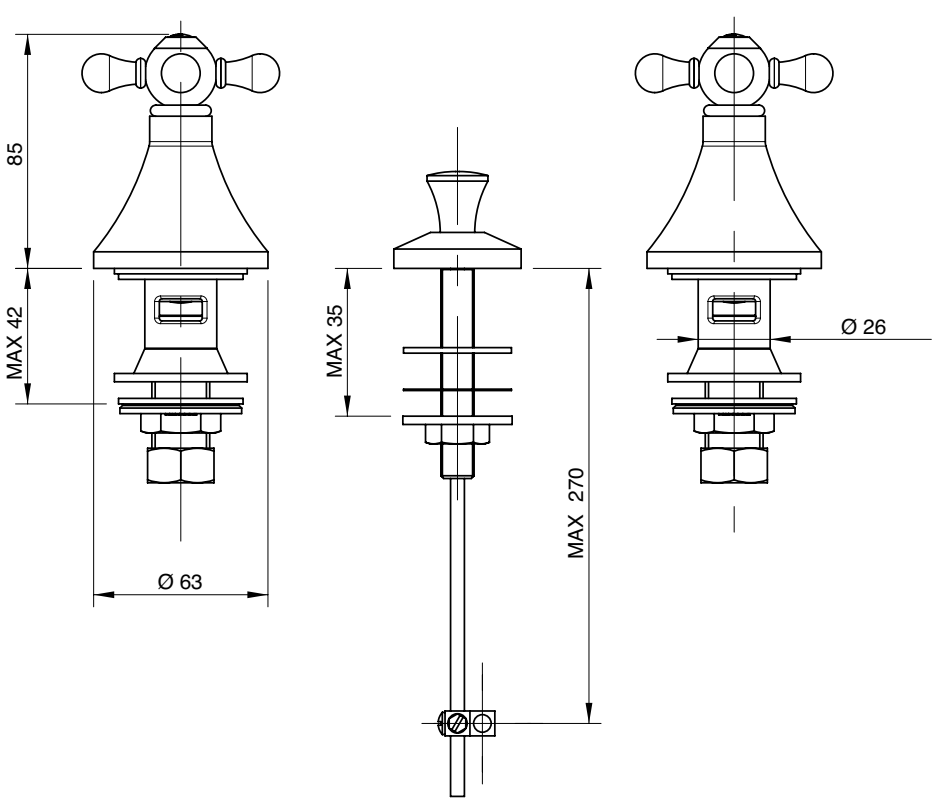

3000 0203 A00
3002 0203 A00

Batteria bidet a 3 for

Three-hole bidet set
Bidet-Dreilochbatterie
Batería bidé de 3 orificios
Mélangeur bidet à 3 trous

Codice - Code	Variante - Variant
	A
30 00 0203 A00	**30 00 0105 - 00**
30 02 0203 A00	**30 02 0105 - 00**

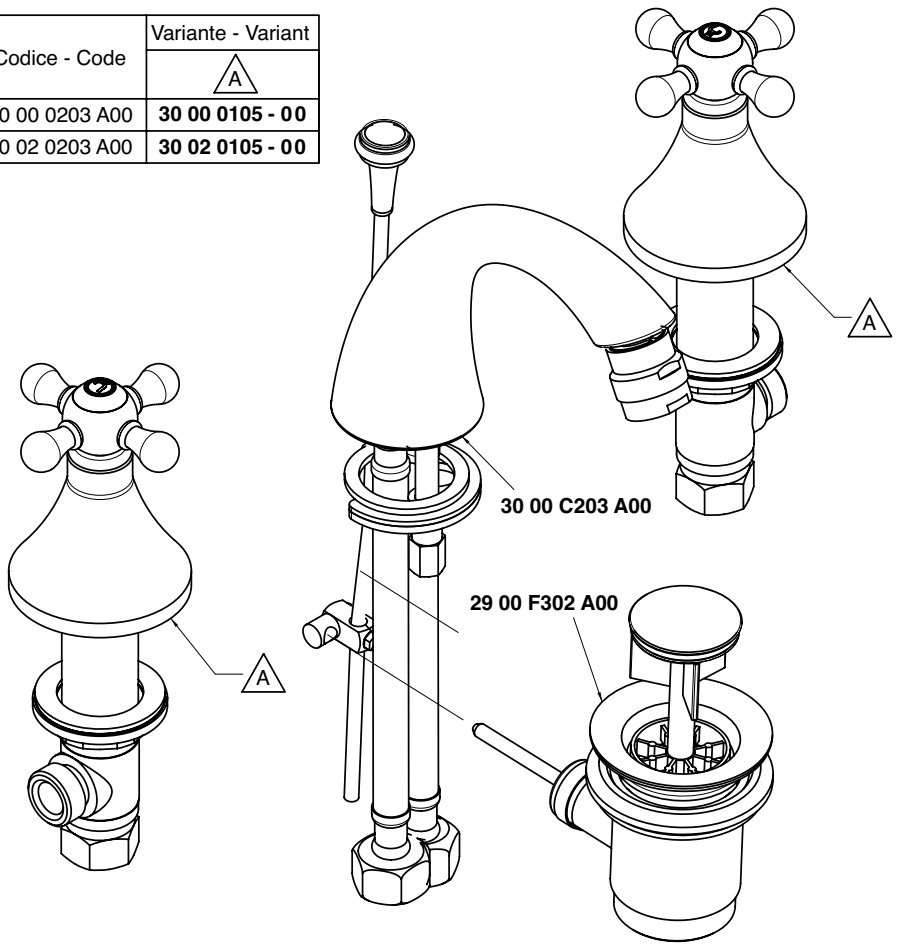

Condizioni di prova - Test conditions

Acqua calda - Hot water: **60±2 °C**
Acqua fredda - Cold water: **20±2 °C**
Classe areatore - Aerator class: **B**

P [bar]	Q l/min
0,10	
0,20	
0,50	8,30
1,00	11,60
1,50	14,10
2,00	16,30
2,50	18,20
3,00	19,90
3,50	21,60
4,00	23,00
4,50	24,30
5,00	25,60

3000

Vitone tradizionale
Compression valves

Condizioni di prova - Test conditions

Acqua calda - Hot water: **60±2 °C**
Acqua fredda - Cold water: **20±2 °C**
Classe areatore - Aerator class: **B**

P [bar]	Q l/min
0,10	
0,20	
0,50	7,90
1,00	11,10
1,50	13,50
2,00	15,60
2,50	17,40
3,00	19,00
3,50	20,50
4,00	22,00
4,50	23,20
5,00	24,40

3002

180°
Vitone ceramico
Ceramic discs

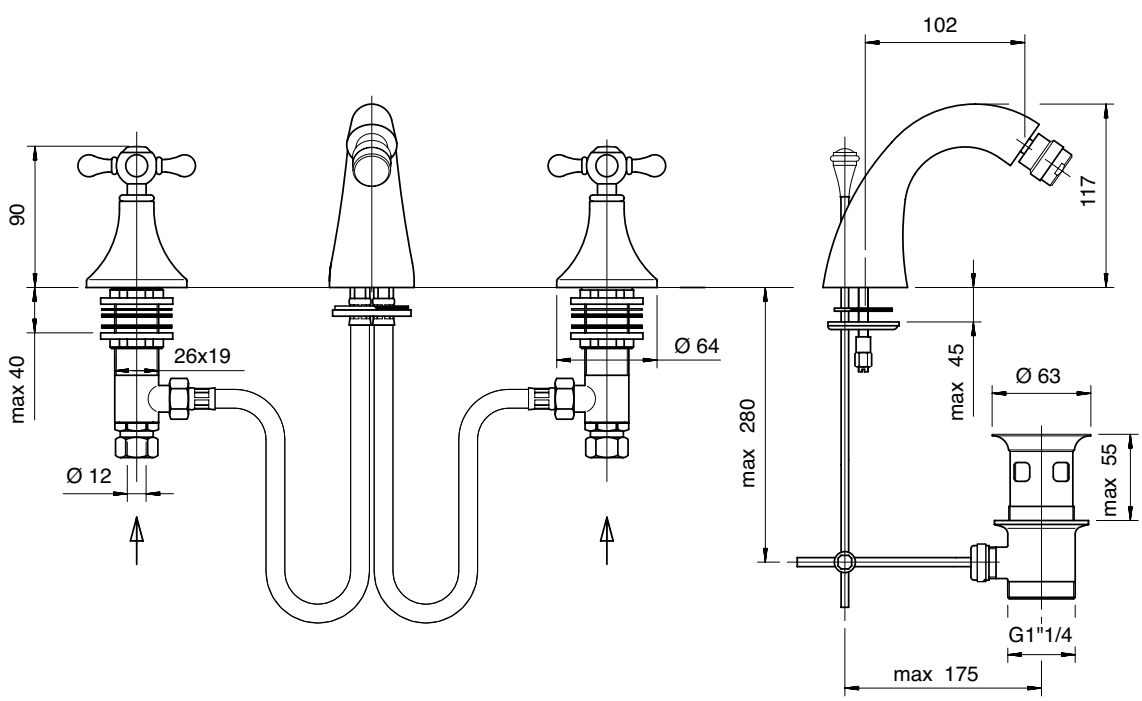

3000 2104 A00
3002 2104 A00

Monoforo lavabo

Single-hole washbasin set
Waschtisch-Einlochbatterie
Monobloc lavabo
Mélangeur lavabo monotrou

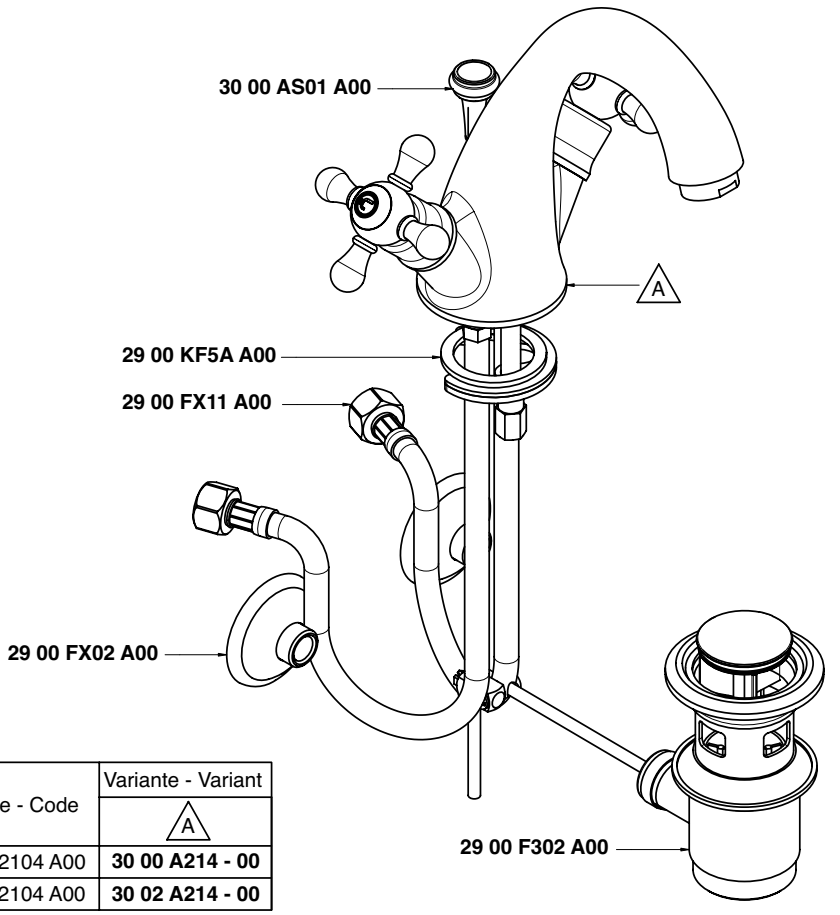

Codice - Code	Variante - Variant A
30 00 2104 A00	**30 00 A214 - 00**
30 02 2104 A00	**30 02 A214 - 00**

Condizioni di prova - Test conditions

Acqua calda - Hot water: **60±2 °C**
Acqua fredda - Cold water: **20±2 °C**
Classe areatore - Aerator class: **B**

P [bar]	Q l/min
0,1	
0,2	
0,5	9,0
1	12,87
1,5	15,8
2	18,2
2,5	20,3
3	22,2
3,5	24,0
4	25,6
4,5	27,0
5	28,4

3000

Vitone tradizionale
Compression valves

Condizioni di prova - Test conditions

Acqua calda - Hot water: **60±2 °C**
Acqua fredda - Cold water: **20±2 °C**
Classe areatore - Aerator class: **B**

P [bar]	Q l/min
0,1	
0,2	
0,5	8,3
1,0	11,9
1,5	14,6
2,0	16,8
2,5	18,8
3,0	20,6
3,5	22,3
4,0	23,7
4,5	25,1
5,0	26,4

3002

180°
Vitone ceramico
Ceramic discs

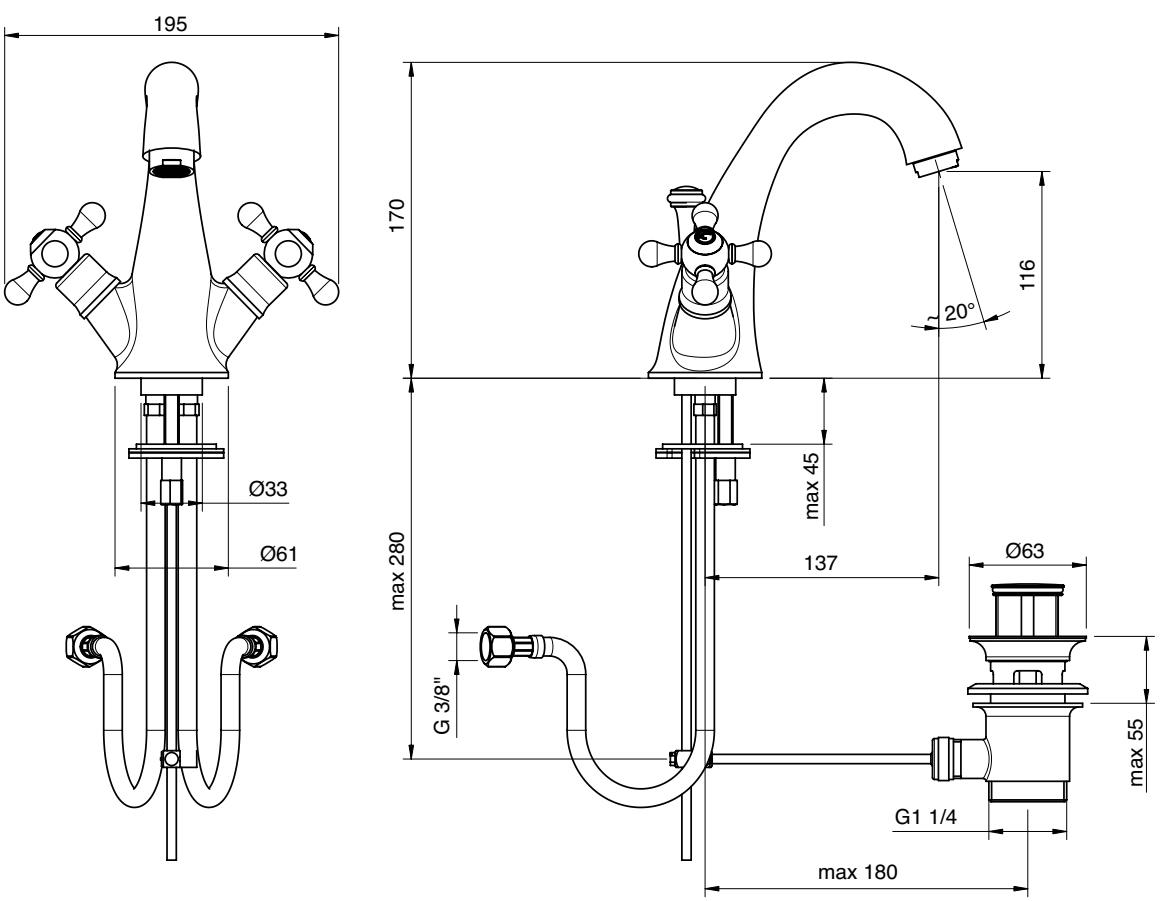

3000 2105 A00
3002 2105 A00

Monoforo bidet

Single-hole bidet set
Bidet-Einlochbatterie
Monobloc bidé
Mélangeur bidet monotrou

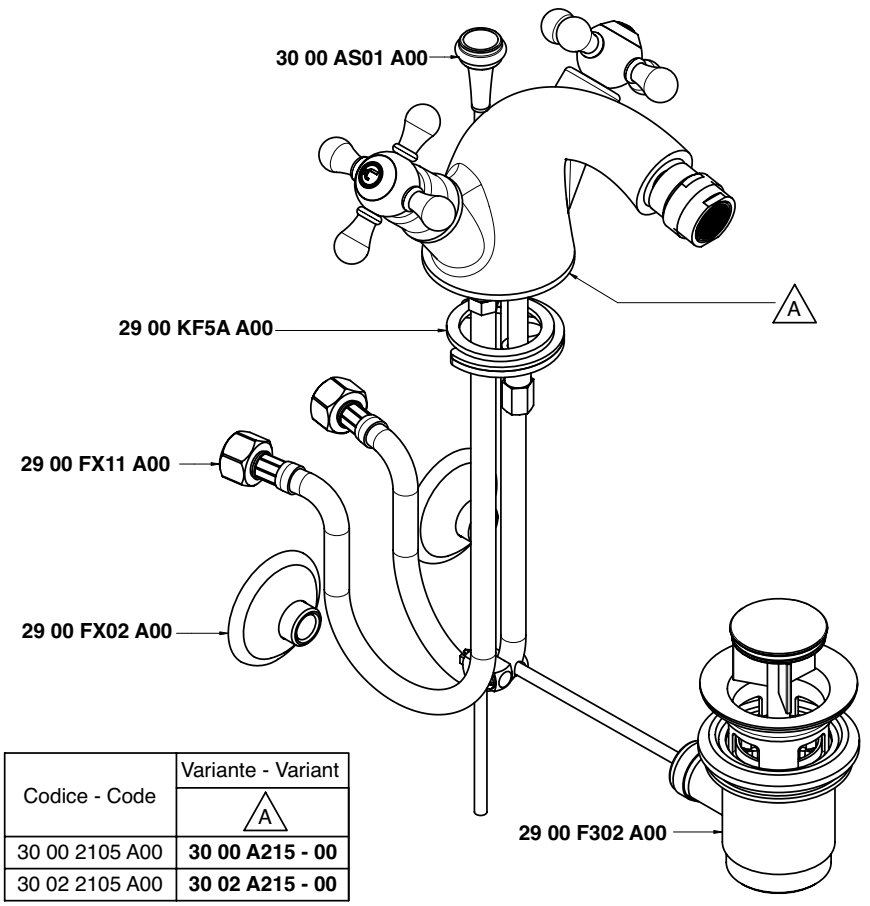

Codice - Code	Variante - Variant A
30 00 2105 A00	**30 00 A215 - 00**
30 02 2105 A00	**30 02 A215 - 00**

Condizioni di prova - Test conditions

Acqua calda - Hot water: **60±2 °C**
Acqua fredda - Cold water: **20±2 °C**
Classe areatore - Aerator class: **B**

P [bar]	Q l/min
0,1	
0,2	
0,5	8,5
1	12,09
1,5	14,8
2	17,0
2,5	19,0
3	20,8
3,5	22,5
4	23,9
4,5	25,4
5	26,7

3000

Vitone tradizionale
Compression valves

Condizioni di prova - Test conditions

Acqua calda - Hot water: **60±2 °C**
Acqua fredda - Cold water: **20±2 °C**
Classe areatore - Aerator class: **B**

P [bar]	Q l/min
0,10	
0,20	
0,50	8,10
1,00	11,50
1,50	14,10
2,00	16,30
2,50	18,20
3,00	19,90
3,50	21,60
4,00	22,90
4,50	24,30
5,00	25,50

3002

180°
Vitone ceramico
Ceramic discs

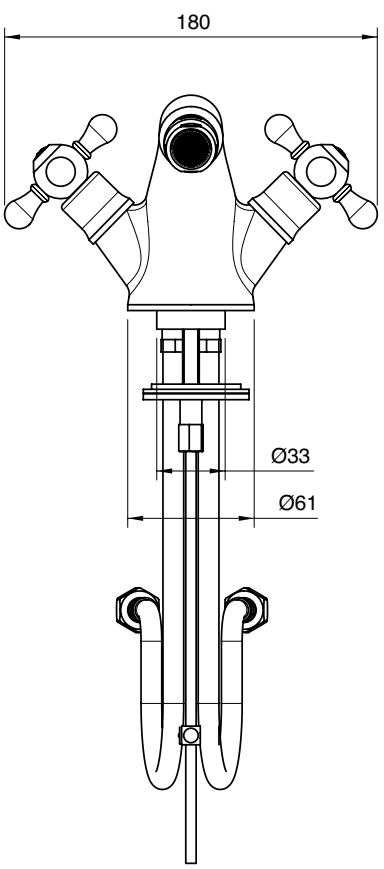

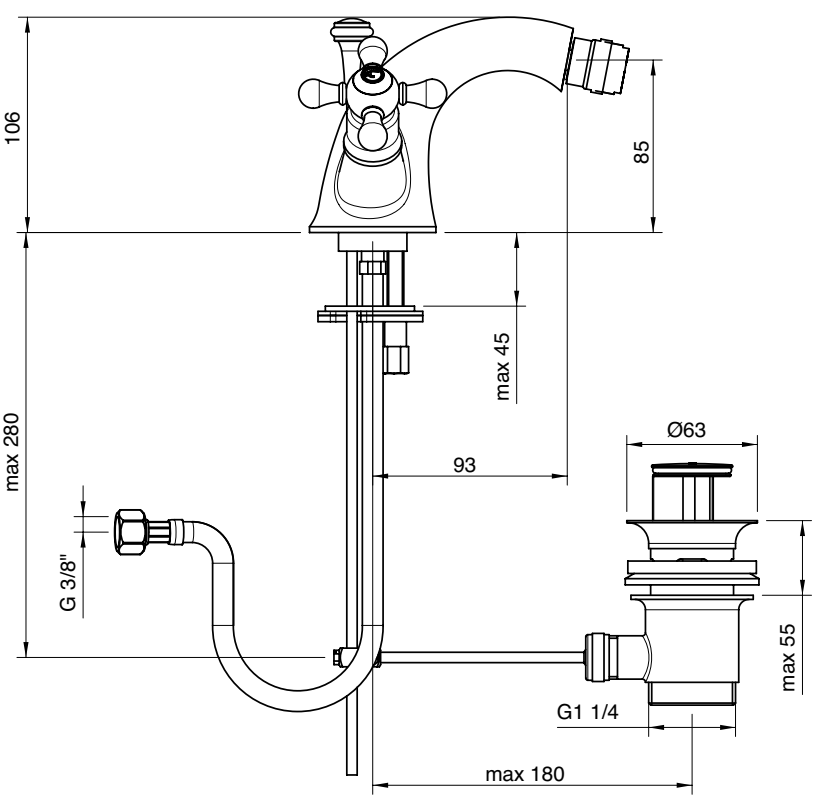

3000 F309 A00

Rubinetto incasso sottolavabo per monofori

Built-in tap under washbasin
Eckventil
Grifo de empotrar bajo lavabo
Robinet sous lavabo, à encastrer

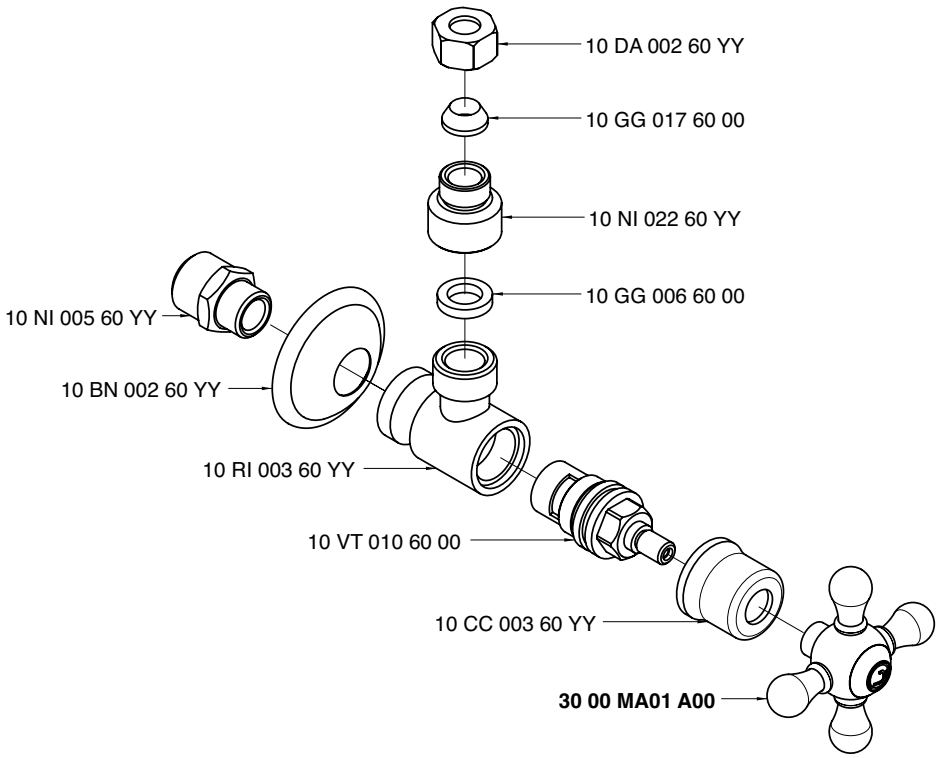

Condizioni di prova - Test conditions

Acqua calda - Hot water: **60±2 °C**
Acqua fredda - Cold water: **20±2 °C**

P [bar]	Q l/min
0,1	
0,2	
0,5	12,7
1,0	18,0
1,5	22,0
2,0	25,1
2,5	27,6
3,0	30,0
3,5	32,3
4,0	34,4
4,5	36,4
5,0	38,0

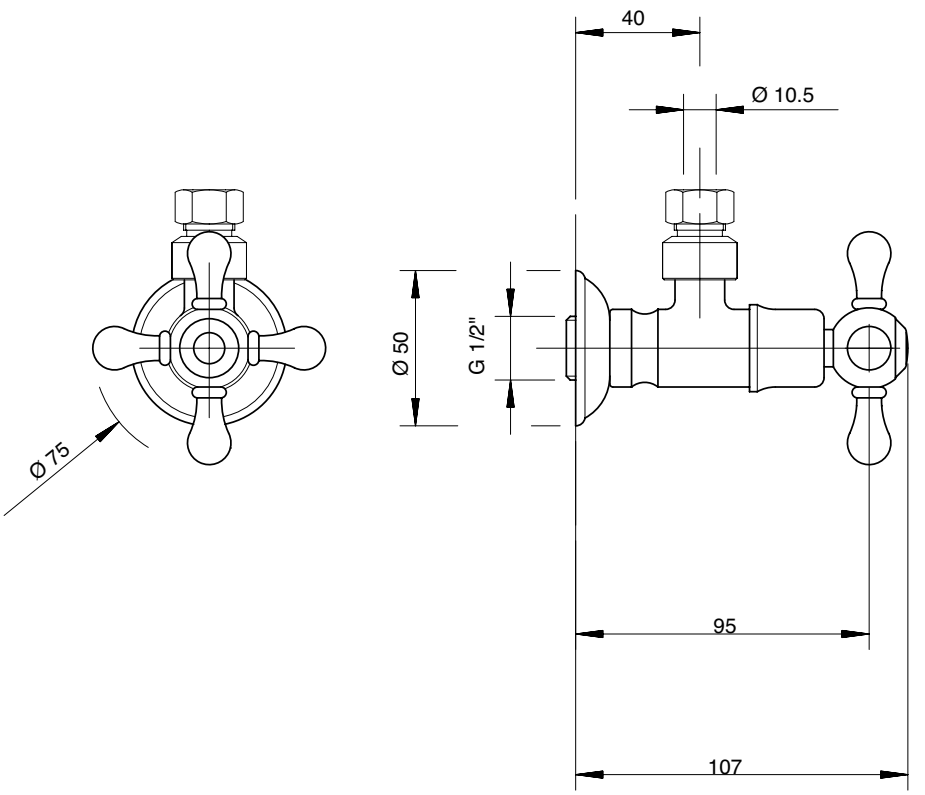

3000 G309 A00

Rubinetto incasso sottolavabo per tre fori

Built-in tap under washbasin
Eckventil
Grifo de empotrar bajo lavabo
Robinet sous lavabo, à encastrer

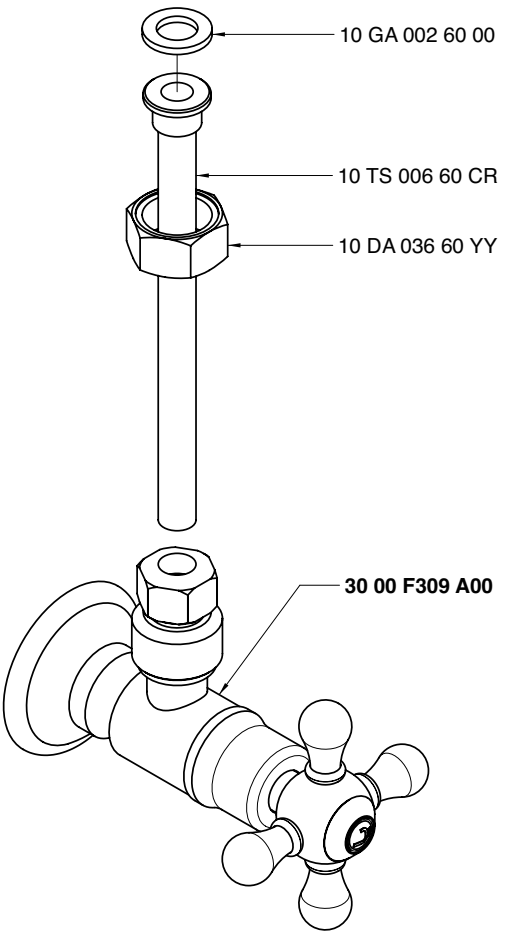

Condizioni di prova - Test conditions

Acqua calda - Hot water: **60±2 °C**
Acqua fredda - Cold water: **20±2 °C**

P [bar]	Q l/min
0,1	
0,2	
0,5	9,5
1,0	13,3
1,5	16,3
2,0	18,8
2,5	21,0
3,0	22,9
3,5	24,9
4,0	26,5
4,5	28,3
5,0	29,6

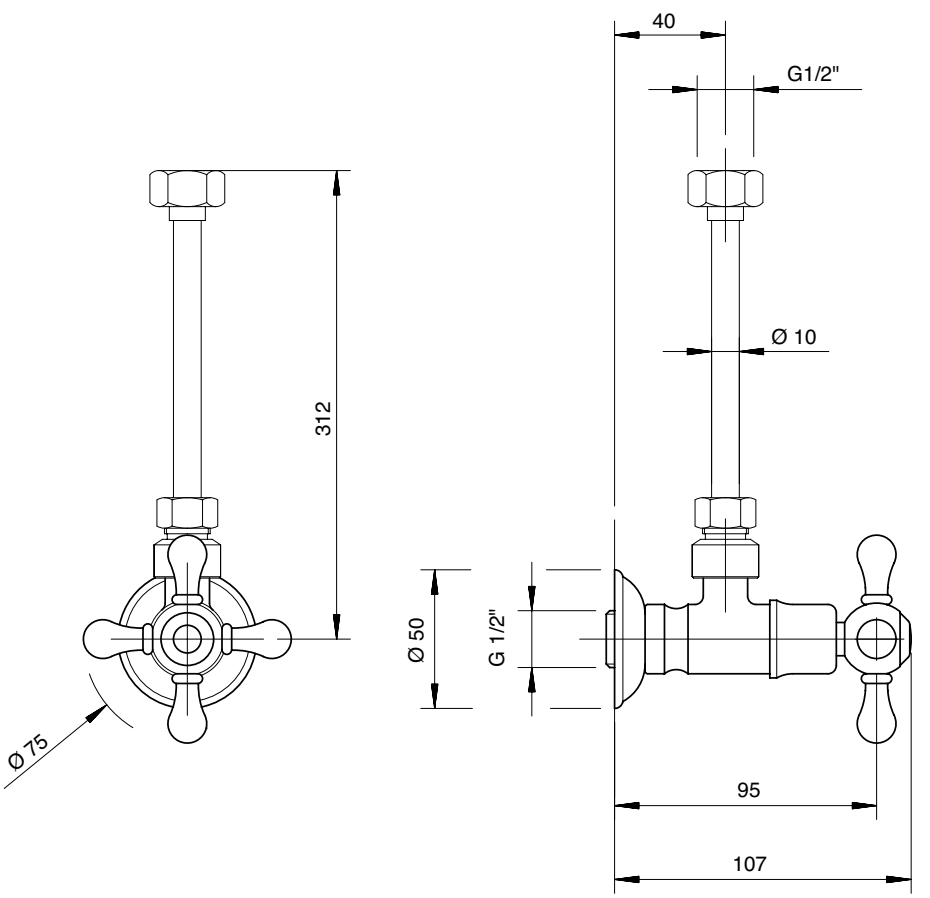

3002 N398 A00

Gruppo piano vasca 4 fori

4 hole bathtub set
Wannenrand-Vierlochb.
Batería borde bañera 4 orificios
Mélangeur bain/douche 4 trous sur gorge

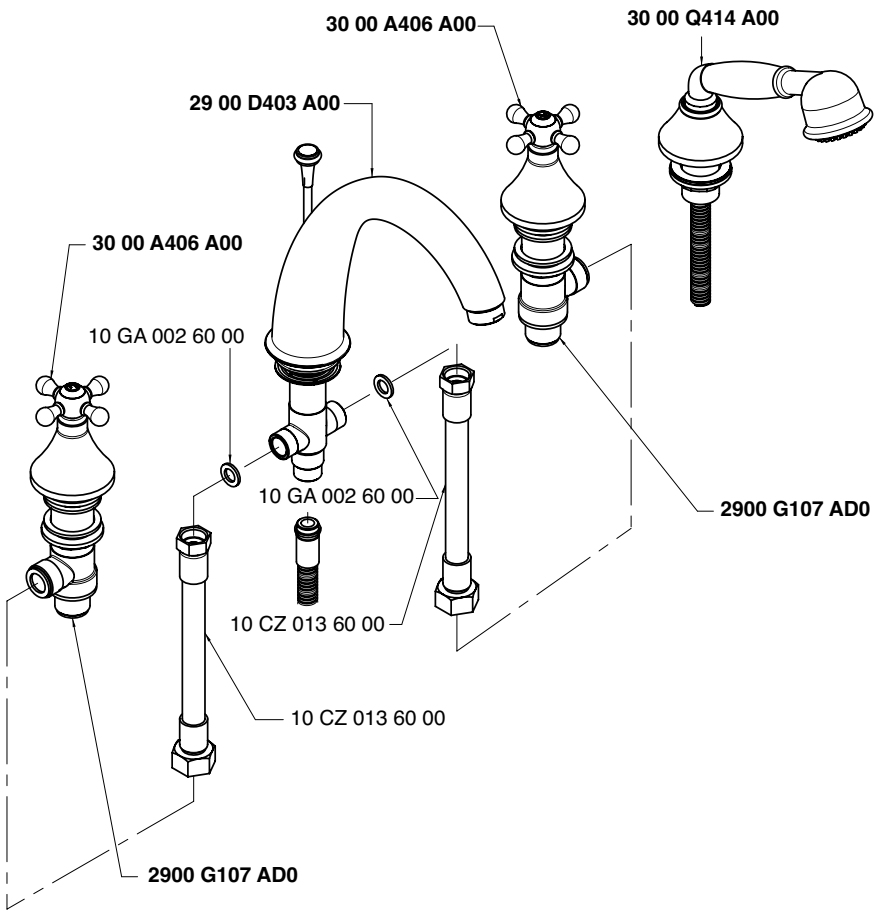

Getto piano vasca - Bathtub spout

Condizioni di prova - Test conditions

Acqua calda - Hot water: **60±2 °C**
Acqua fredda - Cold water: **20±2 °C**
Classe areatore - Aerator class: **C**

P [bar]	Q l/min
0,1	
0,2	
0,5	10,3
1,0	14,9
1,5	18,4
2,0	21,4
2,5	24,0
3,0	26,4
3,5	28,6
4,0	30,7
4,5	32,5
5,0	34,4

3002

180°

180°
Vitone ceramico
Ceramic discs

Doccetta - Hand shower

Condizioni di prova - Test conditions

Acqua calda - Hot water: **60±2 °C**
Acqua fredda - Cold water: **20±2 °C**

P [bar]	Q l/min
0,1	
0,2	
0,5	6,9
1,0	10,0
1,5	12,5
2,0	14,6
2,5	16,4
3,0	18,3
3,5	20,0
4,0	21,8
4,5	23,6
5,0	25,2

3002

180°

180°
Vitone ceramico
Ceramic discs

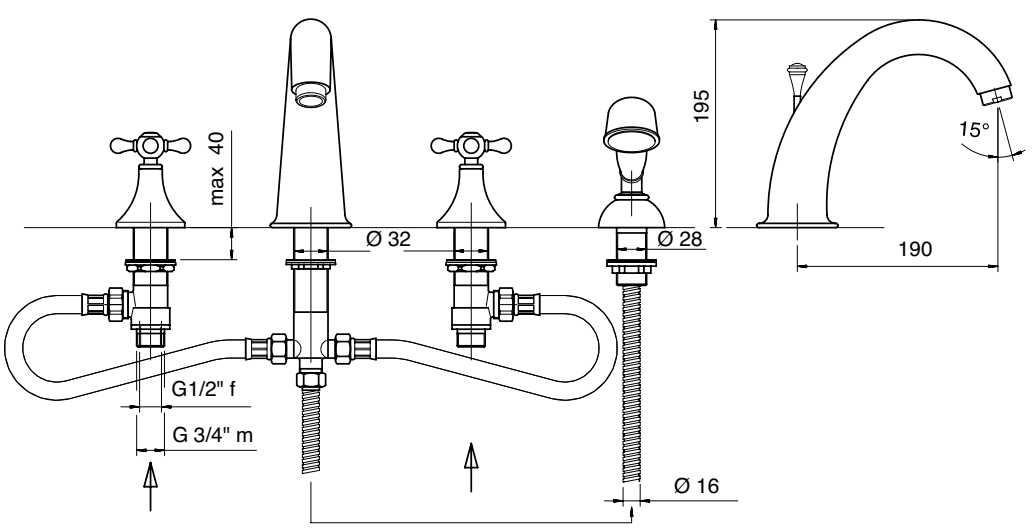

3002 N399 A00

Gruppo piano vasca 5 fori

5 hole bathtub set
Wannenrand-Fünflochb.
Batería borde bañera 5 orificios
Mélangeur bain/douche 5 trous sur gorge

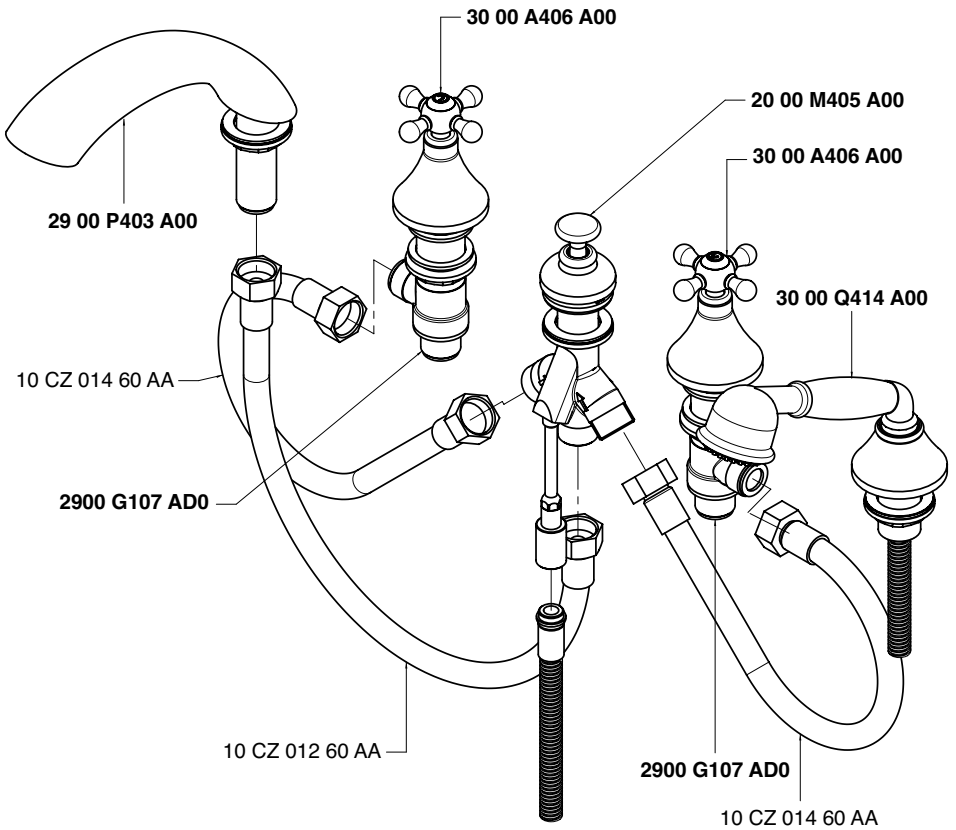

Getto piano vasca - Bathtub spout

Condizioni di prova - Test conditions

Acqua calda - Hot water: **60±2 °C**
Acqua fredda - Cold water: **20±2 °C**

P [bar]	Q l/min
0,1	
0,2	
0,5	17,2
1,0	24,6
1,5	30,2
2,0	35,2
2,5	39,3
3,0	43,2
3,5	46,9
4,0	50,1
4,5	53,2
5,0	56,3

3002

180°

180°
Vitone ceramico
Ceramic discs

Doccetta - Hand shower

Condizioni di prova - Test conditions

Acqua calda - Hot water: **60±2 °C**
Acqua fredda - Cold water: **20±2 °C**

P [bar]	Q l/min
0,1	
0,2	
0,5	7,2
1,0	10,2
1,5	12,6
2,0	14,6
2,5	16,4
3,0	18,1
3,5	19,9
4,0	21,4
4,5	22,9
5,0	24,1

3002

180°

180°
Vitone ceramico
Ceramic discs

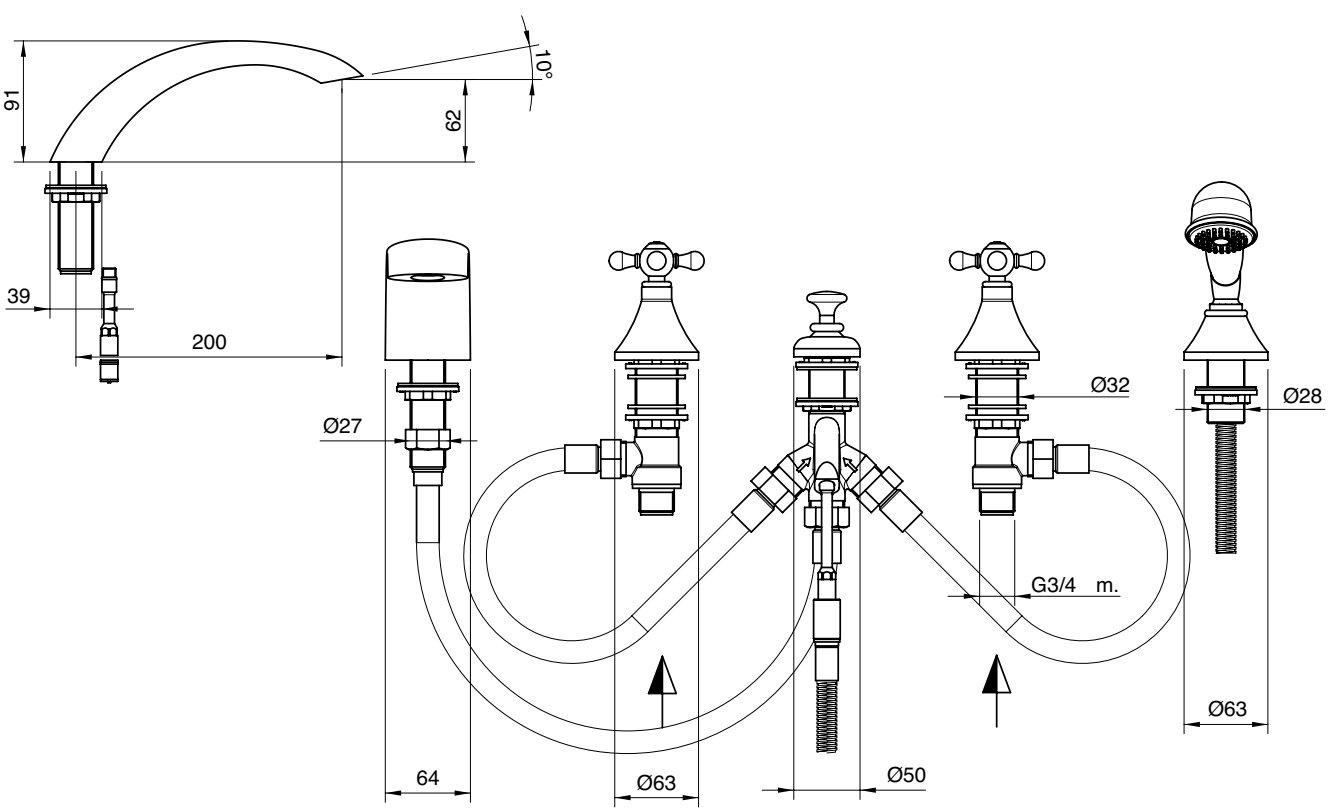

3000 0401 A00
3002 0401 A00

Gruppo vasca esterno con attacco per doccetta a parete

Wall mtd bathtub set with connection for wall hand shower
Wannenbatterie Wandmont. mit Wandhalter für Handbrause
Batería externa para bañera con soporte de pared p/ducha de mano
Mélangeur bain/douche mural avec fixation douchette murale

Codice - Code	Variante - Variant A
30 00 0401 A00	**30 00 0701 A00**
30 02 0401 A00	**30 02 0701 A00**

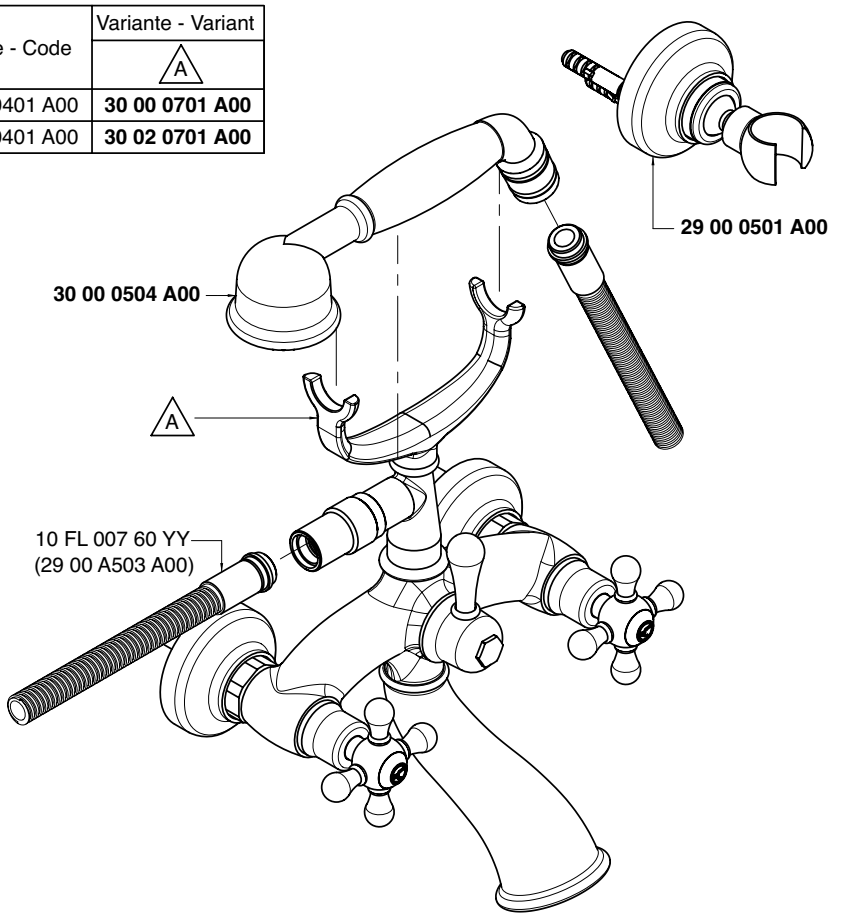

Getto vasca - Bathtub spout

Condizioni di prova - Test conditions
Acqua calda - Hot water: **60±2 °C**
Acqua fredda - Cold water: **20±2 °C**

P [bar]	Q l/min
0,1	
0,2	
0,5	20,0
1,0	28,6
1,5	35,3
2,0	40,8
2,5	45,3
3,0	49,4
3,5	53,4
4,0	56,7
4,5	59,8
5,0	62,4

3000

Vitone tradizionale
Compression valves

Doccetta - Hand shower

Condizioni di prova - Test conditions
Acqua calda - Hot water: **60±2 °C**
Acqua fredda - Cold water: **20±2 °C**

P [bar]	Q l/min
0,1	
0,2	
0,5	7,7
1,0	11,4
1,5	14,2
2,0	16,7
2,5	19,0
3,0	21,0
3,5	23,1
4,0	25,1
4,5	26,9
5,0	28,7

3000

Vitone tradizionale
Compression valves

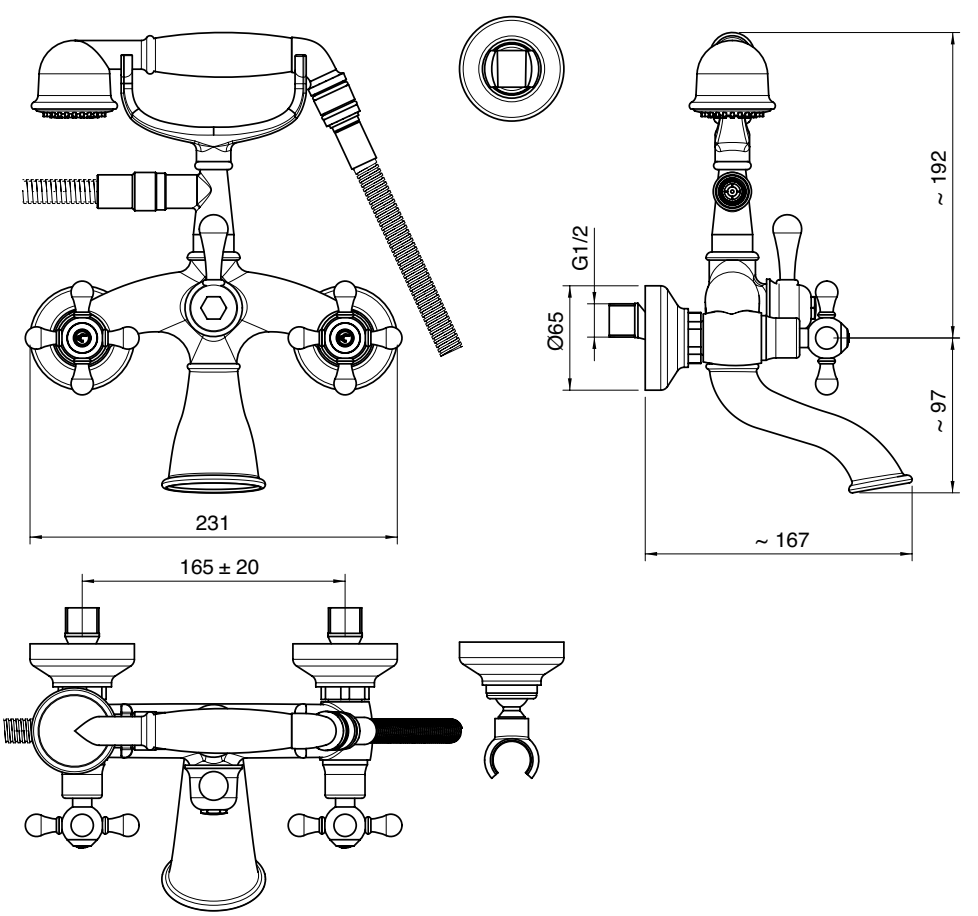

Getto vasca - Bathtub spout

Condizioni di prova - Test conditions
Acqua calda - Hot water: **60±2 °C**
Acqua fredda - Cold water: **20±2 °C**

P [bar]	Q l/min
0,1	
0,2	
0,5	13,7
1,0	19,7
1,5	24,1
2,0	27,9
2,5	30,9
3,0	33,9
3,5	35,9
4,0	39,3
4,5	41,6
5,0	43,7

3002

180°
Vitone ceramico
Ceramic discs

Doccetta - Hand shower

Condizioni di prova - Test conditions
Acqua calda - Hot water: **60±2 °C**
Acqua fredda - Cold water: **20±2 °C**

P [bar]	Q l/min
0,1	
0,2	
0,5	7,7
1,0	11,4
1,5	14,2
2,0	16,7
2,5	19,0
3,0	21,0
3,5	23,1
4,0	25,1
4,5	26,9
5,0	28,7

3002

180°
Vitone ceramico
Ceramic discs

3000 0450 A00
3002 0450 A00

Gruppo vasca esterno su tubi

Wall mounted bathtub set with pipes
Wannenbatterie auf Rohren:
Unidad externa para bañera montada sobre tubos• Mèlangeur bain/douche mural sur tuyaux

Codice - Code	Variante - Variant A
30 00 0450 A00	**30 00 A701 - 00**
30 02 0450 A00	**30 02 A701 - 00**

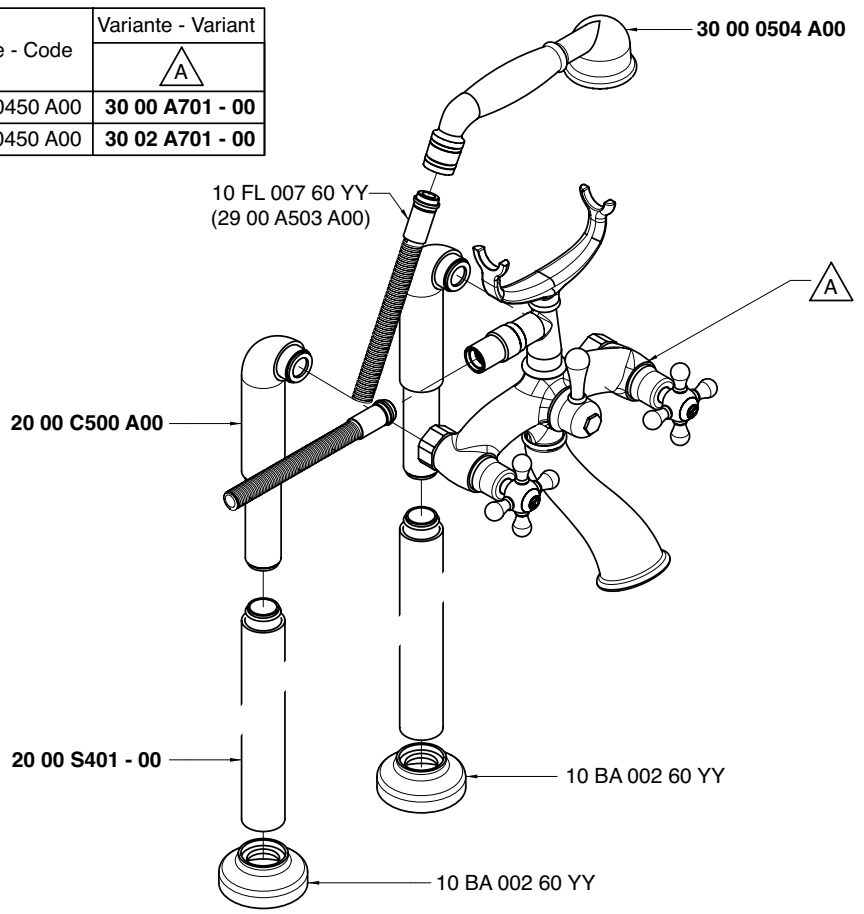

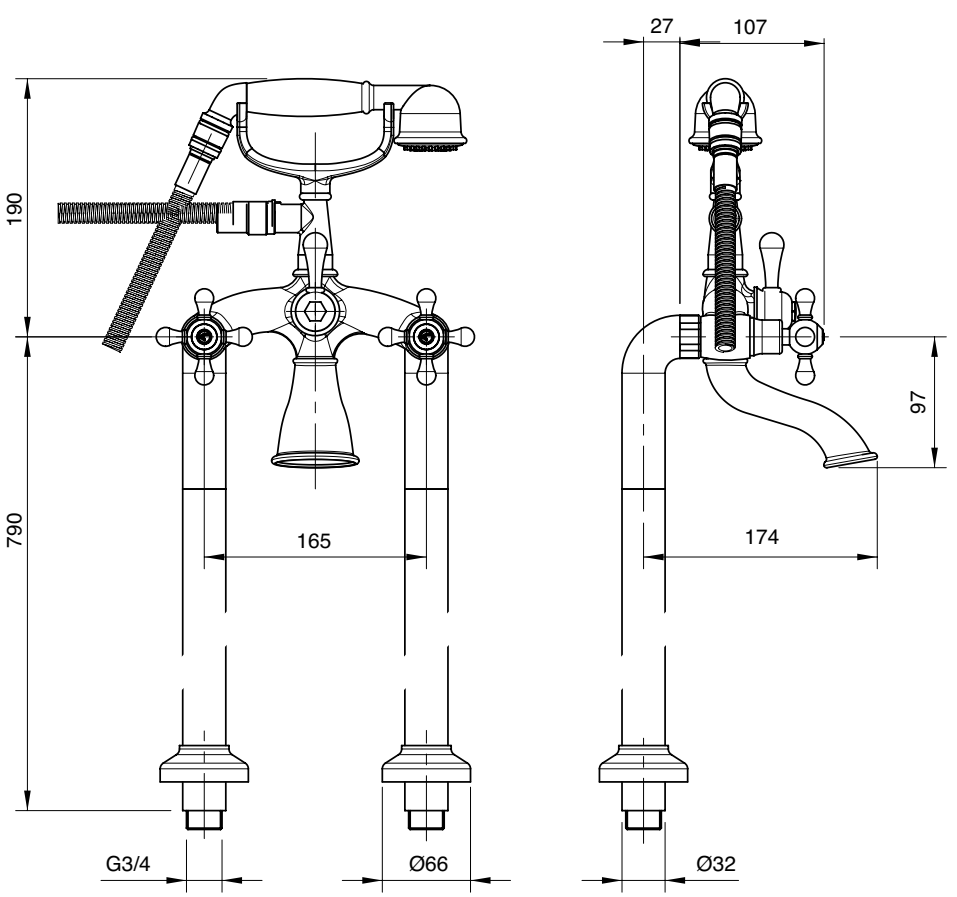

Getto vasca - Bathtub spout

Condizioni di prova - Test conditions
Acqua calda - Hot water: **60±2 °C**
Acqua fredda - Cold water: **20±2 °C**

P [bar]	Q l/min
0,1	
0,2	
0,5	20,0
1,0	28,6
1,5	35,3
2,0	40,8
2,5	45,3
3,0	49,4
3,5	53,4
4,0	56,7
4,5	59,8
5,0	62,4

3000

Vitone tradizionale
Compression valves

Doccetta - Hand shower

Condizioni di prova - Test conditions
Acqua calda - Hot water: **60±2 °C**
Acqua fredda - Cold water: **20±2 °C**

P [bar]	Q l/min
0,1	
0,2	
0,5	7,7
1,0	11,4
1,5	14,2
2,0	16,7
2,5	19,0
3,0	21,0
3,5	23,1
4,0	25,1
4,5	26,9
5,0	28,7

3000

Vitone tradizionale
Compression valves

Getto vasca - Bathtub spout

Condizioni di prova - Test conditions
Acqua calda - Hot water: **60±2 °C**
Acqua fredda - Cold water: **20±2 °C**

P [bar]	Q l/min
0,1	
0,2	
0,5	13,7
1,0	19,7
1,5	24,1
2,0	27,9
2,5	30,9
3,0	33,9
3,5	35,9
4,0	39,3
4,5	41,6
5,0	43,7

3002

180°
Vitone ceramico
Ceramic discs

Doccetta - Hand shower

Condizioni di prova - Test conditions
Acqua calda - Hot water: **60±2 °C**
Acqua fredda - Cold water: **20±2 °C**

P [bar]	Q l/min
0,1	
0,2	
0,5	7,7
1,0	11,4
1,5	14,2
2,0	16,7
2,5	19,0
3,0	21,0
3,5	23,1
4,0	25,1
4,5	26,9
5,0	28,7

3002

180°
Vitone ceramico
Ceramic discs

A 2900 SO01 A00
+
B 3000 0619 A00

A 2900 SO01 A00
+
B 3002 0619 A00

Gruppo esterno vasca e doccia

Wall mtd bathtub and shower
Wannenbatterie mit Kopfdusche
Batería externa bañera y ducha
Mélangeur bain/douche mural

Codice - Code	Variante - Variant
	A
30 00 0619 A00	**30 00 0704 - 00**
30 02 0619 A00	**30 02 0704 - 00**

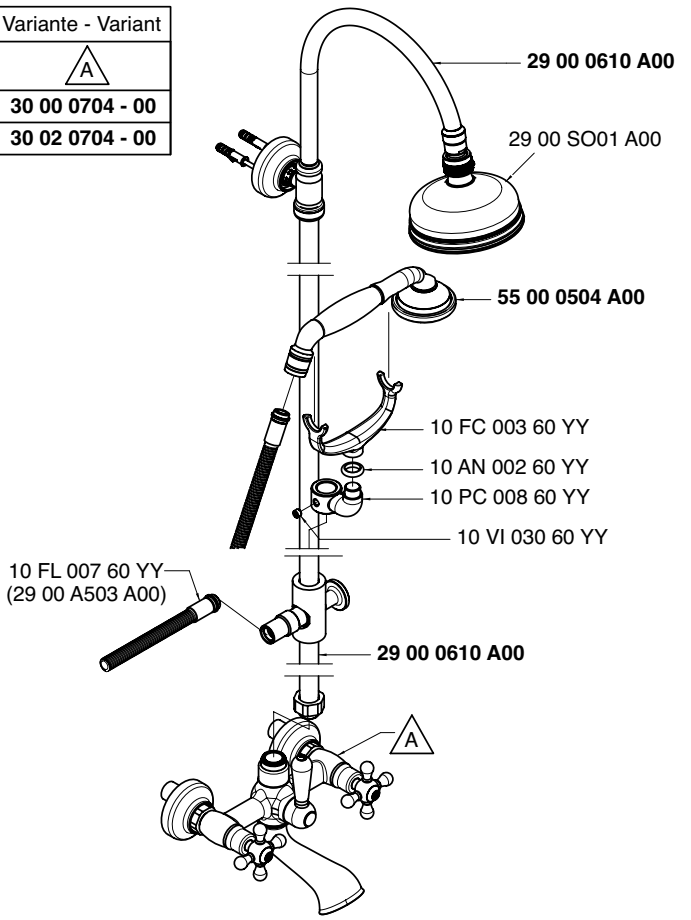

Getto vasca - Bathtub spout
Condizioni di prova - Test conditions
Acqua calda - Hot water: **60±2 °C**
Acqua fredda - Cold water: **20±2 °C**

P [bar]	Q l/min
0,1	
0,2	
0,5	19,8
1,0	28,4
1,5	35,0
2,0	40,6
2,5	45,2
3,0	49,4
3,5	53,3
4,0	56,9
4,5	60,2
5,0	63,3

3000

Vitone tradizionale
Compression valves

Soffione - Shower head
Condizioni di prova - Test conditions
Acqua calda - Hot water: **60±2 °C**
Acqua fredda - Cold water: **20±2 °C**

P [bar]	Q l/min
0,1	
0,2	
0,5	8,0
1,0	11,2
1,5	13,8
2,0	15,9
2,5	17,9
3,0	19,8
3,5	21,4
4,0	22,9
4,5	24,2
5,0	25,6

3000

Vitone tradizionale
Compression valves

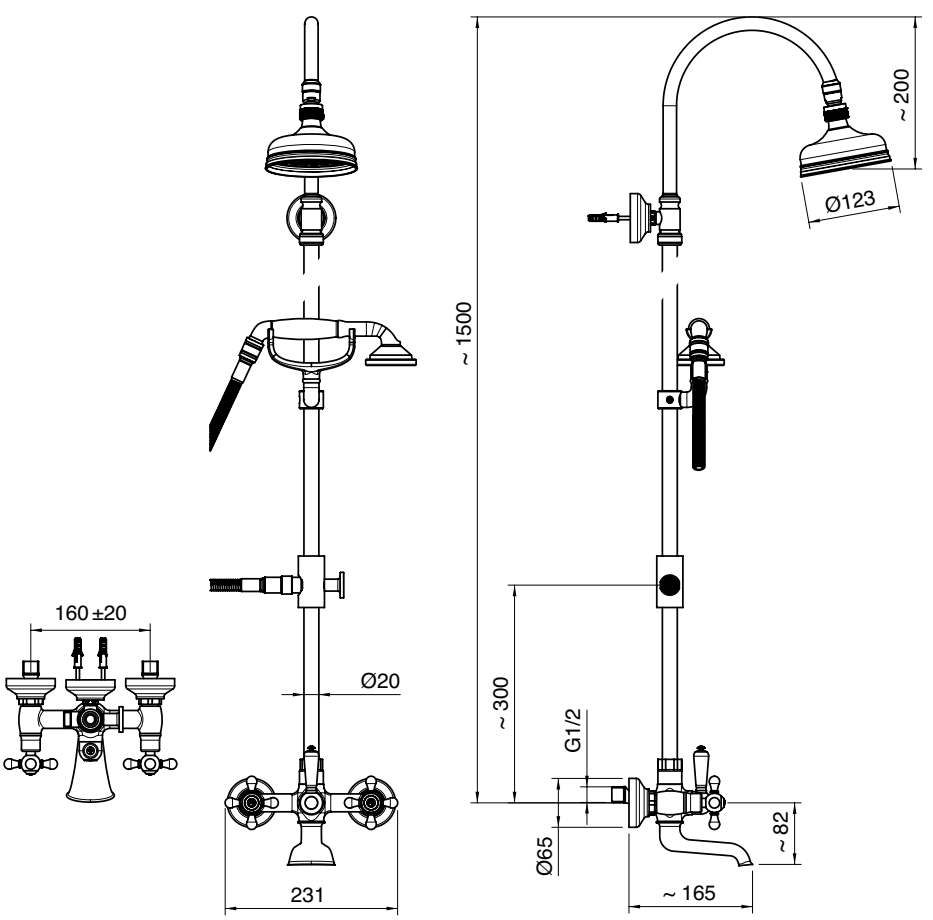

Getto vasca - Bathtub spout
Condizioni di prova - Test conditions
Acqua calda - Hot water: **60±2 °C**
Acqua fredda - Cold water: **20±2 °C**

P [bar]	Q l/min
0,1	
0,2	
0,5	17,7
1,0	25,3
1,5	31,1
2,0	36,0
2,5	40,0
3,0	43,8
3,5	47,3
4,0	50,5
4,5	53,3
5,0	56,3

3002

180°
Vitone ceramico
Ceramic discs

Soffione - Shower head
Condizioni di prova - Test conditions
Acqua calda - Hot water: **60±2 °C**
Acqua fredda - Cold water: **20±2 °C**

P [bar]	Q l/min
0,1	
0,2	
0,5	8,0
1,0	11,3
1,5	13,8
2,0	15,9
2,5	17,8
3,0	19,4
3,5	21,0
4,0	22,4
4,5	23,8
5,0	25,1

3002

180°
Vitone ceramico
Ceramic discs

A 2900 SO01 A00
+
B 3000 N619 A00

A 2900 SO01 A00
+
B 3002 N619 A00

Gruppo esterno vasca e doccia

Wall mtd bathtub and shower set
Wannen- und Brausebatterie Wandmont.
Batería externa bañera y ducha
Mélangeur bain/douche mural

Codice - Code	Variante - Variant
	A
30 00 N619 A00	**30 00 0704 - 00**
30 02 N619 A00	**30 02 0704 - 00**

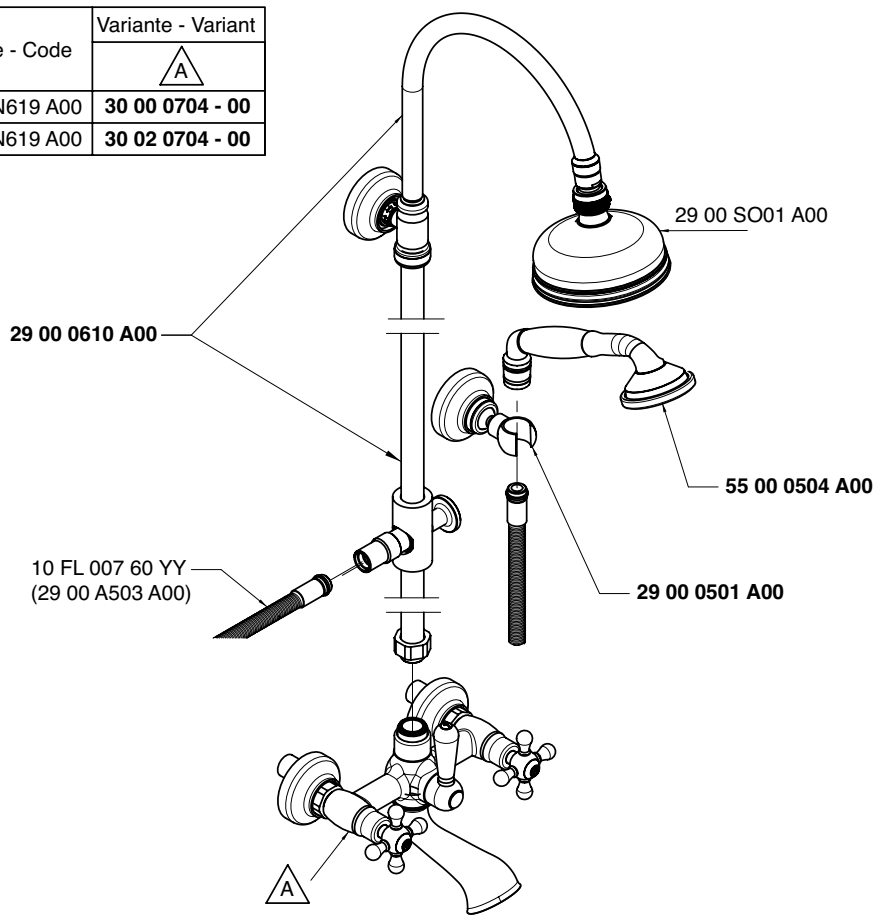

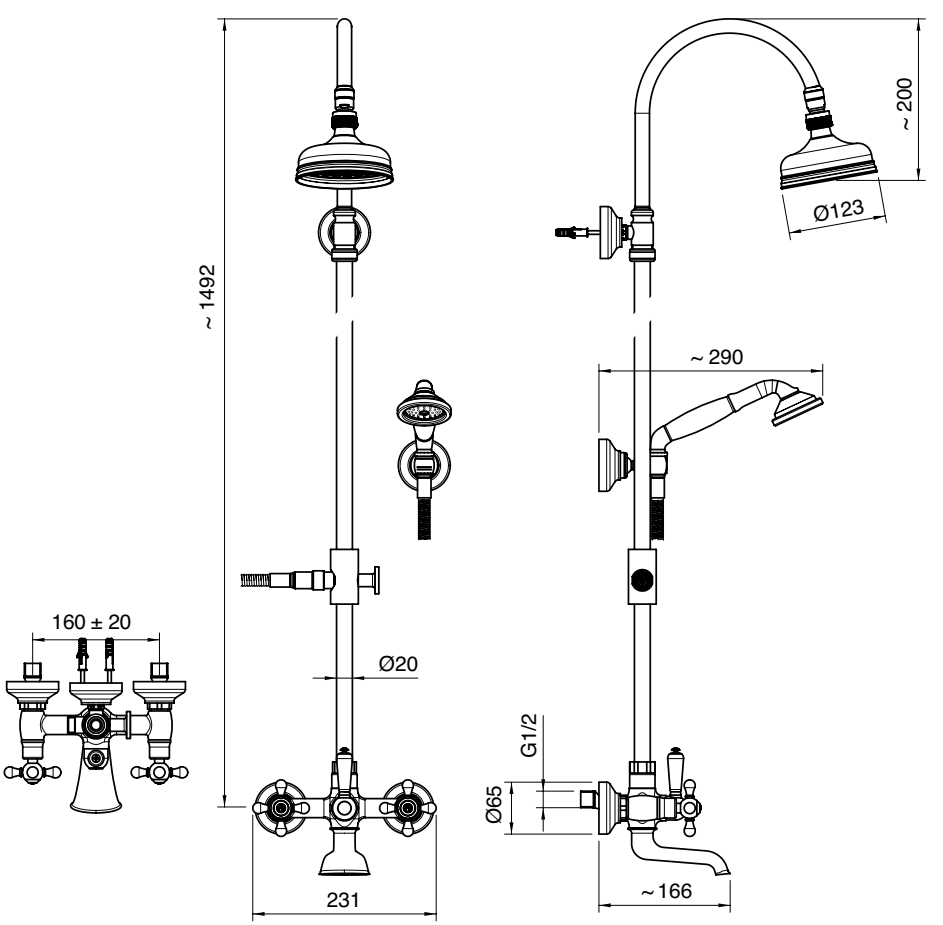

Getto vasca - Bathtub spout

Condizioni di prova - Test conditions
Acqua calda - Hot water: **60±2 °C**
Acqua fredda - Cold water: **20±2 °C**

P [bar]	Q l/min
0,1	
0,2	
0,5	19,8
1,0	28,4
1,5	35,0
2,0	40,6
2,5	45,2
3,0	49,4
3,5	53,3
4,0	56,9
4,5	60,2
5,0	63,3

3000

Vitone tradizionale
Compression valves

Soffione - Shower head

Condizioni di prova - Test conditions
Acqua calda - Hot water: **60±2 °C**
Acqua fredda - Cold water: **20±2 °C**

P [bar]	Q l/min
0,1	
0,2	
0,5	8,0
1,0	11,2
1,5	13,8
2,0	15,9
2,5	17,9
3,0	19,8
3,5	21,4
4,0	22,9
4,5	24,2
5,0	25,6

3000

Vitone tradizionale
Compression valves

Getto vasca - Bathtub spout

Condizioni di prova - Test conditions
Acqua calda - Hot water: **60±2 °C**
Acqua fredda - Cold water: **20±2 °C**

P [bar]	Q l/min
0,1	
0,2	
0,5	17,7
1,0	25,3
1,5	31,1
2,0	36,0
2,5	40,0
3,0	43,8
3,5	47,3
4,0	50,5
4,5	53,3
5,0	56,3

3002

180°
Vitone ceramico
Ceramic discs

Soffione - Shower head

Condizioni di prova - Test conditions
Acqua calda - Hot water: **60±2 °C**
Acqua fredda - Cold water: **20±2 °C**

P [bar]	Q l/min
0,1	
0,2	
0,5	8,0
1,0	11,3
1,5	13,8
2,0	15,9
2,5	17,8
3,0	19,4
3,5	21,0
4,0	22,4
4,5	23,8
5,0	25,1

3002

180°
Vitone ceramico
Ceramic discs

A 2900 SO01 A00
+
B 3000 N610 A00

A 2900 SO01 A00
+
B 3002 N610 A00

Gruppo doccia esterno con flessibile e doccetta

Wall mtd shower set w/flexible pipe and hand shower
Brausebatterie Wandmont. mit Brauseschlauch und Handbrause
Batería ducha externa con flexible y ducha de mano
Mélangeur douche mural avec fixation douchette murale

Codice - Code	Variante - Variant A
30 00 N610 A00	**30 00 0706 - 00**
30 02 N610 A00	**30 02 0706 - 00**

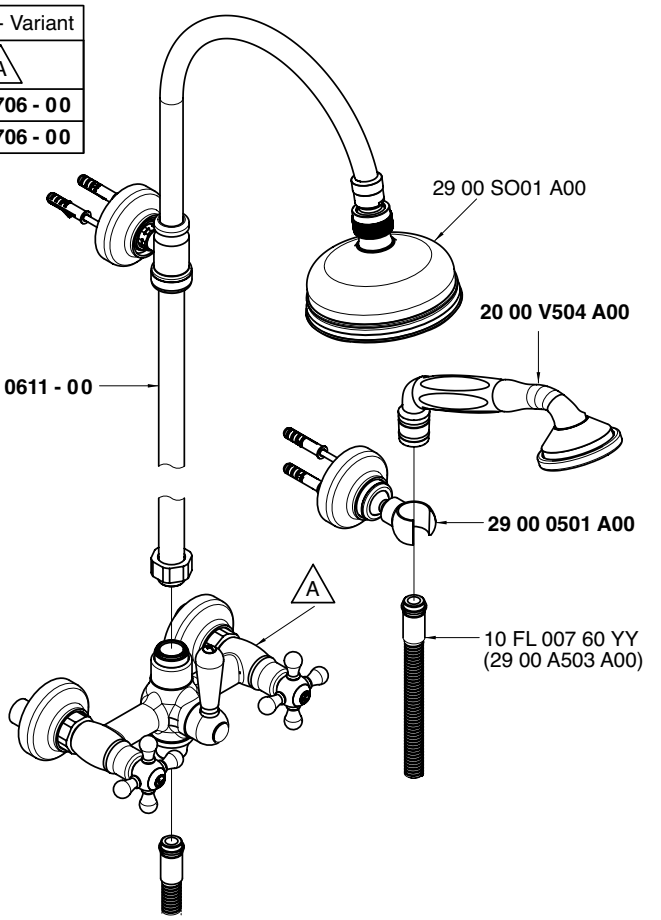

Soffione doccia - Shower head
Condizioni di prova - Test conditions
Acqua calda - Hot water: **60±2 °C**
Acqua fredda - Cold water: **20±2 °C**

P [bar]	Q l/min
0,1	
0,2	
0,5	13,2
1,0	18,7
1,5	23,0
2,0	26,6
2,5	29,7
3,0	32,5
3,5	35,2
4,0	37,6
4,5	39,7
5,0	42,0

3000

Vitone tradizionale
Compression valves

Doccetta - Hand shower
Condizioni di prova - Test conditions
Acqua calda - Hot water: **60±2 °C**
Acqua fredda - Cold water: **20±2 °C**

P [bar]	Q l/min
0,1	
0,2	
0,5	7,0
1,0	10,1
1,5	12,6
2,0	14,7
2,5	16,6
3,0	18,3
3,5	20,3
4,0	21,8
4,5	23,3
5,0	24,7

3000

Vitone tradizionale
Compression valves

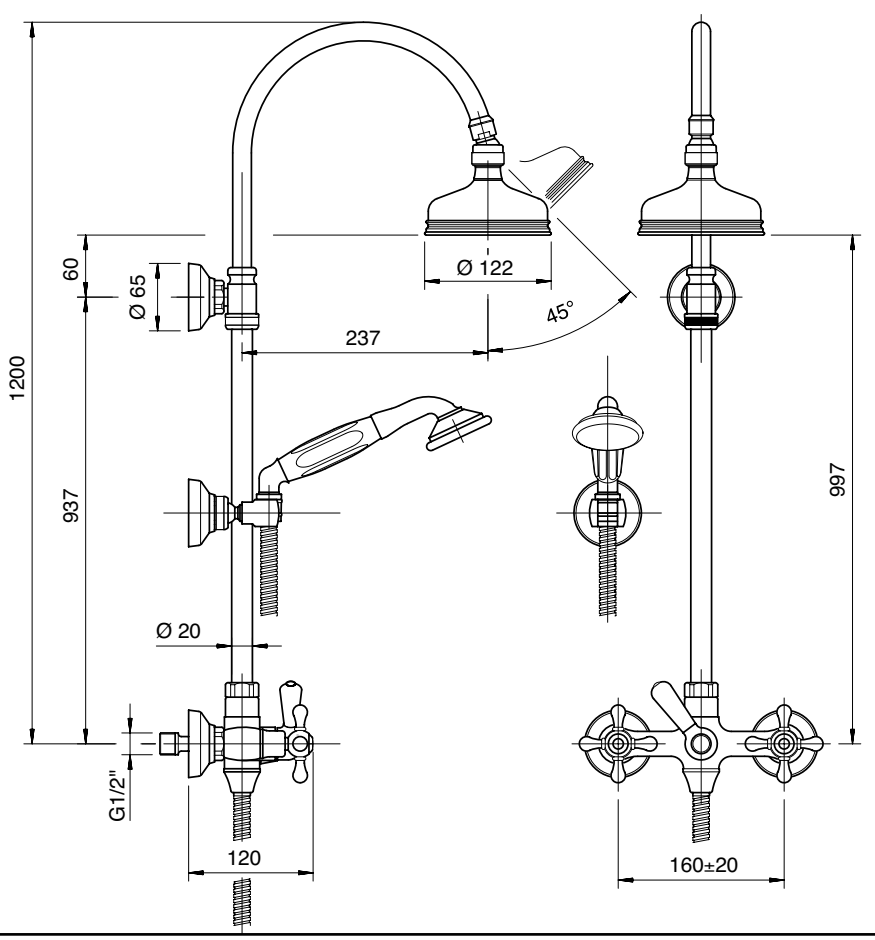

Soffione doccia - Shower head
Condizioni di prova - Test conditions
Acqua calda - Hot water: **60±2 °C**
Acqua fredda - Cold water: **20±2 °C**

P [bar]	Q l/min
0,1	
0,2	
0,5	13,0
1,0	17,5
1,5	21,5
2,0	25,0
2,5	27,8
3,0	30,6
3,5	33,2
4,0	35,3
4,5	37,6
5,0	39,3

3002

180°
Vitone ceramico
Ceramic discs

Doccetta - Hand shower
Condizioni di prova - Test conditions
Acqua calda - Hot water: **60±2 °C**
Acqua fredda - Cold water: **20±2 °C**

P [bar]	Q l/min
0,1	
0,2	
0,5	6,9
1,0	9,8
1,5	12,3
2,0	14,3
2,5	16,2
3,0	17,9
3,5	19,4
4,0	20,9
4,5	22,4
5,0	23,7

3002

180°
Vitone ceramico
Ceramic discs

3000 0702 A00
3002 0702 A00

Gruppo doccia esterno

Wall mtd shower set
Brausebatterie Wandmont.
Batería de ducha externa
Mélangeur douche mural

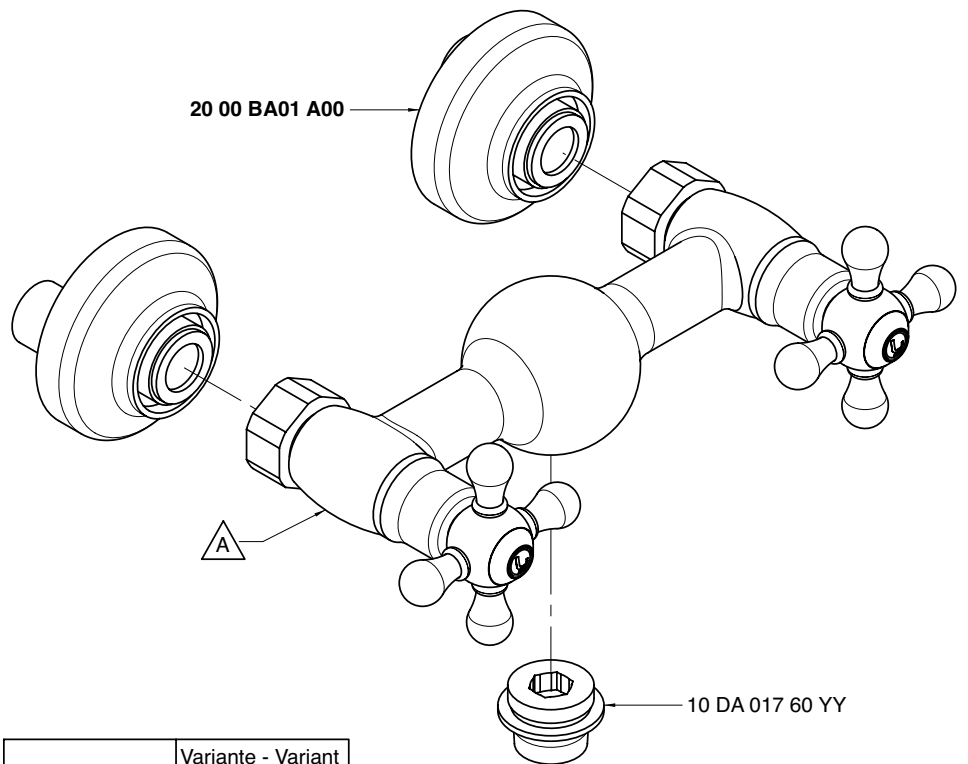

Codice - Code	Variante - Variant A
30 00 0702 A00	**30 00 A606 - 00**
30 02 0702 A00	**30 02 A606 - 00**

Condizioni di prova - Test conditions
Acqua calda - Hot water: **60±2 °C**
Acqua fredda - Cold water: **20±2 °C**

P [bar]	Q l/min
0,1	
0,2	
0,5	6,8
1,0	10,0
1,5	12,0
2,0	14,1
2,5	15,9
3,0	17,7
3,5	19,3
4,0	21,0
4,5	22,5
5,0	23,7

3000

Vitone tradizionale
Compression valves

Condizioni di prova - Test conditions
Acqua calda - Hot water: **60±2 °C**
Acqua fredda - Cold water: **20±2 °C**

P [bar]	Q l/min
0,1	
0,2	
0,5	6,6
1	9,56
1,5	11,9
2	14,0
2,5	15,8
3	17,5
3,5	19,2
4	20,7
4,5	22,4
5	23,9

3002

180°
Vitone ceramico
Ceramic discs

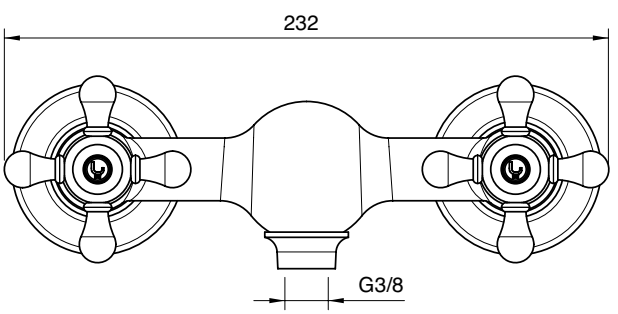

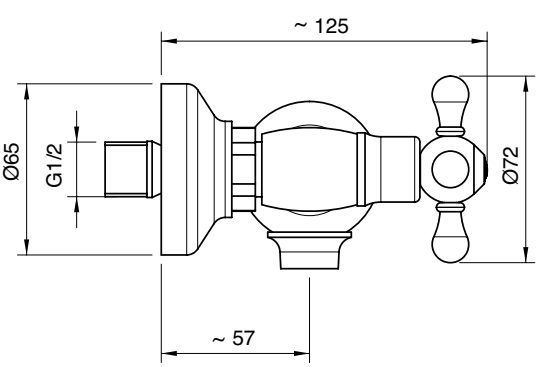

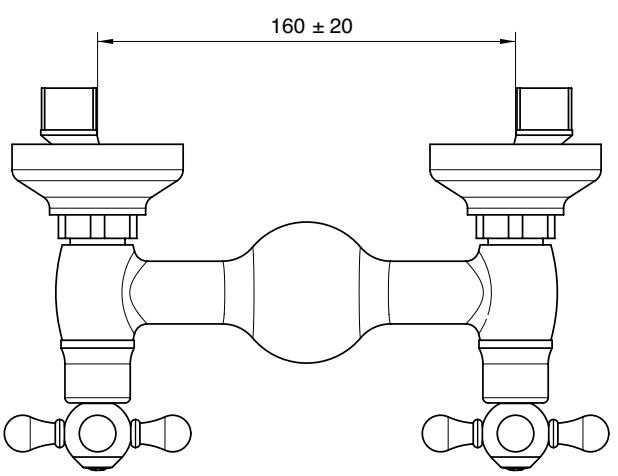

A 2900 SO01 A00
+
B 3000 1536 A00

Gruppo termostatico esterno a due docce con deviatore

Wall mtd thermostatic shower set with shower head and diverter
Wandmontierte Brausebatterie mit Brausekopf und Umsteller
Grupo termostatico externo dos duchas con plato y inversor
Mélangeur bain/douche mural thermostatique avec pomme de douche et inverseur

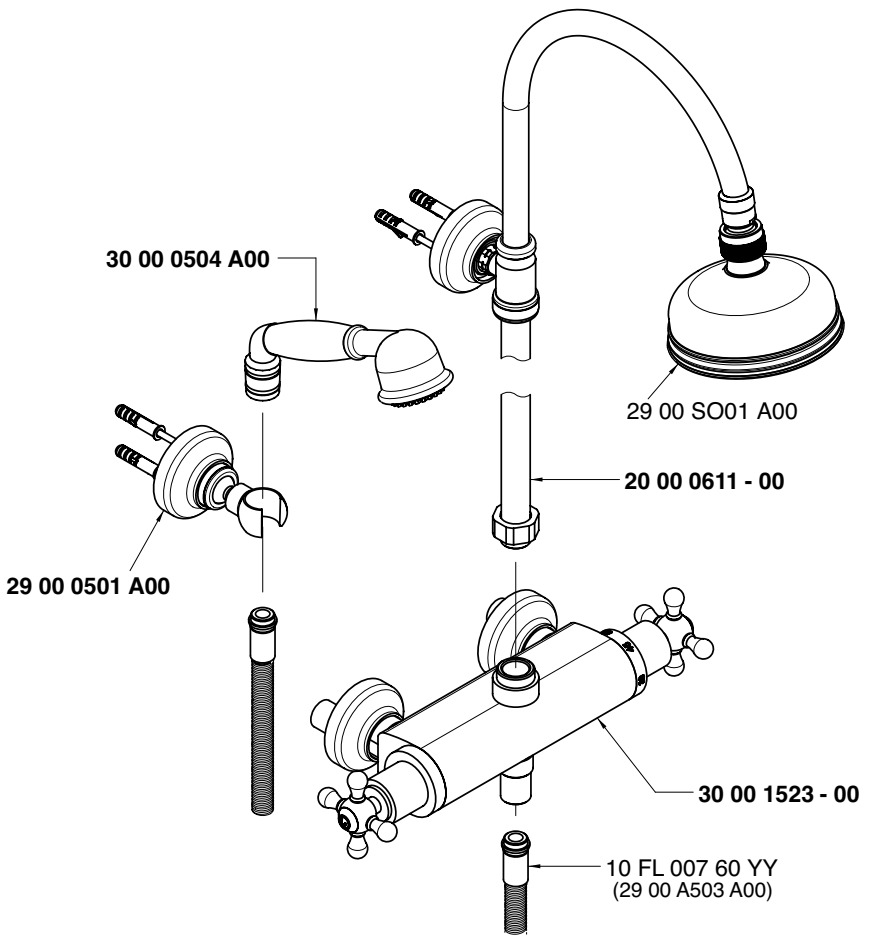

Soffione doccia - Shower head
Condizioni di prova - Test conditions
Acqua calda - Hot water: **60±2 °C**
Acqua fredda - Cold water: **20±2 °C**

P [bar]	Q l/min
0,1	
0,2	
0,5	11,0
1,0	15,0
1,5	18,2
2,0	21,2
2,5	24,3
3,0	26,4
3,5	28,1
4,0	29,3
4,5	31,9
5,0	33,0

Doccetta - Hand shower
Condizioni di prova - Test conditions
Acqua calda - Hot water: **60±2 °C**
Acqua fredda - Cold water: **20±2 °C**

P [bar]	Q l/min
0,1	
0,2	
0,5	7,0
1,0	10,0
1,5	12,4
2,0	14,4
2,5	16,3
3,0	17,9
3,5	19,7
4,0	21,2
4,5	22,7
5,0	23,9

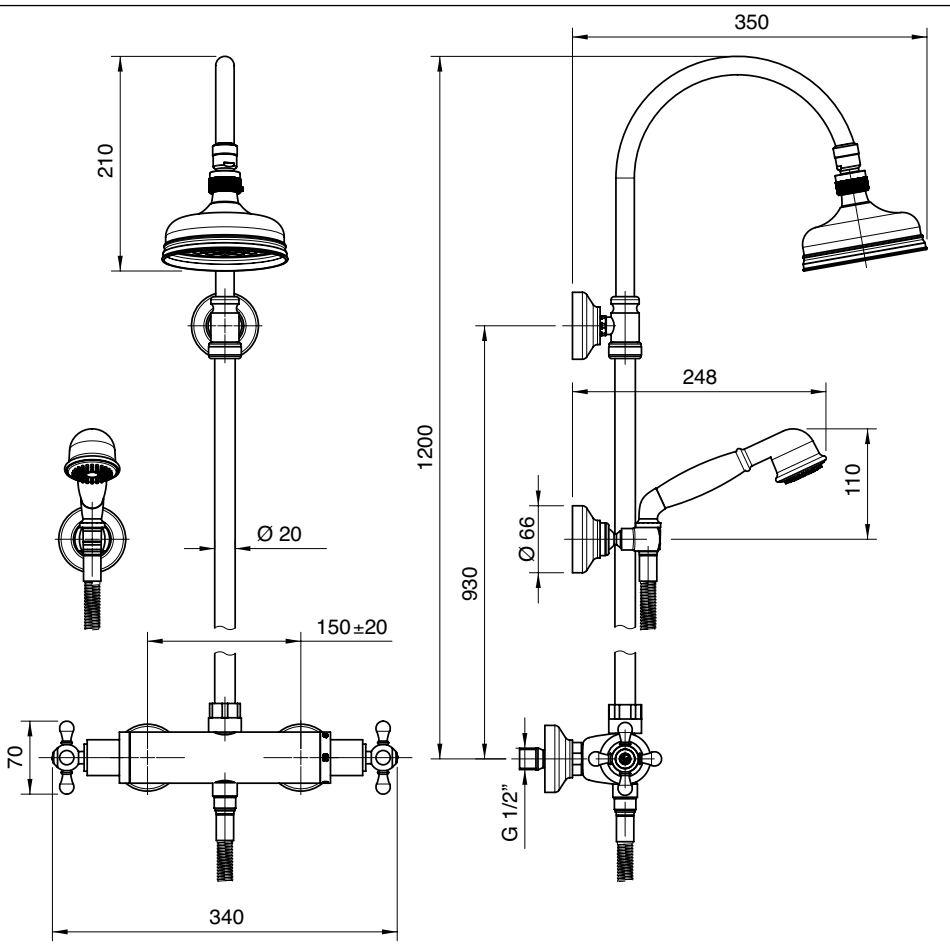

3000 1535 A00

Gruppo termostatico esterno - solo corpo

Thermostatic shower mixer - body only
Thermostatische Duschenmischer - Körper
Mezcolador termostatico ducha externo
Mitigeur douche thermostatique - corps seule

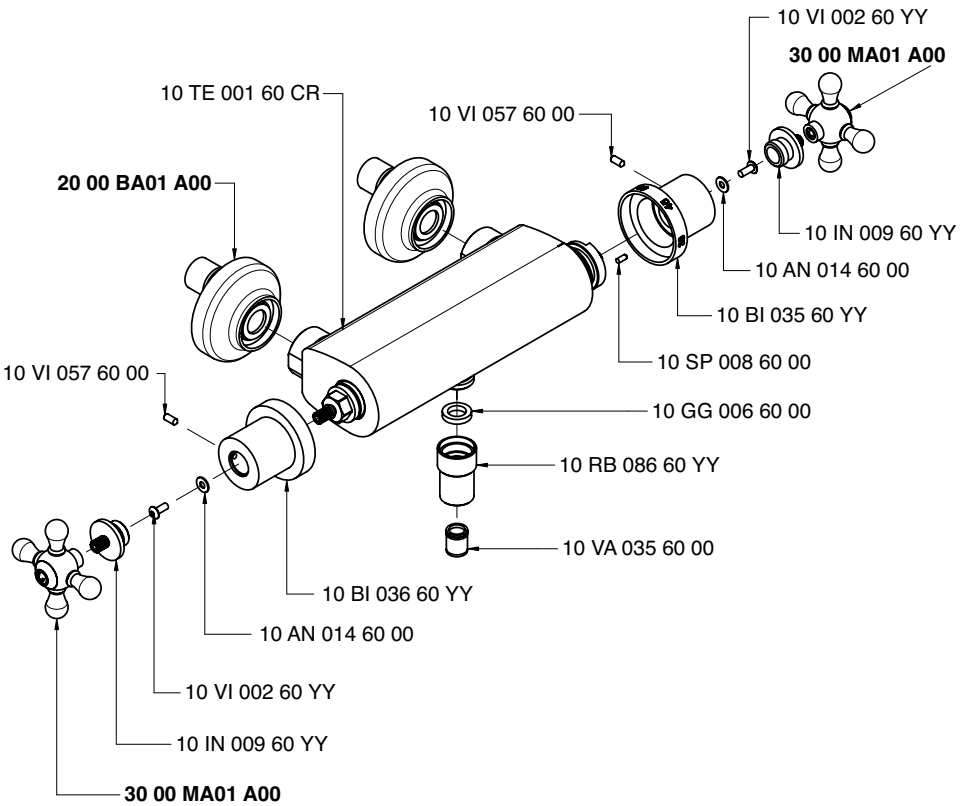

Condizioni di prova - Test conditions

Acqua calda - Hot water: **60±2 °C**
Acqua fredda - Cold water: **20±2 °C**

P [bar]	Q l/min
0,10	
0,20	
0,50	11,20
1,00	15,50
1,50	18,60
2,00	21,50
2,50	24,50
3,00	26,50
3,50	28,50
4,00	30,00
4,50	32,00
5,00	33,50

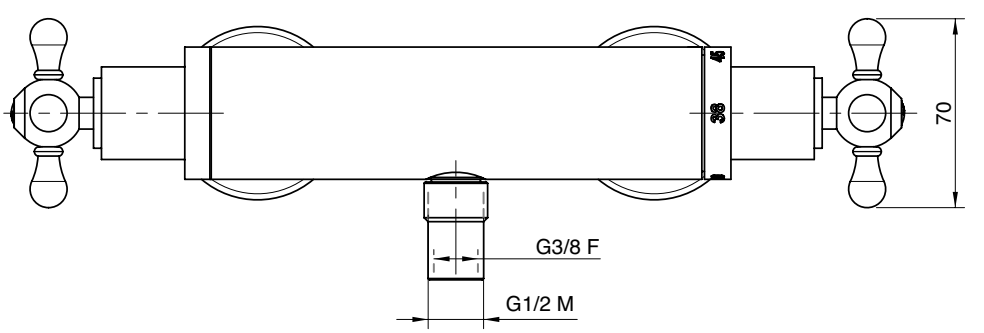

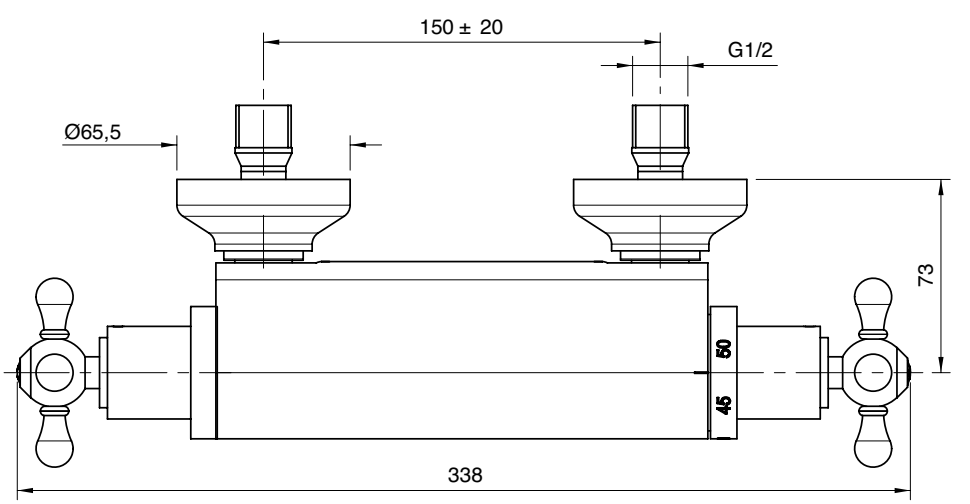

A 3000 A405 A00
+
B 2900 B405 A00

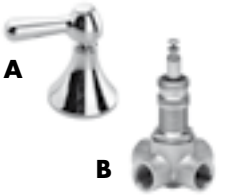

Deviatore ad incasso 2 vie

2 way built-in diverter
2-Wege-Umsteller UP-Montage
Desviador de empotrar 2 vías
Inverseur à 2 voies à encastrer

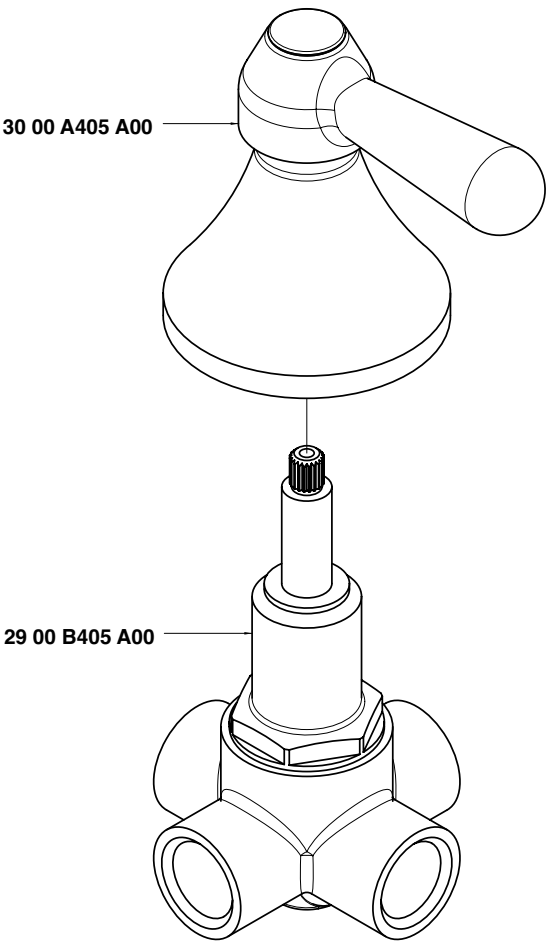

Getto vasca - Bathtub spout
Condizioni di prova - Test conditions
Acqua calda - Hot water: **60±2 °C**
Acqua fredda - Cold water: **20±2 °C**

P [bar]	Q l/min
0,10	
0,20	
0,50	13,10
1,00	18,60
1,50	22,90
2,00	26,60
2,50	29,70
3,00	32,70
3,50	35,40
4,00	37,90
4,50	40,20
5,00	42,60

Doccetta - Hand shower
Condizioni di prova - Test conditions
Acqua calda - Hot water: **60±2 °C**
Acqua fredda - Cold water: **20±2 °C**

P [bar]	Q l/min
0,10	
0,20	
0,50	6,88
1,00	9,74
1,50	12,00
2,00	14,10
2,50	15,80
3,00	17,40
3,50	18,70
4,00	19,90
4,50	20,90
5,00	21,90

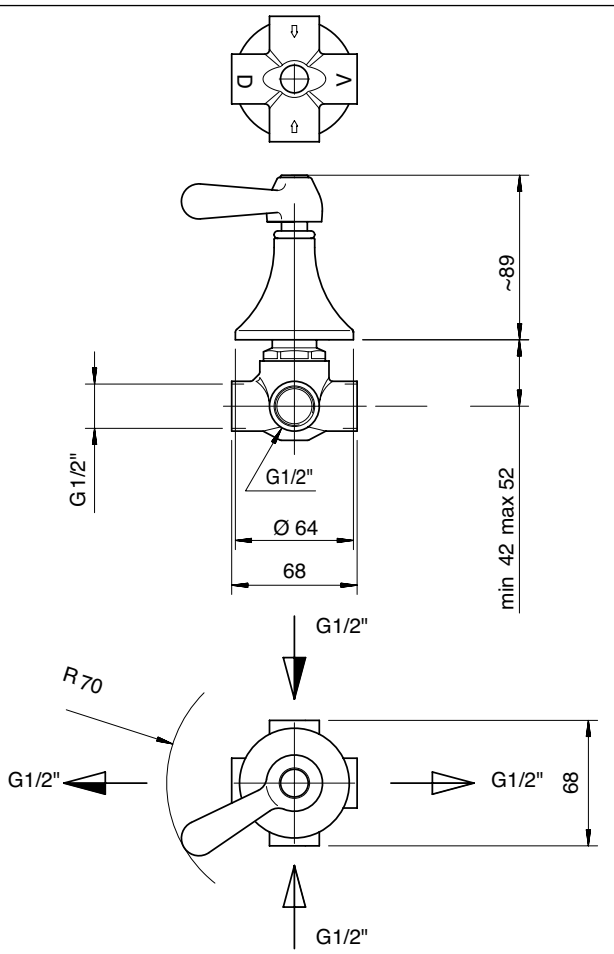

A 3000 A405 A00
+
B 2900 V405 AB1

Deviatore ad incasso 3 vie

3 way built-in diverter
3-Wege-Umsteller UP-Montage
Desviador de empotrar 3 vías
Inverseur à 3 voies à encastrer

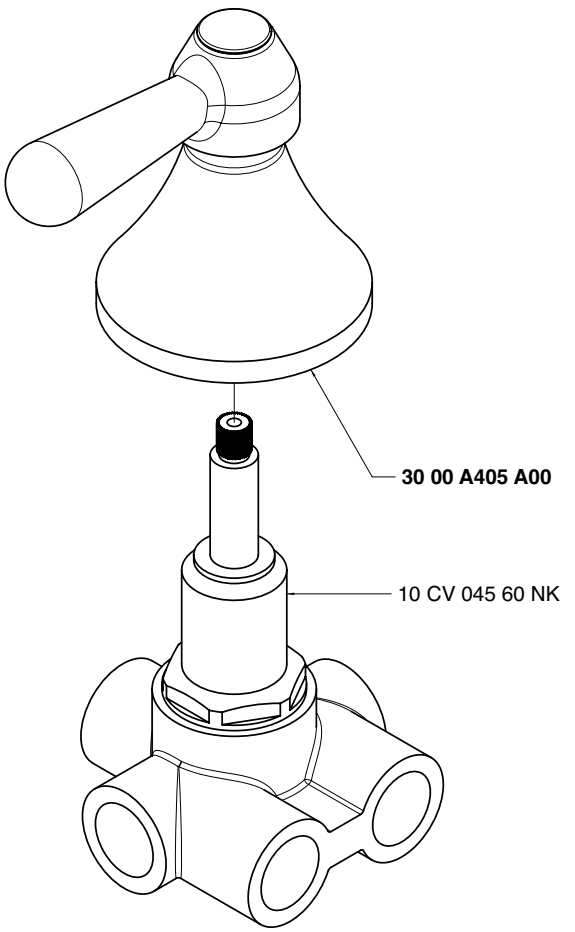

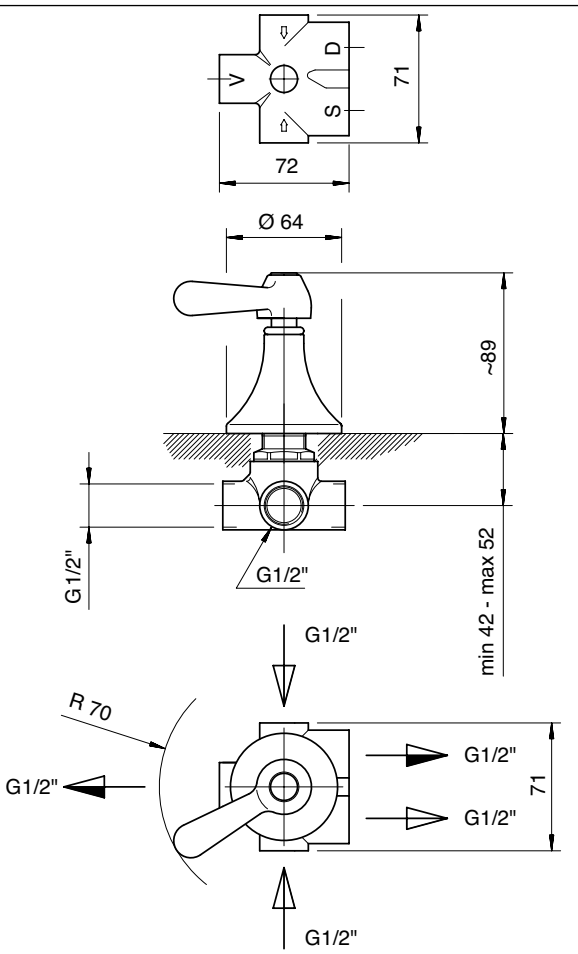

Getto vasca - Bathtub spout

Condizioni di prova - Test conditions

Acqua calda - Hot water: **60±2 °C**
Acqua fredda - Cold water: **20±2 °C**

P [bar]	Q l/min
0,10	
0,20	
0,50	11,85
1,00	17,22
1,50	21,28
2,00	24,91
2,50	28,09
3,00	30,70
3,50	33,35
4,00	35,60
4,50	37,80
5,00	39,74

Soffione doccia - Shower head

Condizioni di prova - Test conditions

Acqua calda - Hot water: **60±2 °C**
Acqua fredda - Cold water: **20±2 °C**

P [bar]	Q l/min
0,10	
0,20	
0,50	7,18
1,00	10,22
1,50	12,53
2,00	14,12
2,50	15,39
3,00	16,53
3,50	17,66
4,00	18,65
4,50	19,67
5,00	20,53

Doccetta - Hand shower

Condizioni di prova - Test conditions

Acqua calda - Hot water: **60±2 °C**
Acqua fredda - Cold water: **20±2 °C**

P [bar]	Q l/min
0,10	
0,20	
0,50	7,54
1,00	10,64
1,50	12,96
2,00	15,08
2,50	16,67
3,00	17,90
3,50	18,99
4,00	20,03
4,50	21,00
5,00	21,99

A 3000 A406 A00
+
B 2900 B406 A00

A 3000 A406 A00
+
B 2900 B406 AC0

Rubinetto incasso 1/2" - completo

Built-in tap, complete
UP-Ventil 1/2" komplett
Grifo empotrado completo
Robinet à encastrer, complet

Codice - Code	Variante - Variant A
3000 A406 A00 + 2900 B406 A00	**2900 B406 A00**
3000 A406 A00 + 2900 B406 AC0	**2900 B406 AC0**

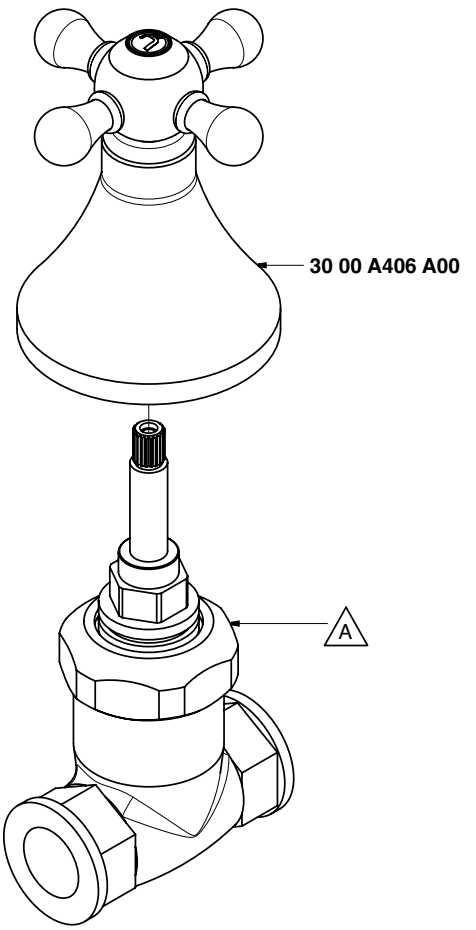

Condizioni di prova - Test conditions
Acqua calda - Hot water: **60±2 °C**
Acqua fredda - Cold water: **20±2 °C**

P [bar]	Q l/min
0,10	
0,20	
0,50	13,80
1,00	19,60
1,50	24,00
2,00	27,80
2,50	31,10
3,00	34,10
3,50	36,90
4,00	39,50
4,50	41,80
5,00	44,20

3000

TRAD

Vitone tradizionale
Compression valves

Condizioni di prova - Test conditions
Acqua calda - Hot water: **60±2 °C**
Acqua fredda - Cold water: **20±2 °C**

P [bar]	Q l/min
0,10	
0,20	
0,50	11,50
1,00	16,20
1,50	19,80
2,00	22,90
2,50	25,60
3,00	28,00
3,50	30,20
4,00	32,30
4,50	34,20
5,00	36,30

3002

180°

180°
Vitone ceramico
Ceramic discs

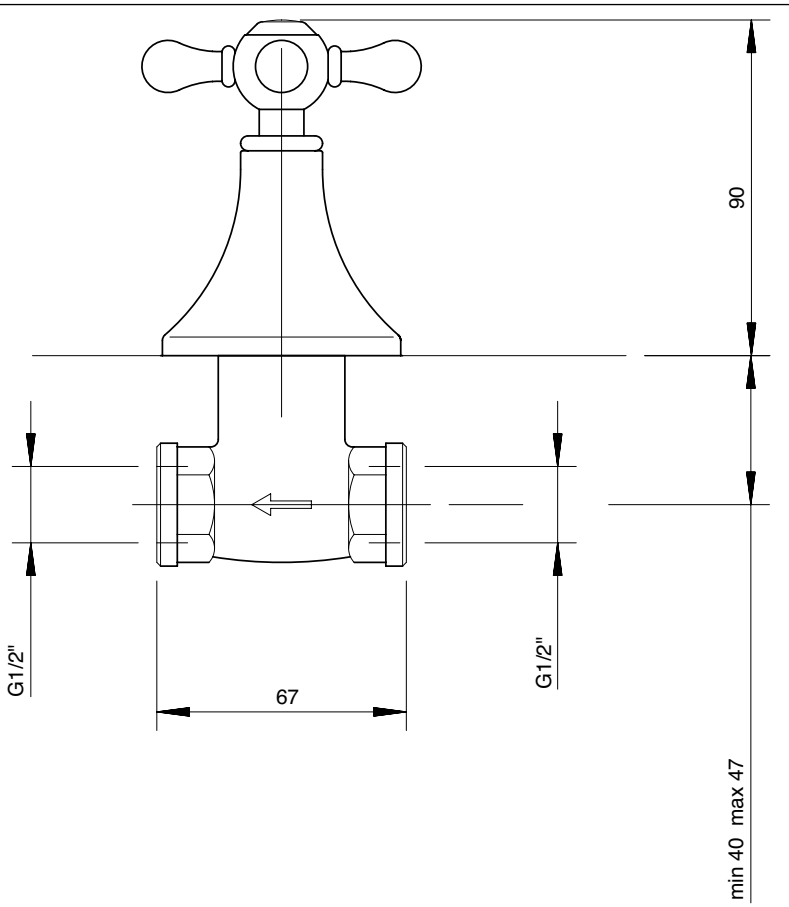

A 3000 A419 A00

+

B 3000 Q417 A00

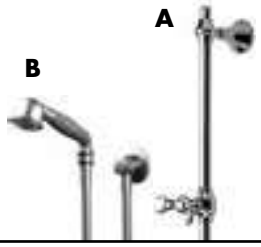

Doccia con asta saliscendi

Shower set w. sliding bar
Duschgarn. m. Gleitstange
Ducha con barra corredera
Garniture douche avec barre coulissante

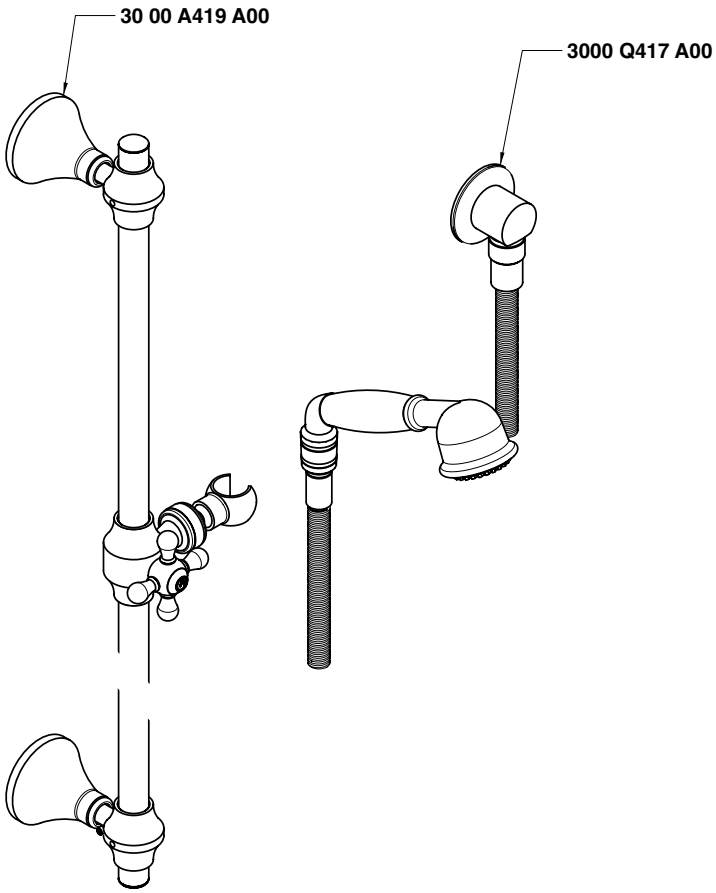

Condizioni di prova - Test conditions

Acqua calda - Hot water: **60±2 °C**
Acqua fredda - Cold water: **20±2 °C**

P [bar]	Q l/min
0,1	
0,2	
0,5	7,0
1,0	10,5
1,5	13,2
2,0	15,0
2,5	17,0
3,0	18,9
3,5	21,0
4,0	23,1
4,5	24,4
5,0	26,1

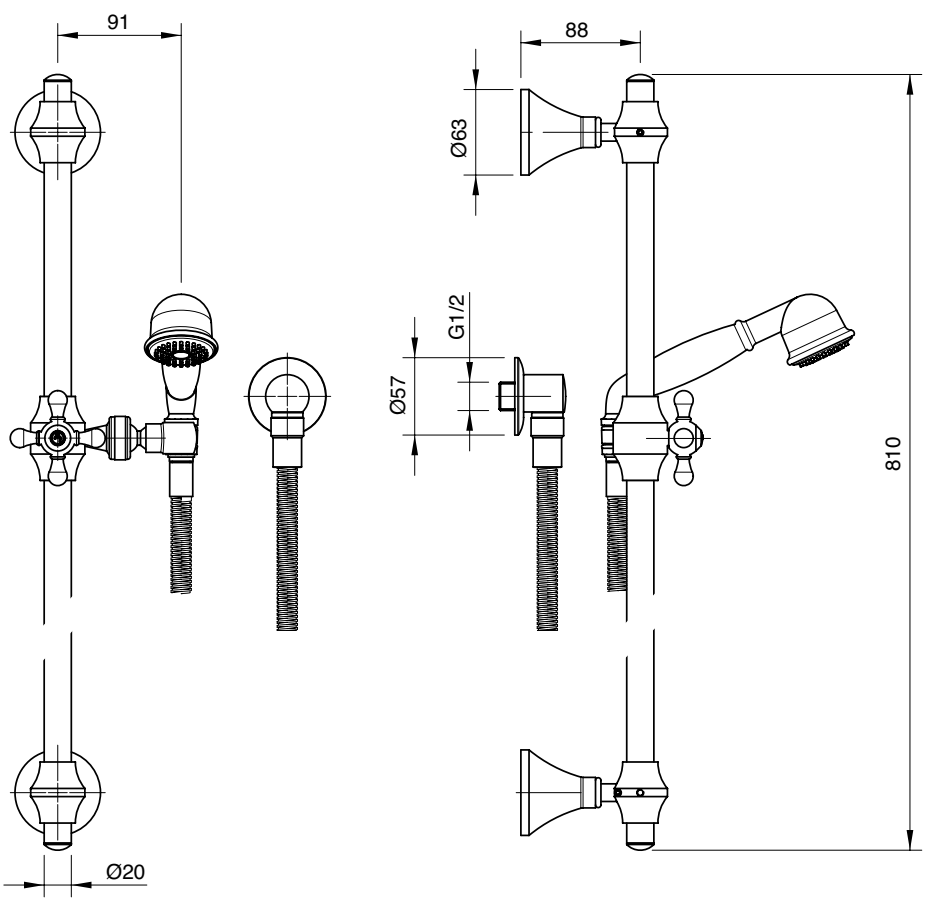

3000 3103 A00
3002 3103 A00

Monoforo lavello collo girevole

Sink mixer w/revolving spout
Spülb.-Einlochbatterie mit Schwenkauslauf
Monobloc fregadero caño giratorio
Mélangeur d'évier monotrou, bec orientable

Codice - Code	Variante - Variant A
30 00 3103 A00	**30 00 A313 - 00**
30 02 3103 A00	**30 02 A313 - 00**

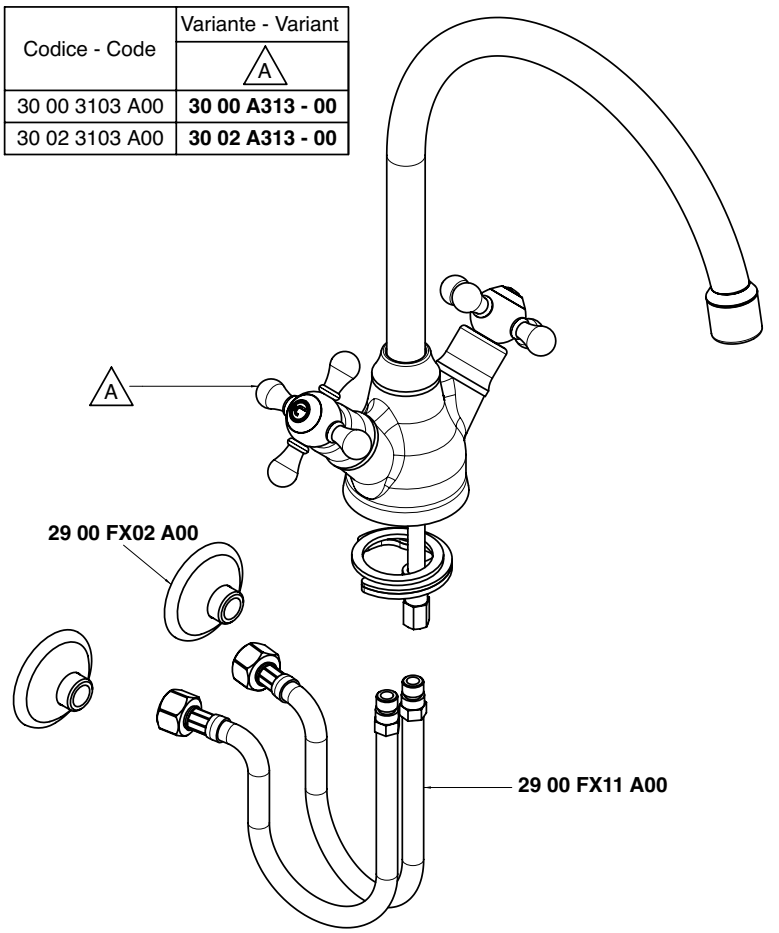

Condizioni di prova - Test conditions
Acqua calda - Hot water: **60±2 °C**
Acqua fredda - Cold water: **20±2 °C**
Classe areatore - Aerator class: **B**

P [bar]	Q l/min
0,1	
0,2	
0,5	10,0
1,0	14,7
1,5	17,1
2,0	19,0
2,5	20,7
3,0	22,0
3,5	23,1
4,0	24,7
4,5	26,0
5,0	27,4

3000

Vitone tradizionale
Compression valves

Condizioni di prova - Test conditions
Acqua calda - Hot water: **60±2 °C**
Acqua fredda - Cold water: **20±2 °C**
Classe areatore - Aerator class: **B**

P [bar]	Q l/min
0,1	
0,2	
0,5	9,7
1,0	14,6
1,5	17,0
2,0	18,8
2,5	20,6
3,0	21,6
3,5	23,2
4,0	24,6
4,5	25,9
5,0	27,3

3002

180°
Vitone ceramico
Ceramic discs

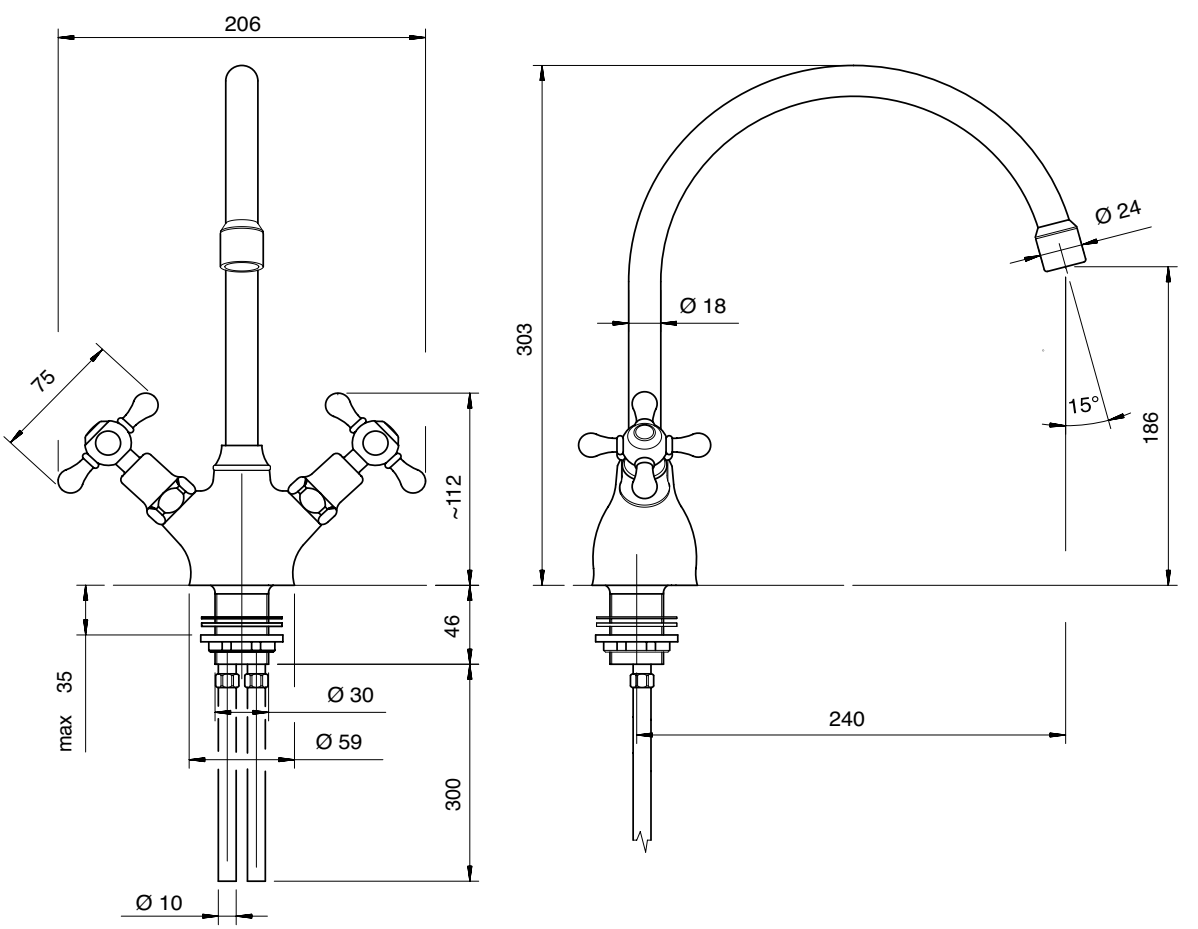

3000 0606 A00
3002 0606 A00

Lavello collo girevole

Sink mixer w/revolving spou
Spülb.batt. Schwenkauslauf
Fregadero caño giratorio
Mélangeur évier bec orientable

Codice - Code	Variante - Variant A
30 00 0606 A00	**30 00 0700 A00**
30 02 0606 A00	**30 02 0700 A00**

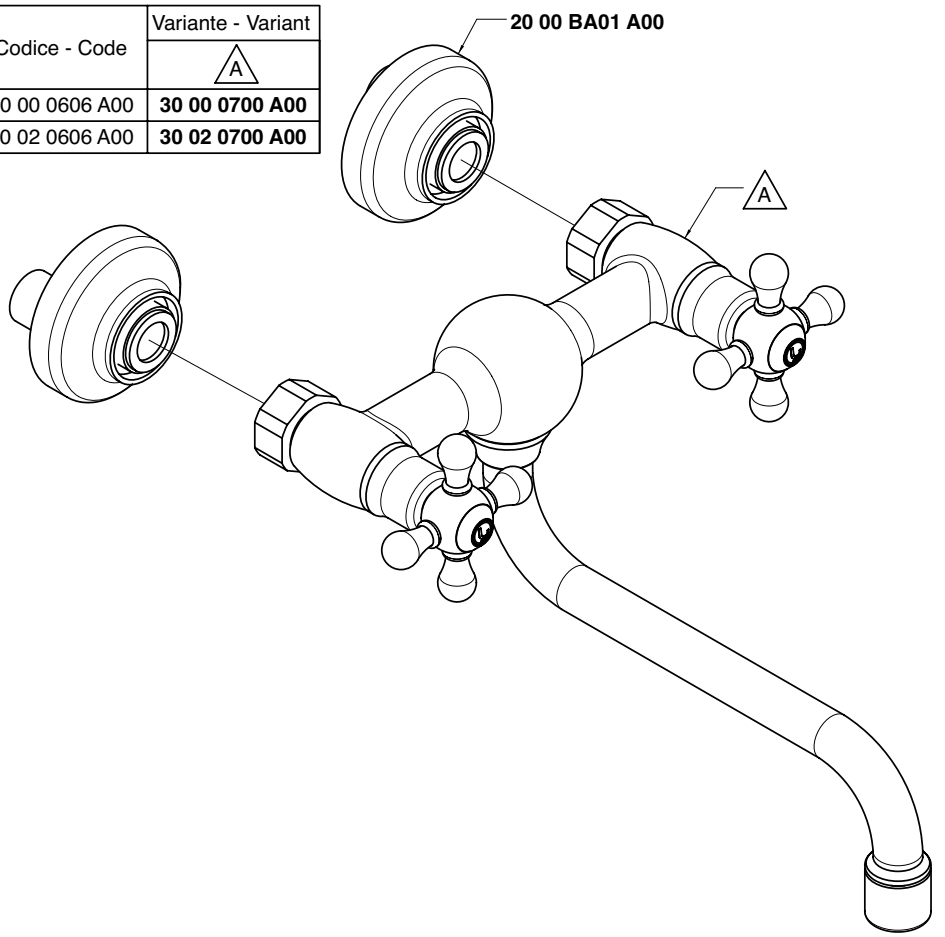

Condizioni di prova - Test conditions

Acqua calda - Hot water: **60±2 °C**
Acqua fredda - Cold water: **20±2 °C**
Classe areatore - Aerator class: **B**

P [bar]	Q l/min
0,1	
0,2	
0,5	12,3
1,0	17,5
1,5	20,3
2,0	22,4
2,5	24,2
3,0	25,5
3,5	27,2
4,0	28,9
4,5	30,6
5,0	32,2

3000

TRAD

Vitone tradizionale
Compression valves

Condizioni di prova - Test conditions

Acqua calda - Hot water: **60±2 °C**
Acqua fredda - Cold water: **20±2 °C**
Classe areatore - Aerator class: **B**

P [bar]	Q l/min
0,1	
0,2	
0,5	9,5
1,0	13,7
1,5	16,6
2,0	18,8
2,5	20,7
3,0	22,5
3,5	24,2
4,0	25,9
4,5	27,6
5,0	29,2

3002

180°

180°
Vitone ceramico
Ceramic discs

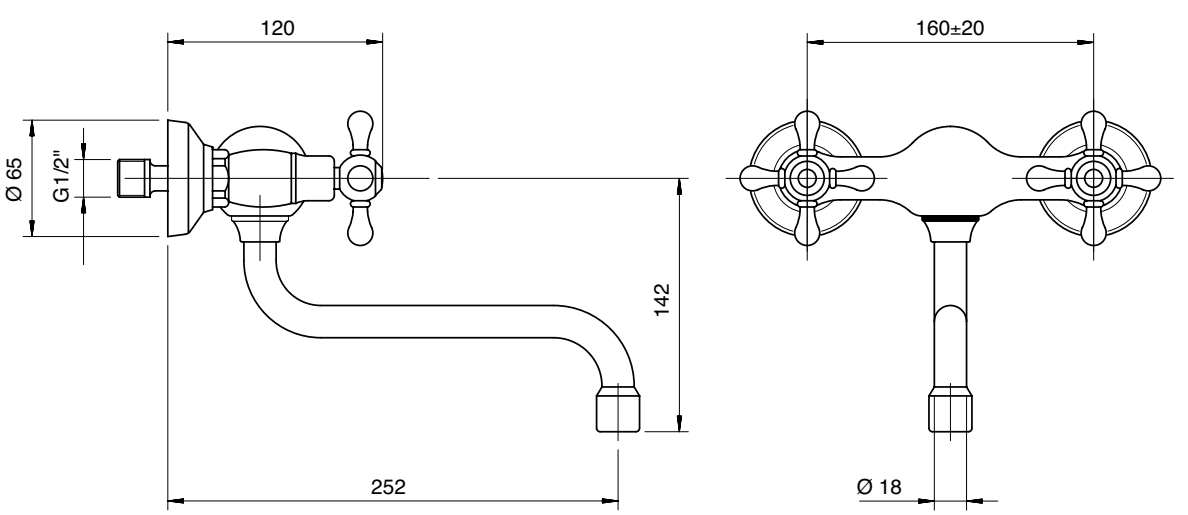

3000 0607 A00

3002 0607 A00

Lavello collo girevole

Sink mixer w/revolving spou
Spülb.batt. Schwenkauslauf
Fregadero caño giratorio
Mélangeur évier bec orientable

Codice - Code	Variante - Variant A
30 00 0607 A00	**30 00 0707 - 00**
30 02 0607 A00	**30 02 0707 - 00**

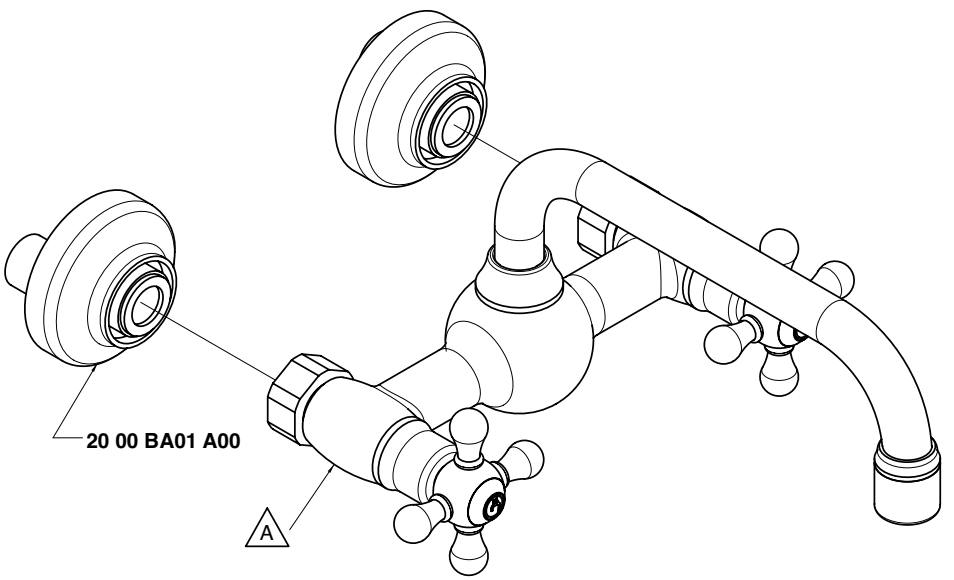

Condizioni di prova - Test conditions

Acqua calda - Hot water: **60±2 °C**
Acqua fredda - Cold water: **20±2 °C**
Classe areatore - Aerator class: **B**

P [bar]	Q l/min
0,1	
0,2	
0,5	12,3
1,0	17,5
1,5	20,3
2,0	22,4
2,5	24,2
3,0	25,5
3,5	27,2
4,0	28,9
4,5	30,6
5,0	32,2

3000

Vitone tradizionale
Compression valves

Condizioni di prova - Test conditions

Acqua calda - Hot water: **60±2 °C**
Acqua fredda - Cold water: **20±2 °C**
Classe areatore - Aerator class: **B**

P [bar]	Q l/min
0,1	
0,2	
0,5	9,5
1,0	13,7
1,5	16,6
2,0	18,8
2,5	20,7
3,0	22,5
3,5	24,2
4,0	25,9
4,5	27,6
5,0	29,2

3002

180°
Vitone ceramico
Ceramic discs

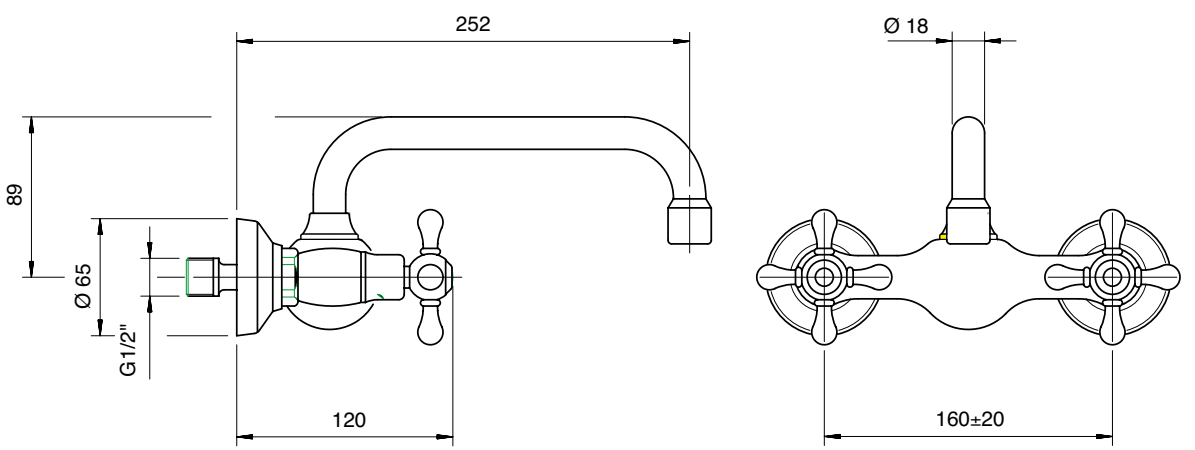

3003 0100 A00

Batteria lavabo

Washbasin set
Waschtisch-3-Lochbatterie
Batería para lavabo
Mélangeur lavabo

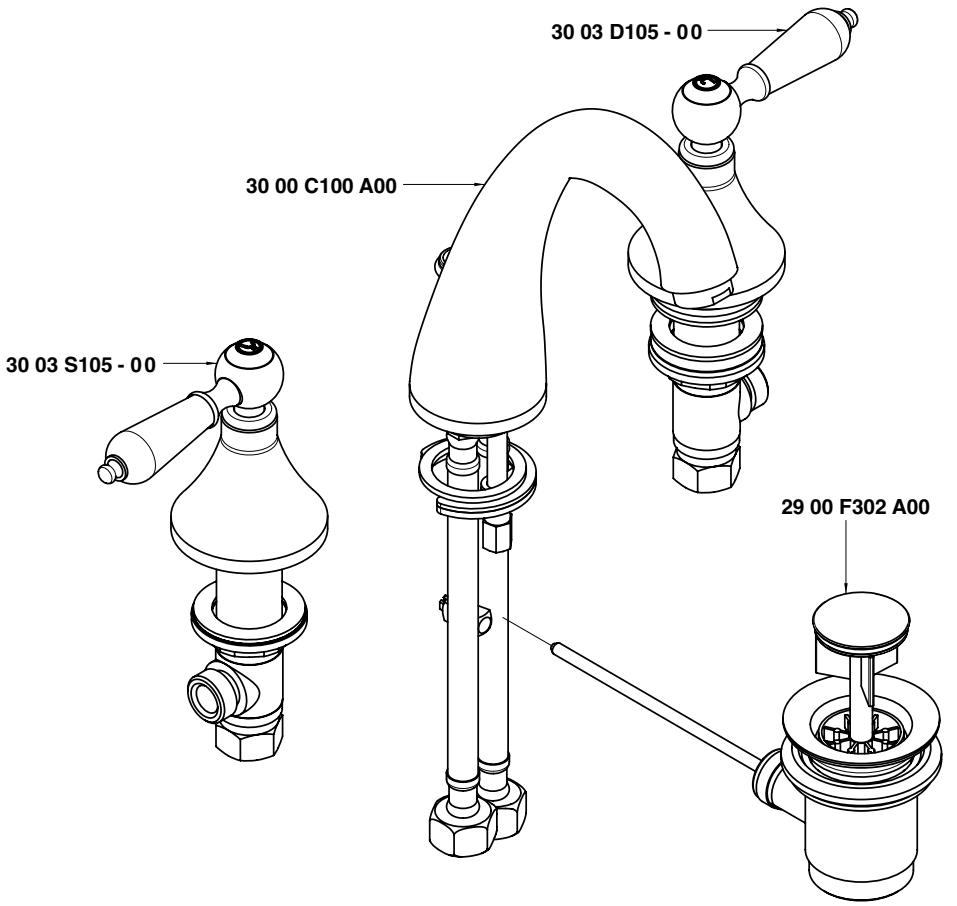

Condizioni di prova - Test conditions

Acqua calda - Hot water:	**60±2 °C**
Acqua fredda - Cold water:	**20±2 °C**
Classe areatore - Aerator class:	**B**

P [bar]	Q l/min
0,10	
0,20	
0,50	8,50
1,00	11,90
1,50	14,50
2,00	16,70
2,50	18,70
3,00	20,40
3,50	22,00
4,00	23,50
4,50	24,90
5,00	26,20

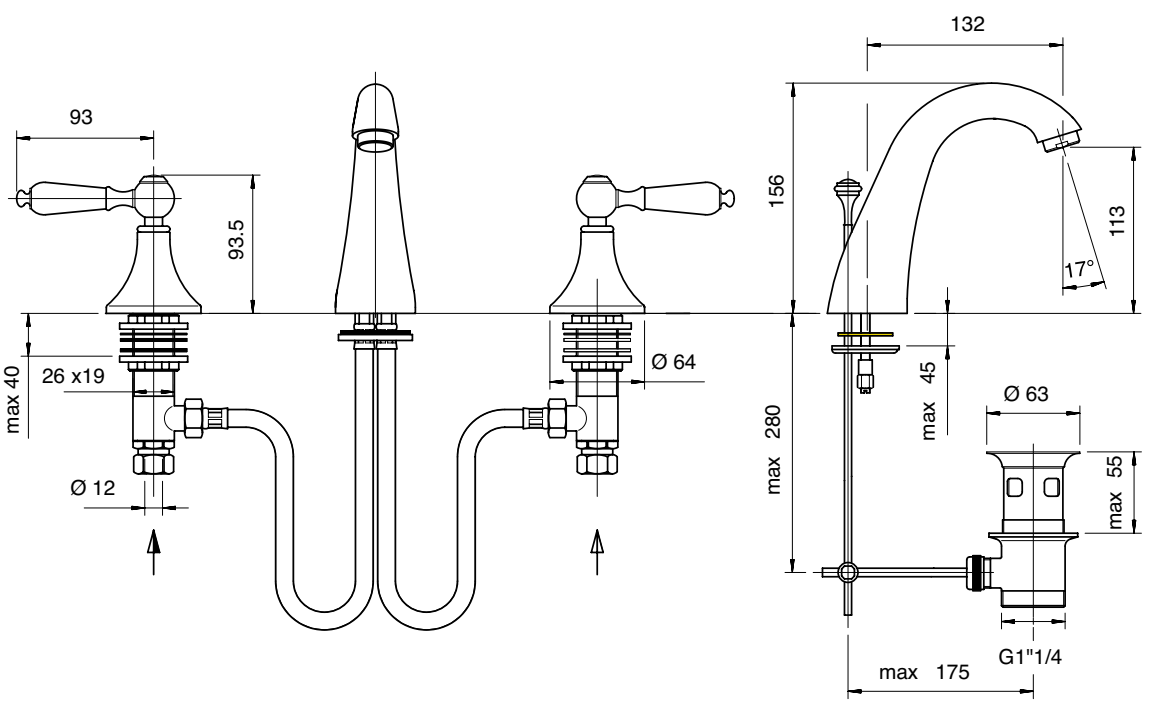

3003 0201 A00

Batteria bidet

Bidet set
Bidet-Batterie
Batería bidé
Mélangeur bidet

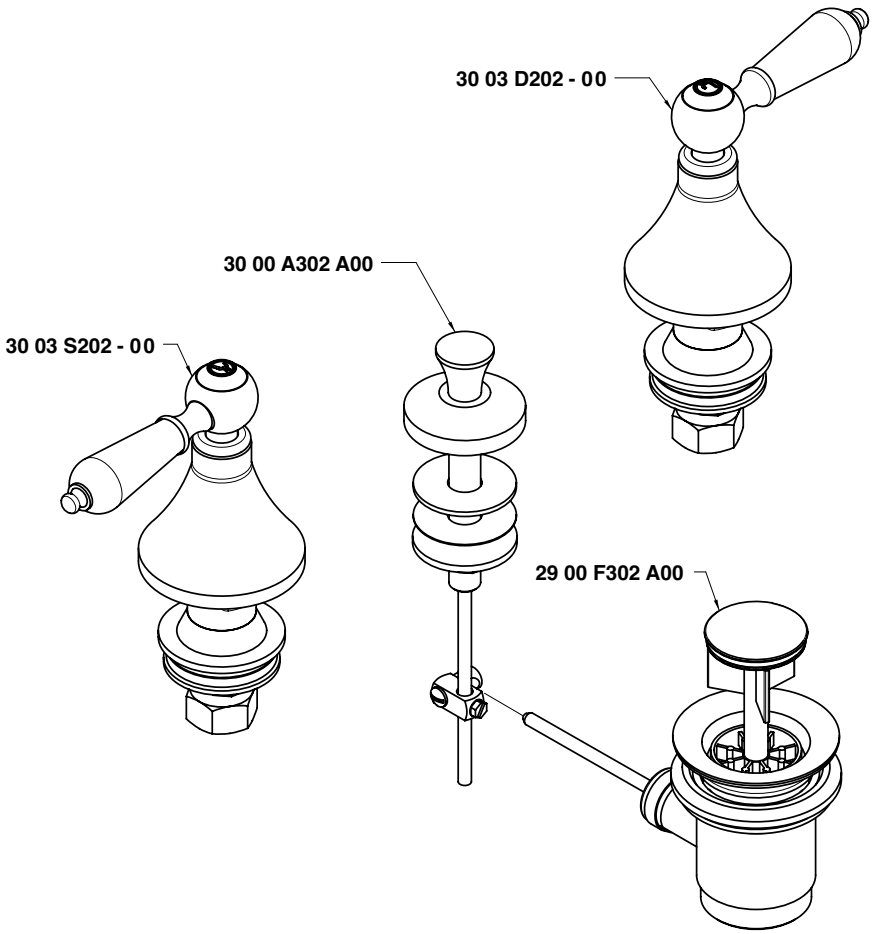

Condizioni di prova - Test conditions

Acqua calda - Hot water: **60±2 °C**
Acqua fredda - Cold water: **20±2 °C**

P [bar]	Q l/min
0,10	
0,20	
0,50	31,00
1,00	44,00
1,50	54,00
2,00	62,00
2,50	70,00
3,00	76,00
3,50	82,00
4,00	89,00
4,50	107,00
5,00	

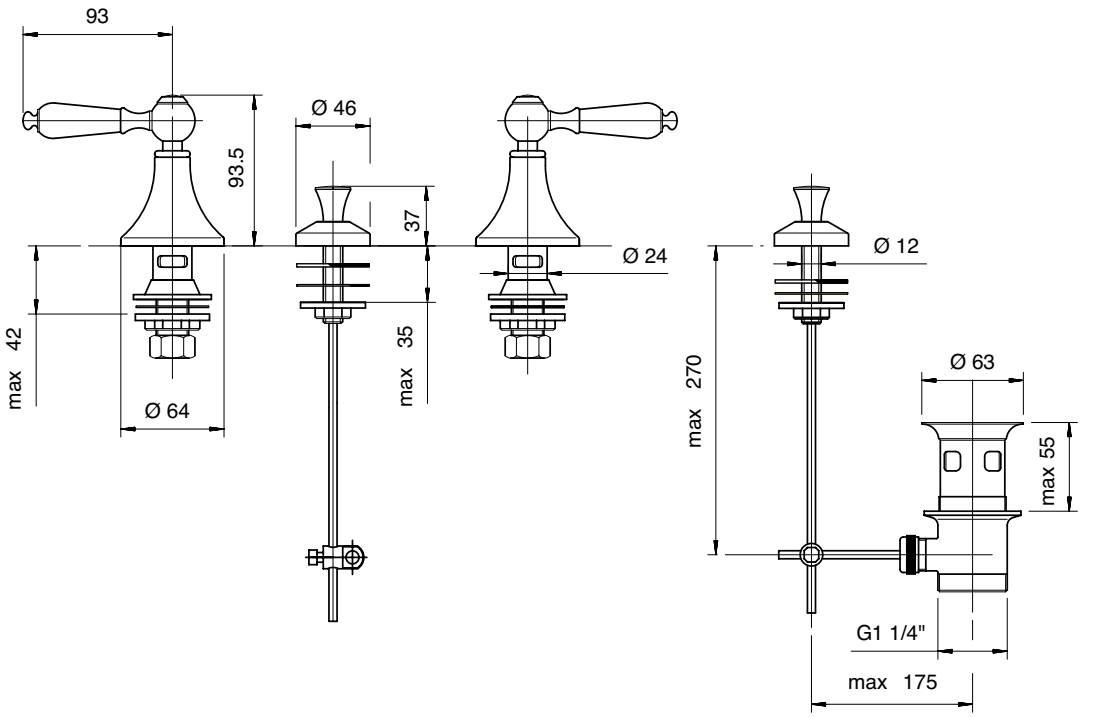

3003 0203 A00

Batteria bidet a 3 for

Three-hole bidet set
Bidet-Dreilochbatterie
Batería bidé de 3 orificios
Mélangeur bidet à 3 trous

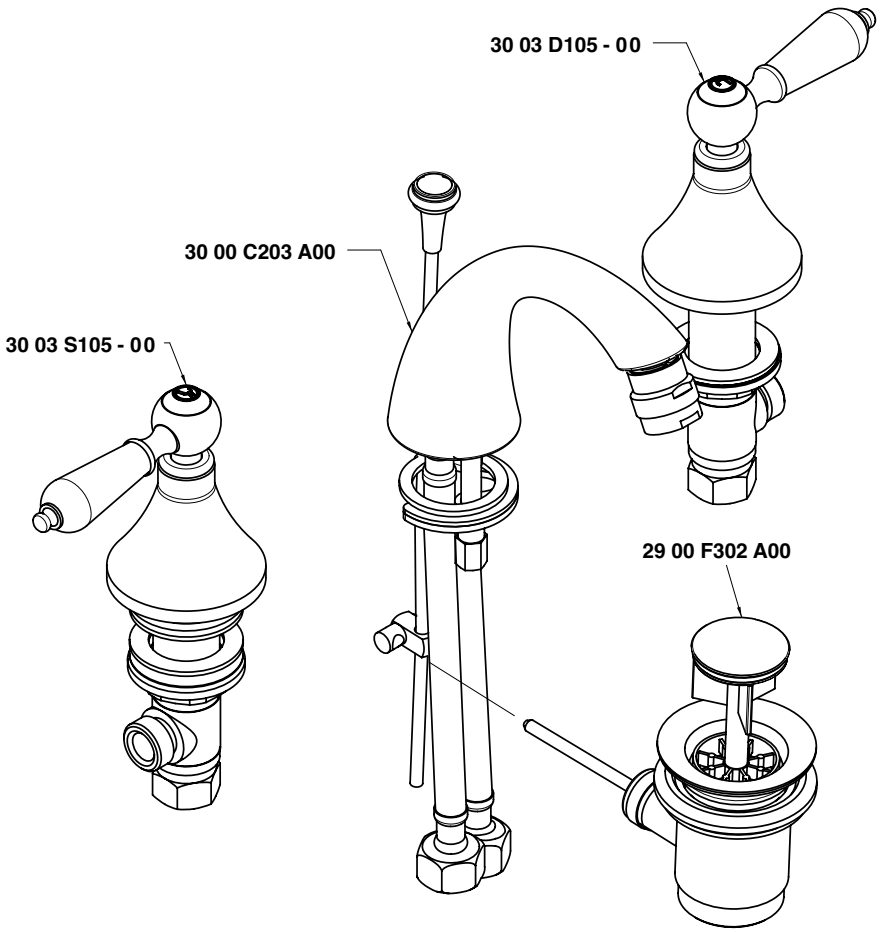

Condizioni di prova - Test conditions

Acqua calda - Hot water: **60±2 °C**
Acqua fredda - Cold water: **20±2 °C**

P [bar]	Q l/min
0,10	
0,20	
0,50	8,10
1,00	11,20
1,50	13,70
2,00	15,80
2,50	17,60
3,00	19,30
3,50	20,80
4,00	22,20
4,50	23,50
5,00	24,70

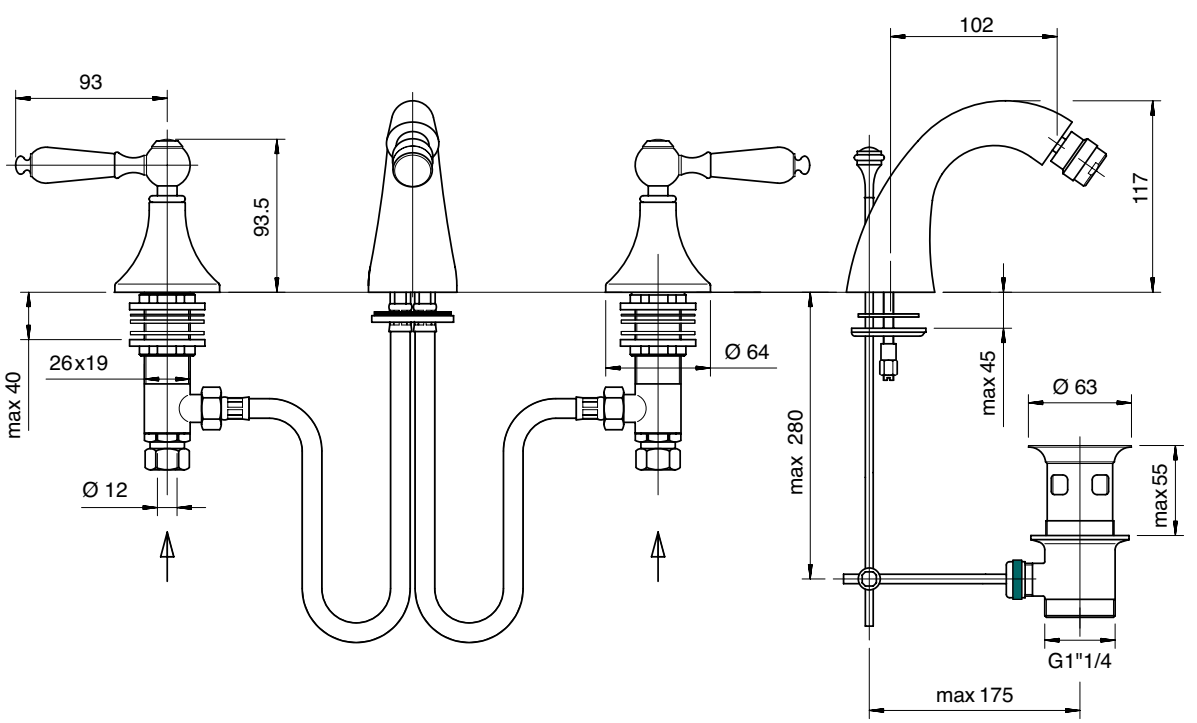

3003 2104 A00

Monoforo lavabo

Single-hole washbasin set
Waschtisch-Einlochbatterie
Monobloc lavabo
Mélangeur lavabo monotrou

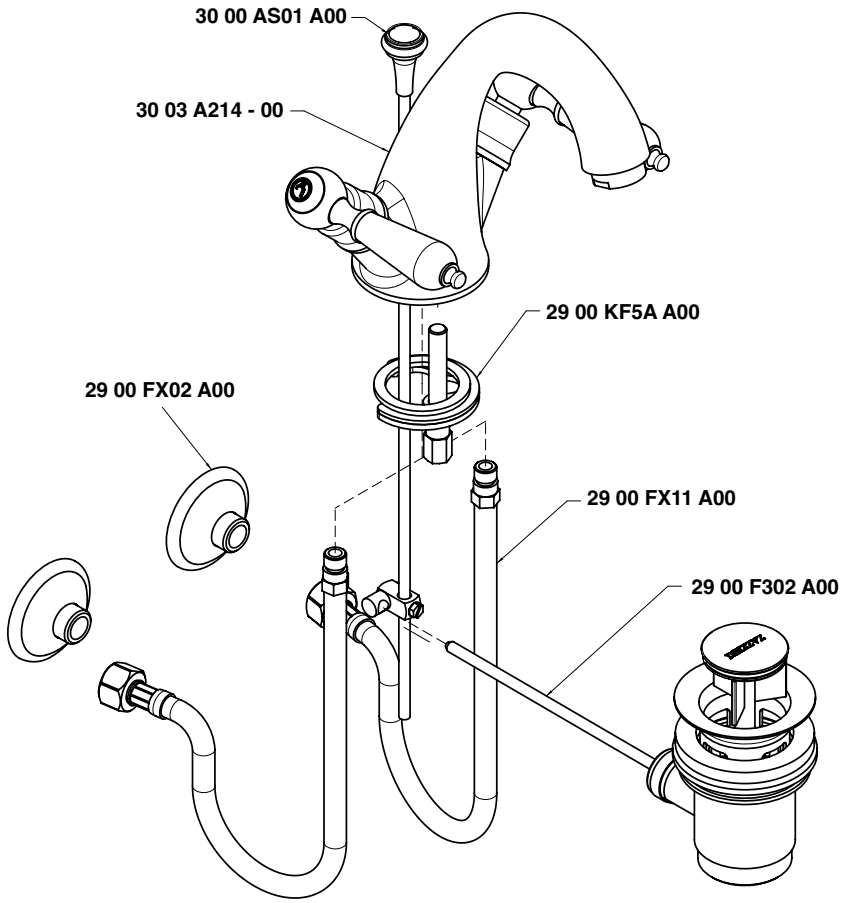

Condizioni di prova - Test conditions

Acqua calda - Hot water:	**60±2 °C**
Acqua fredda - Cold water:	**20±2 °C**
Classe areatore - Aerator class:	**B**

P [bar]	Q l/min
0,1	
0,2	
0,5	8,8
1,0	12,5
1,5	15,2
2,0	17,6
2,5	19,6
3,0	21,5
3,5	23,3
4,0	24,8
4,5	26,2
5,0	27,5

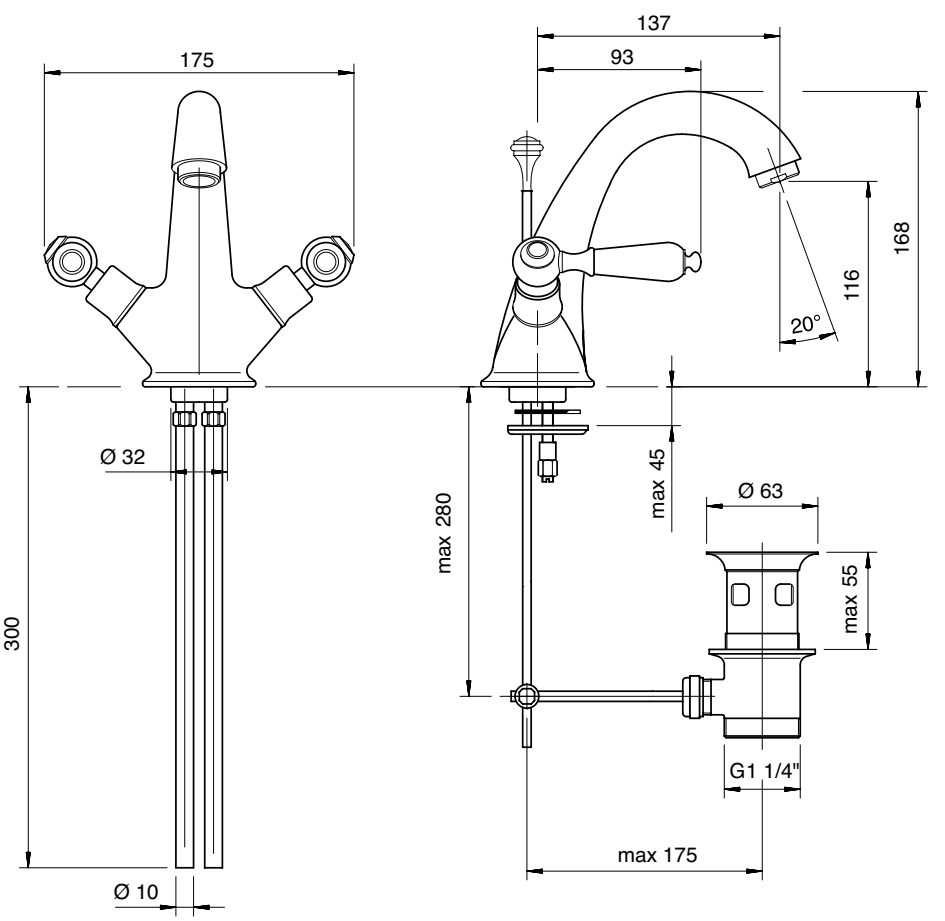

3003 2105 A00

Monoforo bidet

Single-hole bidet set
Bidet-Einlochbatterie
Monobloc bidé
Mélangeur bidet monotrou

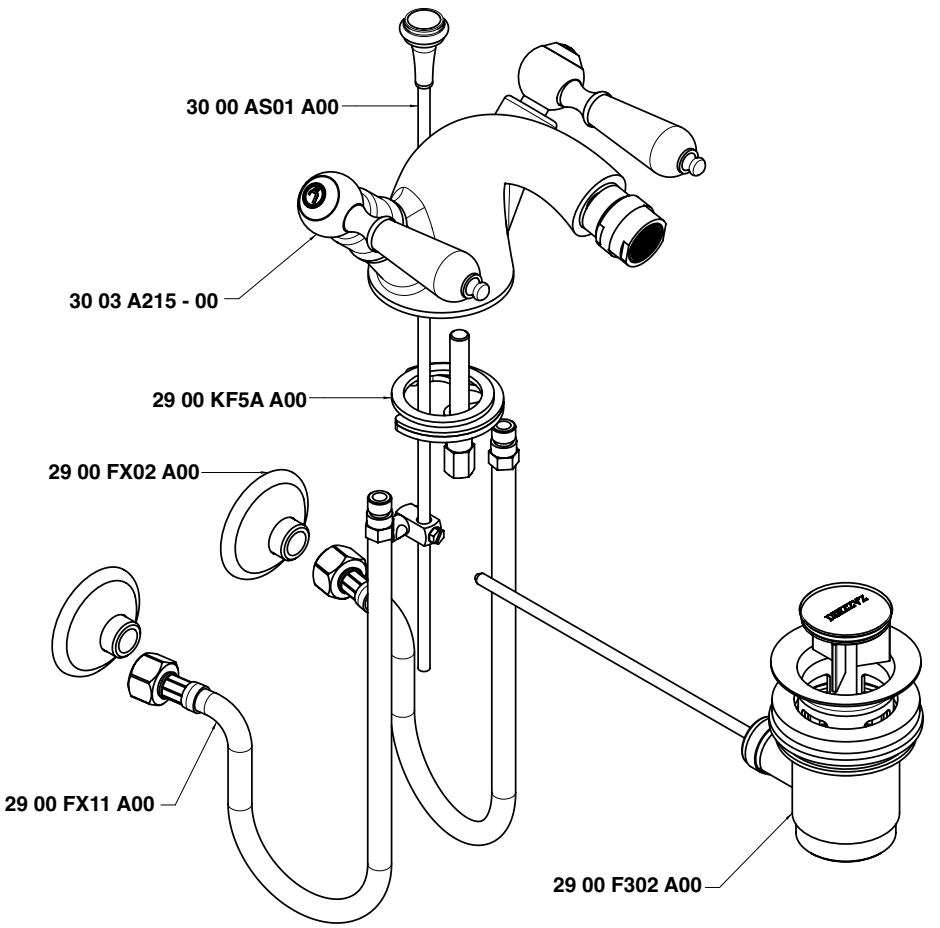

Condizioni di prova - Test conditions

Acqua calda - Hot water:	**60±2 °C**
Acqua fredda - Cold water:	**20±2 °C**
Classe areatore - Aerator class:	**B**

P [bar]	Q l/min
0,10	
0,20	
0,50	8,40
1,00	11,90
1,50	14,60
2,00	16,90
2,50	18,80
3,00	20,70
3,50	22,30
4,00	23,80
4,50	25,10
5,00	26,60

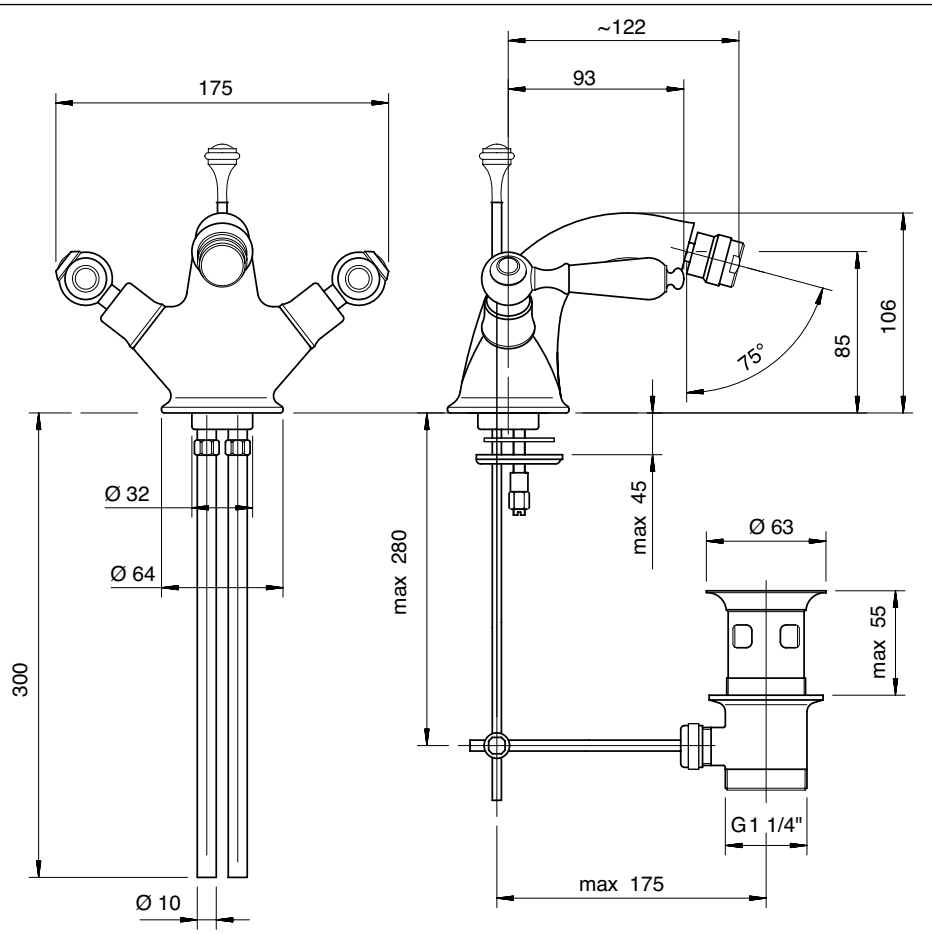

3003 F309 A00

Rubinetto incasso sottolavabo per monofori

Built-in tap under washbasin
Eckventil
Grifo de empotrar bajo lavabo
Robinet sous lavabo, à encastrer

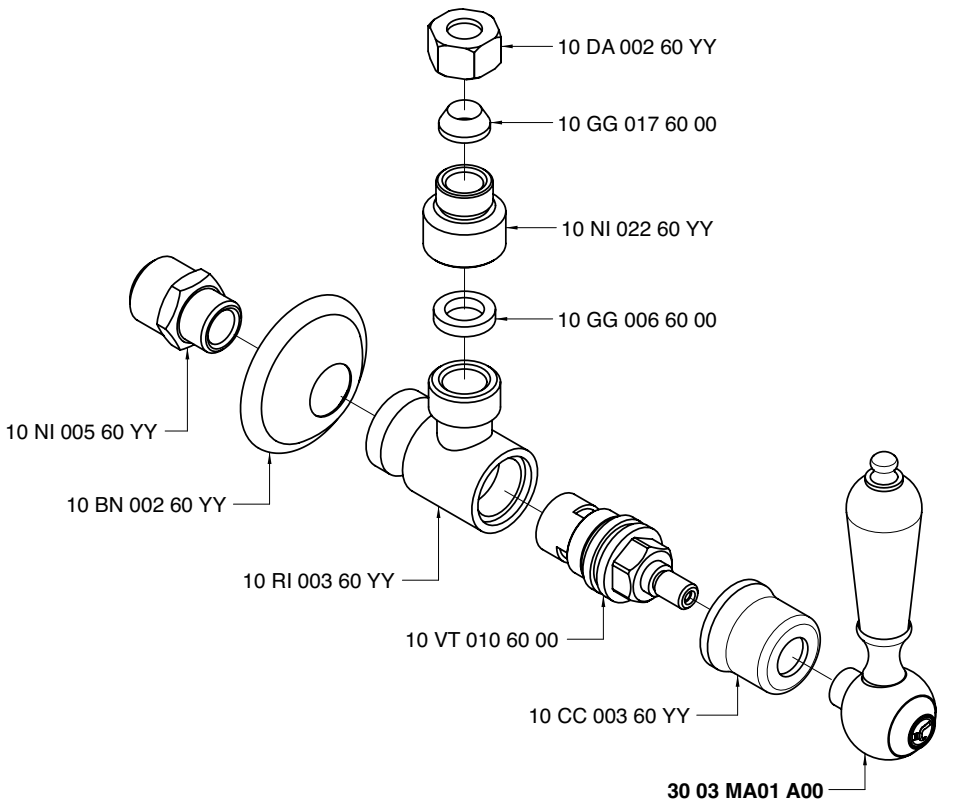

Condizioni di prova - Test conditions

Acqua calda - Hot water: **60±2 °C**
Acqua fredda - Cold water: **20±2 °C**

P [bar]	Q l/min
0,1	
0,2	
0,5	12,7
1,0	18,0
1,5	22,0
2,0	25,1
2,5	27,6
3,0	30,0
3,5	32,3
4,0	34,4
4,5	36,4
5,0	38,0

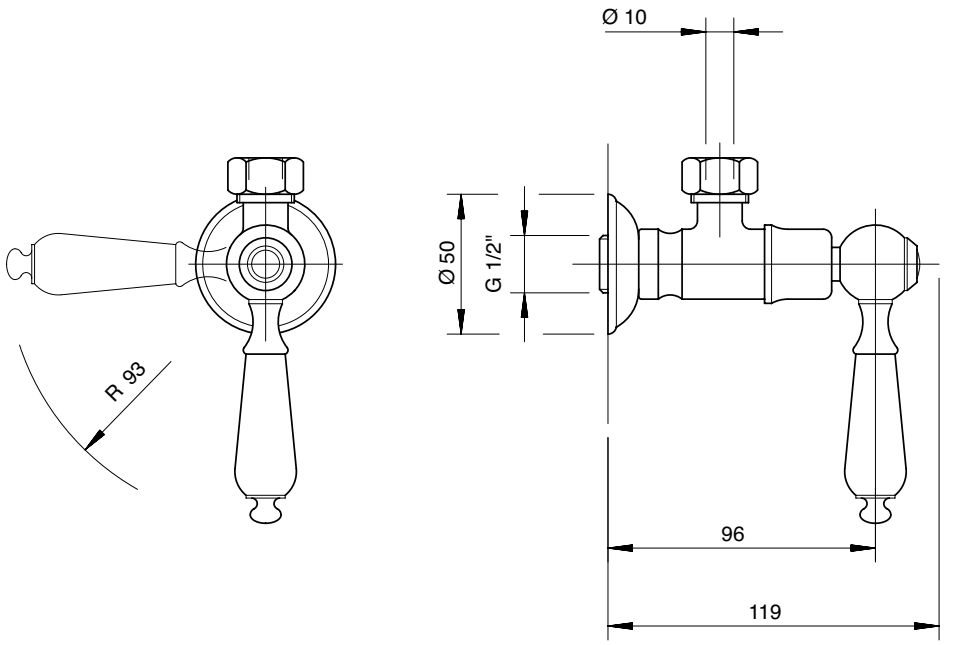

3003 G309 A00

Rubinetto incasso sottolavabo per 3 fori

Built-in tap under washbasin
Eckventil
Grifo de empotrar bajo lavabo
Robinet sous lavabo, à encastrer

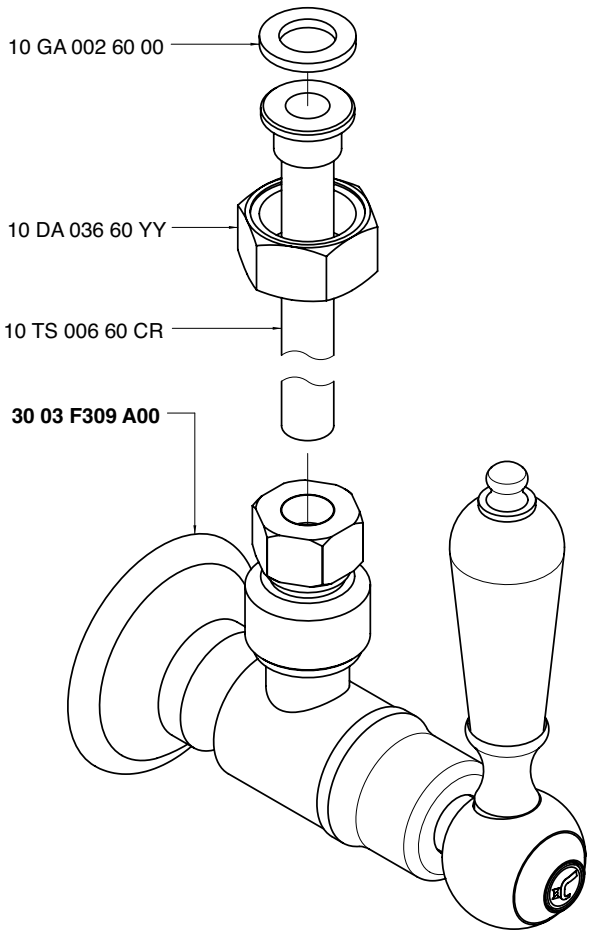

Condizioni di prova - Test conditions

Acqua calda - Hot water: **60±2 °C**
Acqua fredda - Cold water: **20±2 °C**

P [bar]	Q l/min
0,1	
0,2	
0,5	9,5
1,0	13,3
1,5	16,3
2,0	18,8
2,5	21,0
3,0	22,9
3,5	24,9
4,0	26,5
4,5	28,3
5,0	29,6

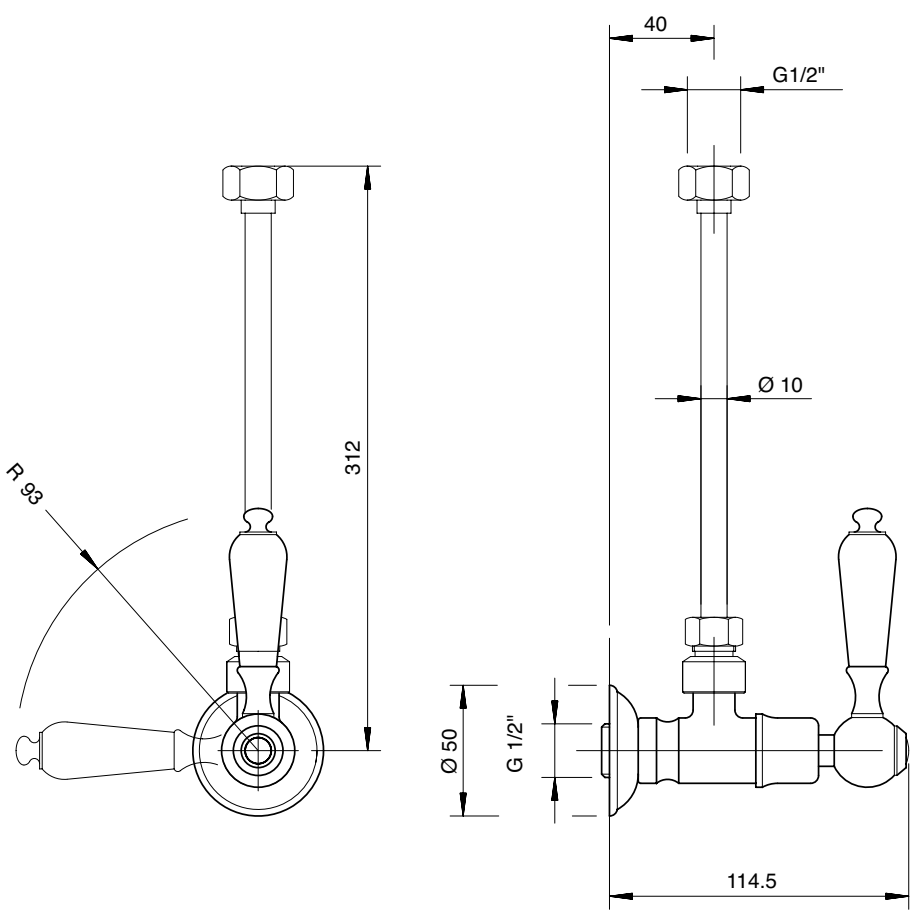

3003 N398 A00

Gruppo piano vasca 4 fori

4 hole bathtub set
Wannenrand-Vierlochb.
Batería borde bañera 4 orificios
Mélangeur bain/douche 4 trous sur gorge

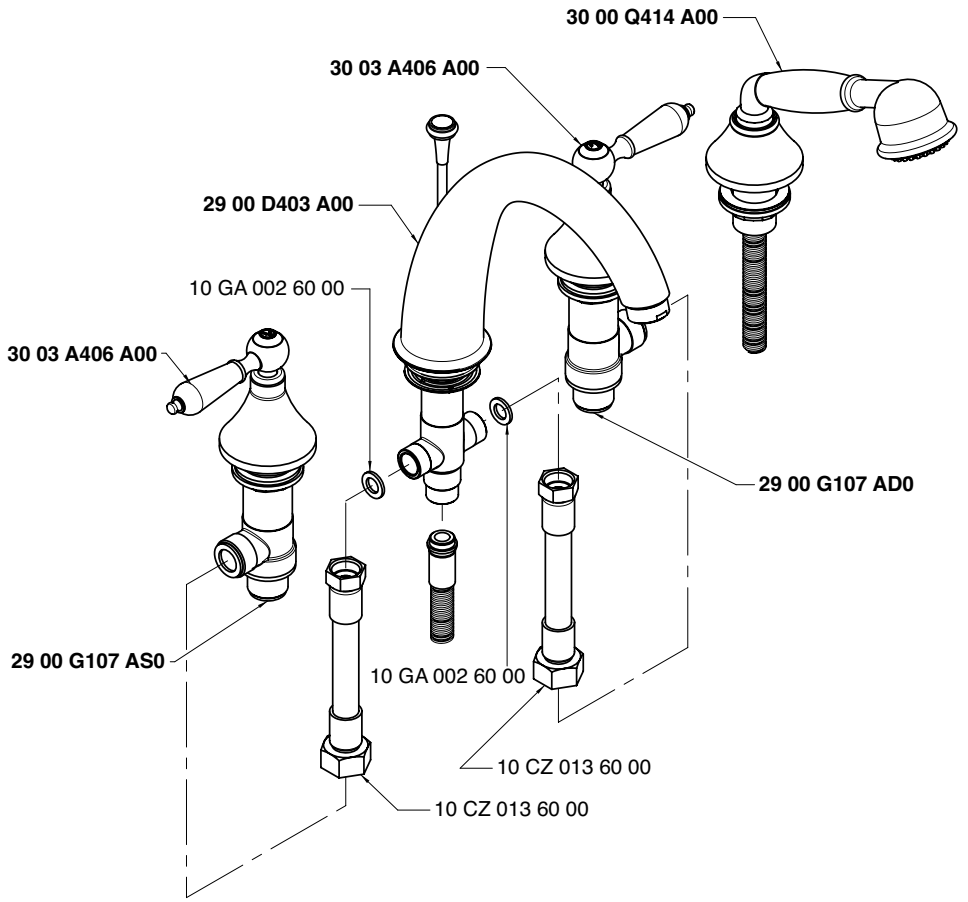

Getto piano vasca - Bathtub spout
Condizioni di prova - Test conditions

Acqua calda - Hot water: **60±2 °C**
Acqua fredda - Cold water: **20±2 °C**
Classe areatore - Aerator class: **C**

P [bar]	Q l/min
0,1	
0,2	
0,5	10,3
1,0	14,9
1,5	18,4
2,0	21,4
2,5	24,0
3,0	26,4
3,5	28,6
4,0	30,7
4,5	32,5
5,0	34,4

Doccetta - Hand shower
Condizioni di prova - Test conditions

Acqua calda - Hot water: **60±2 °C**
Acqua fredda - Cold water: **20±2 °C**

P [bar]	Q l/min
0,1	
0,2	
0,5	7,0
1,0	10,5
1,5	13,2
2,0	15,0
2,5	17,0
3,0	18,9
3,5	21,0
4,0	23,1
4,5	24,4
5,0	26,1

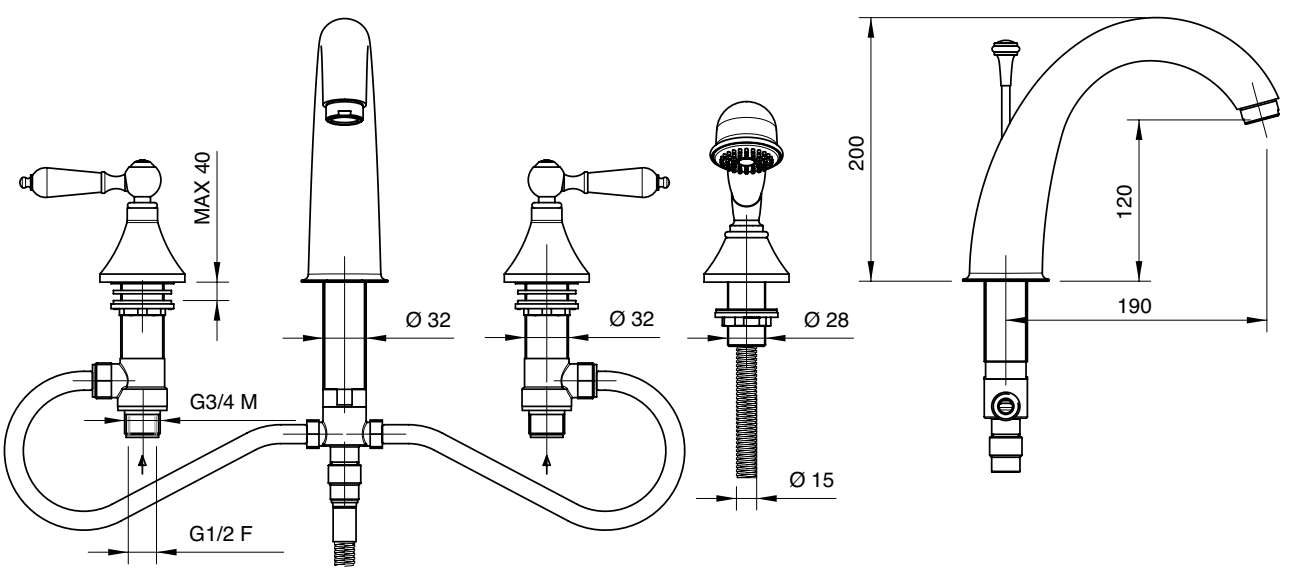

3003 N399 A00

Gruppo piano vasca 5 fori

5 hole bathtub set
Wannenrand-Fünflochb.
Batería borde bañera 5 orificios
Mélangeur bain/douche 5 trous sur gorge

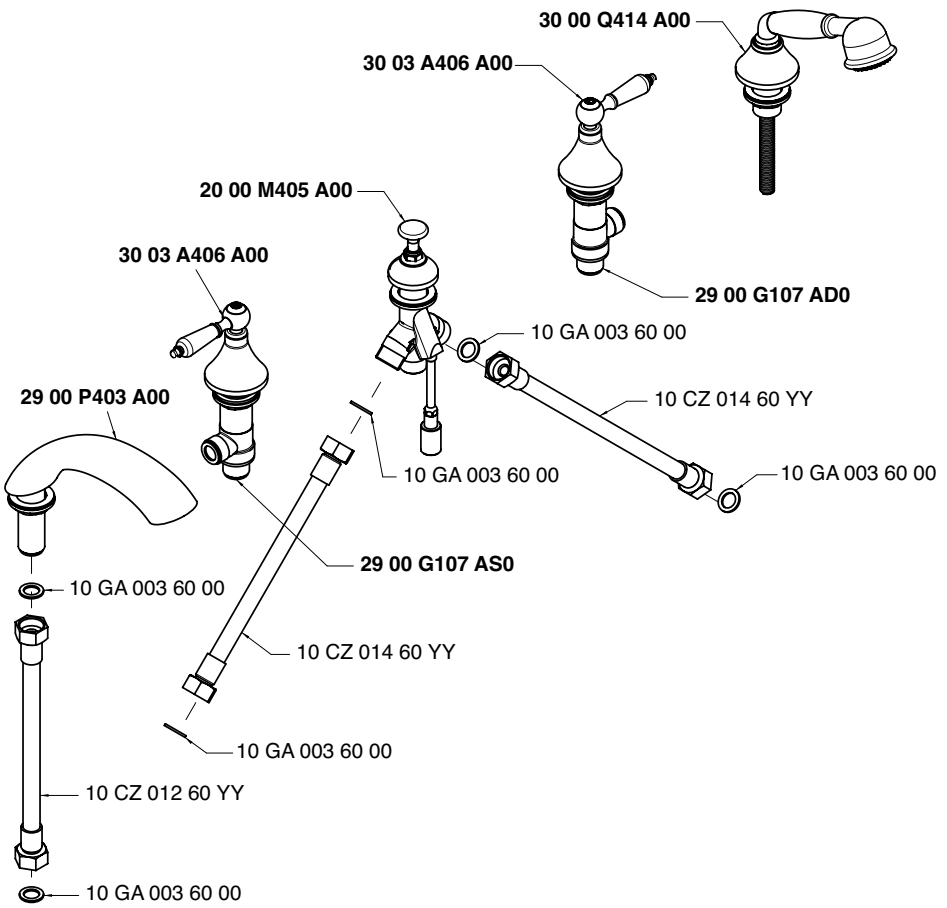

Getto piano vasca - Bathtub spout

Condizioni di prova - Test conditions

Acqua calda - Hot water: **60±2 °C**
Acqua fredda - Cold water: **20±2 °C**
Classe areatore - Aerator class: **B**

P [bar]	Q l/min
0,1	
0,2	
0,5	17,2
1,0	24,6
1,5	30,2
2,0	35,2
2,5	39,3
3,0	43,2
3,5	46,9
4,0	50,1
4,5	53,2
5,0	56,3

Doccetta - Hand shower

Condizioni di prova - Test conditions

Acqua calda - Hot water: **60±2 °C**
Acqua fredda - Cold water: **20±2 °C**

P [bar]	Q l/min
0,1	
0,2	
0,5	7,2
1,0	10,2
1,5	12,6
2,0	14,6
2,5	16,4
3,0	18,1
3,5	19,9
4,0	21,4
4,5	22,9
5,0	24,1

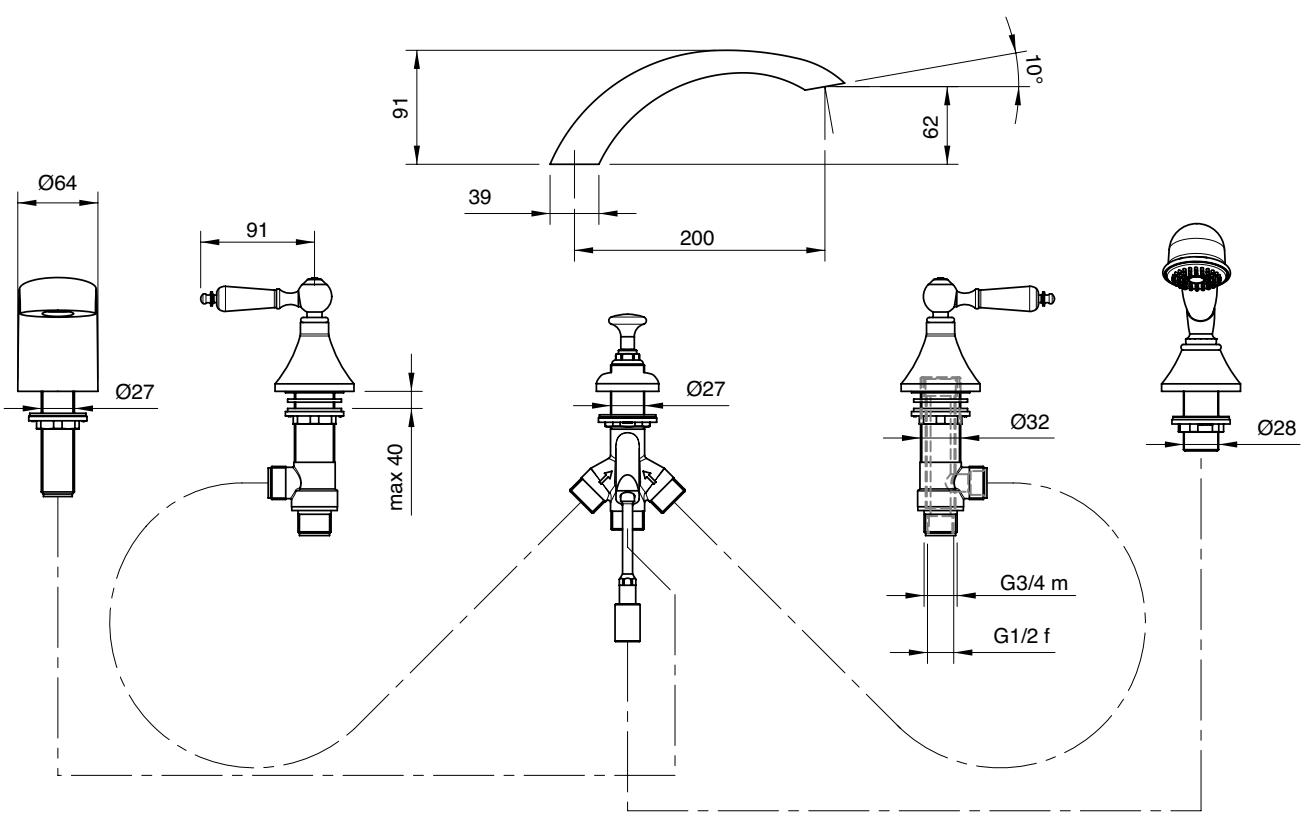

3003 0401 A00

Gruppo vasca esterno con attacco per doccetta a parete

Wall mtd bathtub set with connection for wall hand shower
Wannenbatterie Wandmont. mit Wandhalter für Handbrause
Batería externa para bañera con soporte de pared p/ducha de mano
Mélangeur bain/douche mural avec fixation douchette murale

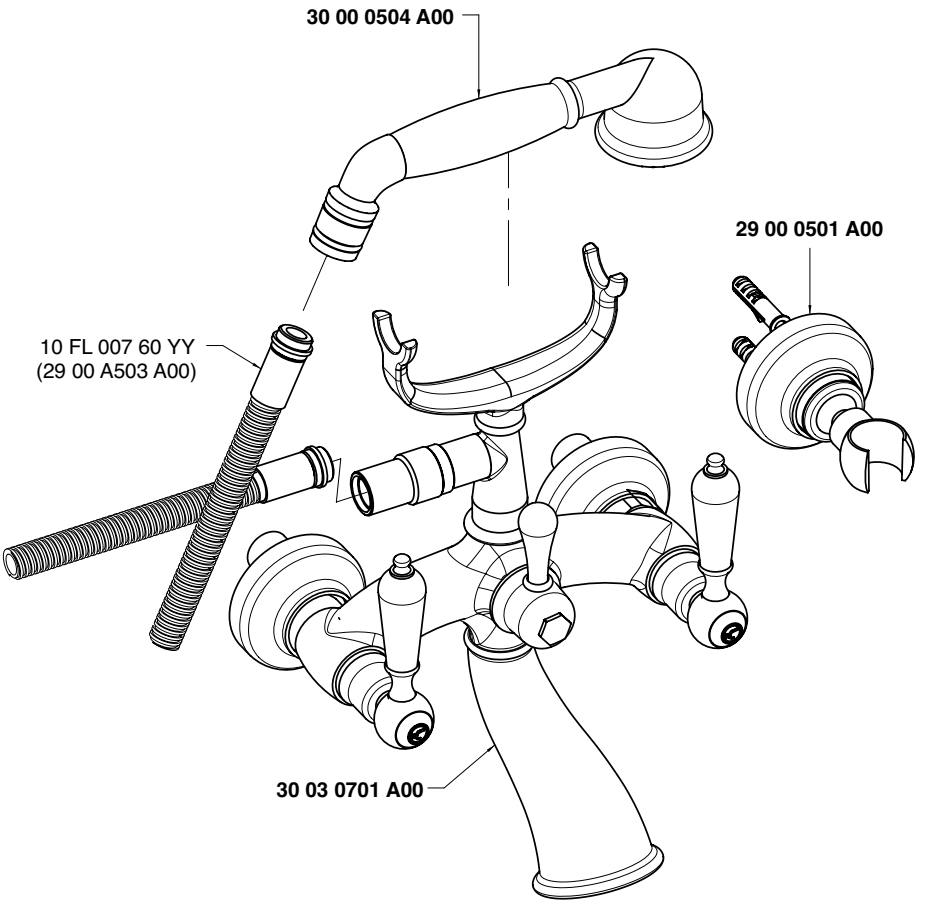

Getto vasca - Bathtub spout
Condizioni di prova - Test conditions
Acqua calda - Hot water: **60±2 °C**
Acqua fredda - Cold water: **20±2 °C**

P [bar]	Q l/min
0,1	
0,2	
0,5	14,3
1,0	20,5
1,5	25,0
2,0	28,8
2,5	32,2
3,0	35,2
3,5	38,0
4,0	40,5
4,5	42,8
5,0	44,8

Doccetta - Hand shower
Condizioni di prova - Test conditions
Acqua calda - Hot water: **60±2 °C**
Acqua fredda - Cold water: **20±2 °C**

P [bar]	Q l/min
0,1	
0,2	
0,5	7,6
1,0	11,3
1,5	14,1
2,0	16,6
2,5	18,9
3,0	20,9
3,5	23,0
4,0	25,0
4,5	26,8
5,0	28,6

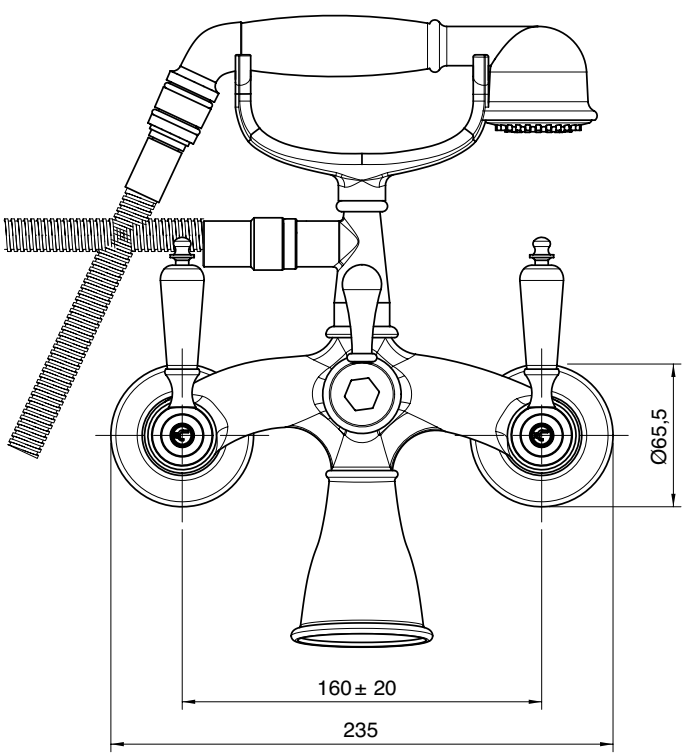

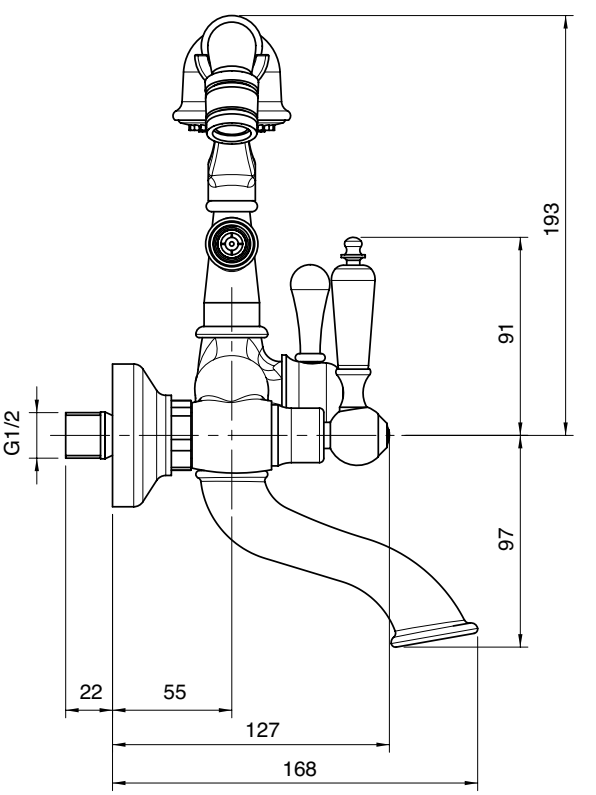

3003 0450 A00

Gruppo vasca esterno su tubi

Wall mounted bathtub set with pipes
Wannenbatterie auf Rohren
Unidad externa para bañera montada sobre tubos
Mèlangeur bain/douche mural sur tuyaux

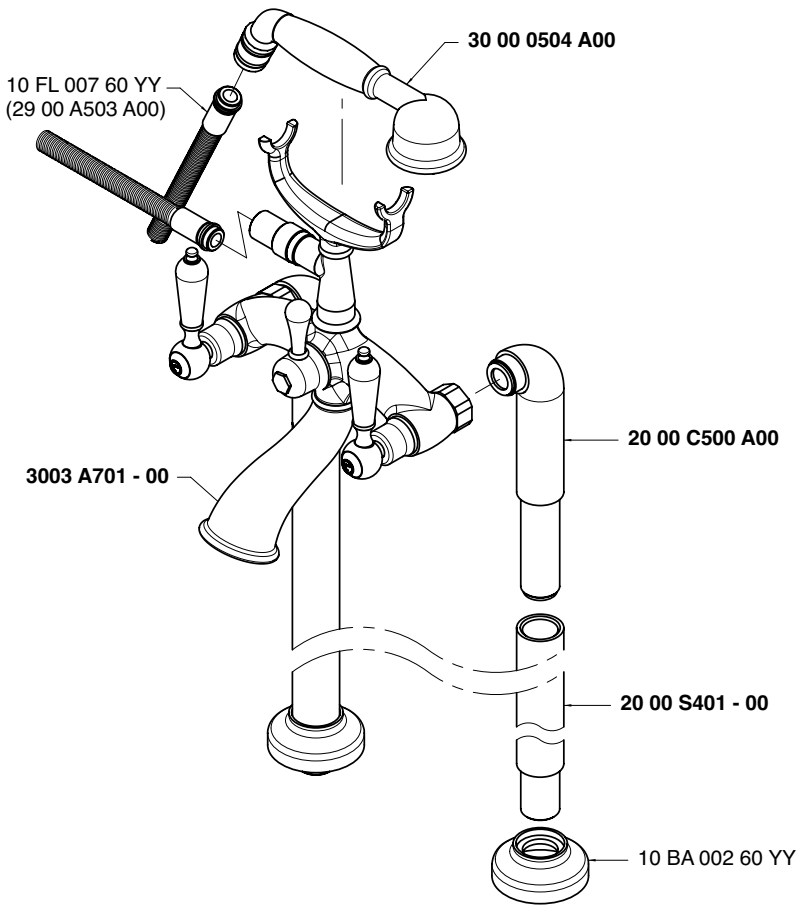

Getto vasca - Bathtub spout
Condizioni di prova - Test conditions
Acqua calda - Hot water: **60±2 °C**
Acqua fredda - Cold water: **20±2 °C**

P [bar]	Q l/min
0,1	
0,2	
0,5	14,3
1,0	20,5
1,5	25,0
2,0	28,8
2,5	32,2
3,0	35,2
3,5	38,0
4,0	40,5
4,5	42,8
5,0	44,8

Doccetta - Hand shower
Condizioni di prova - Test conditions
Acqua calda - Hot water: **60±2 °C**
Acqua fredda - Cold water: **20±2 °C**

P [bar]	Q l/min
0,1	
0,2	
0,5	7,6
1,0	11,3
1,5	14,1
2,0	16,6
2,5	18,9
3,0	20,9
3,5	23,0
4,0	25,0
4,5	26,8
5,0	28,6

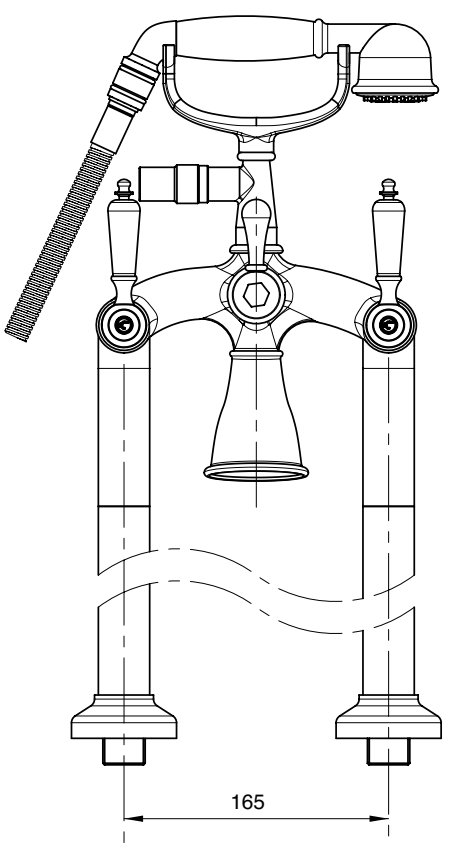

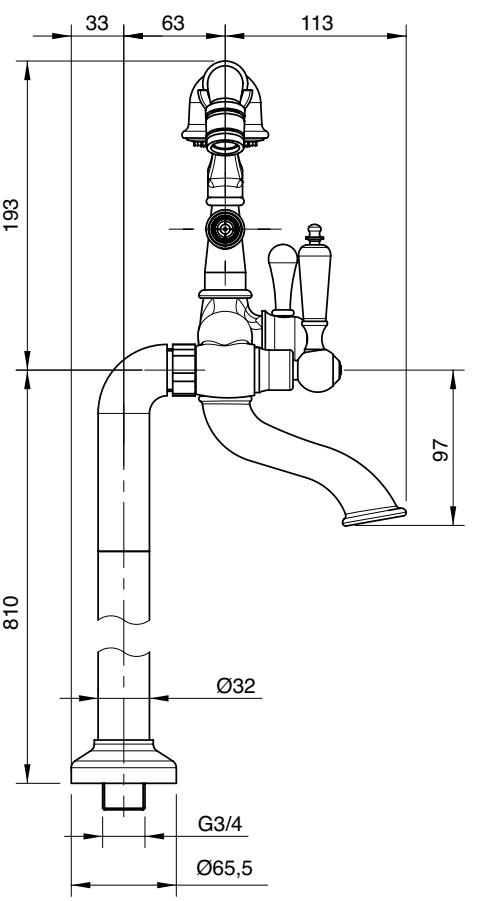

A 2900 SO01 A00
+
B 3003 0619 A00

Gruppo esterno vasca e doccia

Wall mtd bathtub and shower
Wannenbatterie mit Kopfdusche
Batería externa bañera y ducha
Mélangeur bain/douche mural

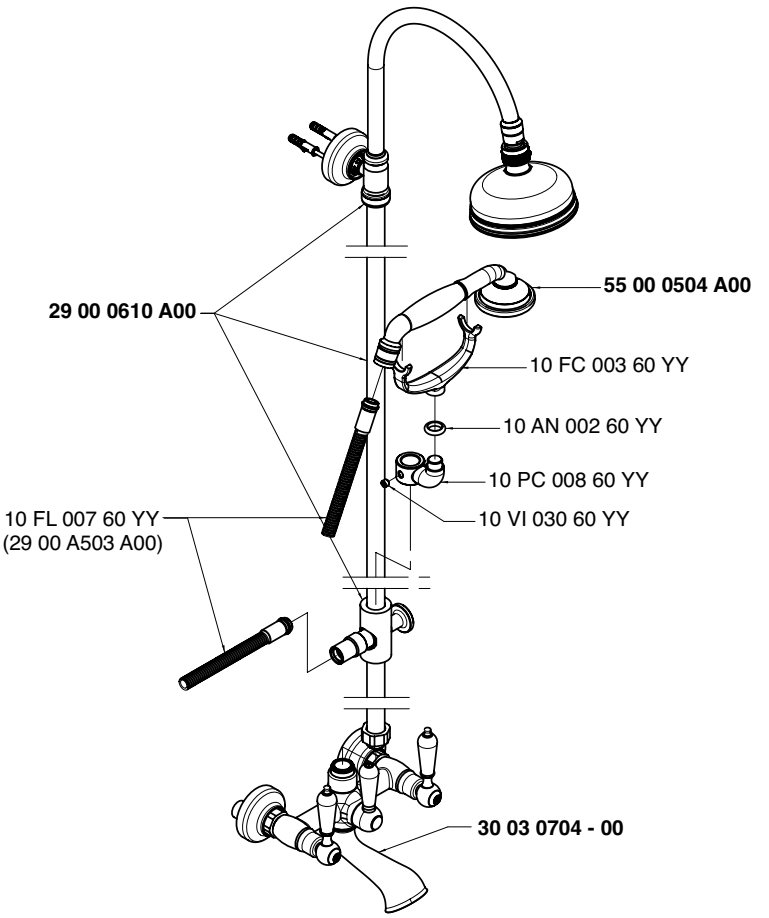

Getto vasca - Bathtub spout
Condizioni di prova - Test conditions
Acqua calda - Hot water: **60±2 °C**
Acqua fredda - Cold water: **20±2 °C**

P [bar]	Q l/min
0,1	
0,2	
0,5	18,8
1,0	26,9
1,5	33,1
2,0	38,1
2,5	42,3
3,0	46,0
3,5	49,6
4,0	52,9
4,5	55,9
5,0	58,9

Soffione - Shower head
Condizioni di prova - Test conditions
Acqua calda - Hot water: **60±2 °C**
Acqua fredda - Cold water: **20±2 °C**

P [bar]	Q l/min
0,1	
0,2	
0,5	8,0
1,0	11,4
1,5	14,0
2,0	16,2
2,5	17,9
3,0	19,6
3,5	21,2
4,0	22,6
4,5	24,0
5,0	25,3

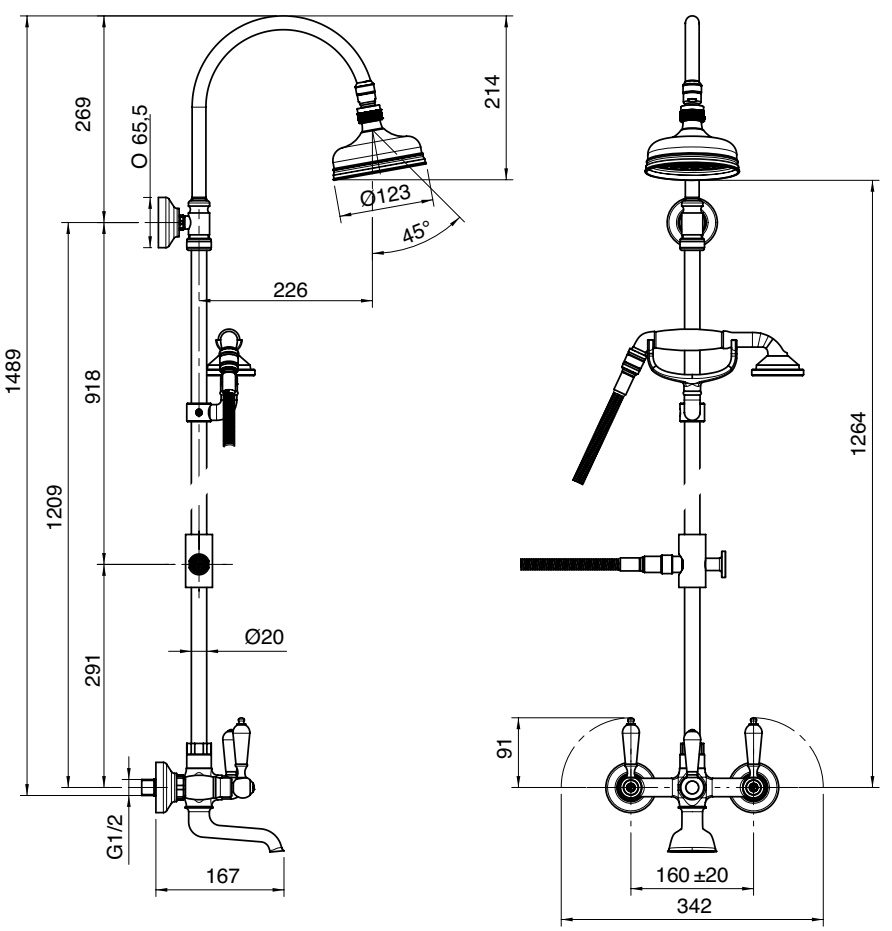

A 2900 SO01 A00
+
B 3003 N619 A00

Gruppo esterno vasca e doccia

Wall mtd bathtub and shower set
Wannen- und Brausebatterie Wandmont.
Batería externa bañera y ducha
Mélangeur bain/douche mural

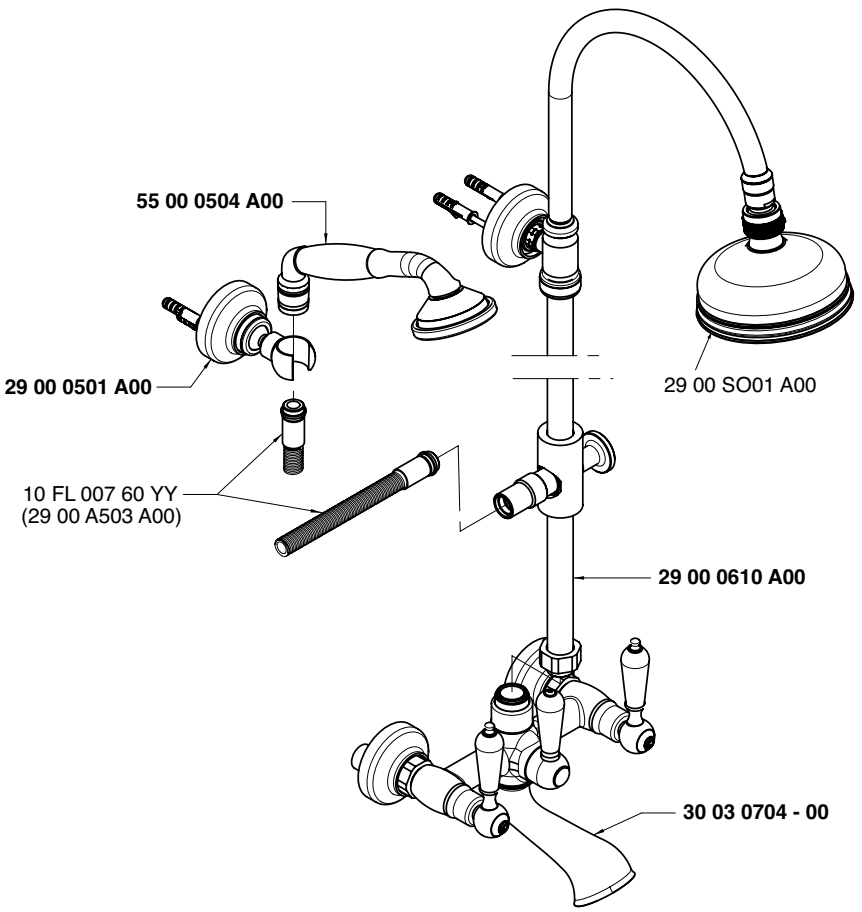

Getto vasca - Bathtub spout
Condizioni di prova - Test conditions
Acqua calda - Hot water: **60±2 °C**
Acqua fredda - Cold water: **20±2 °C**

P [bar]	Q l/min
0,1	
0,2	
0,5	18,8
1,0	26,9
1,5	33,1
2,0	38,1
2,5	42,3
3,0	46,0
3,5	49,6
4,0	52,9
4,5	55,9
5,0	58,9

Soffione - Shower head
Condizioni di prova - Test conditions
Acqua calda - Hot water: **60±2 °C**
Acqua fredda - Cold water: **20±2 °C**

P [bar]	Q l/min
0,1	
0,2	
0,5	8,0
1,0	11,4
1,5	14,0
2,0	16,2
2,5	17,9
3,0	19,6
3,5	21,2
4,0	22,6
4,5	24,0
5,0	25,3

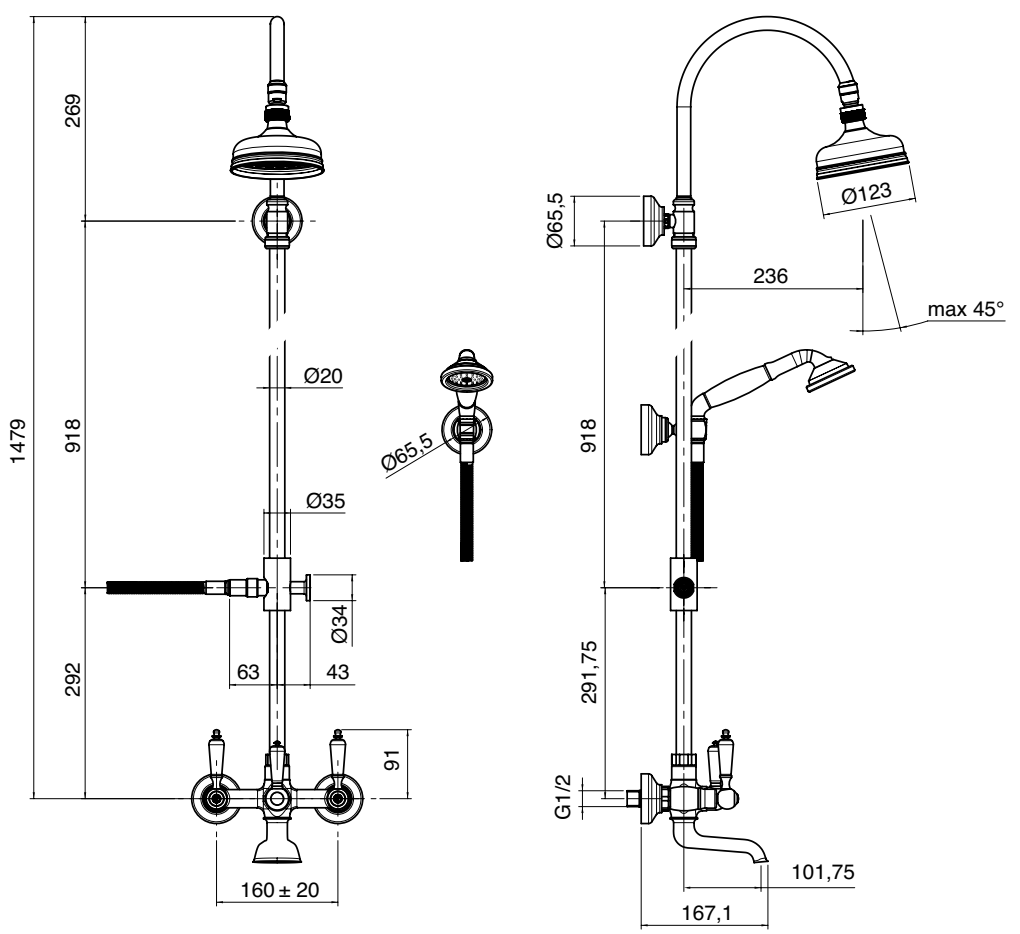

A 2900 SO01 A00
+
B 3003 N610 A00

Gruppo doccia esterno con flessibile e doccetta

Wall mtd shower set w/flexible pipe and hand shower
Brausebatterie Wandmont. mit Brauseschlauch und Handbrause
Batería ducha externa con flexible y ducha de mano
Mélangeur douche mural avec fixation douchette murale

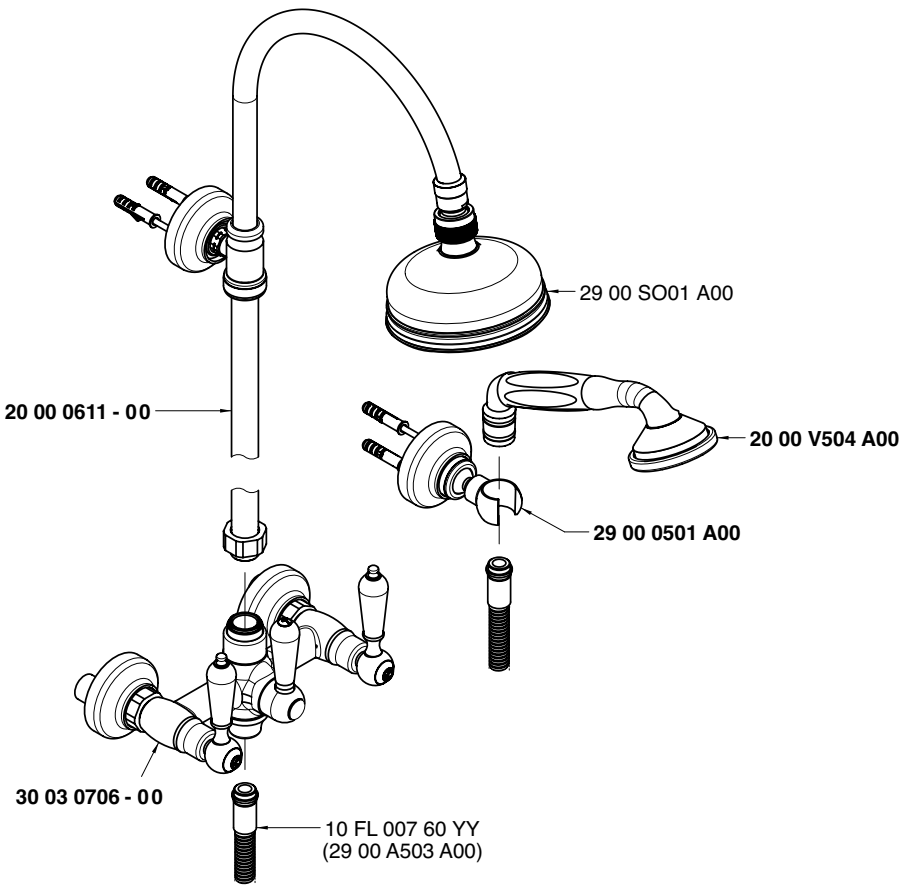

Soffione doccia - Shower head
Condizioni di prova - Test conditions
Acqua calda - Hot water: **60±2 °C**
Acqua fredda - Cold water: **20±2 °C**

P [bar]	Q l/min
0,1	
0,2	
0,5	12,7
1,0	18,0
1,5	22,0
2,0	25,5
2,5	28,7
3,0	31,1
3,5	33,7
4,0	36,2
4,5	38,4
5,0	40,4

Doccetta - Hand shower
Condizioni di prova - Test conditions
Acqua calda - Hot water: **60±2 °C**
Acqua fredda - Cold water: **20±2 °C**

P [bar]	Q l/min
0,1	
0,2	
0,5	6,9
1,0	9,9
1,5	12,3
2,0	14,4
2,5	16,2
3,0	18,0
3,5	19,5
4,0	21,0
4,5	22,5
5,0	23,8

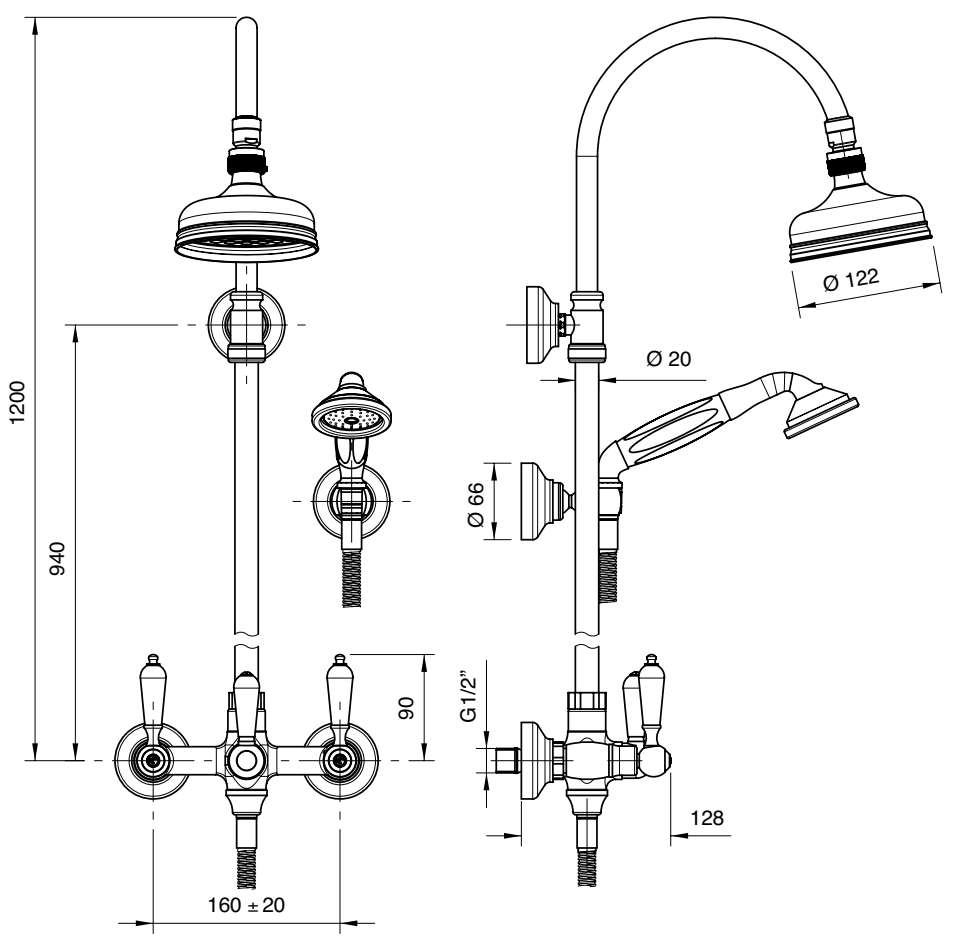

3003 0702 A00

Gruppo doccia esterno senza flessibile e doccetta

Wall mtd. shower set without flexible pipe and hand shower
Brausebatterie Wandmontage ohne Brauseschlauch und Handbrause
Grupo ducha externo sin flexible y ducha de mano
Mitigeur douche mural sans flexible et douchette

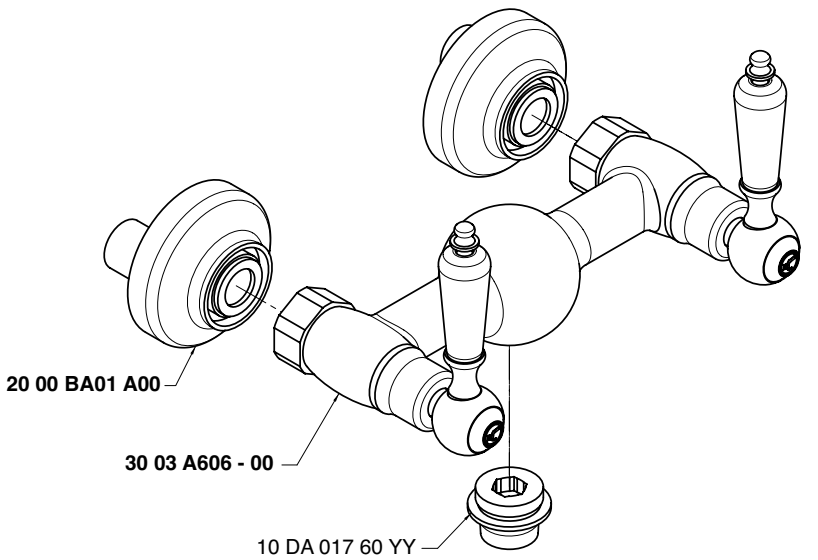

Condizioni di prova - Test conditions

Acqua calda - Hot water: **60±2 °C**
Acqua fredda - Cold water: **20±2 °C**

P [bar]	Q l/min
0,1	
0,2	
0,5	6,6
1	9,56
1,5	11,9
2	14,0
2,5	15,8
3	17,5
3,5	19,2
4	20,7
4,5	22,4
5	23,9

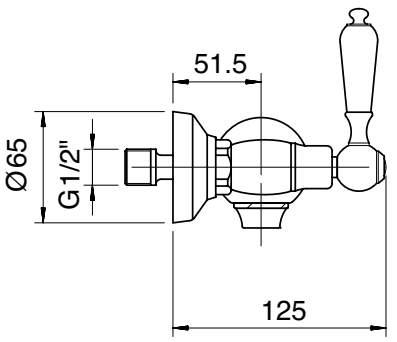

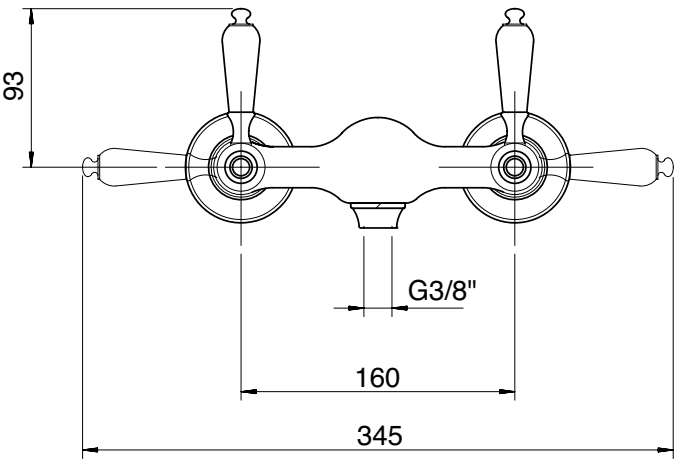

A 3003 A406 A00
+
B 2900 B406 AD0

A 3003 A406 A00
+
B 2900 B406 AS0

A

B

Rubinetto ad incasso 1/2"

Built-in tap, complete
UP-Ventil 1/2" komplett
Grifo empotrado completo
Robinet à encastrer, complet

Codice - Code	Variante - Variant
	A
3003 0406 A00 + 2900 B406 AD0	**2900 B406 AD0**
3003 0406 A00 + 2900 B406 AS0	**2900 B406 AS0**

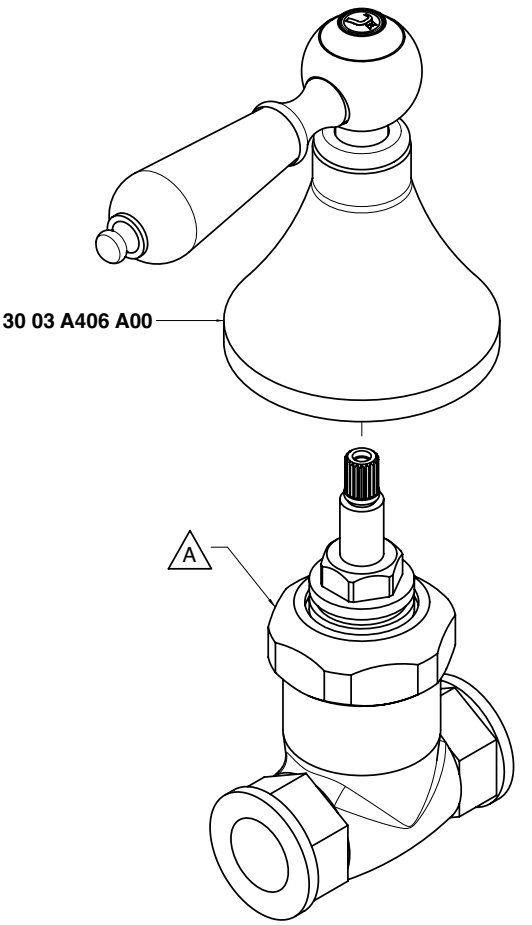

Condizioni di prova - Test conditions

Acqua calda - Hot water: **60±2 °C**
Acqua fredda - Cold water: **20±2 °C**

P [bar]	Q l/min
0,10	
0,20	
0,50	12,00
1,00	16,90
1,50	20,80
2,00	24,10
2,50	27,00
3,00	29,60
3,50	31,80
4,00	34,10
4,50	36,20
5,00	38,10

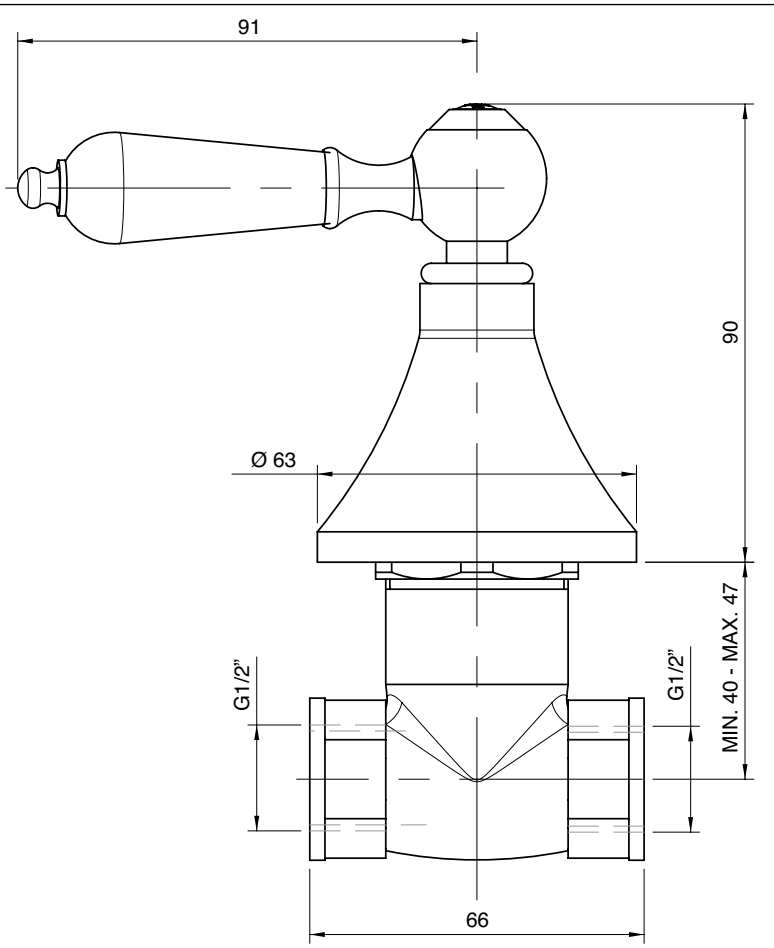

3003 3103 A00

Monoforo lavello collo girevole

Sink mixer w/revolving spout
Spülb.-Einlochbatterie mit Schwenkauslauf
Monobloc fregadero caño giratorio
Mélangeur d'évier monotrou, bec orientable

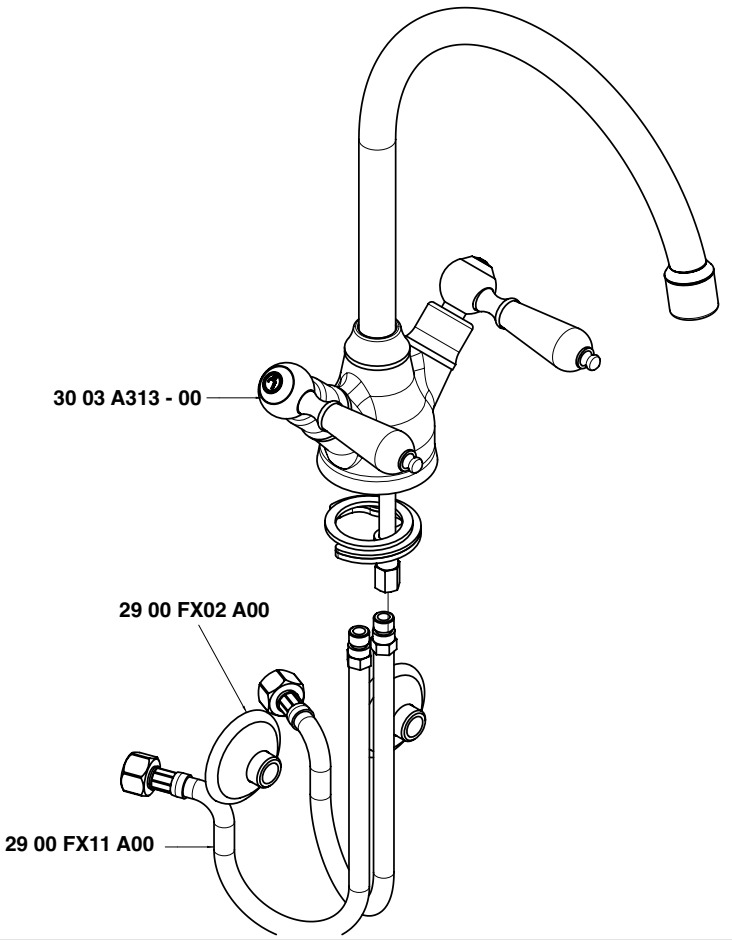

Condizioni di prova - Test conditions

Acqua calda - Hot water:	**60±2 °C**
Acqua fredda - Cold water:	**20±2 °C**
Classe areatore - Aerator class:	**B**

P [bar]	Q l/min
0,1	
0,2	
0,5	9,7
1	14,6
1,5	17,0
2	18,8
2,5	20,6
3	21,8
3,5	23,2
4	24,6
4,5	25,9
5	27,3

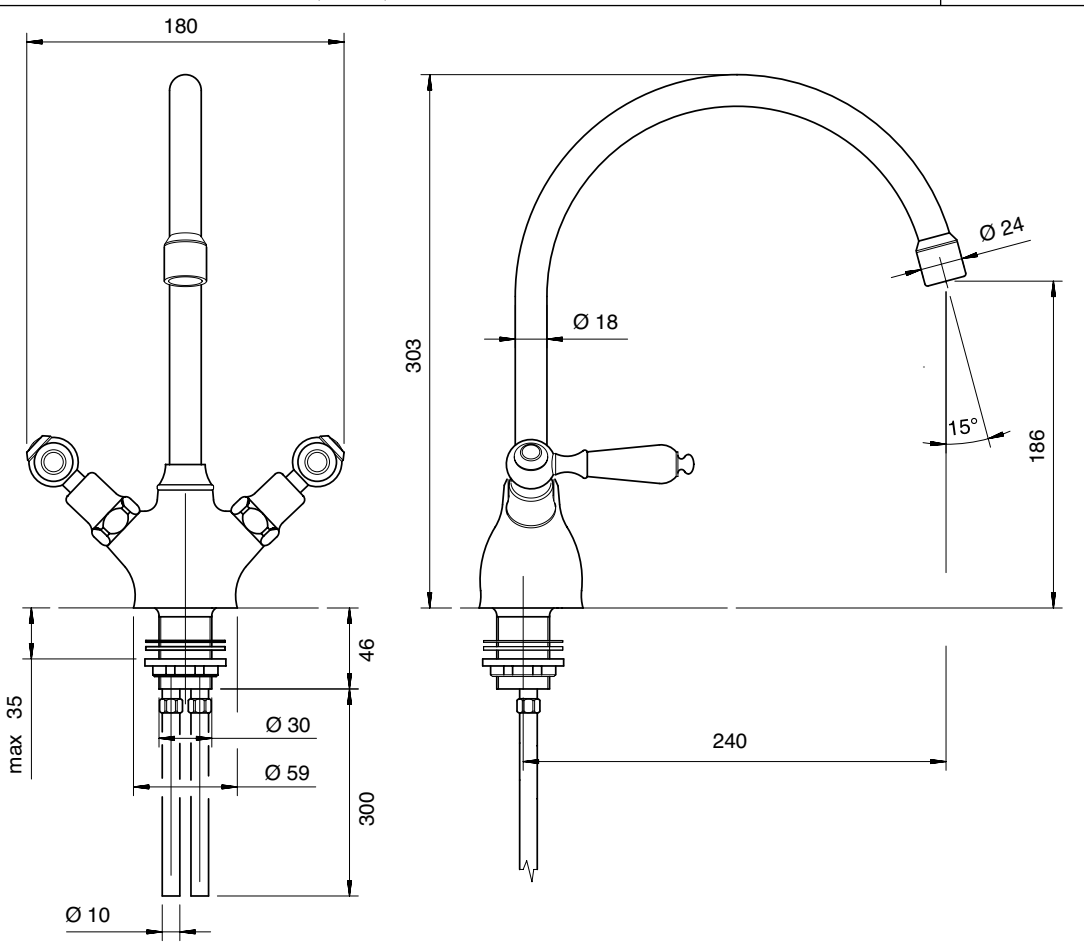

3003 0606 A00

Lavello collo girevole

Sink mixer w/revolving spou
Spülb.batt. Schwenkauslauf
Fregadero caño giratorio
Mélangeur évier bec orientable

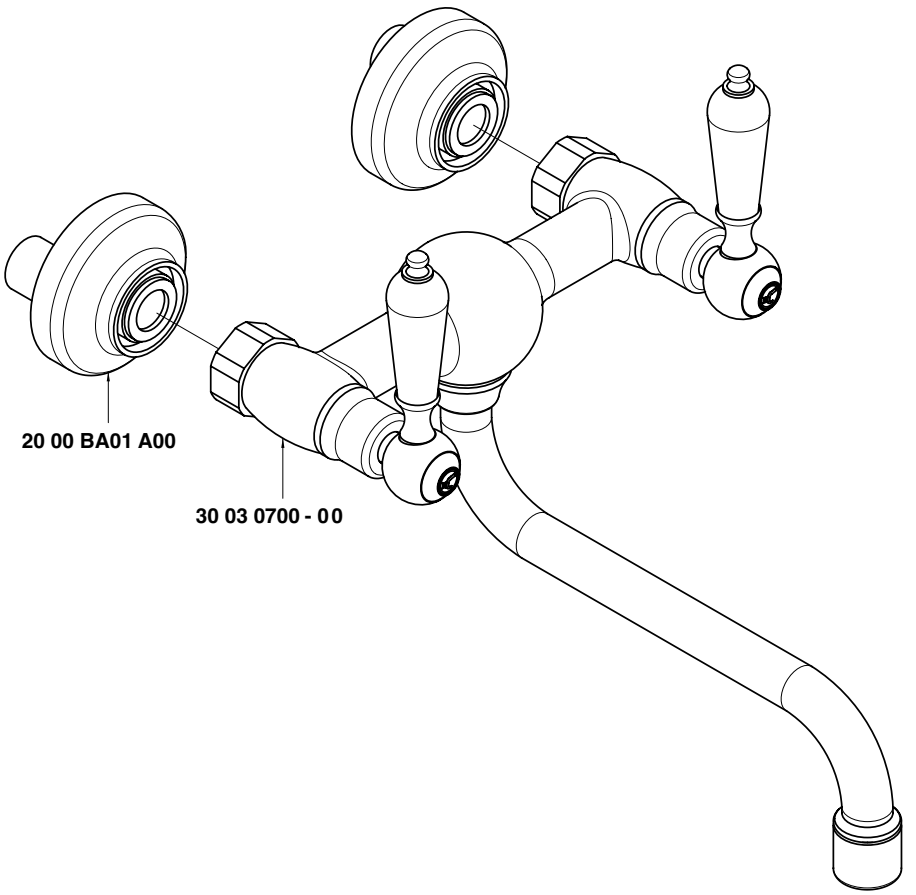

Condizioni di prova - Test conditions

Acqua calda - Hot water:	**60±2 °C**
Acqua fredda - Cold water:	**20±2 °C**
Classe areatore - Aerator class:	**B**

P [bar]	Q l/min
0,1	
0,2	
0,5	9,3
1,0	13,4
1,5	16,5
2,0	18,6
2,5	20,5
3,0	22,1
3,5	23,9
4,0	25,3
4,5	26,8
5,0	28,3

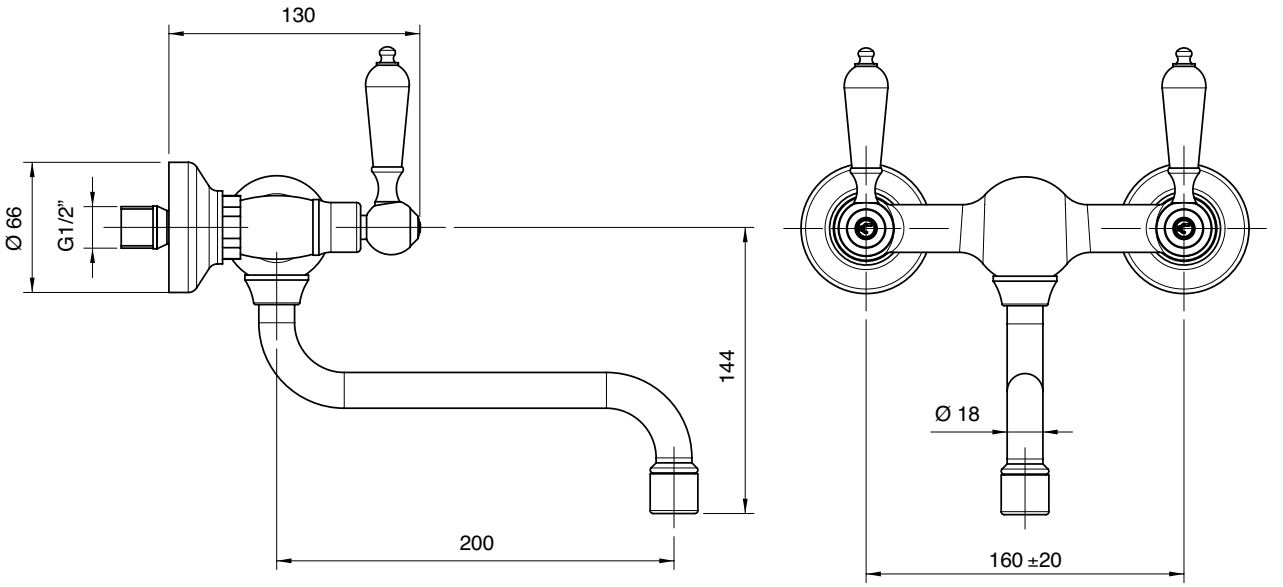

3003 0607 A00

Lavello collo girevole

Sink mixer w/revolving spou
Spülb.batt. Schwenkauslauf
Fregadero caño giratorio
Mélangeur évier bec orientable

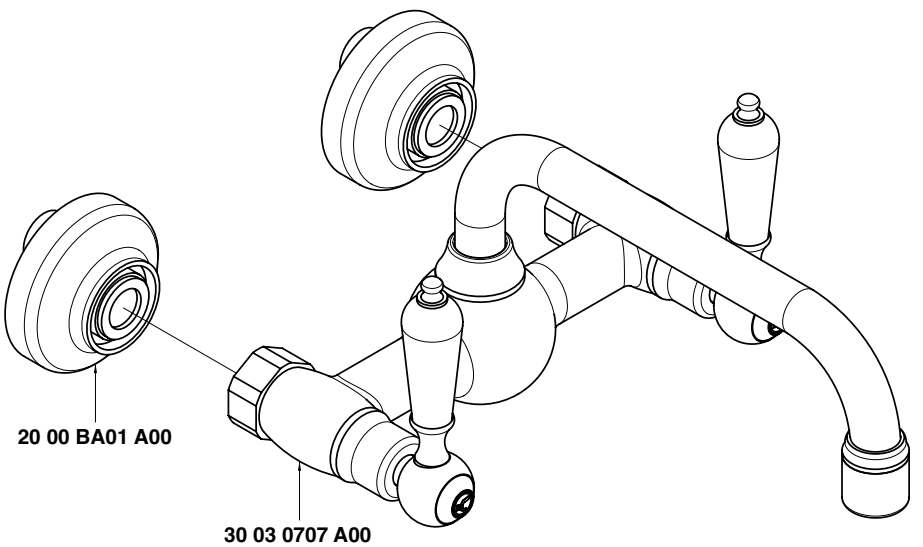

Condizioni di prova - Test conditions

Acqua calda - Hot water:	**60±2 °C**
Acqua fredda - Cold water:	**20±2 °C**
Classe areatore - Aerator class:	**B**

P [bar]	Q l/min
0,1	
0,2	
0,5	9,3
1,0	13,4
1,5	16,5
2,0	18,6
2,5	20,5
3,0	22,1
3,5	23,9
4,0	25,3
4,5	26,8
5,0	28,3

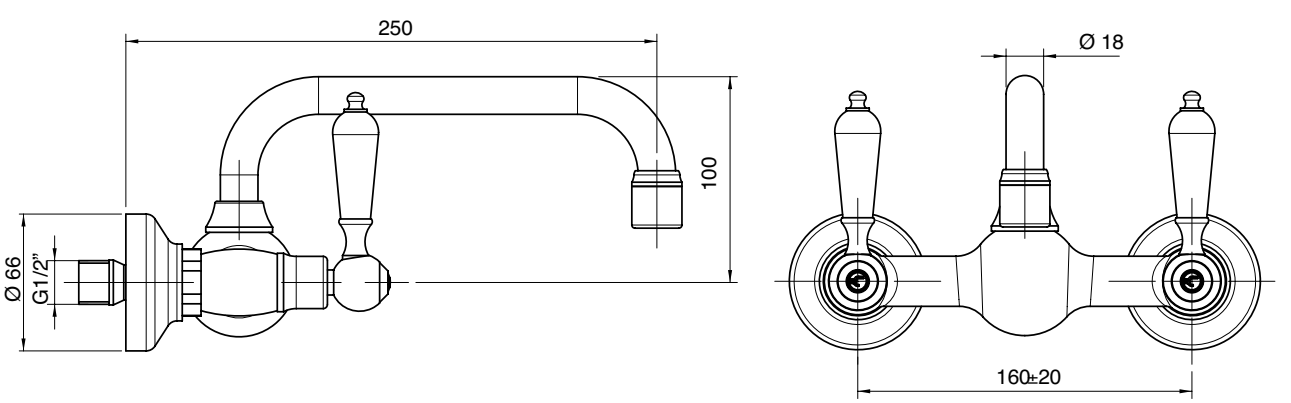

3000 0105 - 00
3002 0105 - 00

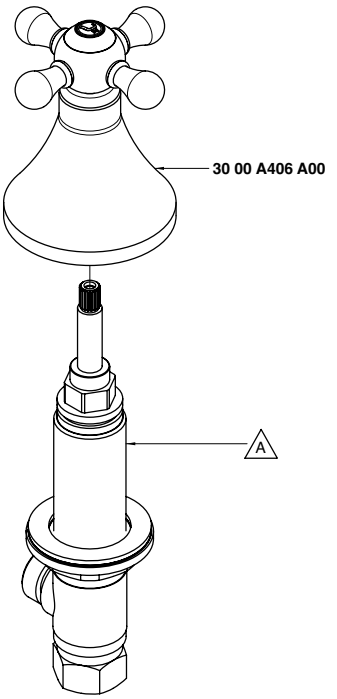

Codice - Code	Variante - Variant
	A
30 00 0105 - 00	**29 00 B105 A00**
30 02 0105 - 00	**29 00 B105 AC0**

3000 0202 - 00
3002 0202 - 00

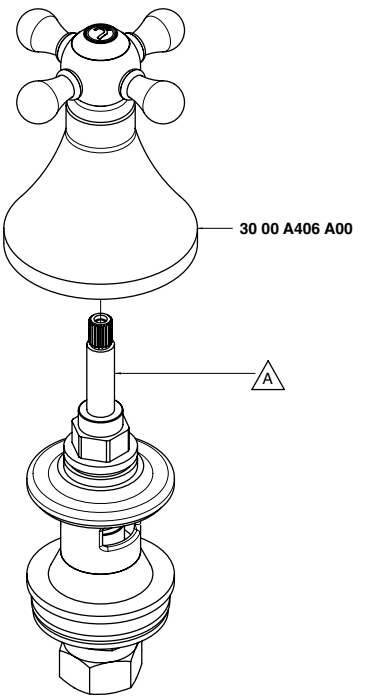

Codice - Code	Variante - Variant
	A
30 00 0202 - 00	**29 00 B202 A00**
30 02 0202 - 00	**29 00 B202 AC0**

3000 0504 A00

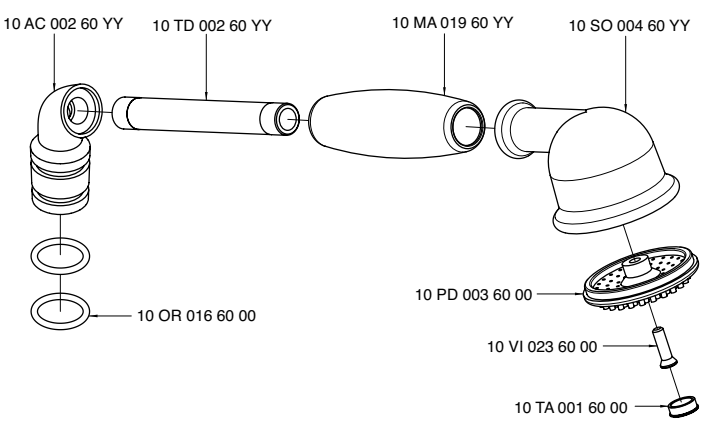

3000 0700 A00
3002 0700 A00

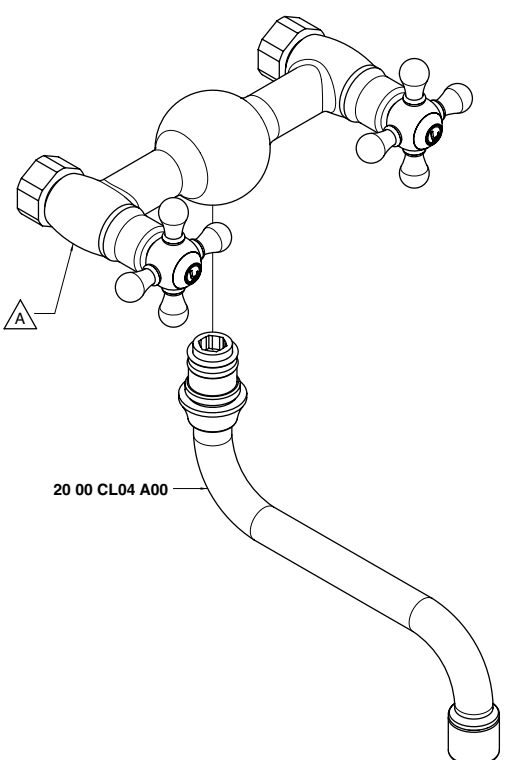

Codice - Code	Variante - Variant
	A
30 00 0700 A00	**30 00 A606 - 00**
30 02 0700 A00	**30 02 A606 - 00**

3000 0701 A00
3002 0701 A00

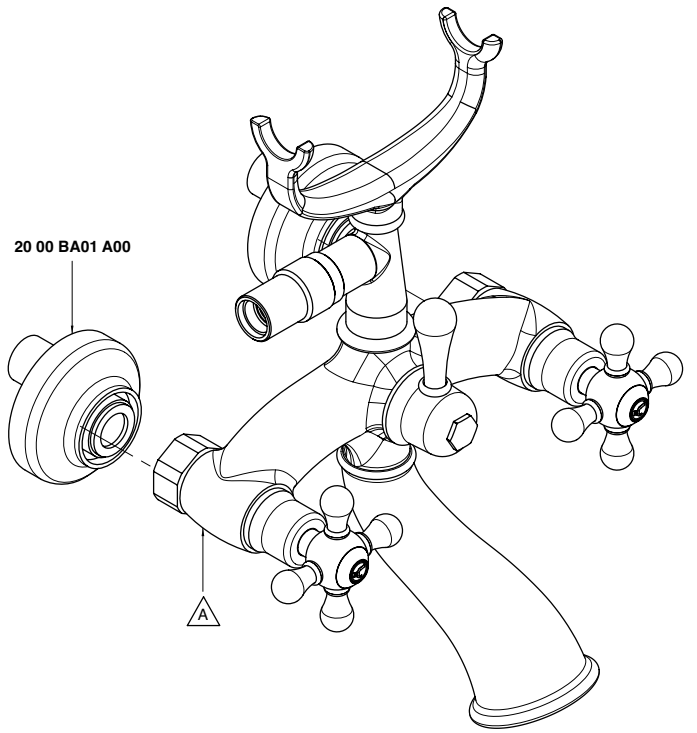

Codice - Code	Variante - Variant
	A
30 00 0701 A00	**30 00 A701 - 00**
30 02 0701 A00	**30 02 A701 - 00**

3000 0703 - 00
3002 0703 - 00

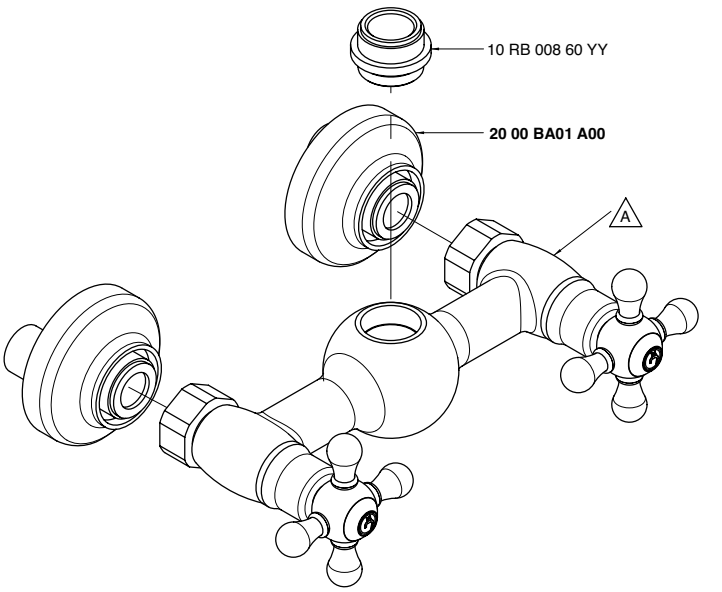

Codice - Code	Variante - Variant
	A
30 00 0703 - 00	**30 00 A606 - 00**
30 02 0703 - 00	**30 02 A606 - 00**

3000 0704 - 00
3002 0704 - 00

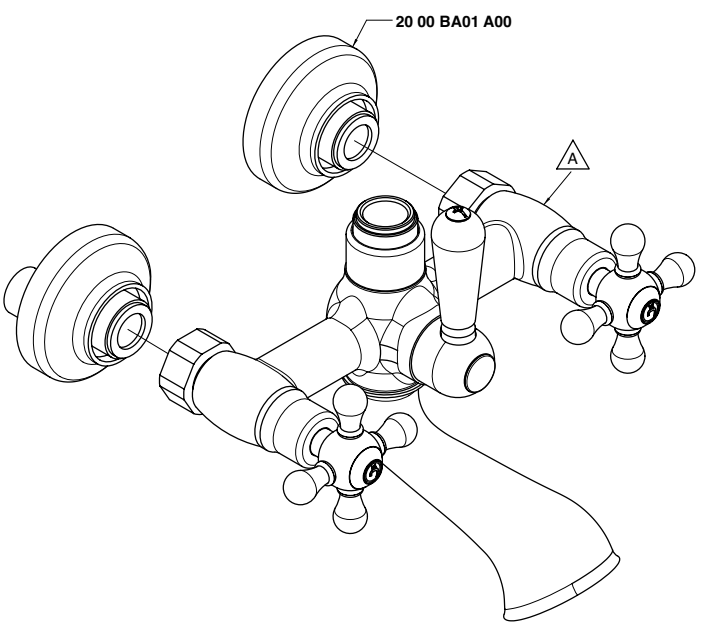

Codice - Code	Variante - Variant
	A
30 00 0704 - 00	**30 00 A704 - 00**
30 02 0704 - 00	**30 02 A704 - 00**

3000 0706 - 00
3002 0706 - 00

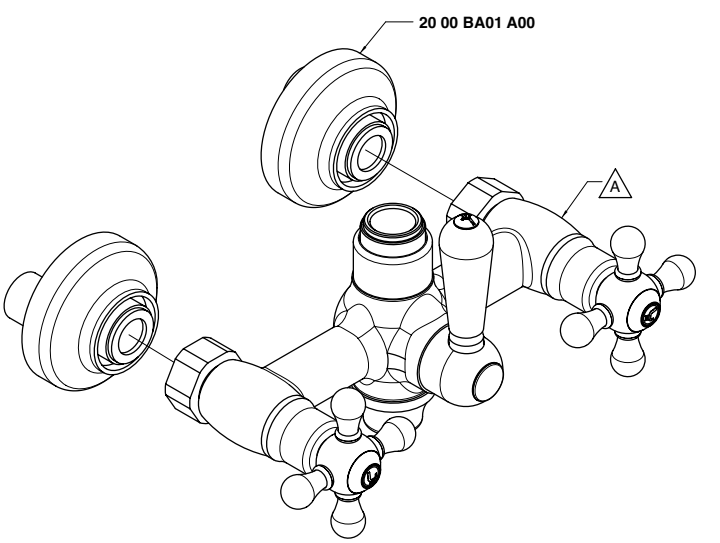

Codice - Code	Variante - Variant
	A
30 00 0706 - 00	**30 00 A706 - 00**
30 02 0706 - 00	**30 02 A706 - 00**

3000 0707 - 00
3002 0707 - 00

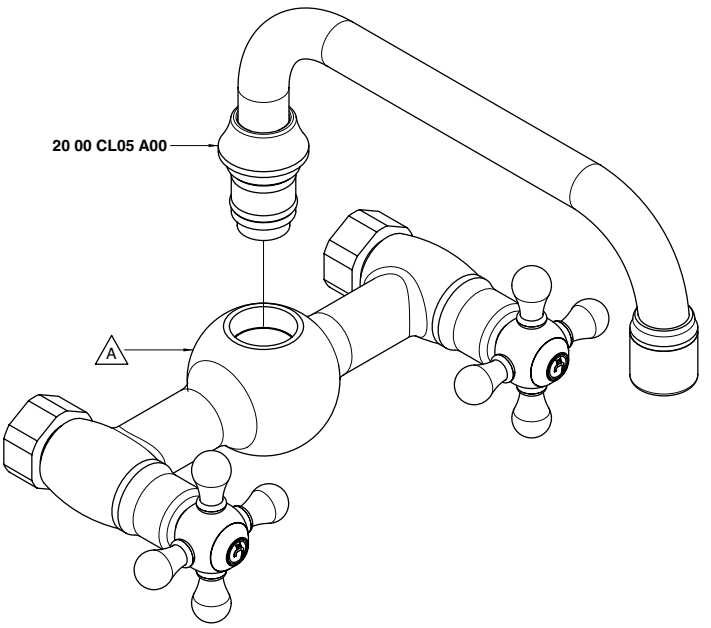

Codice - Code	Variante - Variant
	A
30 00 0707 - 00	**30 00 A606 - 00**
30 02 0707 - 00	**30 02 A606 - 00**

3000 Q417 A00

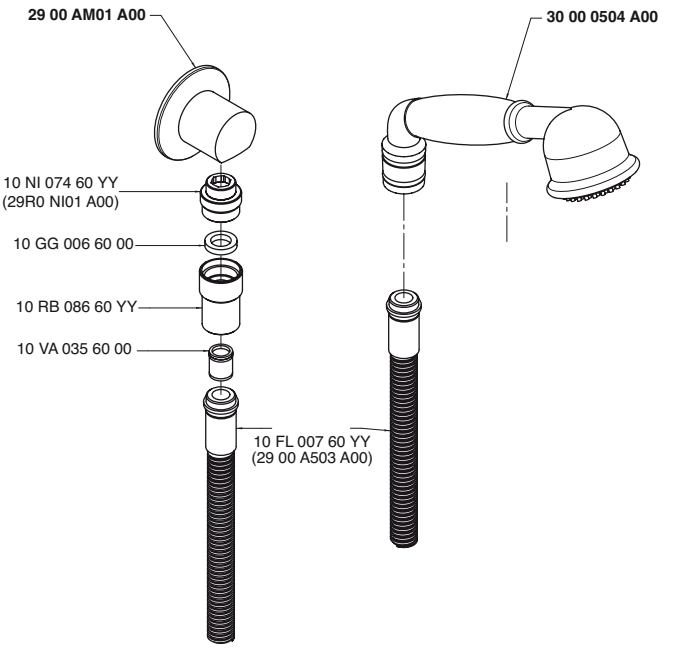

3000 1523 - 00

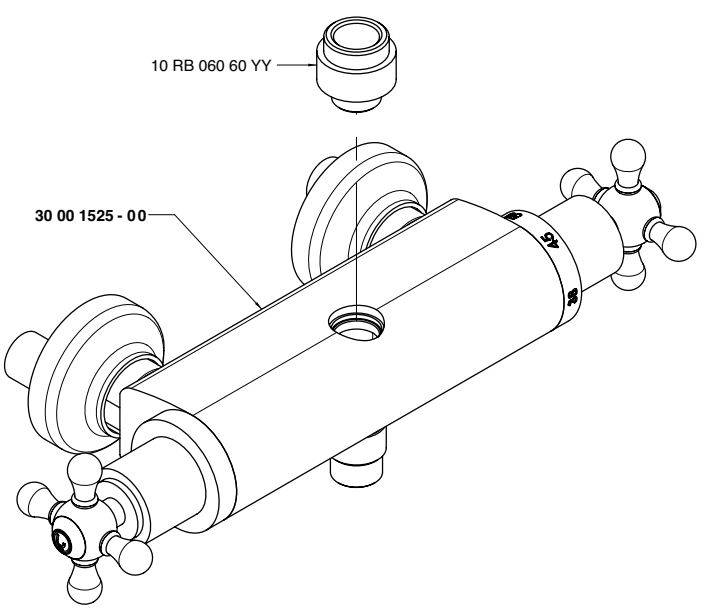

3000 1525 - 00

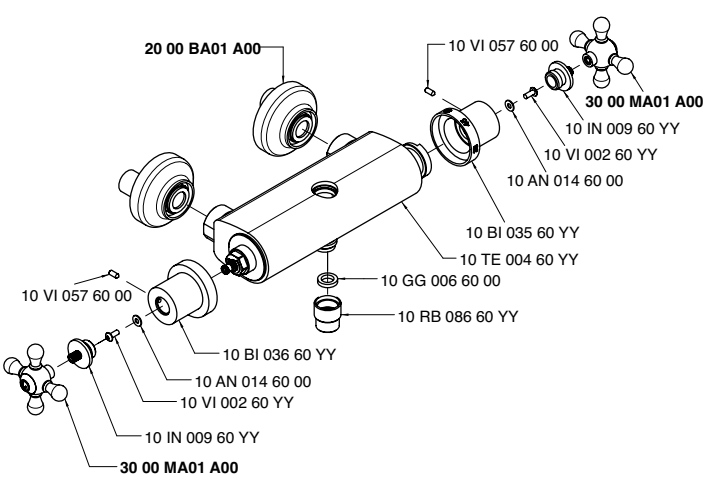

3000 1533 - 00

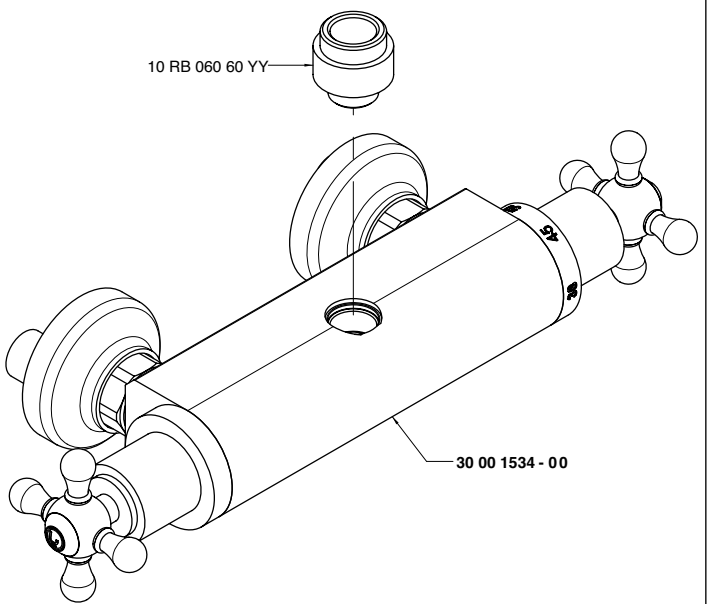

3000 1534 - 00

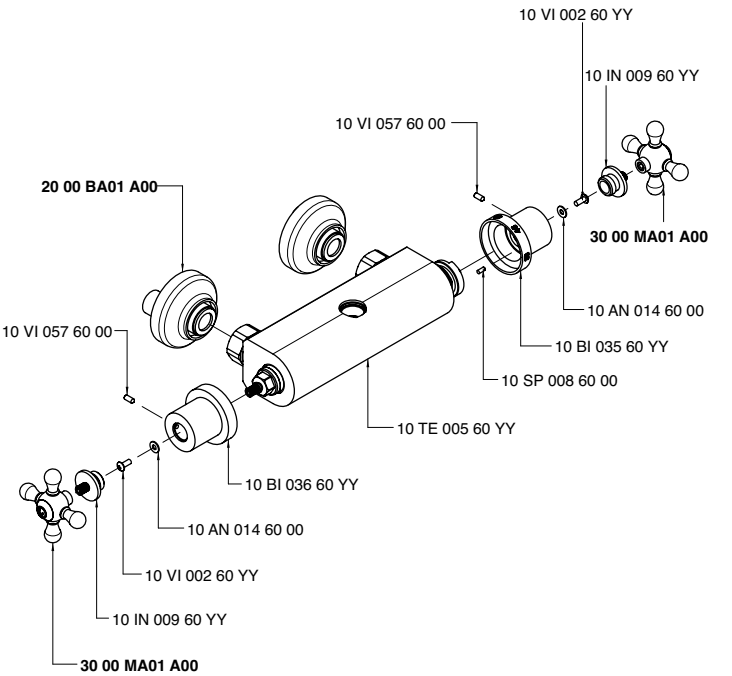

3000 A214 - 00
3002 A214 - 00

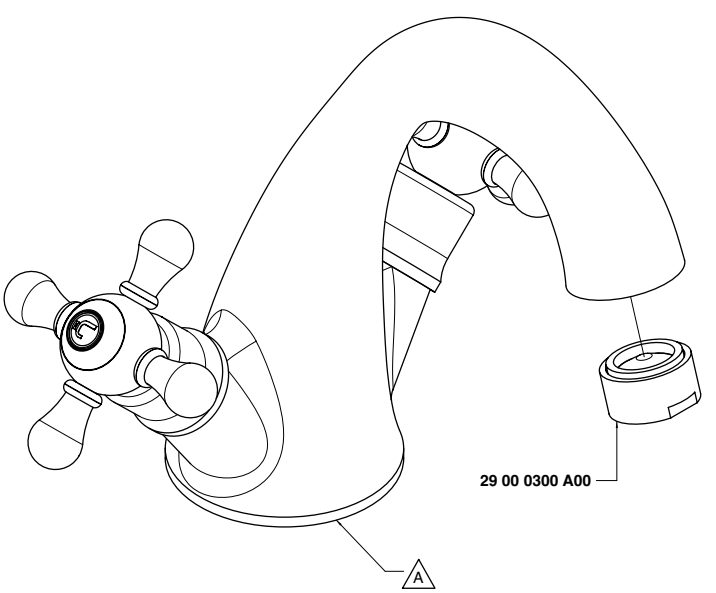

Codice - Code	Variante - Variant
	A
30 00 A214 - 00	**30 00 LA01 - 00**
30 02 A214 - 00	**30 02 LA01 - 00**

3000 A215 - 00
3002 A215 - 00

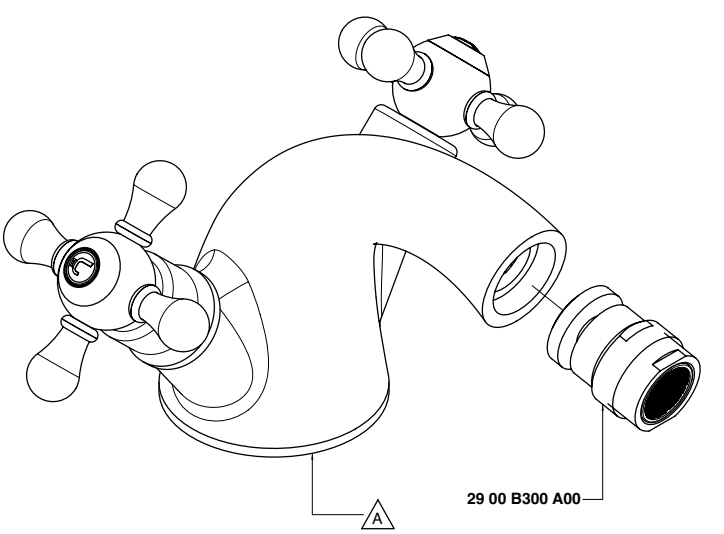

Codice - Code	Variante - Variant
	A
30 00 A215 - 00	**30 00 BD01 A00**
30 02 A215 - 00	**30 02 BD01 A00**

3000 A302 A00

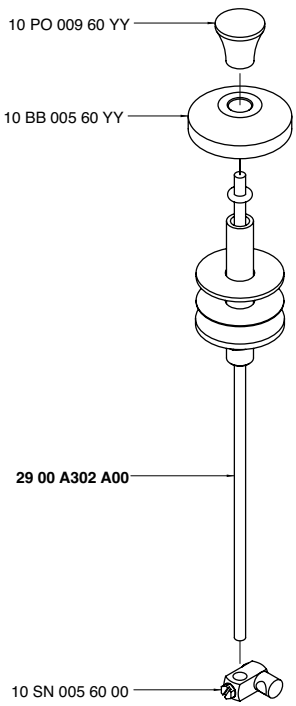

3000 A313 - 00
3002 A313 - 00

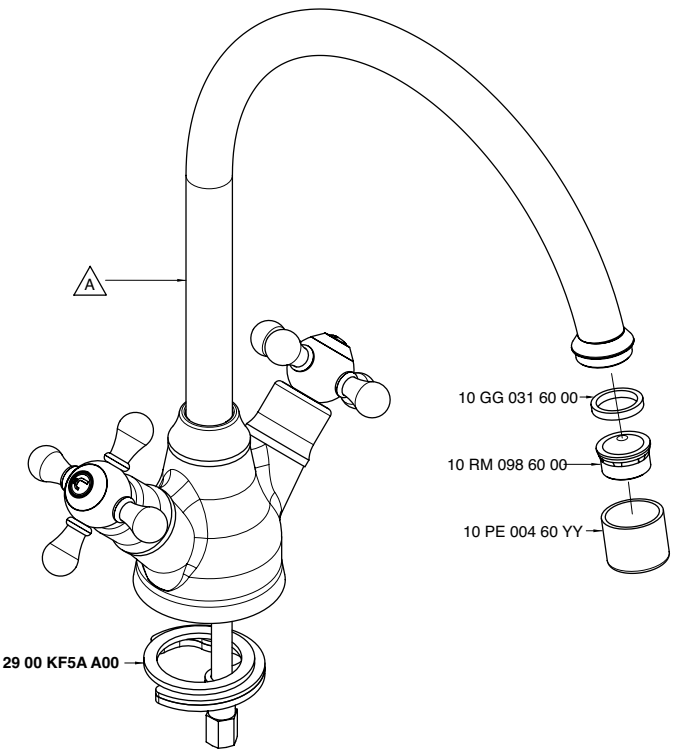

Codice - Code	Variante - Variant A
30 00 A313 - 00	**30 00 LL01 - 00**
30 02 A313 - 00	**30 02 LL01 - 00**

3000 A405 A00

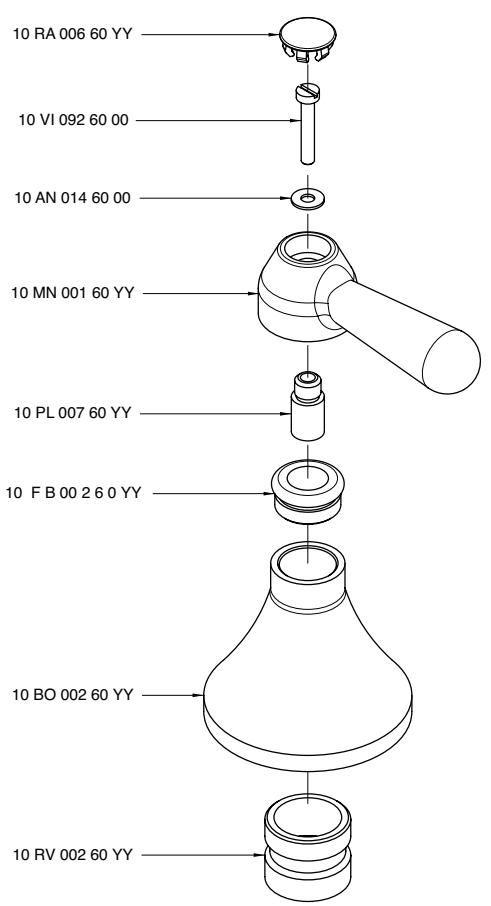

3000 A406 A00

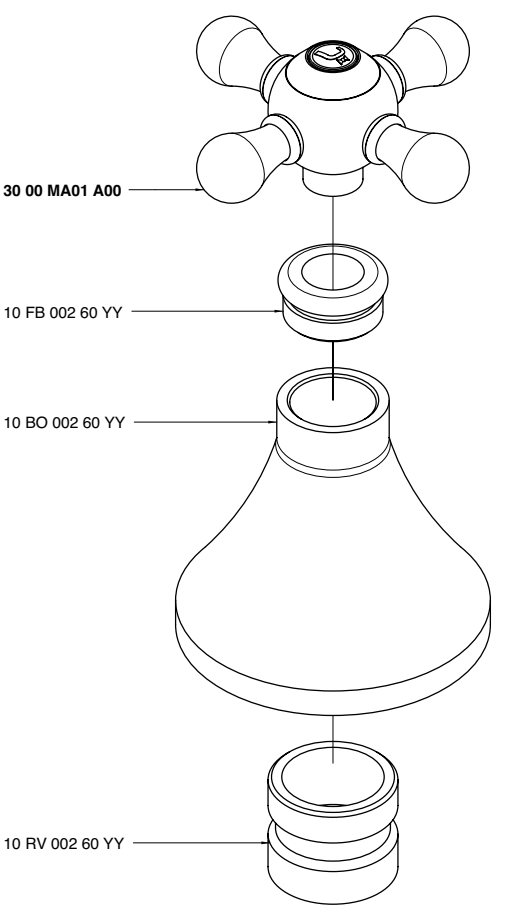

3000 A419 A00

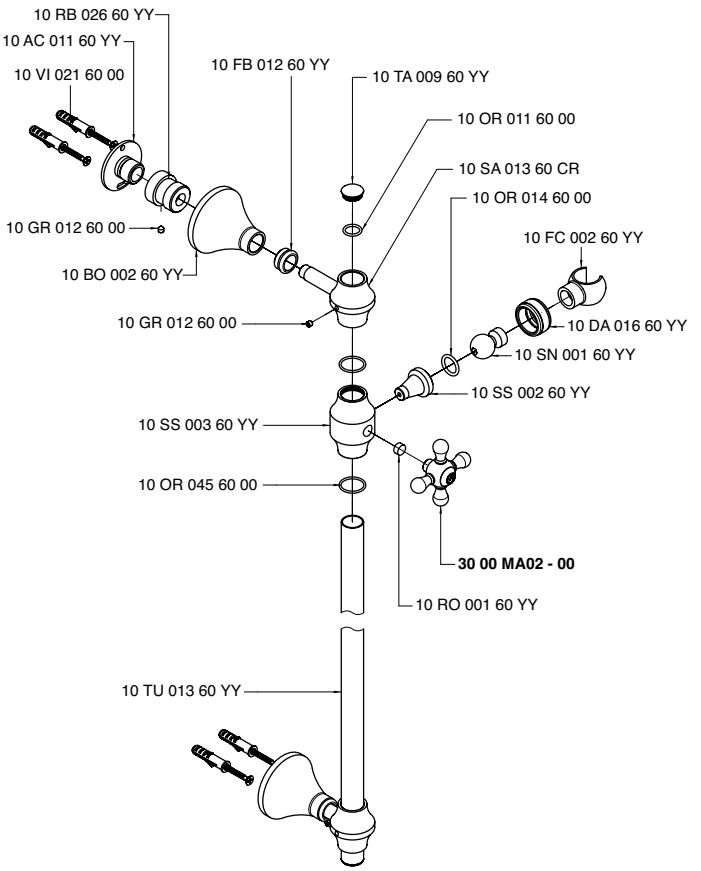

3003 A606 - 00

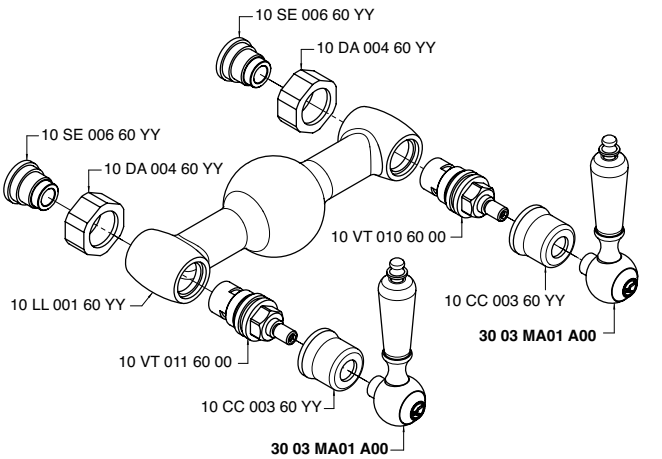

3000 A701 - 00
3002 A701 - 00

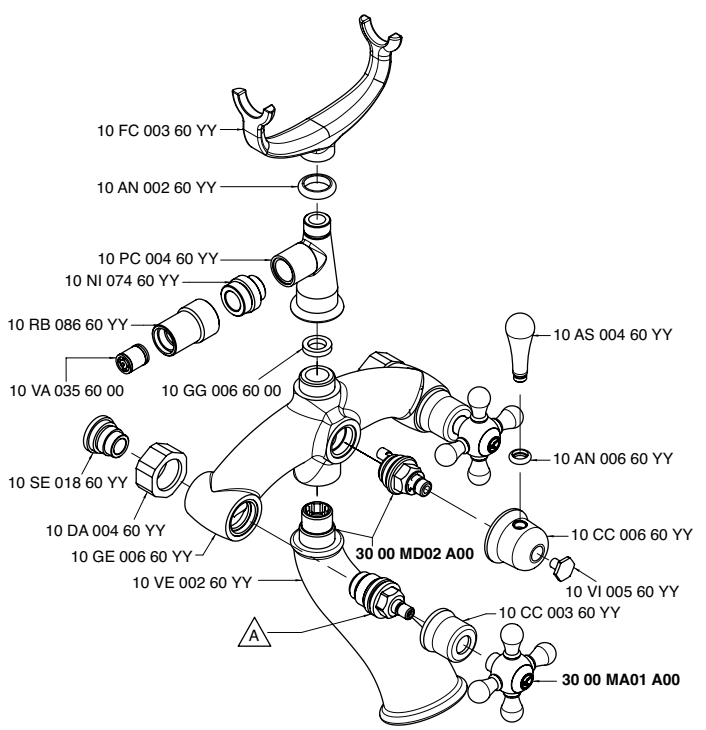

Codice - Code	Variante - Variant A	
30 00 A701 - 00	10 VT 002 60 00	(2900 VT02 A00)
30 02 A701 - 00	10 VT 020 60 00	(2900 VT06 A00)

3000 A704 - 00
3002 A704 - 00

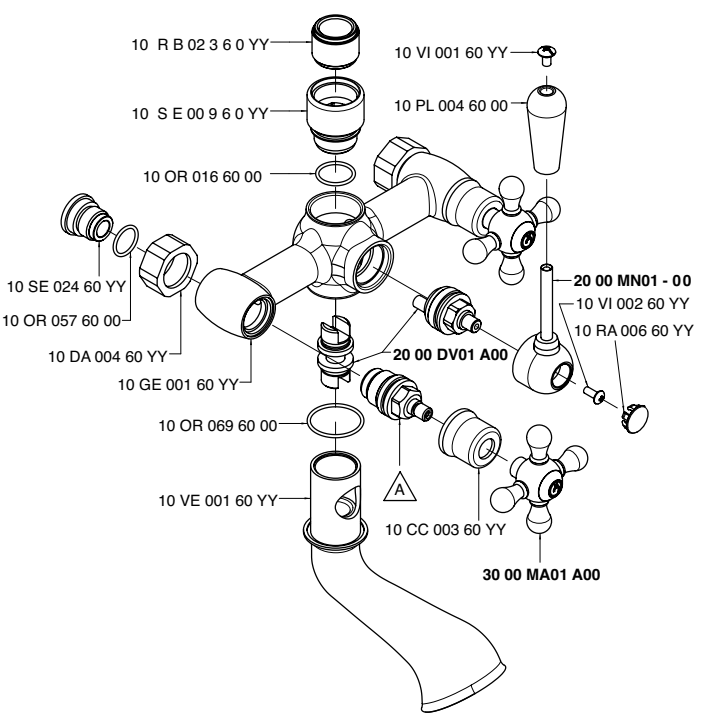

Codice - Code	Variante - Variant A	
30 00 A704 A00	10 VT 002 60 00	(2900 VT02 A00)
30 02 A704 A00	10 VT 020 60 00	(2900 VT06 A00)

3000 A706 - 00
3002 A706 - 00

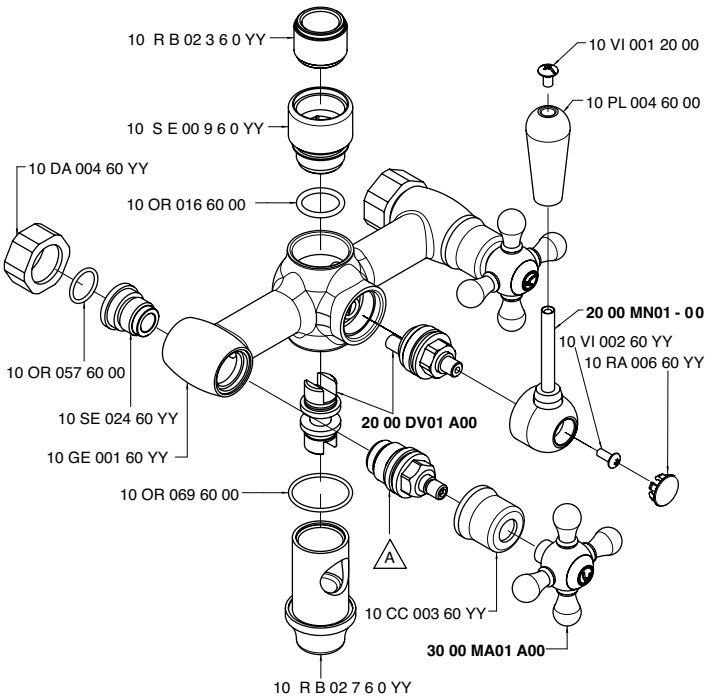

Codice - Code	Variante - Variant	
	A	
30 00 A706 A00	10 VT 002 60 00	(2900 VT02 A00)
30 02 A706 A00	10 VT 020 60 00	(2900 VT06 A00)

3000 AS01 A00

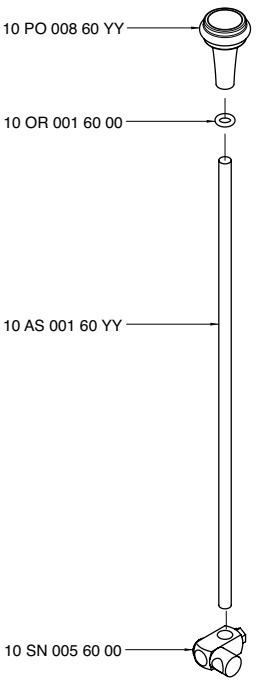

3000 BD01 - 00
3002 BD01 - 00

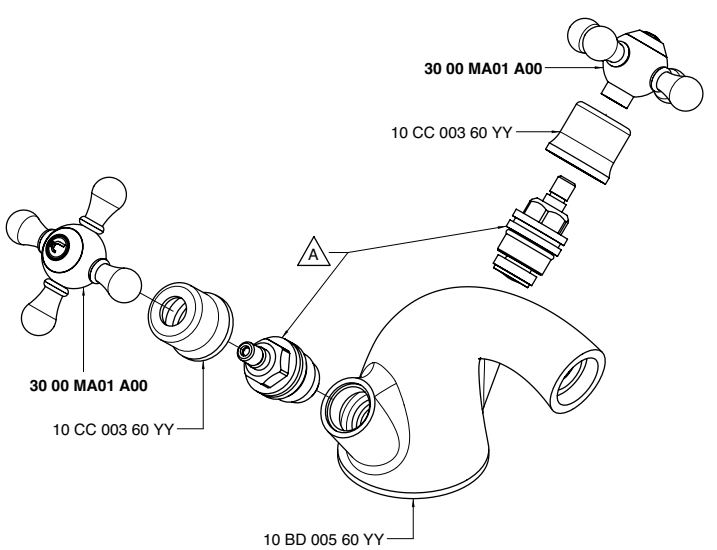

Codice - Code	Variante - Variant	
	A	
30 00 BD01 A00	10 VT 002 60 00	(2900 VT02 A00)
30 02 BD01 A00	10 VT 020 60 00	(2900 VT06 A00)

3000 C100 A00

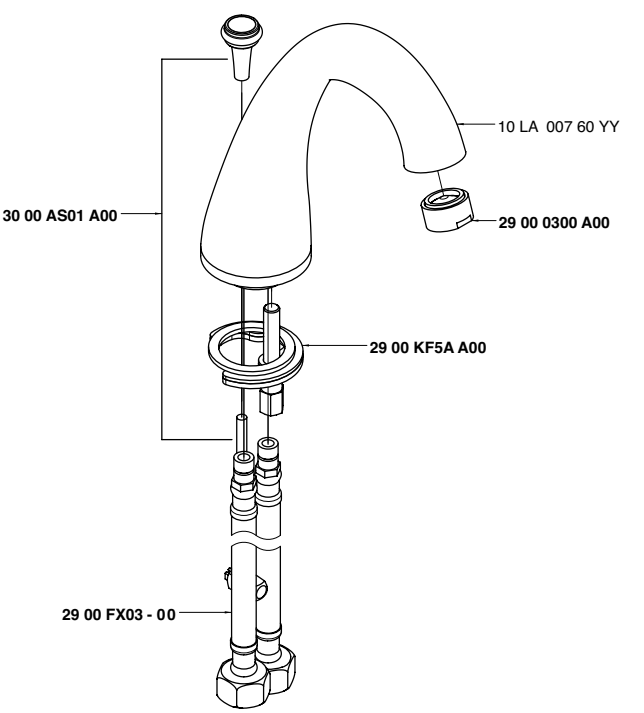

3000 C203 A00

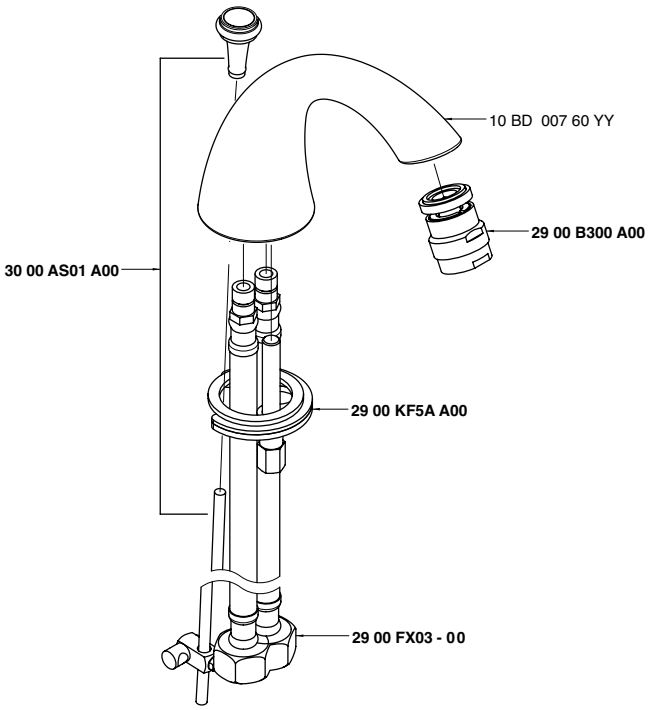

3000 LA01 - 00
3002 LA01 - 00

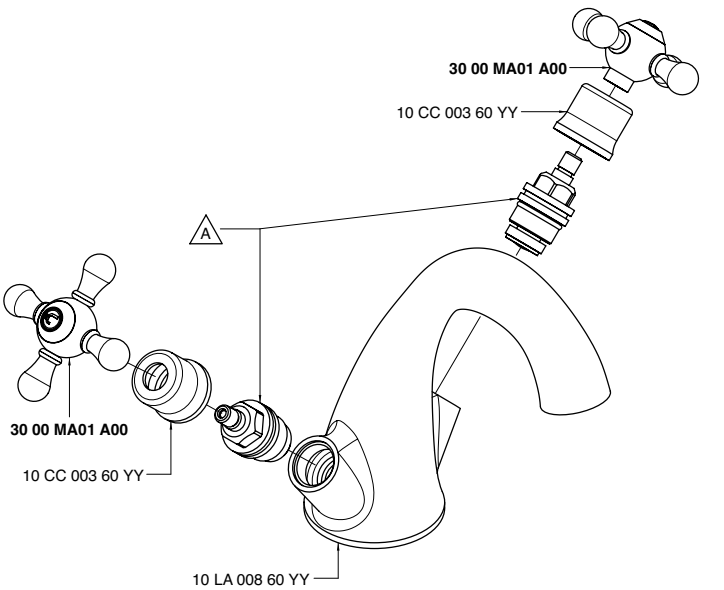

Codice - Code	Variante - Variant A	
30 00 LA01 A00	10 VT 002 60 00	(2900 VT02 A00)
30 02 LA01 A00	10 VT 020 60 00	(2900 VT06 A00)

3000 LL01 - 00
3002 LL01 - 00

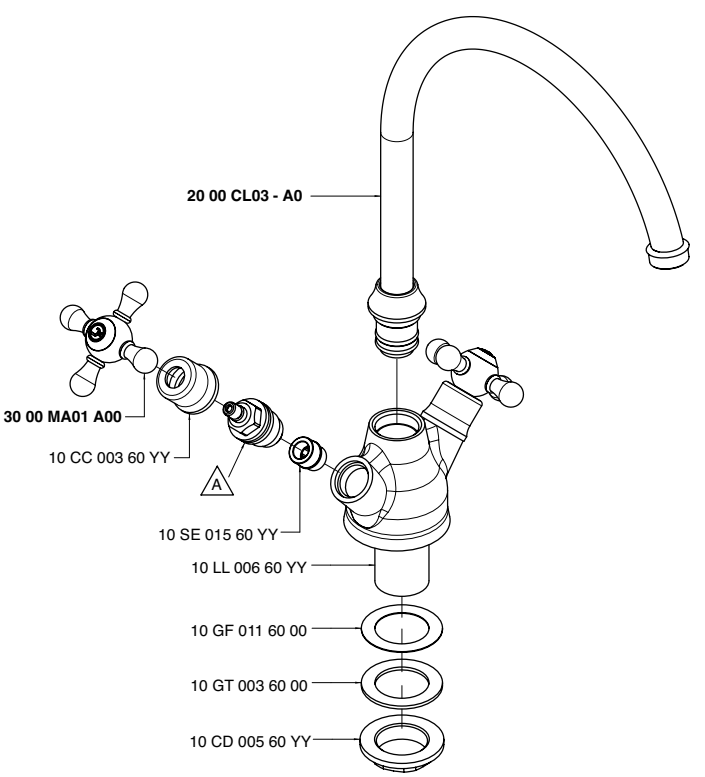

Codice - Code	Variante - Variant A	
30 00 LL01 A00	10 VT 002 60 00	(2900 VT02 A00)
30 02 LL01 A00	10 VT 020 60 00	(2900 VT06 A00)

3000 MA01 A00

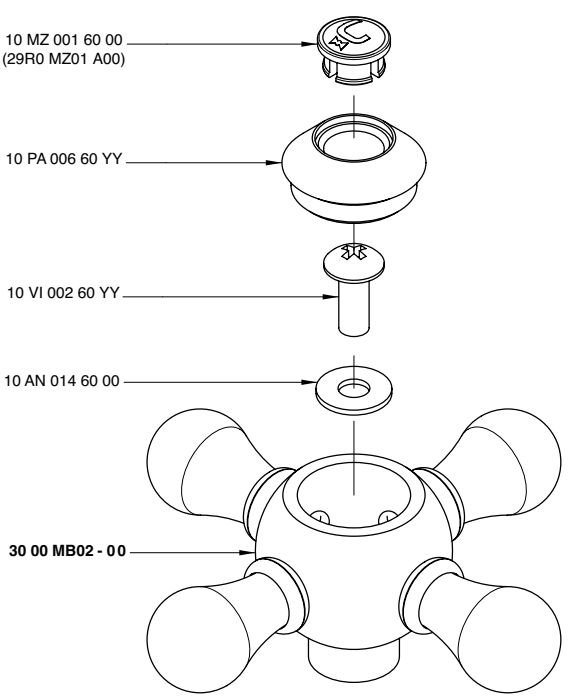

3000 MA02 - 00

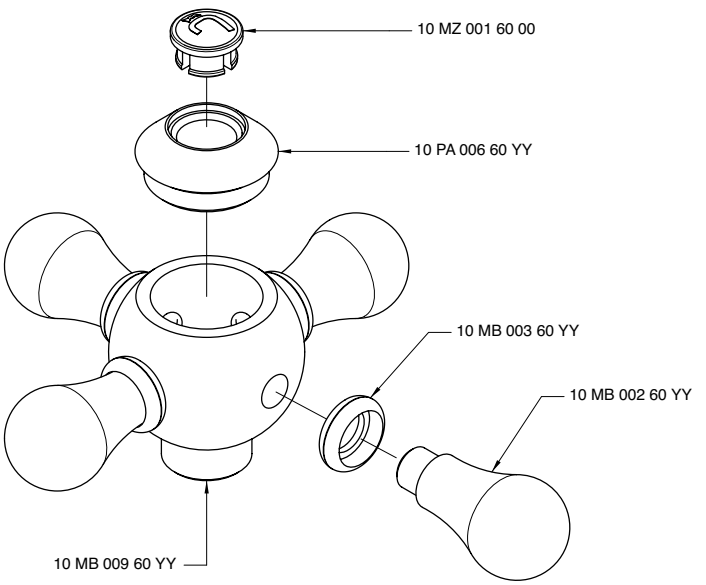

3000 MB02 - 00

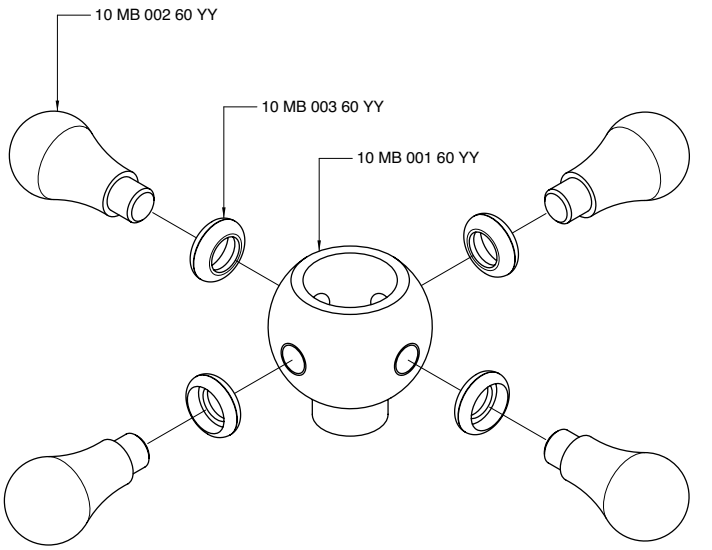

3000 MD02 A00

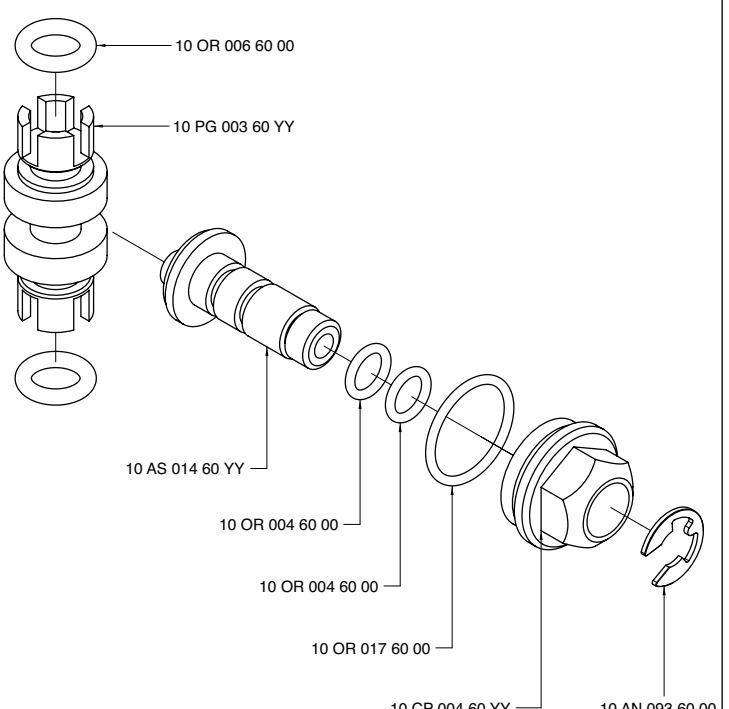

3000 A406 A00 + 2900 G107 A00

3000 A406 A00 + 2900 G107 AD0

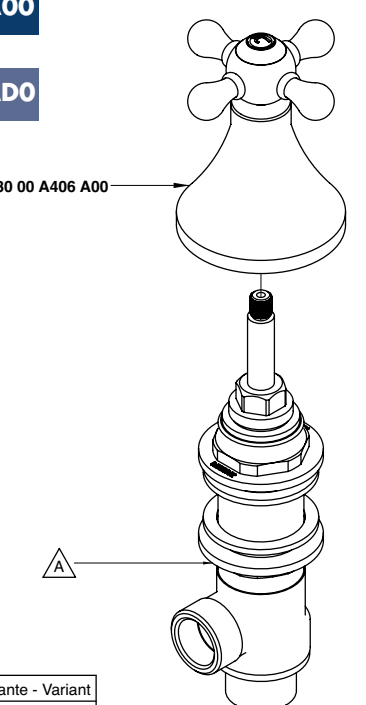

Codice - Code	Variante - Variant A
3000 A406 A00 + 2900 G107 A00	**2900 G107 A00**
3000 A406 A00 + 2900 G107 AD0	**2900 G107 AD0**

3000 Q414 A00

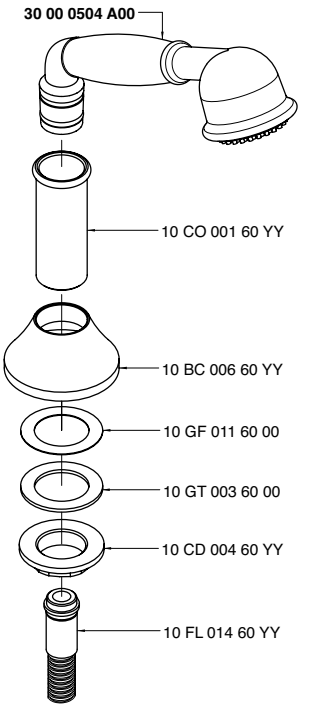

3003 0700 - 00

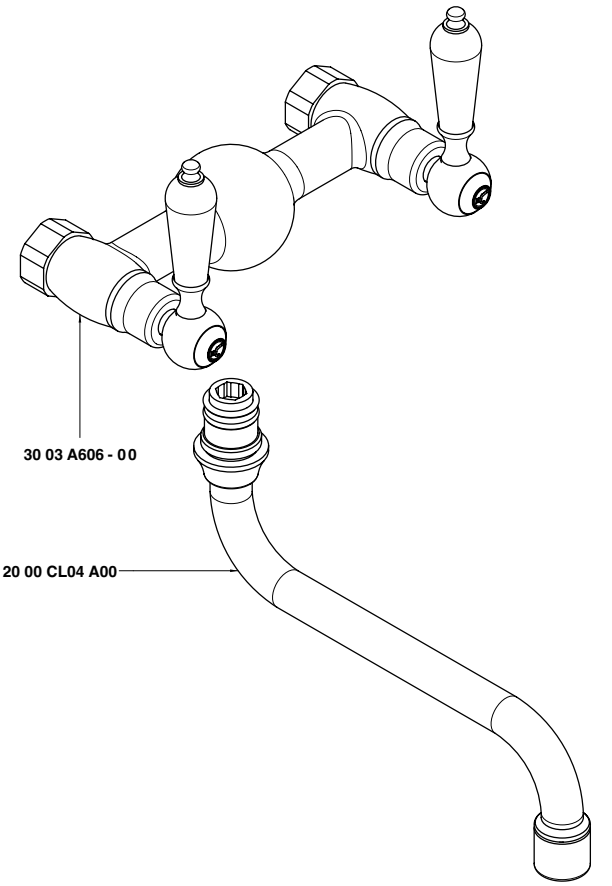

3003 0701 A00

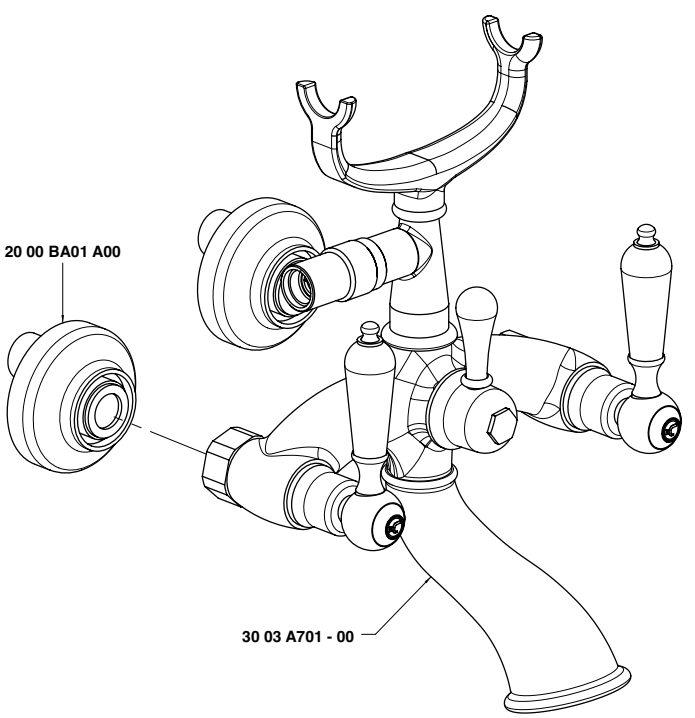

3003 0703 - 00

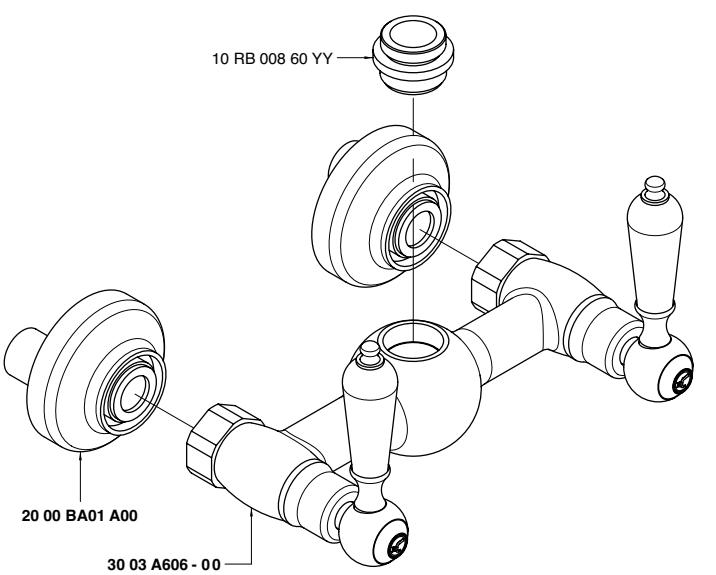

3003 0704 - 00

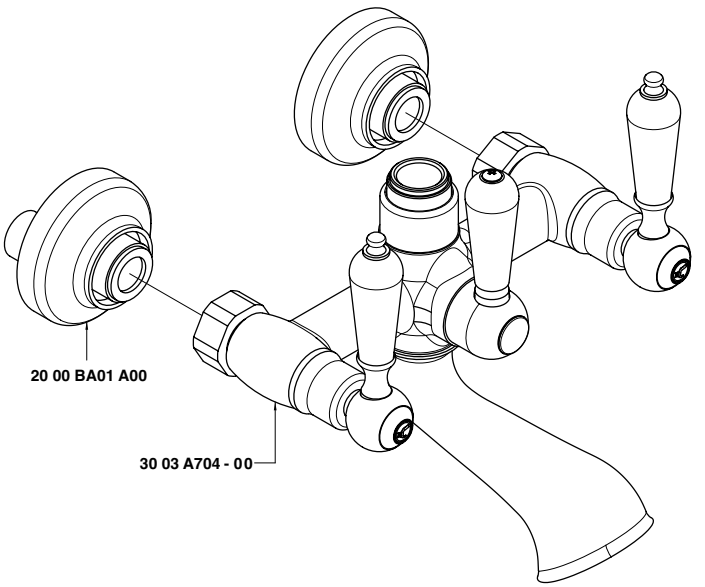

3003 0706 - 00

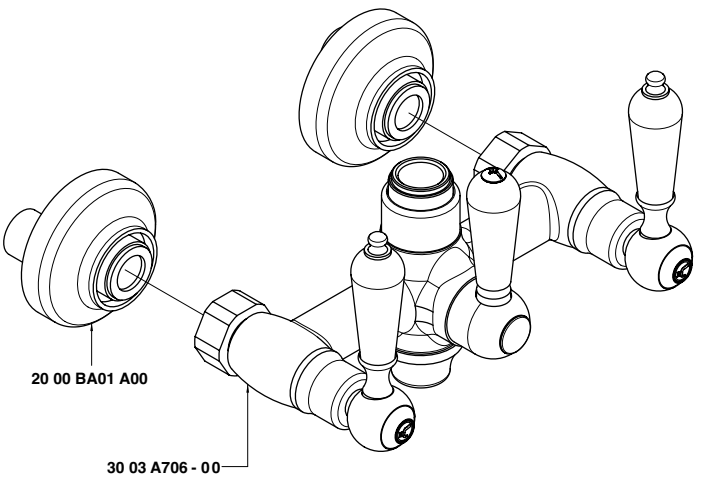

3003 0707 A00

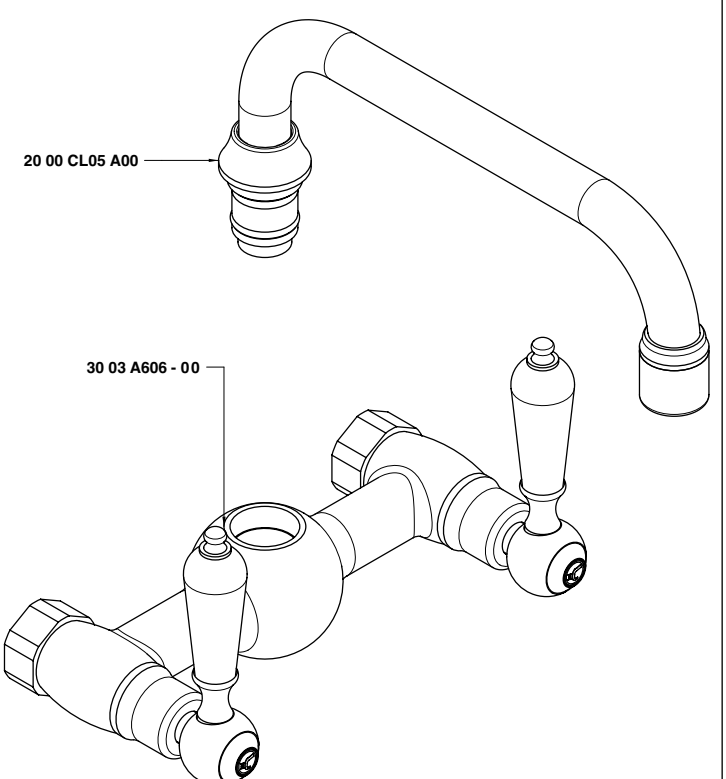

3003 A214 - 00

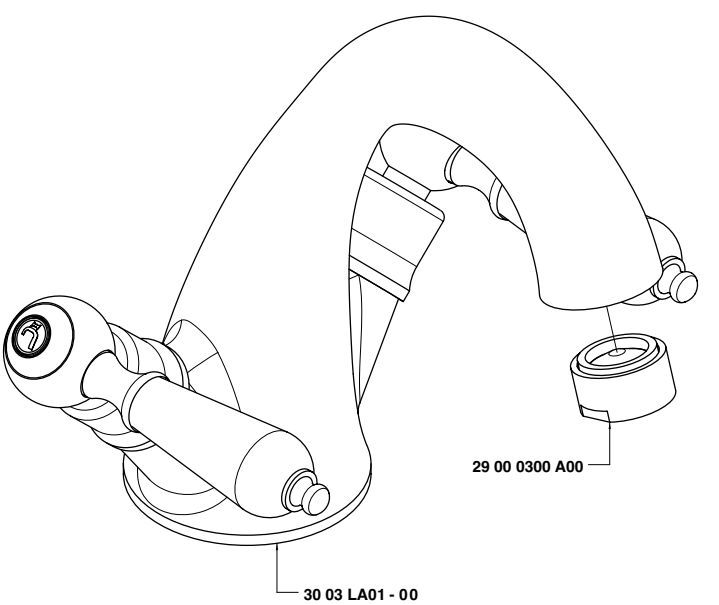

3003 A215 - 00

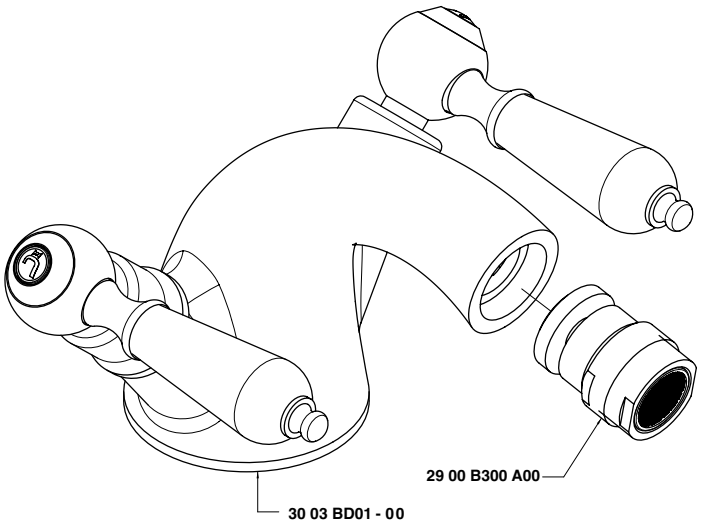

3003 A313 - 00

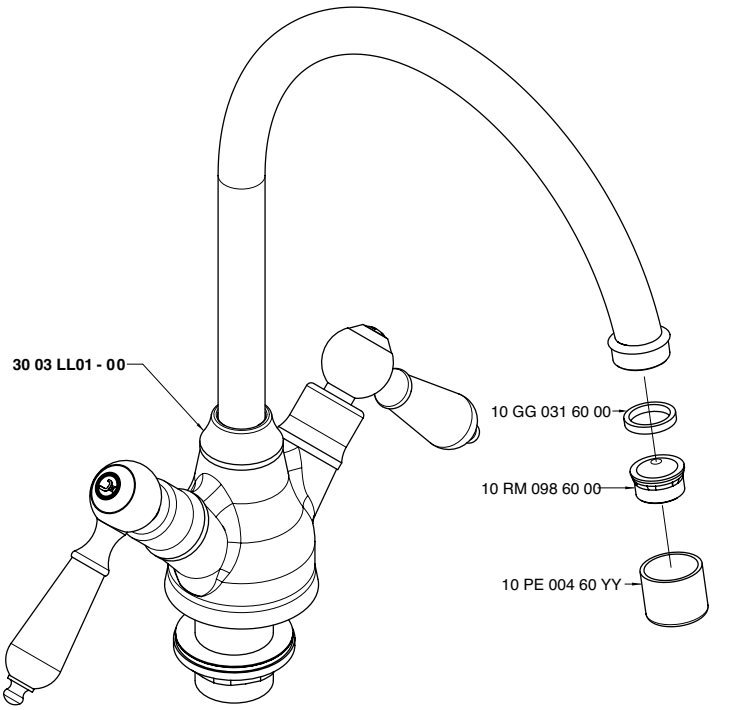

3003 A406 A00

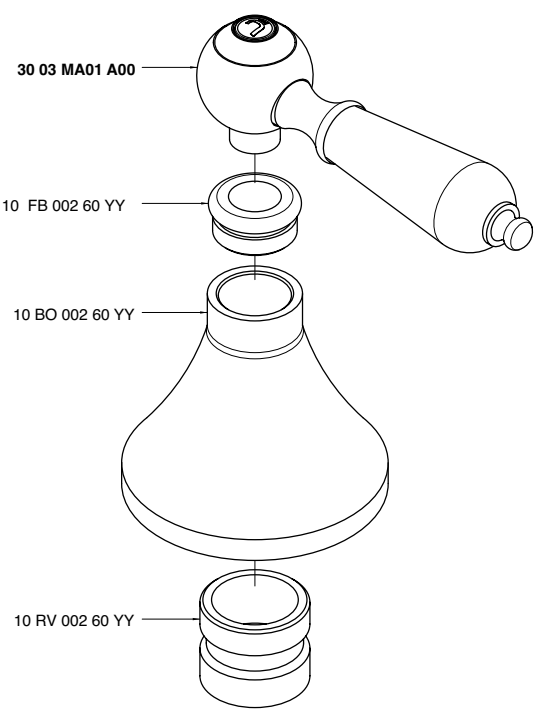

3003 A701 - 00

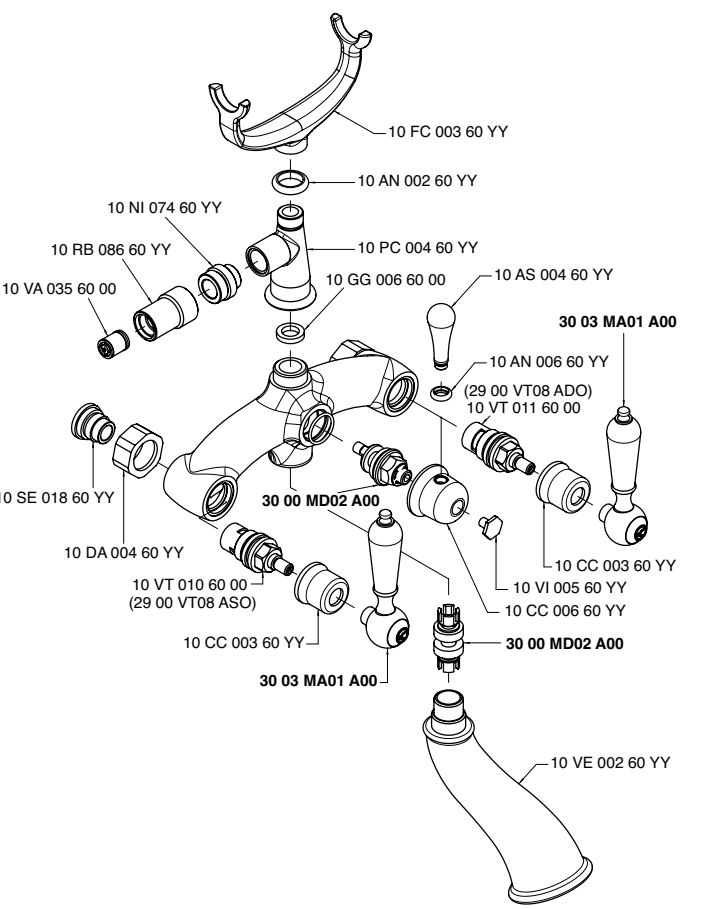

3003 A704 - 00

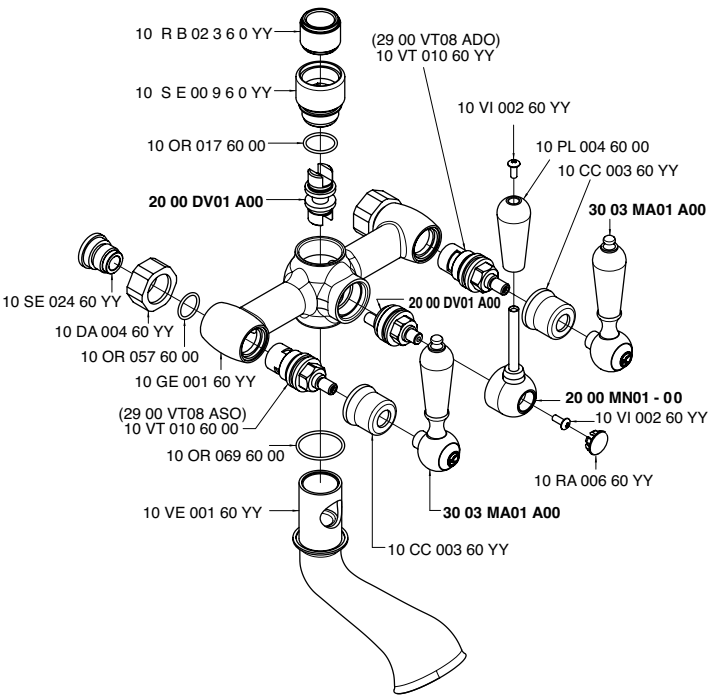

3003 BD01 - 00

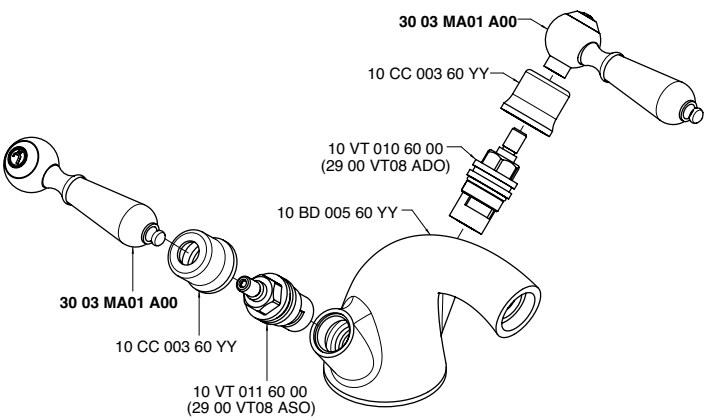

3003 D105 - 00
3003 S105 - 00

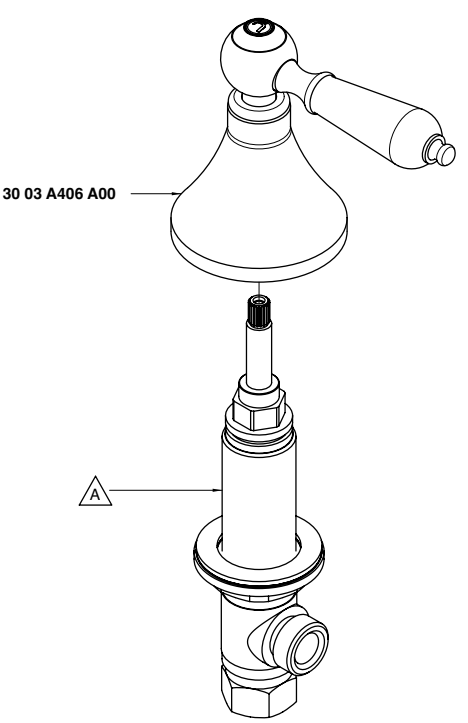

Codice - Code	Variante - Variant A
30 03 D105 A00	**29 00 B105 AD0**
30 03 S105 A00	**29 00 B105 AS0**

3003 A406 A00 + 2900 G107 AD0 DX

3003 A406 A00 + 2900 G107 AS0 SX

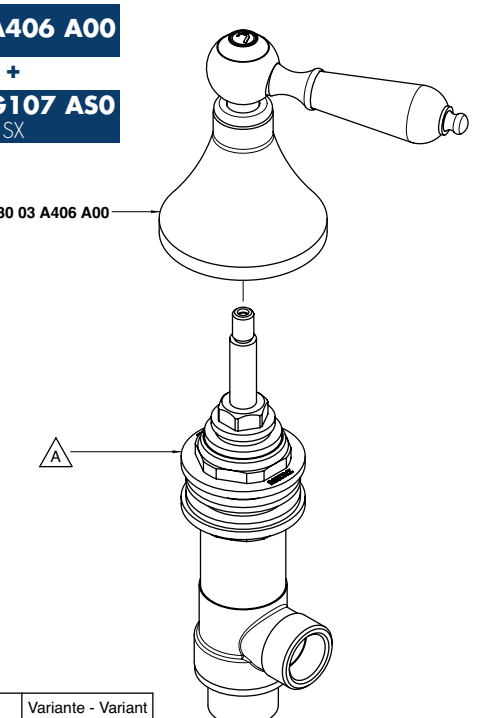

Codice - Code	Variante - Variant A
3003 A406 A00 + 2900 G107 AD0	**2900 G107 AD0**
3003 A406 A00 + 2900 G107 AS0	**2900 G107 AS0**

3003 D202 - 00
3003 S202 - 00

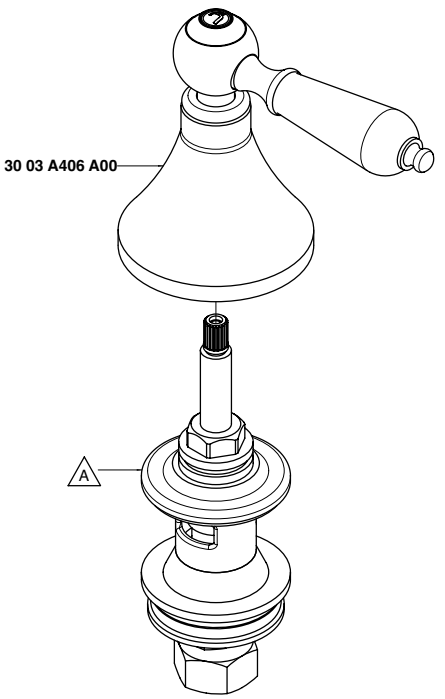

Codice - Code	Variante - Variant A
30 03 D202 A00	**29 00 B202 AD0**
30 03 S202 A00	**29 00 B202 AS0**

3003 LA01 - 00

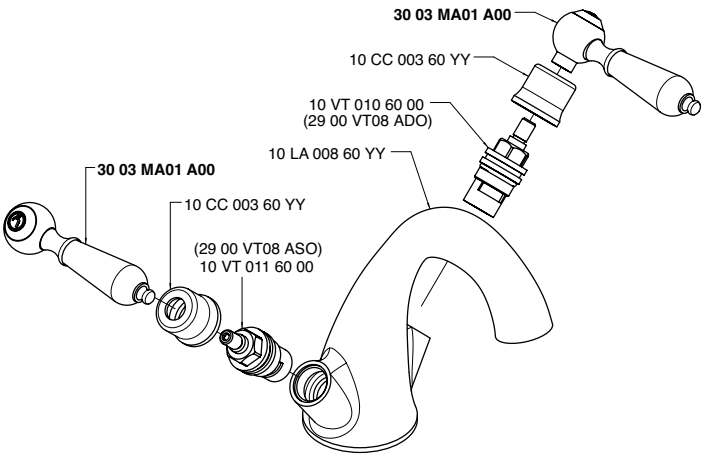

3003 LL01 - 00

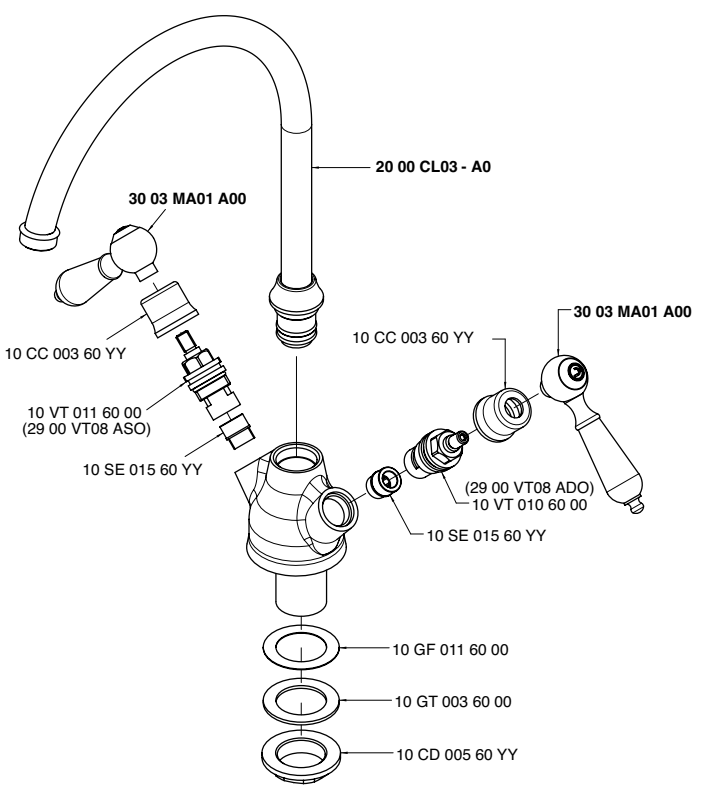

3003 MA01 A00

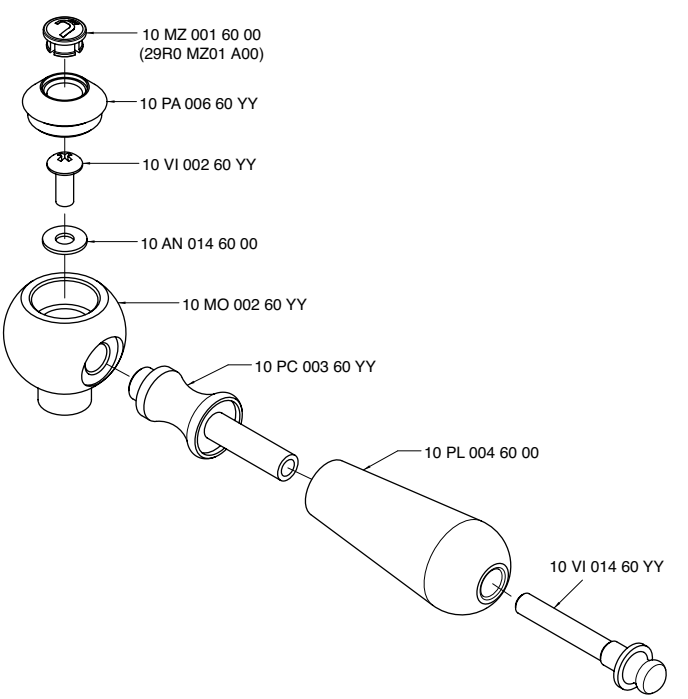

3000 A606 - 00
3002 A606 - 00

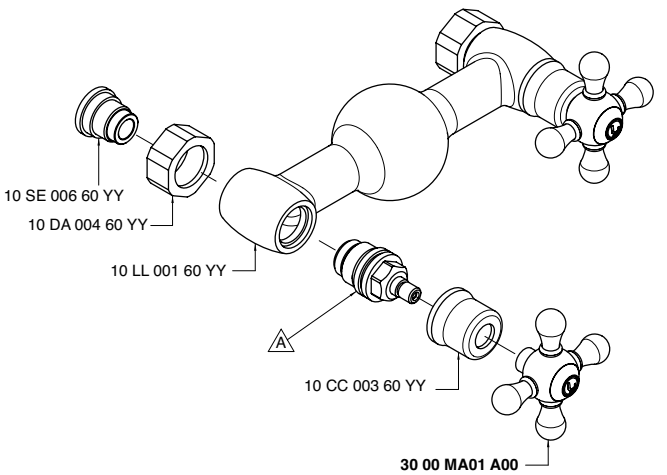

Codice - Code	Variante - Variant
	A
30 00 A606 - 00	10 VT 002 60 00
30 02 A606 - 00	10 VT 020 60 00

3003 A706 - 00

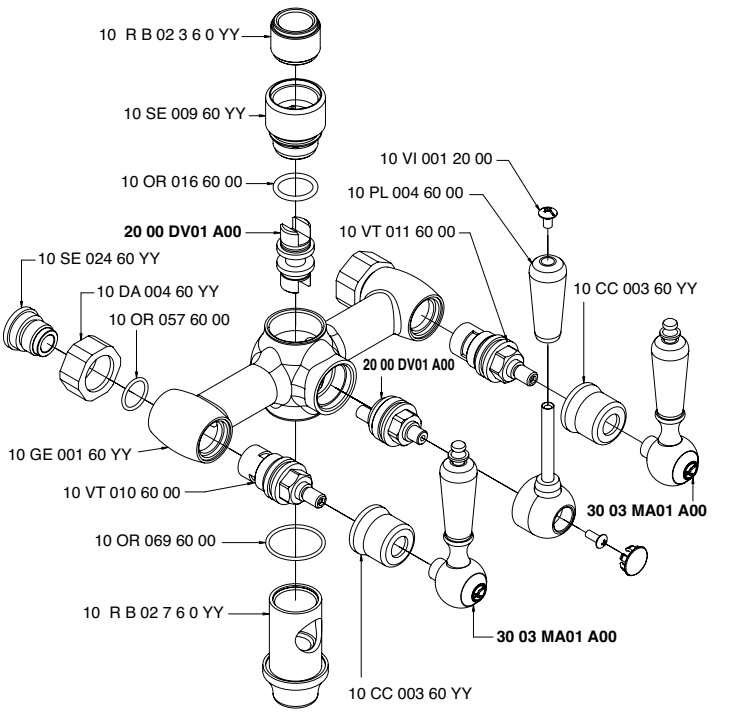

INDEX - 20

Cod.

2000 0100 A00
2000 0102 A00
2000 0105 - 00
2000 0201 A00
2000 0202 - 00
2000 0203 A00
2000 0210 - 00
2000 0401 A00
2000 0403 A00
2000 0413 A00
2000 0450 A00
2000 0504 A00
2000 0600 A00
2000 0606 A00
2000 0607 A00
2000 0611 - 00
2000 0700 - 00
2000 0701 A00
2000 0702 A00
2000 0704 - 00
2000 0705 - 00
2000 0706 - 00
2000 0707 - 00
2000 0708 - 00
2000 1523 - 00
2000 1525 - 00
2000 1533 - 00
2000 1534 - 00
2000 1535 A00
2000 2100 A00
2000 2200 A00
2000 3102 A00
2000 3103 A00
2000 3201 A00
2000 A100 - 00
2000 A203 - 00
2000 A210 - 00
2000 A220 - 00
2000 A302 A00
2000 A312 - 00
2000 A313 - 00
2000 A321 - 00
2000 A401 A00
2000 A405 A00
2900 B405 A00
2000 A405 A00
2900 V405 AB1
2000 A405 A00
2000 A406 A00
2900 B406 A00
2000 A406 A00
2900 B407 A00
2000 A406 A00
2000 A414 A00
2000 Q417 A00
2000 A414 A00
2000 A419 A00
2000 Q417 A00
2000 A419 A00
2000 A500 A00
2000 A606 - 00
2000 A701 - 00
2000 A704 - 00
2000 A705 - 00

Cod.

2000 A706 - 00
2000 AC01 A00
2000 AS01 A00
2000 AS02 A00
2000 AS03 A00
2000 B500 A00
2000 BA01 A00
2000 BD02 - 00
2000 BD03 - 00
2000 C100 A00
2000 C102 A00
2000 C203 A00
2000 C500 A00
2000 CL01 - A0
2000 CL01 A00
2000 CL02 A00
2000 CL03 - A0
2000 CL04 A00
2000 CL05 A00
2000 DV01 A00
2000 DV02 A00
2000 F309 A00
2000 G309 A00
2000 K414 A00
2000 LA02 - 00
2000 LL01 - 00
2000 M401 A00
2000 M405 A00
2000 MA01 - C0
2000 MA01 - F0
2000 MA01 - H0
2000 MA01 A00
2000 MN01 - 00
2000 P401 A00
2000 Q414 A00
2000 Q417 - 00
2000 S401 - 00
2000 V401 A00
2000 V504 A00
2000 V705 - 00
2002 0100 A00
2002 0102 A00
2002 0105 - 00
2002 0201 A00
2002 0202 - 00
2002 0203 A00
2002 0210 - 00
2002 0401 A00
2002 0450 A00
2002 0600 A00
2002 0606 A00
2002 0607 A00
2002 0700 - 00
2002 0701 A00
2002 0702 A00
2002 0704 - 00
2002 0705 - 00
2002 0706 - 00
2002 0707 - 00
2002 0708 - 00
2002 2100 A00
2002 2200 A00
2002 3102 A00
2002 3103 A00

Cod.

2002 3201 A00
2002 A210 - 00
2002 A220 - 00
2002 A312 - 00
2002 A313 - 00
2002 A321 - 00
2002 A401 A00
2002 A406 A00
2900 B406 AC0
2002 A406 A00
2900 B407 AD0
2002 A406 A00
2900 B407 AS0
2002 A406 A00
2900 G107 A00
2002 A406 A00
2900 G107 AD0
2002 A406 A00
2002 A606 - 00
2002 A701 - 00
2002 A704 - 00
2002 A705 - 00
2002 A706 - 00
2002 BD02 - 00
2002 BD03 - 00
2002 LA02 - 00
2002 LL01 - 00
2002 M401 A00
2002 N398 A00
2002 N399 A00
2002 P401 A00
2002 V401 A00
2002 V705 - 00
2003 0100 A00
2003 0102 A00
2003 0201 A00
2003 0203 A00
2003 0210 - 00
2003 0401 A00
2003 0450 A00
2003 0606 A00
2003 0607 A00
2003 0700 A00
2003 0701 A00
2003 0702 A00
2003 0703 - 00
2003 0704 - 00
2003 0705 - 00
2003 0706 - 00
2003 0707 - 00
2003 0708 - 00
2003 2100 A00
2003 2200 A00
2003 3102 A00
2003 3103 A00
2003 3201 A00
2003 A210 - 00
2003 A220 - 00
2003 A312 - 00
2003 A313 - 00
2003 A321 - 00
2003 A401 A00
2003 A406 A00
2900 B406 AS0

Cod.

2003 A406 A00
2900 B407 AS0
2003 A406 A00
2900 B406 AD0
2003 A406 A00
2900 B407 AD0
2003 A406 A00
2003 A406 AC0
2900 B406 AS0
2003 A406 AC0
2900 B407 AS0
2003 A406 AC0
2003 A406 AF0
2900 B406 AD0
2003 A406 AF0
2900 B407 AD0
2003 A406 AF0
2003 A606 - 00
2003 A701 - 00
2003 A704 - 00
2003 A705 - 00
2003 A706 - 00
2003 BD02 - 00
2003 BD03 - 00
2003 CL02 - A0
2003 D105 - 00
2003 D202 - 00
2003 LA02 - 00
2003 LL01 - 00
2003 M401 A00
2003 MA01 A00
2003 N398 A00
2003 N399 A00
2003 S105 - 00
2003 S202 - 00
2003 V401 A00
2003 V705 - 00
2900 SO01 A00
2000 0619 A00
2900 SO01 A00
2000 1539 A00
2900 SO01 A00
2000 N610 A00
2900 SO01 A00
2000 N619 A00
2900 SO01 A00
2002 0619 A00
2900 SO01 A00
2002 N610 A00
2900 SO01 A00
2002 N619 A00
2900 SO01 A00
2003 0619 A00
2900 SO01 A00
2003 N610 A00
2900 SO01 A00
2003 N619 A00
2900 SO01 A00

2000 0100 A00
2002 0100 A00

Batteria lavabo

Washbasin set
Waschtisch-3-Lochbatterie
Batería para lavabo
Mélangeur lavabo

Codice - Code	Variante - Variant A
20 00 0100 A00	**20 00 0105 - 00**
20 02 0100 A00	**20 02 0105 - 00**

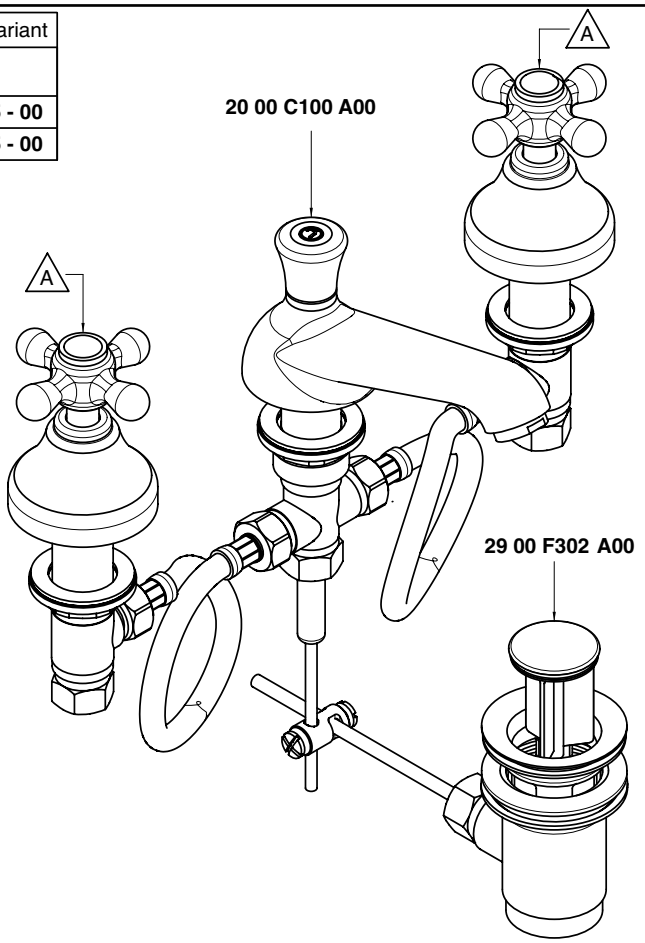

Condizioni di prova - Test conditions
Acqua calda - Hot water: **60±2 °C**
Acqua fredda - Cold water: **20±2 °C**
Classe areatore - Aerator class: **B**

P [bar]	Q l/min
0,10	
0,20	
0,50	6,85
1,00	9,61
1,50	11,70
2,00	13,51
2,50	15,00
3,00	16,51
3,50	17,86
4,00	19,20
4,50	20,23
5,00	21,28

2000

Vitone tradizionale
Compression valves

Condizioni di prova - Test conditions
Acqua calda - Hot water: **60±2 °C**
Acqua fredda - Cold water: **20±2 °C**
Classe areatore - Aerator class: **B**

P [bar]	Q l/min
0,10	
0,20	
0,50	5,94
1,00	8,34
1,50	10,16
2,00	11,73
2,50	13,05
3,00	14,29
3,50	15,47
4,00	16,47
4,50	17,57
5,00	18,52

2002

180°
Vitone ceramico
Ceramic discs

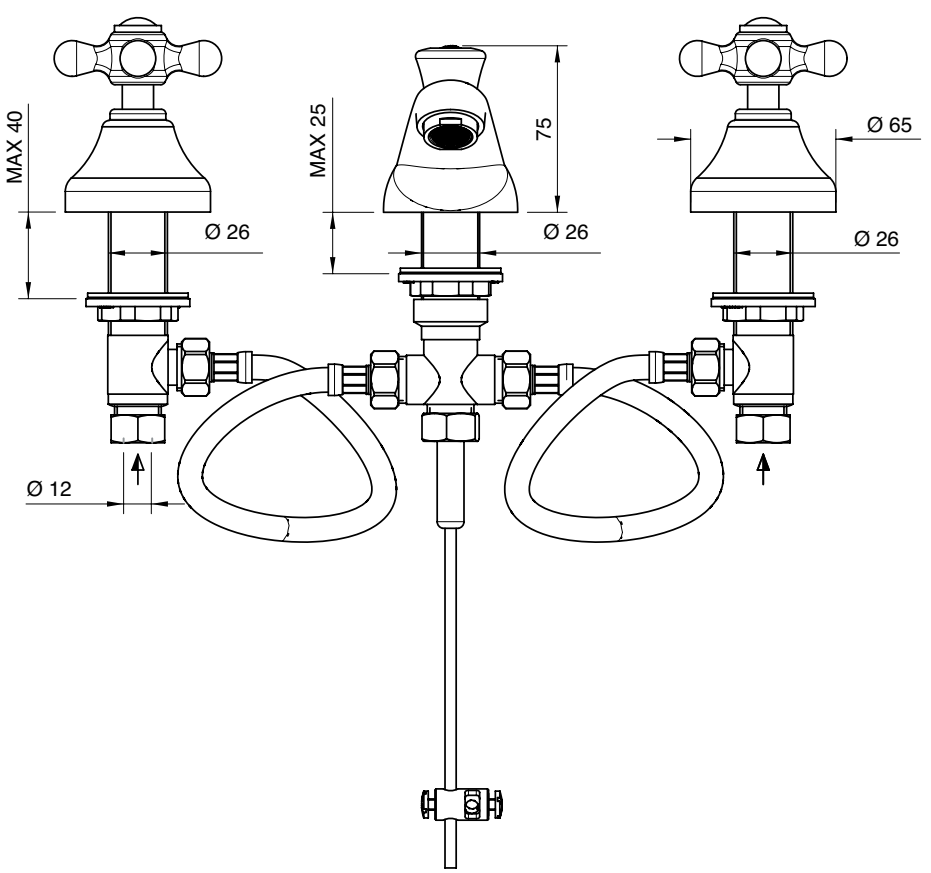

2000 0102 A00
2002 0102 A00

Batteria lavabo collo girevole

Washbasin set w/revolving spout
Waschtisch-3-Lochbatterie mit Schwenkauslauf
Batería lavabo caño giratorio
Mélangeur lavabo bec orientable

Codice - Code	Variante - Variant A
20 00 0102 A00	**20 00 0105 - 00**
20 02 0102 A00	**20 02 0105 - 00**

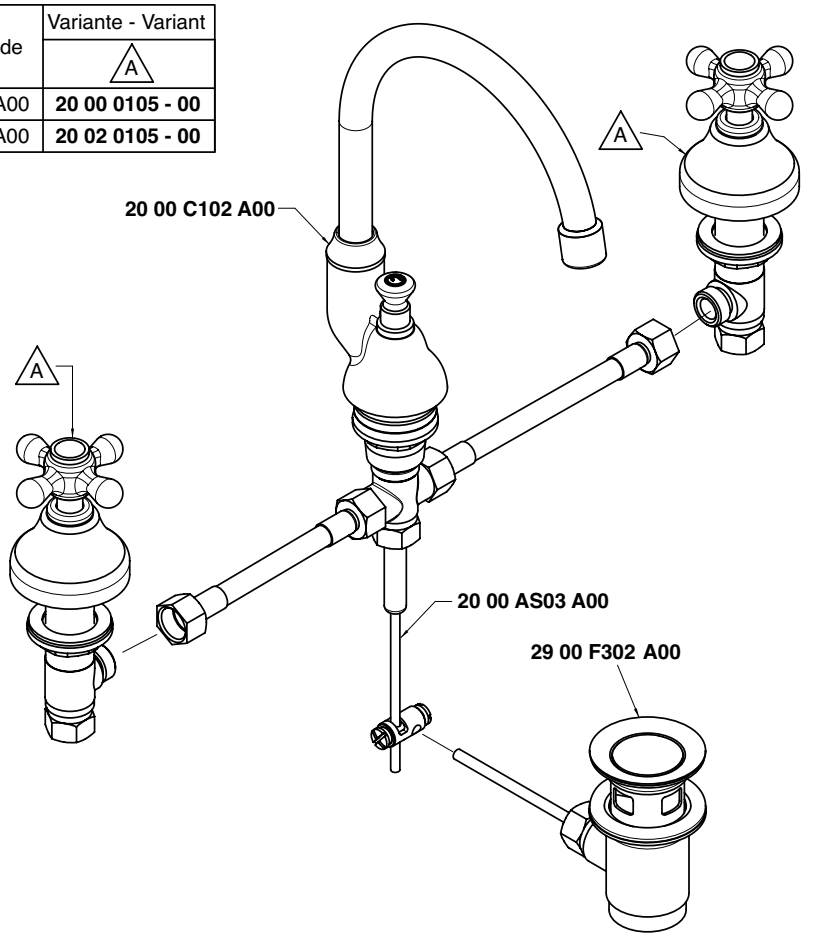

Condizioni di prova - Test conditions
Acqua calda - Hot water: **60±2 °C**
Acqua fredda - Cold water: **20±2 °C**
Classe areatore - Aerator class: **B**

P [bar]	Q l/min
0,10	
0,20	
0,50	9,80
1,00	14,40
1,50	17,60
2,00	19,70
2,50	21,36
3,00	22,90
3,50	24,50
4,00	25,80
4,50	27,20
5,00	28,50

2000

Vitone tradizionale
Compression valves

Condizioni di prova - Test conditions
Acqua calda - Hot water: **60±2 °C**
Acqua fredda - Cold water: **20±2 °C**
Classe areatore - Aerator class: **B**

P [bar]	Q l/min
0,10	
0,20	
0,50	9,07
1,00	13,28
1,50	16,40
2,00	18,90
2,50	20,60
3,00	22,50
3,50	23,90
4,00	25,30
4,50	26,70
5,00	27,60

2002

180°
Vitone ceramico
Ceramic discs

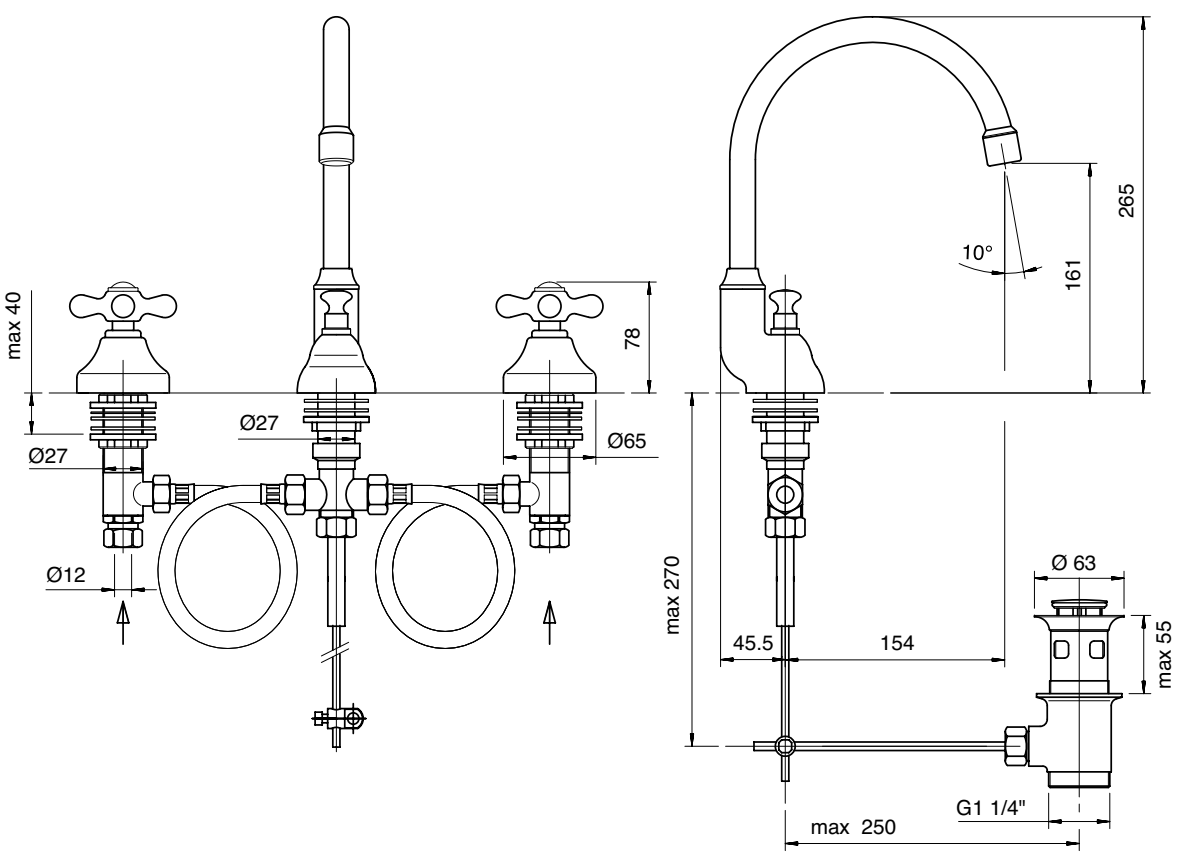

2000 0201 A00
2002 0201 A00

Batteria bidet

Bidet set
Bidet-Batterie
Batería bidé
Mélangeur bidet

Codice - Code	Variante - Variant A
20 00 0201 A00	**20 00 0202 - 00**
20 02 0201 A00	**20 02 0202 - 00**

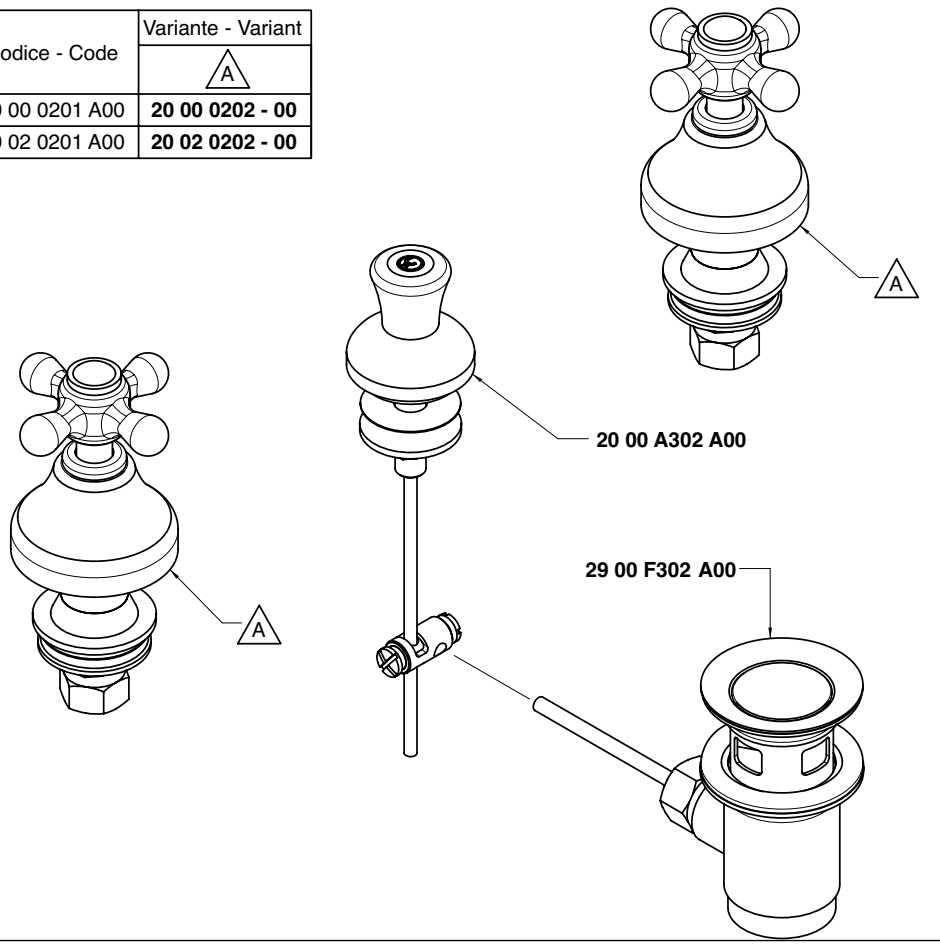

Condizioni di prova - Test conditions
Acqua calda - Hot water: **60±2 °C**
Acqua fredda - Cold water: **20±2 °C**

P [bar]	Q l/min
0,1	
0,2	
0,5	40,0
1,0	56,0
1,5	70,0
2,0	81,0
2,5	92,0
3,0	100,0
3,5	108,0
4,0	
4,5	
5,0	

2000

Vitone tradizionale
Compression valves

Condizioni di prova - Test conditions
Acqua calda - Hot water: **60±2 °C**
Acqua fredda - Cold water: **20±2 °C**

P [bar]	Q l/min
0,1	
0,2	
0,5	26,0
1,0	36,0
1,5	45,0
2,0	53,0
2,5	59,8
3,0	65,2
3,5	70,4
4,0	75,0
4,5	80,0
5,0	84,0

2002

180°
Vitone ceramico
Ceramic discs

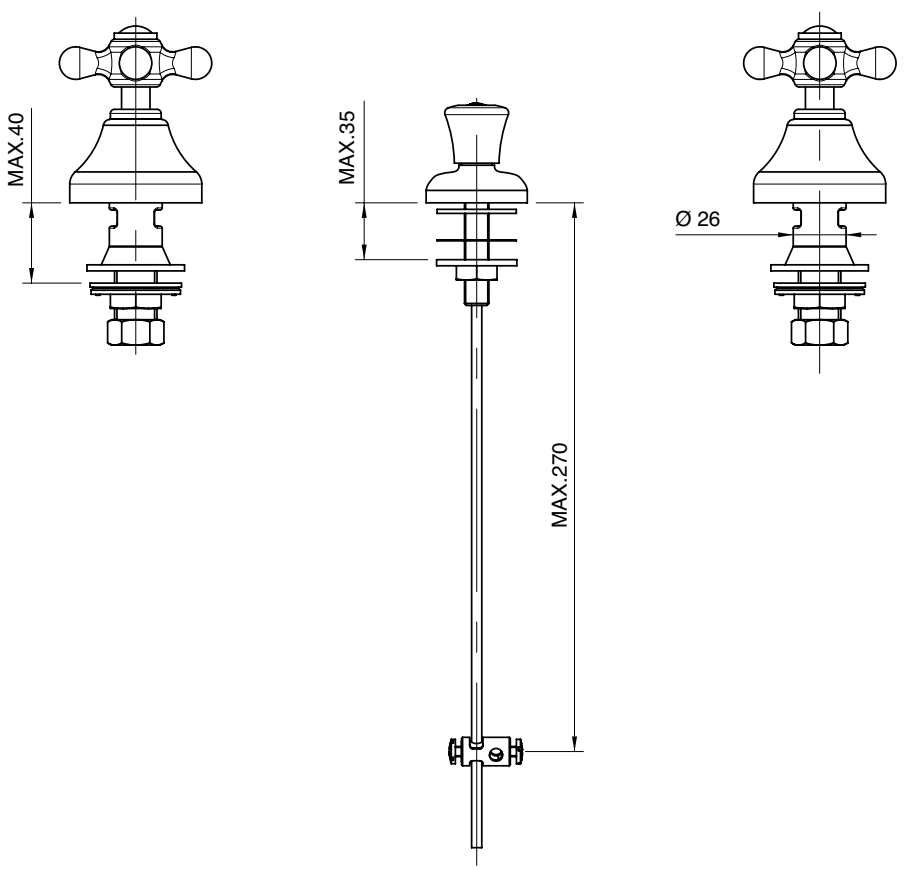

2000 0203 A00

2002 0203 A00

Batteria bidet a 3 fori

Three-hole bidet set
Bidet-Dreilochbatterie
Batería bidé de 3 orificios
Mélangeur bidet à 3 trous

Codice - Code	Variante - Variant A
20 00 0203 A00	**20 00 0105 - 00**
20 02 0203 A00	**20 02 0105 - 00**

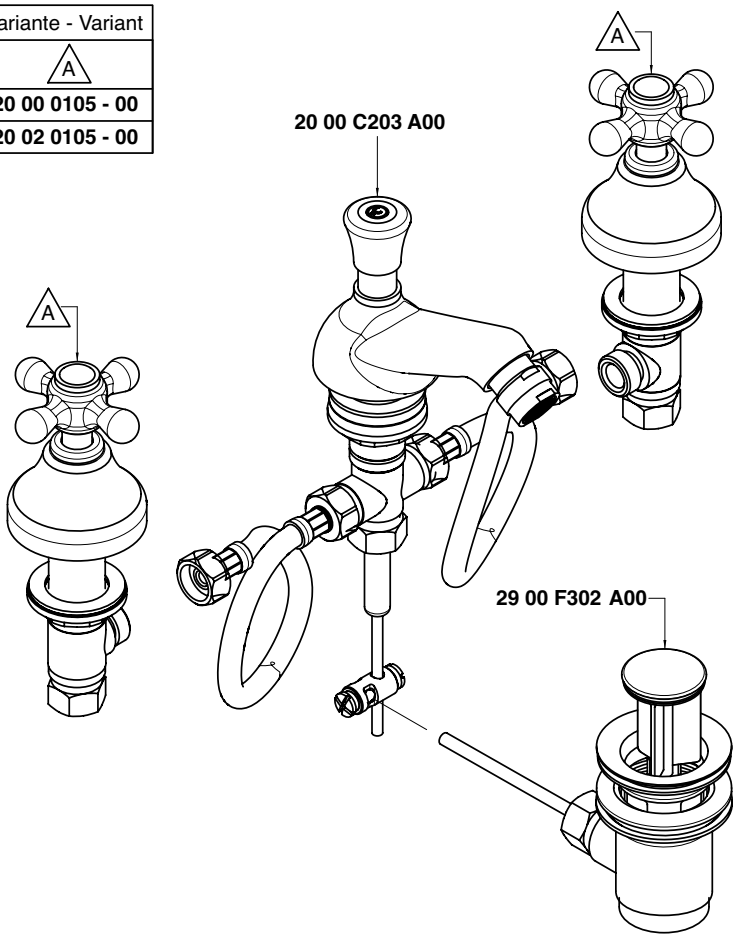

Condizioni di prova - Test conditions

Acqua calda - Hot water: **60±2 °C**
Acqua fredda - Cold water: **20±2 °C**
Classe areatore - Aerator class: **B**

P [bar]	Q l/min
0,10	
0,20	
0,50	6,76
1,00	9,48
1,50	11,56
2,00	13,34
2,50	14,90
3,00	16,32
3,50	17,59
4,00	18,78
4,50	19,95
5,00	21,02

2000

TRAD

Vitone tradizionale
Compression valves

Condizioni di prova - Test conditions

Acqua calda - Hot water: **60±2 °C**
Acqua fredda - Cold water: **20±2 °C**
Classe areatore - Aerator class: **B**

P [bar]	Q l/min
0,10	
0,20	
0,50	6,01
1,00	8,44
1,50	10,32
2,00	11,89
2,50	13,22
3,00	14,49
3,50	15,62
4,00	16,61
4,50	17,70
5,00	18,63

2002

180°

180°
Vitone ceramico
Ceramic discs

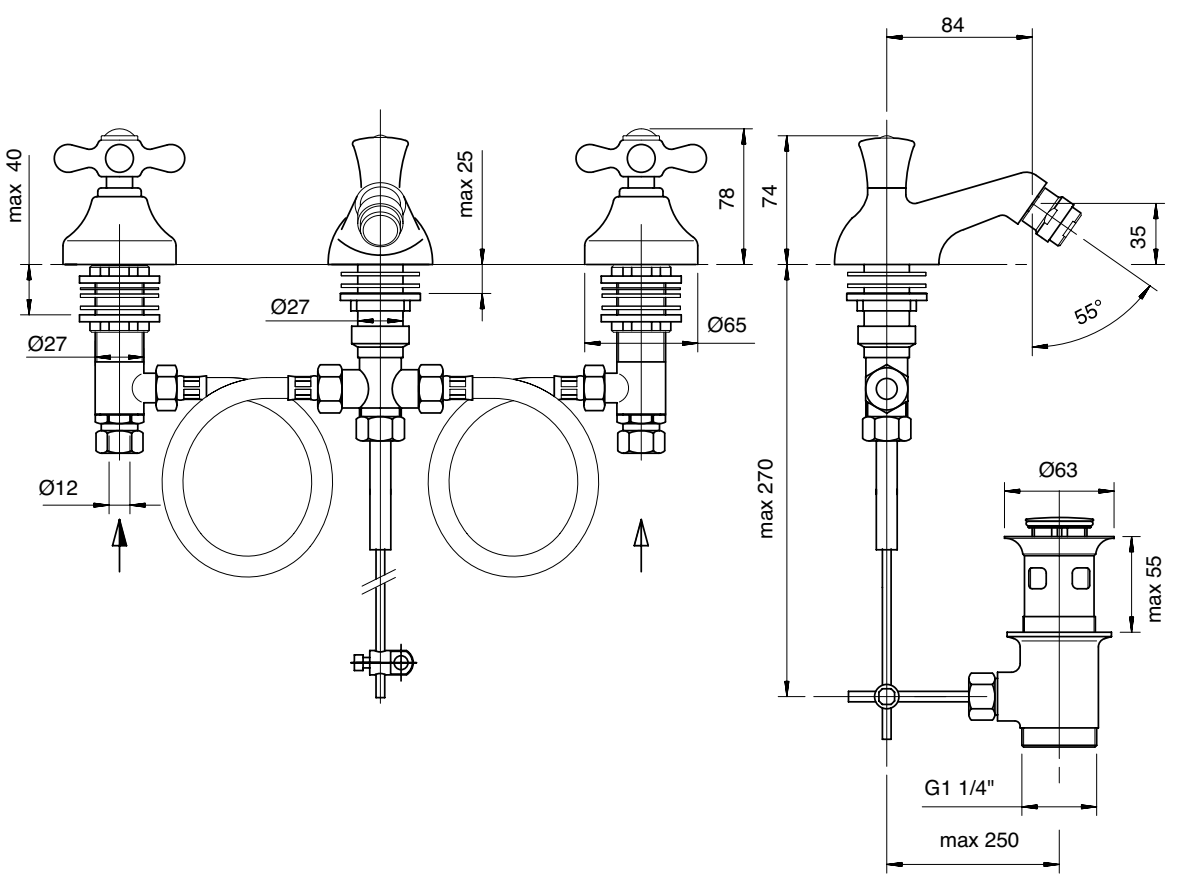

2000 2100 A00
2002 2100 A00

Monoforo lavabo

Single-hole washbasin set
Waschtisch-Einlochbatterie
Monobloc lavabo
Mélangeur lavabo monotrou

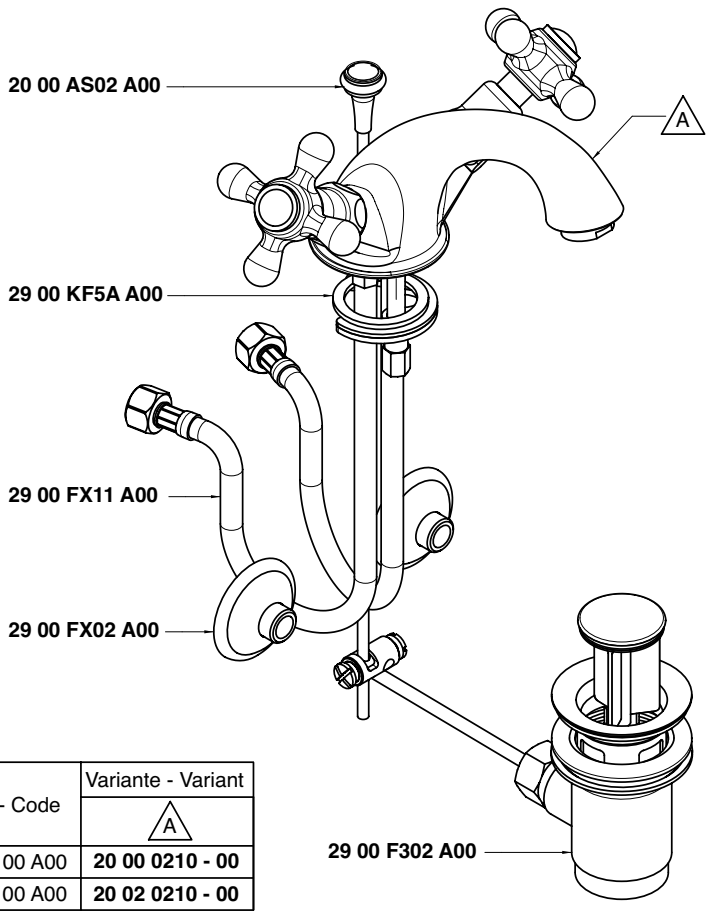

Codice - Code	Variante - Variant A
20 00 2100 A00	**20 00 0210 - 00**
20 02 2100 A00	**20 02 0210 - 00**

Condizioni di prova - Test conditions

Acqua calda - Hot water: **60±2 °C**
Acqua fredda - Cold water: **20±2 °C**
Classe areatore - Aerator class: **B**

P [bar]	Q l/min
0,10	
0,20	
0,50	8,70
1,00	12,30
1,50	15,10
2,00	17,40
2,50	19,40
3,00	21,50
3,50	23,20
4,00	24,80
4,50	26,35
5,00	27,60

2000

TRAD

Vitone tradizionale
Compression valves

Condizioni di prova - Test conditions

Acqua calda - Hot water: **60±2 °C**
Acqua fredda - Cold water: **20±2 °C**
Classe areatore - Aerator class: **B**

P [bar]	Q l/min
0,1	
0,2	
0,5	8,6
1	12,15
1,5	14,9
2	17,2
2,5	19,1
3	20,9
3,5	22,6
4	24,1
4,5	25,5
5	26,8

2002

180°

180°
Vitone ceramico
Ceramic discs

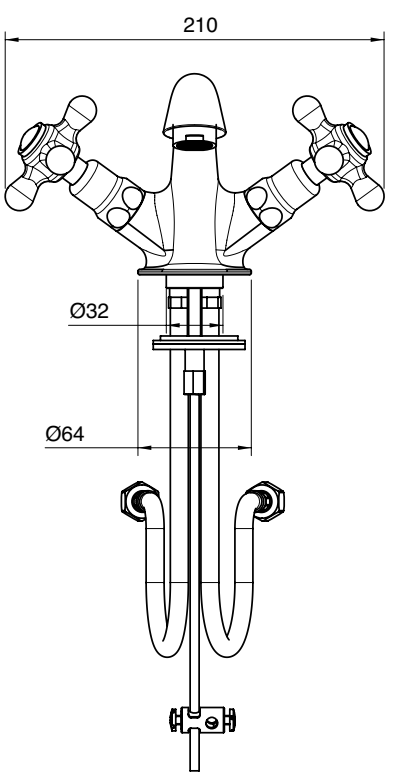

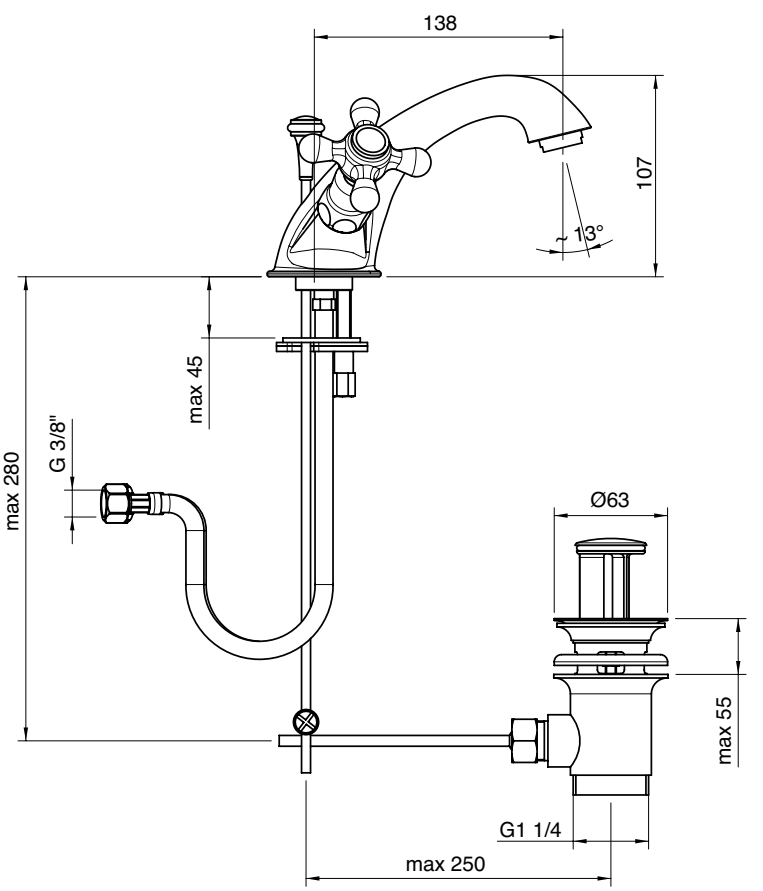

2000 3102 A00
2002 3102 A00

Monoforo lavabo collo girevole

Washbasin set w/revolv. spout
WT-Einlochbatterie mit Schwenkauslauf
Monobloc lavabo caño giratorio
Mélangeur lavabo bec orientable

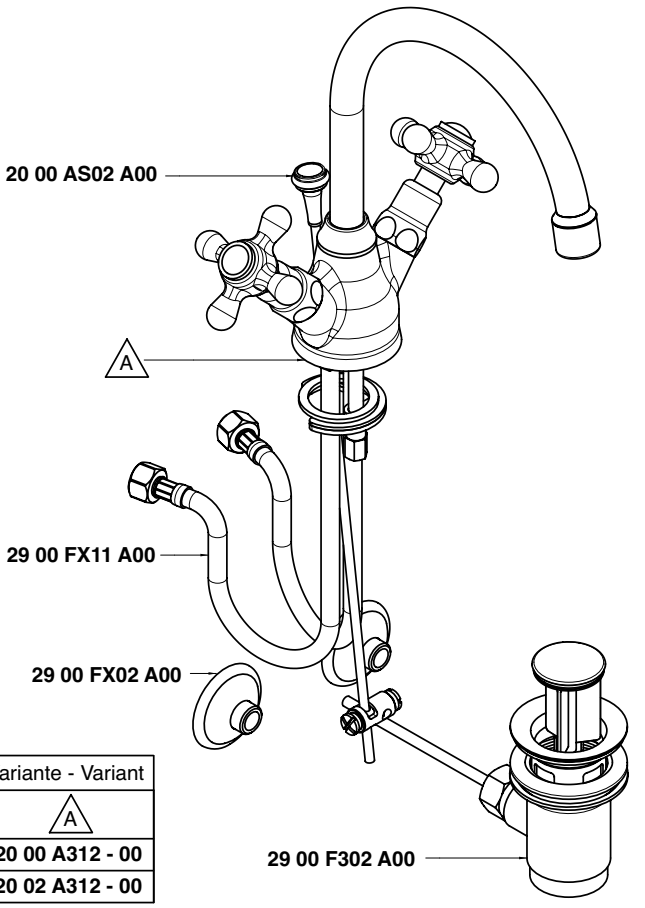

Codice - Code	Variante - Variant A
20 00 3102 A00	**20 00 A312 - 00**
20 02 3102 A00	**20 02 A312 - 00**

Condizioni di prova - Test conditions

Acqua calda - Hot water: **60±2 °C**
Acqua fredda - Cold water: **20±2 °C**
Classe areatore - Aerator class: **B**

P [bar]	Q l/min
0,1	
0,2	
0,5	10,0
1,0	14,7
1,5	17,1
2,0	19,0
2,5	20,7
3,0	22,0
3,5	23,1
4,0	24,7
4,5	26,0
5,0	27,4

2000

Vitone tradizionale
Compression valves

Condizioni di prova - Test conditions

Acqua calda - Hot water: **60±2 °C**
Acqua fredda - Cold water: **20±2 °C**
Classe areatore - Aerator class: **B**

P [bar]	Q l/min
0,1	
0,2	
0,5	9,7
1	14,6
1,5	17,0
2	18,8
2,5	20,6
3	21,8
3,5	23,2
4	24,6
4,5	25,9
5	27,3

2002

180°
Vitone ceramico
Ceramic discs

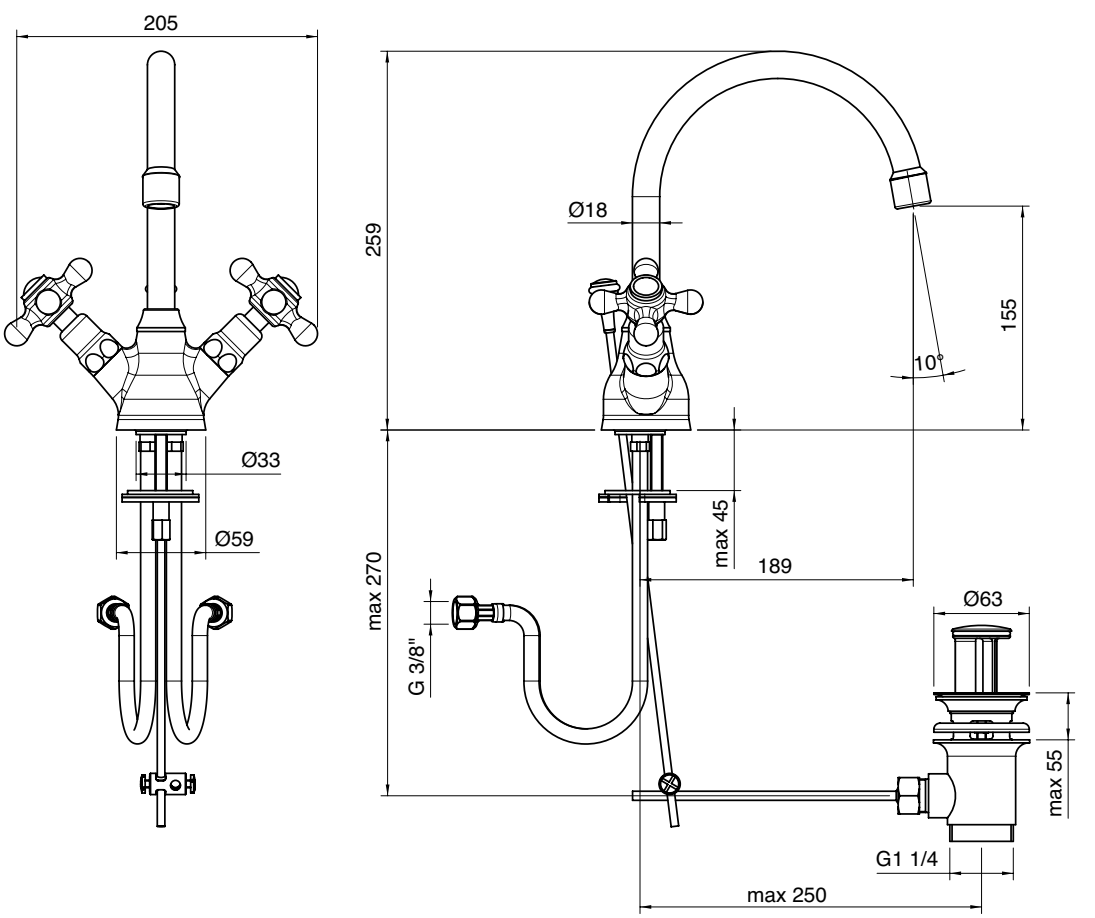

2000 2200 A00
2002 2200 A00

Monoforo bidet

Single-hole bidet set
Bidet-Einlochbatterie
Monobloc bidé
Mélangeur bidet monotrou

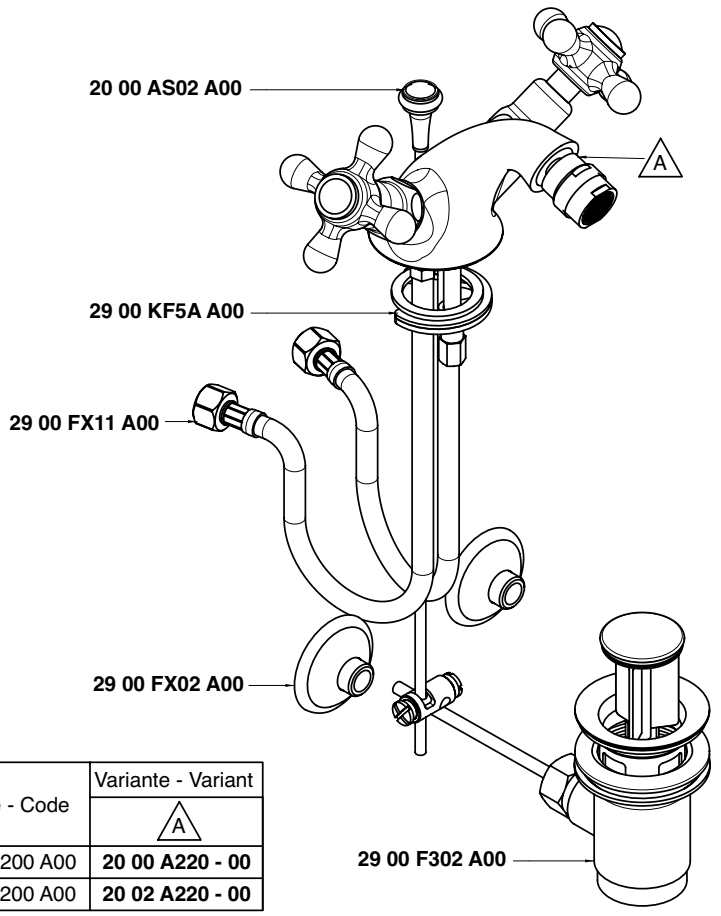

Codice - Code	Variante - Variant A
20 00 2200 A00	**20 00 A220 - 00**
20 02 2200 A00	**20 02 A220 - 00**

Condizioni di prova - Test conditions

Acqua calda - Hot water: **60±2 °C**
Acqua fredda - Cold water: **20±2 °C**
Classe areatore - Aerator class: **B**

P [bar]	Q l/min
0,10	
0,20	
0,50	8,40
1,00	11,90
1,50	14,70
2,00	16,90
2,50	18,90
3,00	20,80
3,50	22,60
4,00	24,30
4,50	25,70
5,00	27,00

2000

Vitone tradizionale
Compression valves

Condizioni di prova - Test conditions

Acqua calda - Hot water: **60±2 °C**
Acqua fredda - Cold water: **20±2 °C**
Classe areatore - Aerator class: **B**

P [bar]	Q l/min
0,1	
0,2	
0,5	8,2
1	11,72
1,5	14,4
2	16,6
2,5	18,5
3	20,2
3,5	21,8
4	23,3
4,5	24,7
5	26,0

2002

180°
Vitone ceramico
Ceramic discs

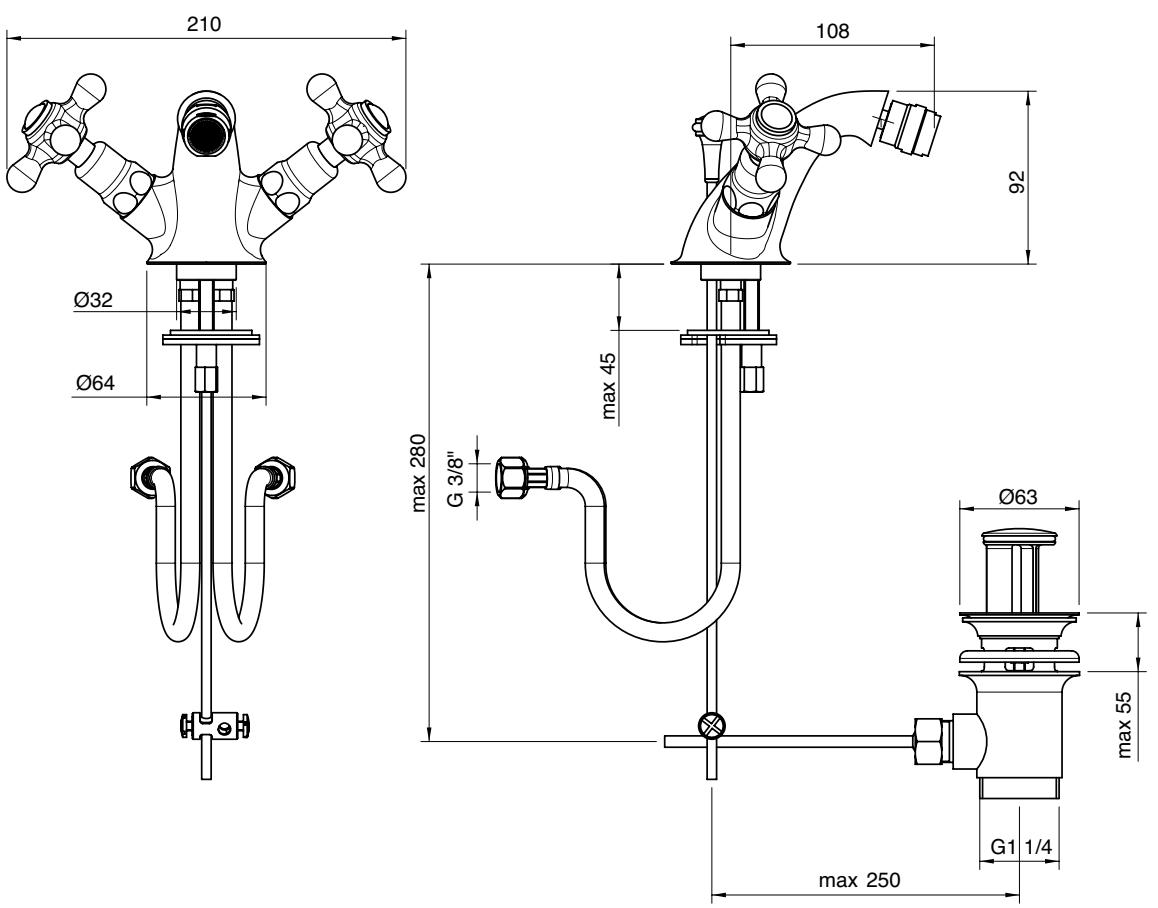

2000 3201 A00
2002 3201 A00

Monoforo bidet collo girevole

Bidet set w/revolv. spout
Bidet-Einlochbatterie mit Schwenkauslauf
Monobloc bidé caño giratorio
Mélangeur bidet bec orientable

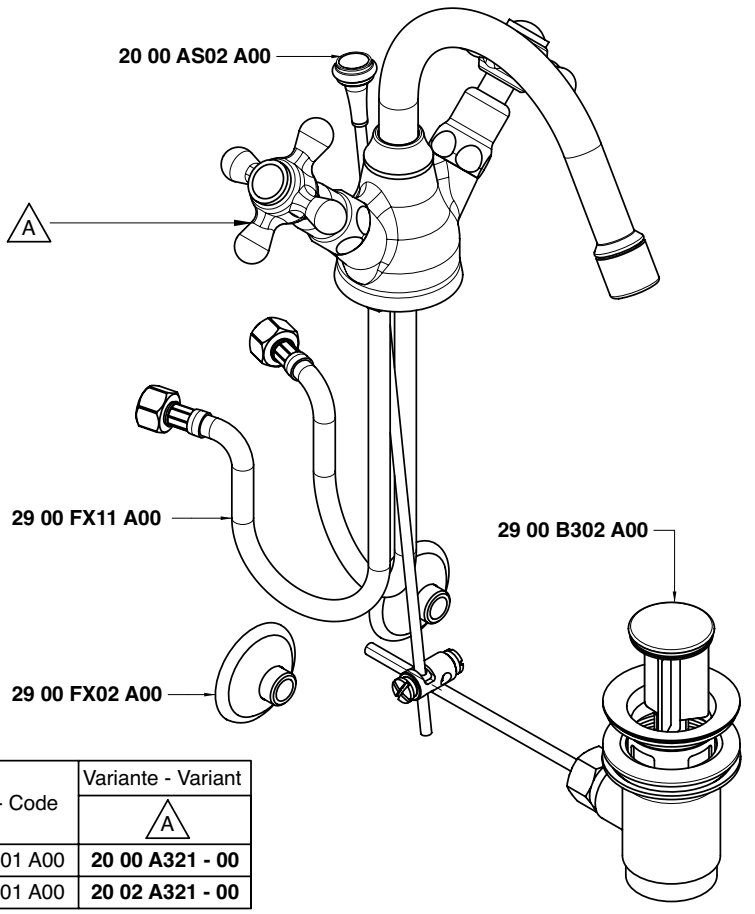

Codice - Code	Variante - Variant A
20 00 3201 A00	**20 00 A321 - 00**
20 02 3201 A00	**20 02 A321 - 00**

Condizioni di prova - Test conditions

Acqua calda - Hot water: **60±2 °C**
Acqua fredda - Cold water: **20±2 °C**
Classe areatore - Aerator class: **B**

P [bar]	Q l/min
0,1	
0,2	
0,5	10,0
1,0	14,9
1,5	18,5
2,0	21,0
2,5	22,7
3,0	24,5
3,5	25,9
4,0	27,3
4,5	28,6
5,0	29,9

2000

TRAD

Vitone tradizionale
Compression valves

Condizioni di prova - Test conditions

Acqua calda - Hot water: **60±2 °C**
Acqua fredda - Cold water: **20±2 °C**
Classe areatore - Aerator class: **0**

P [bar]	Q l/min
0,1	
0,2	
0,5	9,9
1	14,8
1,5	18,4
2	20,8
2,5	22,6
3	24,1
3,5	25,6
4	26,9
4,5	28,3
5	29,5

2002

180°

180°
Vitone ceramico
Ceramic discs

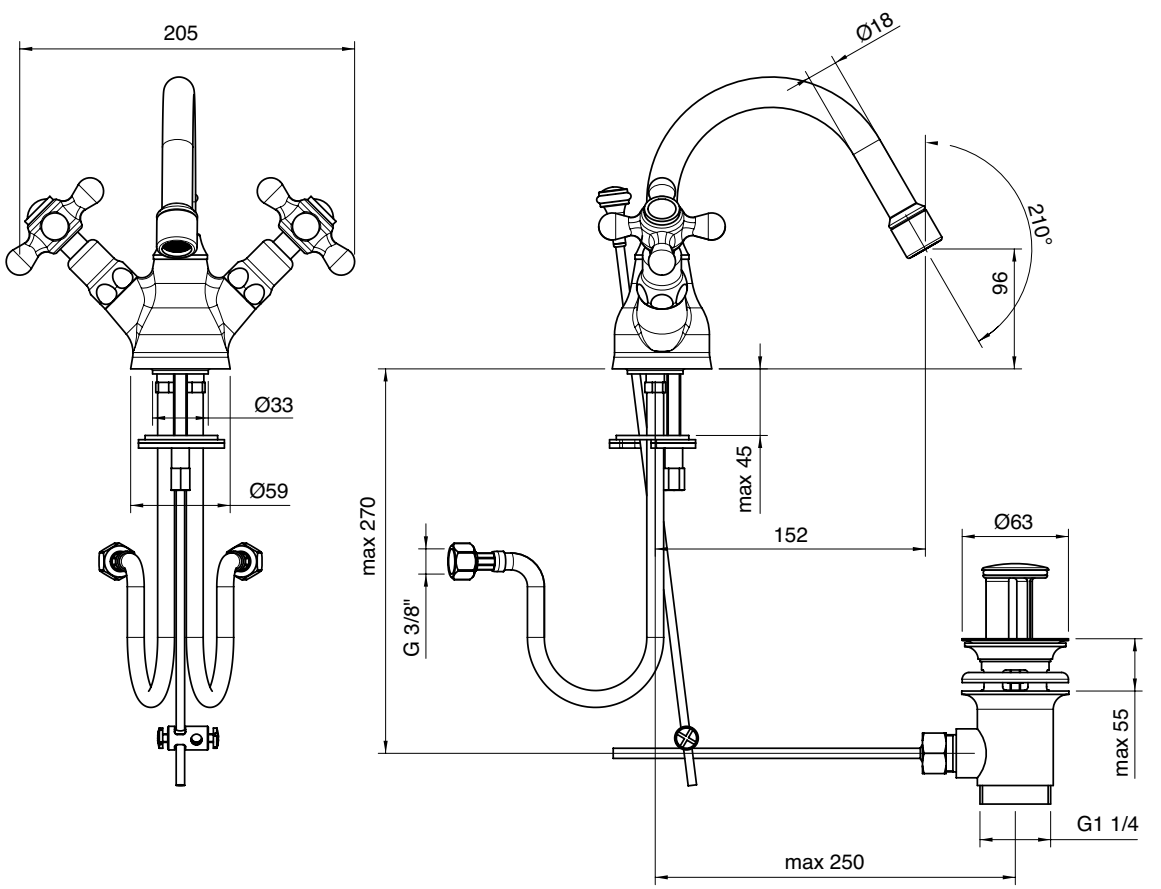

2000 F309 A00

Rubinetto incasso sottolavabo per monofori

Built-in tap under washbasin
Eckventil
Grifo de empotrar bajo lavabo
Robinet sous lavabo, à encastrer

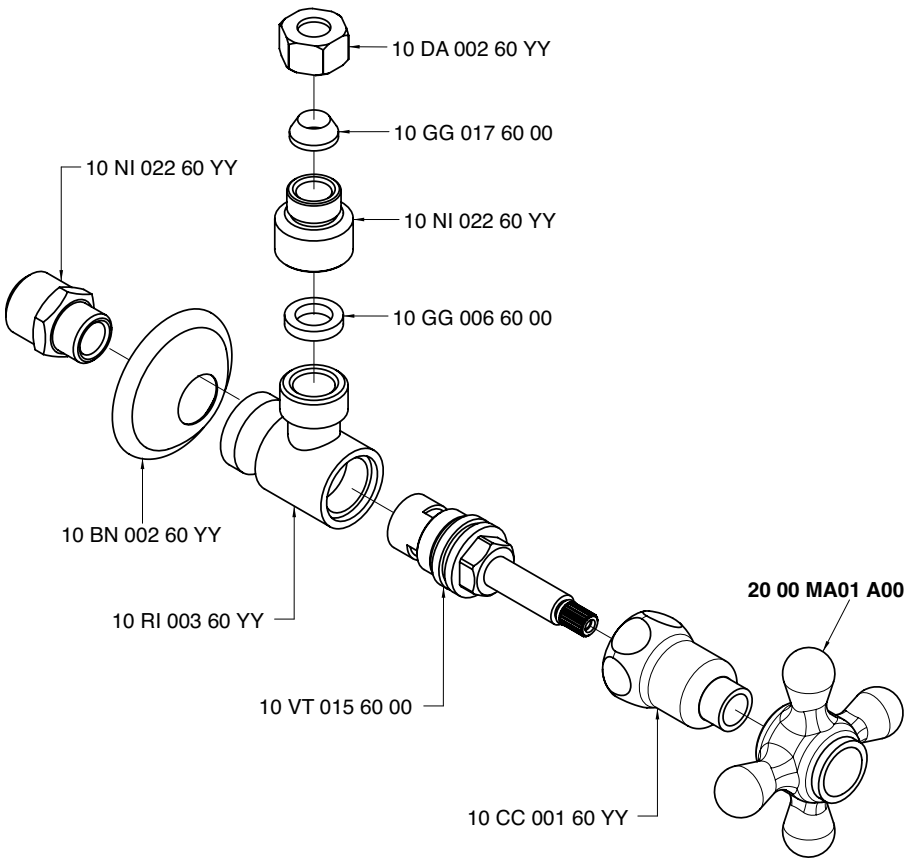

Condizioni di prova - Test conditions

Acqua calda - Hot water: **60±2 °C**
Acqua fredda - Cold water: **20±2 °C**

P [bar]	Q l/min
0,1	
0,2	
0,5	20,8
1,0	29,2
1,5	34,7
2,0	38,4
2,5	42,1
3,0	45,3
3,5	48,5
4,0	51,4
4,5	53,5
5,0	56,3

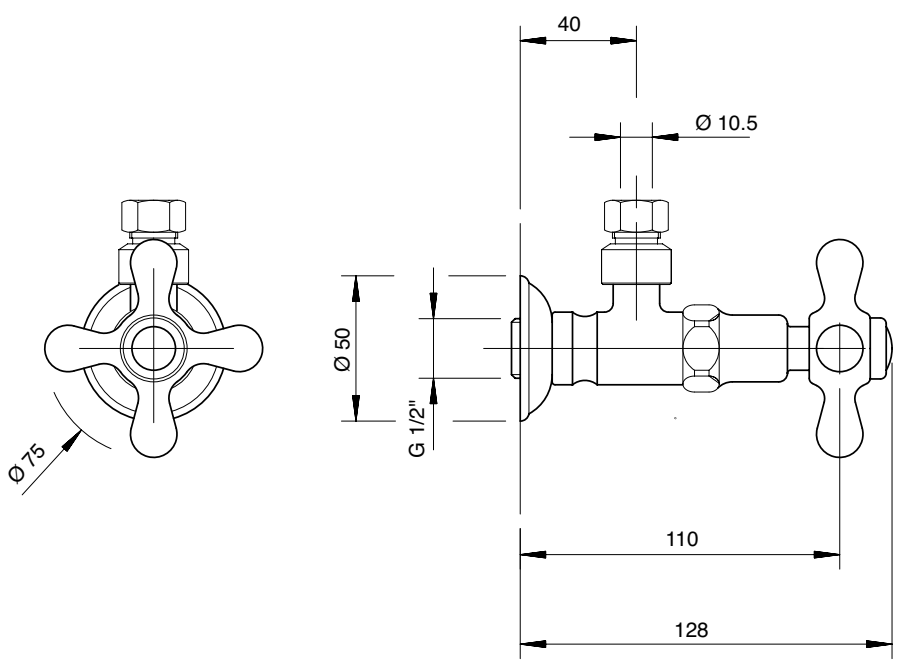

2000 G309 A00

Rubinetto incasso sottolavabo per 3 fori

Built-in tap under washbasin
Eckventil
Grifo de empotrar bajo lavabo
Robinet sous lavabo, à encastrer

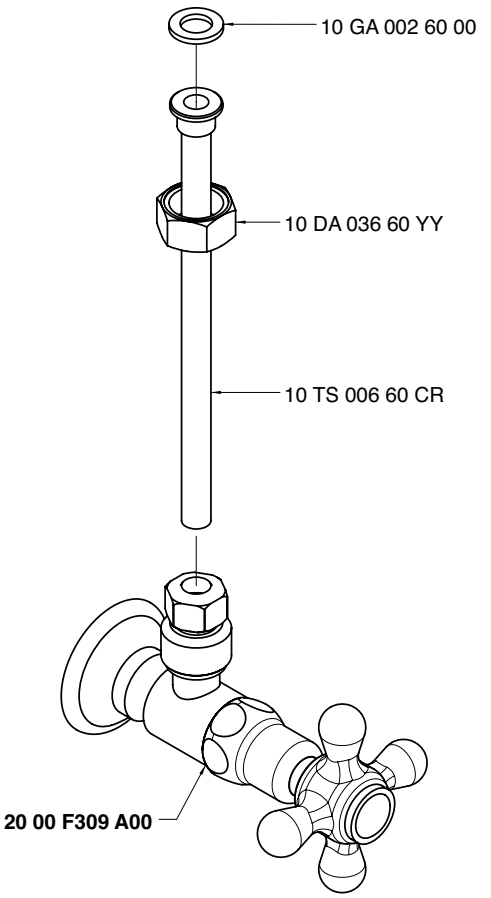

Condizioni di prova - Test conditions

Acqua calda - Hot water: **60±2 °C**
Acqua fredda - Cold water: **20±2 °C**

P [bar]	Q l/min
0,1	
0,2	
0,5	10,7
1,0	14,9
1,5	18,2
2,0	21,0
2,5	23,5
3,0	25,6
3,5	27,7
4,0	29,6
4,5	31,4
5,0	33,0

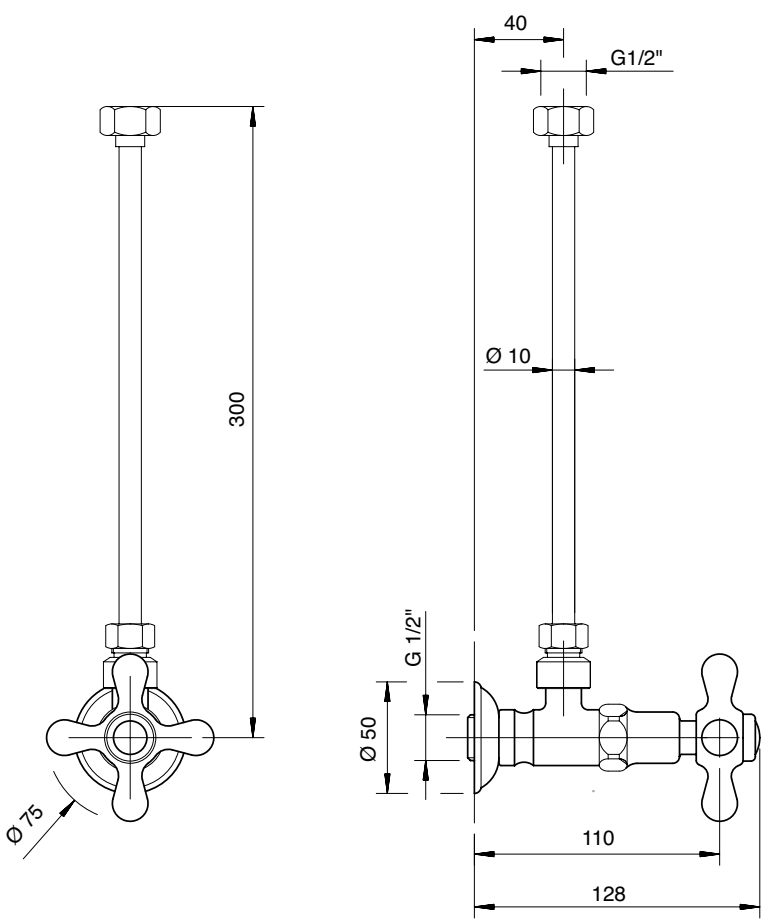

2002 N398 A00

Gruppo piano vasca 4 fori

4 hole bathtub set
Wannenrand-Vierlochb.
Batería borde bañera 4 orificios
Mélangeur bain/douche 4 trous sur gorge

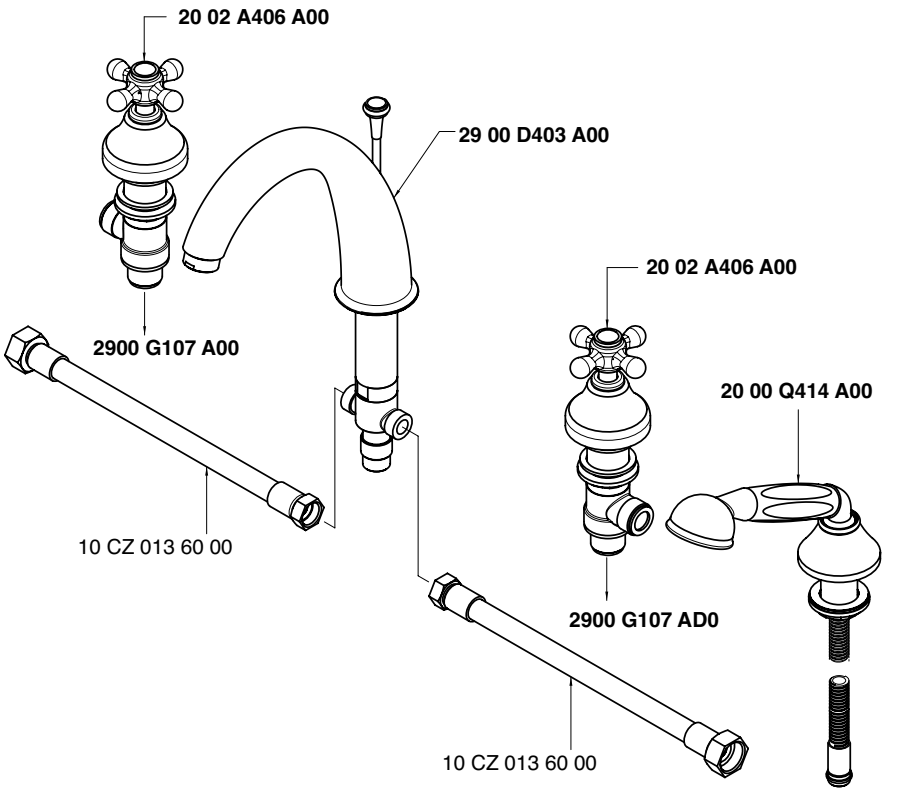

Getto piano vasca - Bathtub spout

Condizioni di prova - Test conditions

Acqua calda - Hot water: **60±2 °C**
Acqua fredda - Cold water: **20±2 °C**
Classe areatore - Aerator class: **C**

P [bar]	Q l/min
0,1	
0,2	
0,5	10,4
1,0	15,0
1,5	18,6
2,0	21,6
2,5	24,2
3,0	26,5
3,5	28,8
4,0	30,9
4,5	33,0
5,0	37,7

2000

Vitone tradizionale
Compression valves

Doccetta - Hand shower

Condizioni di prova - Test conditions

Acqua calda - Hot water: **60±2 °C**
Acqua fredda - Cold water: **20±2 °C**

P [bar]	Q l/min
0,1	
0,2	
0,5	6,9
1,0	10,1
1,5	12,5
2,0	14,6
2,5	16,4
3,0	18,3
3,5	20,0
4,0	21,8
4,5	23,6
5,0	25,2

2000

Vitone tradizionale
Compression valves

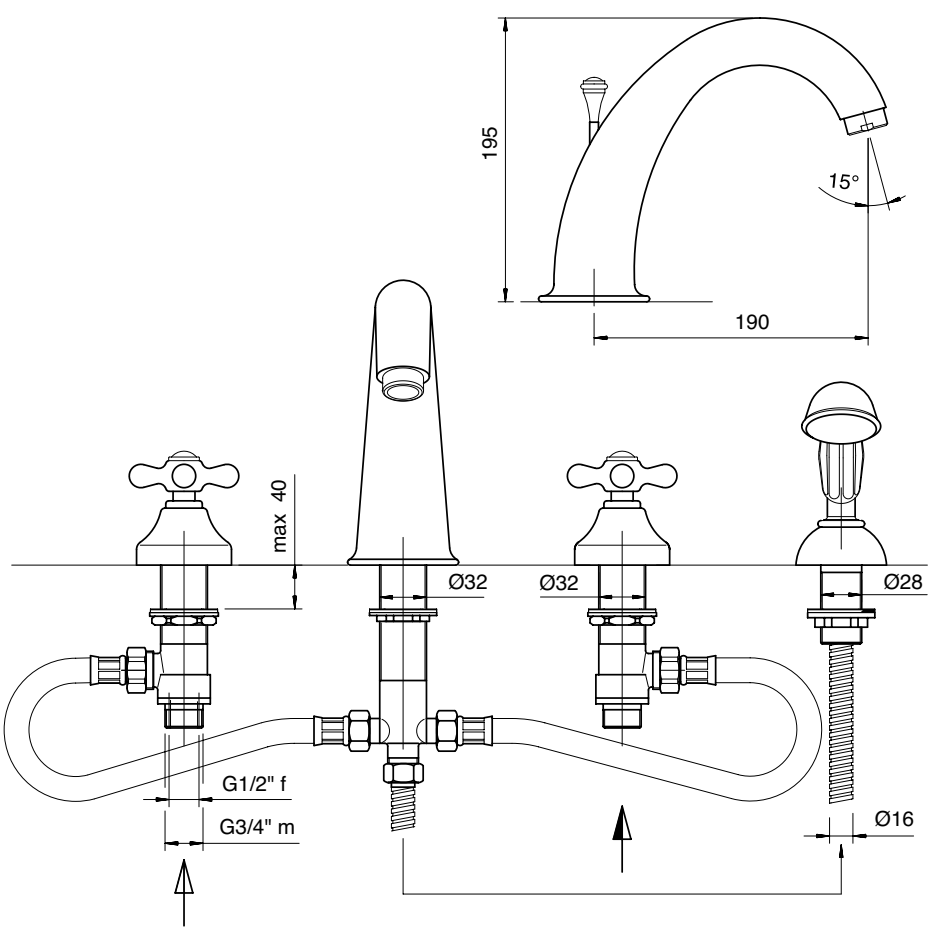

Getto piano vasca - Bathtub spout

Condizioni di prova - Test conditions

Acqua calda - Hot water: **60±2 °C**
Acqua fredda - Cold water: **20±2 °C**
Classe areatore - Aerator class: **C**

P [bar]	Q l/min
0,1	
0,2	
0,5	10,3
1,0	14,9
1,5	18,4
2,0	21,4
2,5	24,0
3,0	26,4
3,5	28,6
4,0	30,7
4,5	32,5
5,0	34,4

2002

90°
Vitone ceramico
Ceramic discs

Doccetta - Hand shower

Condizioni di prova - Test conditions

Acqua calda - Hot water: **60±2 °C**
Acqua fredda - Cold water: **20±2 °C**

P [bar]	Q l/min
0,1	
0,2	
0,5	6,9
1,0	10,0
1,5	12,5
2,0	14,6
2,5	16,4
3,0	18,3
3,5	20,0
4,0	21,8
4,5	23,6
5,0	25,2

2002

90°
Vitone ceramico
Ceramic discs

2002 N399 A00

Gruppo piano vasca 5 fori

5 hole bathtub set
Wannenrand-Fünflochb.
Batería borde bañera 5 orificios
Mélangeur bain/douche 5 trous sur gorge

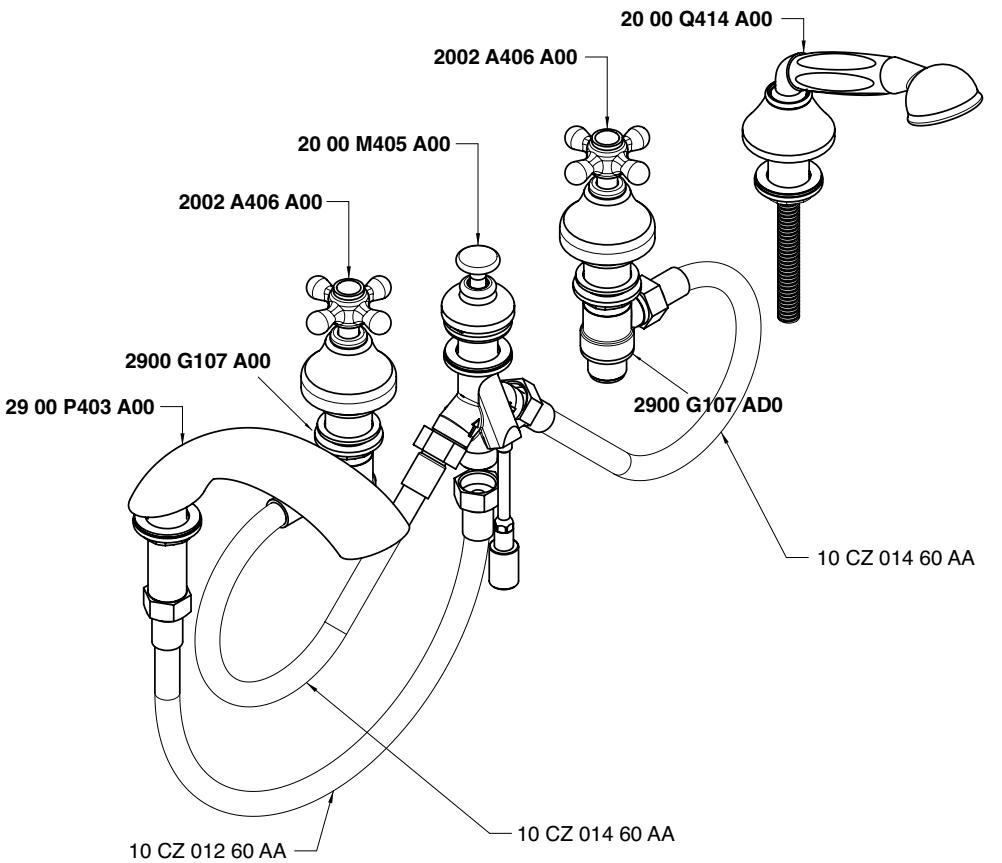

Getto piano vasca - Bathtub spout

Condizioni di prova - Test conditions
Acqua calda - Hot water: **60±2 °C**
Acqua fredda - Cold water: **20±2 °C**

P [bar]	Q l/min
0,1	
0,2	
0,5	17,8
1,0	25,6
1,5	31,4
2,0	36,5
2,5	40,9
3,0	45,0
3,5	48,9
4,0	52,5
4,5	55,7
5,0	58,9

2000

Vitone tradizionale
Compression valves

Doccetta - Hand shower

Condizioni di prova - Test conditions
Acqua calda - Hot water: **60±2 °C**
Acqua fredda - Cold water: **20±2 °C**

P [bar]	Q l/min
0,1	
0,2	
0,5	7,2
1,0	10,2
1,5	12,6
2,0	14,6
2,5	16,5
3,0	18,1
3,5	19,9
4,0	21,4
4,5	22,9
5,0	24,1

2000

Vitone tradizionale
Compression valves

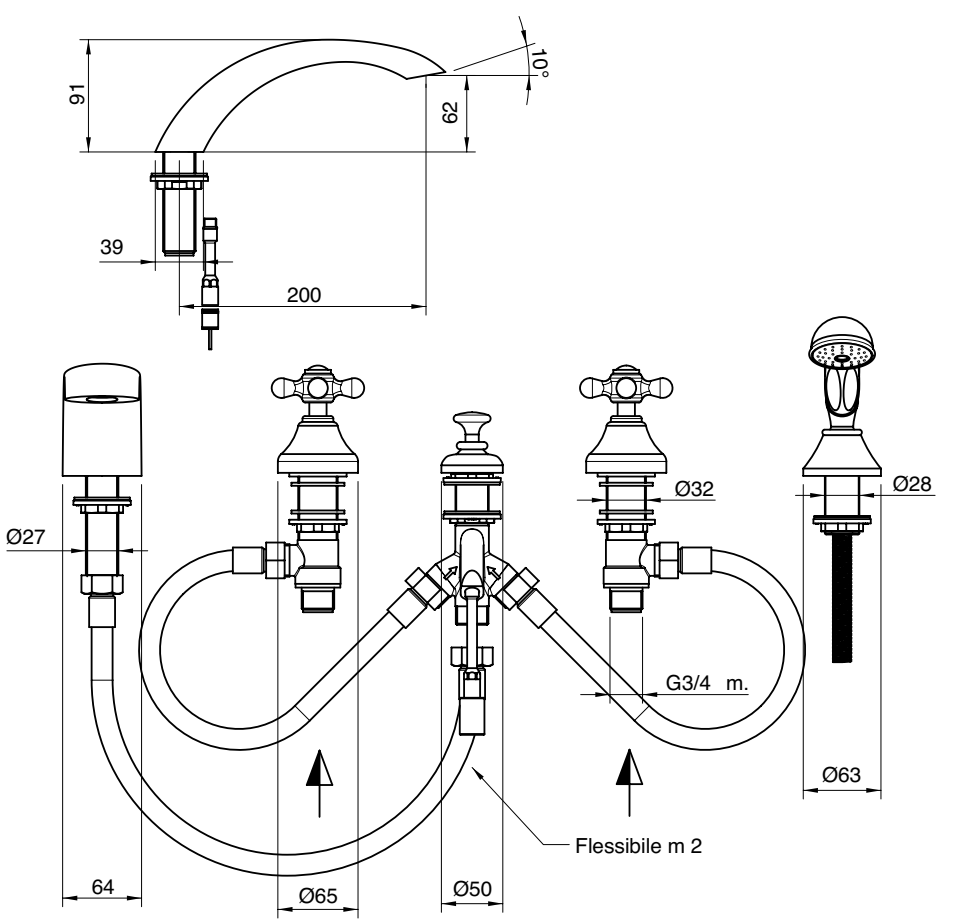

Getto piano vasca - Bathtub spout

Condizioni di prova - Test conditions
Acqua calda - Hot water: **60±2 °C**
Acqua fredda - Cold water: **20±2 °C**

P [bar]	Q l/min
0,1	
0,2	
0,5	17,2
1,0	24,6
1,5	30,2
2,0	35,2
2,5	39,3
3,0	43,2
3,5	46,9
4,0	50,1
4,5	53,2
5,0	56,3

2002

90°
Vitone ceramico
Ceramic discs

Doccetta - Hand shower

Condizioni di prova - Test conditions
Acqua calda - Hot water: **60±2 °C**
Acqua fredda - Cold water: **20±2 °C**

P [bar]	Q l/min
0,1	
0,2	
0,5	7,2
1,0	10,2
1,5	12,6
2,0	14,6
2,5	16,4
3,0	18,1
3,5	19,9
4,0	21,4
4,5	22,9
5,0	24,1

2002

90°
Vitone ceramico
Ceramic discs

2000 0401 A00
2002 0401 A00

Gruppo vasca esterno con attacco per doccetta a parete

Wall mtd bathtub set with connection for wall hand shower
Wannenbatterie Wandmont. mit Wandhalter für Handbrause
Batería externa para bañera con soporte de pared p/ducha de mano
Mélangeur bain/douche mural avec fixation douchette murale

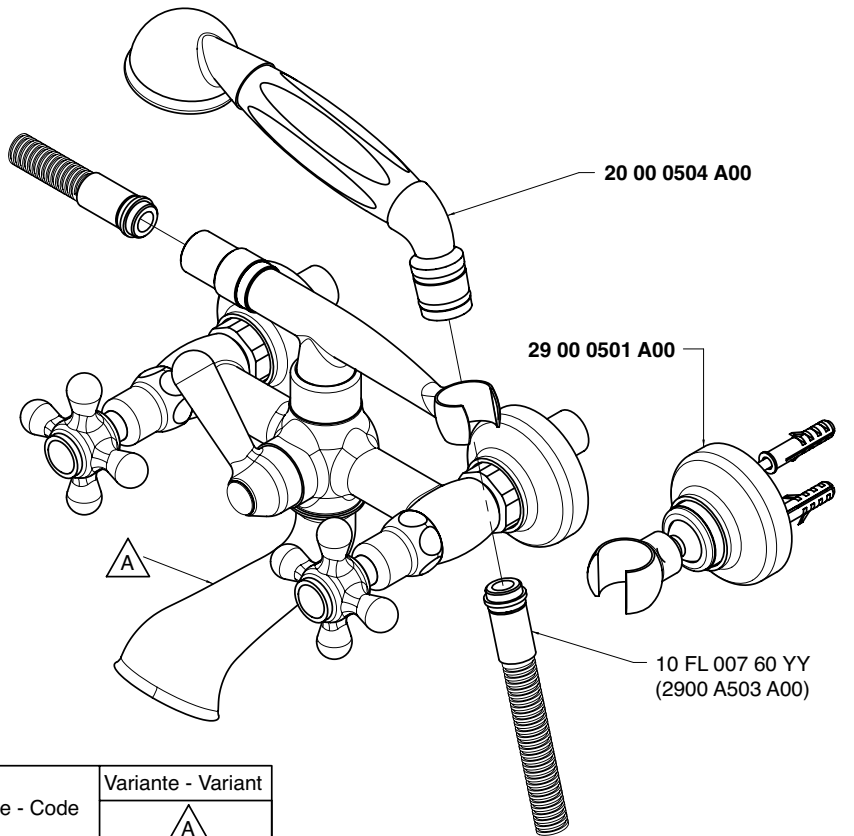

Codice - Code	Variante - Variant A
20 00 0401 A00	**20 00 0701 A00**
20 02 0401 A00	**20 02 0701 A00**

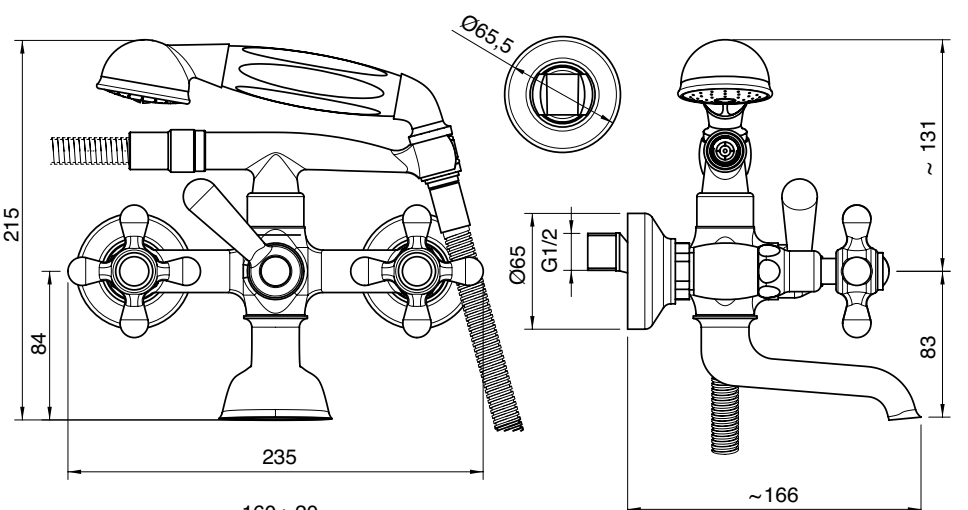

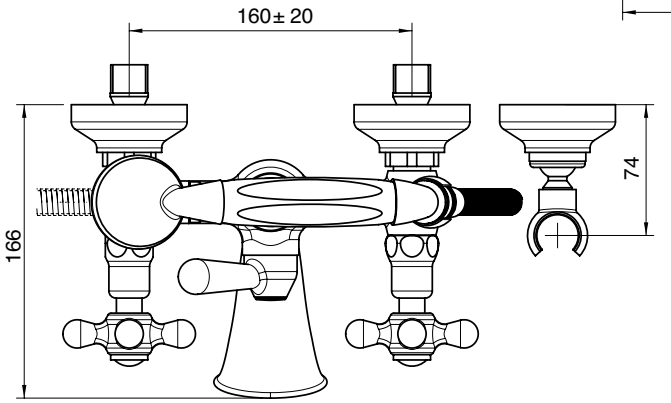

Getto vasca - Bathtub spout

Condizioni di prova - Test conditions
Acqua calda - Hot water: **60±2 °C**
Acqua fredda - Cold water: **20±2 °C**

P [bar]	Q l/min
0,1	
0,2	
0,5	22,0
1,0	31,4
1,5	38,4
2,0	44,1
2,5	49,9
3,0	53,1
3,5	57,2
4,0	60,8
4,5	64,2
5,0	67,1

2000

Vitone tradizionale
Compression valves

Doccetta - Hand shower

Condizioni di prova - Test conditions
Acqua calda - Hot water: **60±2 °C**
Acqua fredda - Cold water: **20±2 °C**

P [bar]	Q l/min
0,1	
0,2	
0,5	6,0
1,0	8,5
1,5	10,6
2,0	12,3
2,5	14,0
3,0	15,5
3,5	17,0
4,0	18,3
4,5	19,7
5,0	21,0

2000

Vitone tradizionale
Compression valves

Getto vasca - Bathtub spout

Condizioni di prova - Test conditions
Acqua calda - Hot water: **60±2 °C**
Acqua fredda - Cold water: **20±2 °C**

P [bar]	Q l/min
0,1	
0,2	
0,5	13,4
1	19,18
1,5	23,5
2	27,3
2,5	30,4
3	33,3
3,5	35,9
4	38,4
4,5	40,6
5	42,7

2002

180°
Vitone ceramico
Ceramic discs

Doccetta - Hand shower

Condizioni di prova - Test conditions
Acqua calda - Hot water: **60±2 °C**
Acqua fredda - Cold water: **20±2 °C**

P [bar]	Q l/min
0,1	
0,2	
0,5	6,0
1	8,59
1,5	10,7
2	12,4
2,5	14,1
3	15,6
3,5	17,1
4	18,4
4,5	19,7
5	21,1

2002

180°
Vitone ceramico
Ceramic discs

2000 A401 A00
2002 A401 A00

Gruppo vasca esterno 3/4" con attacco per doccetta a parete

3/4" wall mtd bathtub set with connection for wall hand shower
Wannenbatterie Wandmont. 3/4" mit Wandhalter für Handbrause
Batería externa 3/4" bañera con soporte de pared p/ducha de mano
Mélangeur bain/douche 3/4" mural avec fixation douchette murale

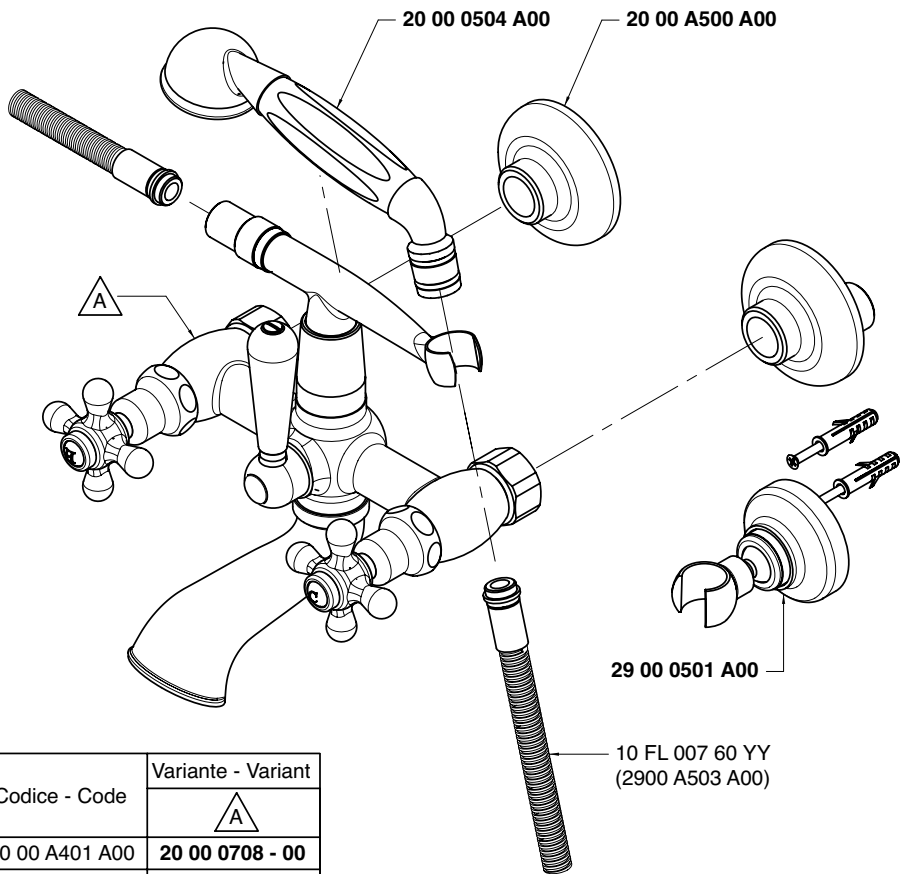

Codice - Code	Variante - Variant A
20 00 A401 A00	**20 00 0708 - 00**
20 02 A401 A00	**20 02 0708 - 00**

Getto vasca - Bathtub spout

Condizioni di prova - Test conditions
Acqua calda - Hot water: **60±2 °C**
Acqua fredda - Cold water: **20±2 °C**

P [bar]	Q l/min
0,1	
0,2	
0,5	39,6
1	56,43
1,5	68,5
2	78,6
2,5	87,5
3	95,2
3,5	99,2
4	
4,5	
5	

2000

Vitone tradizionale
Compression valves

Doccetta - Hand shower

Condizioni di prova - Test conditions
Acqua calda - Hot water: **60±2 °C**
Acqua fredda - Cold water: **20±2 °C**

P [bar]	Q l/min
0,1	
0,2	
0,5	5,4
1	7,85
1,5	9,8
2	11,5
2,5	13,0
3	14,4
3,5	15,7
4	16,9
4,5	18,1
5	19,3

2000

Vitone tradizionale
Compression valves

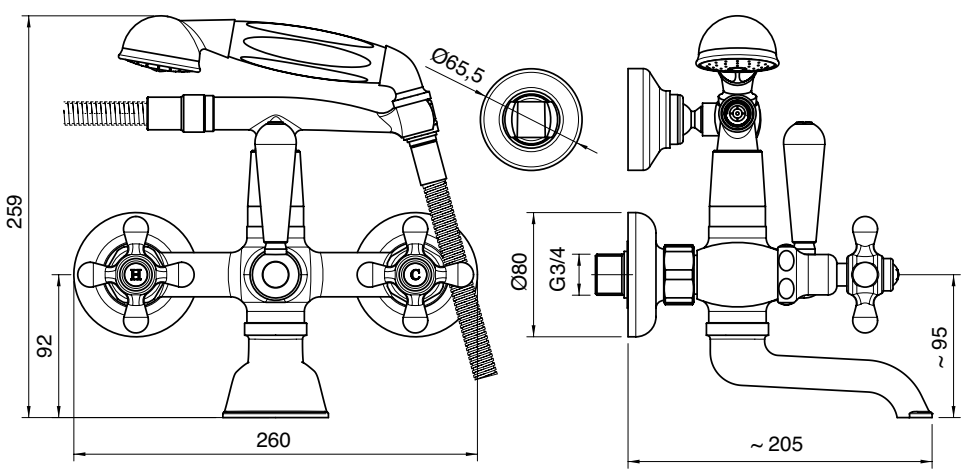

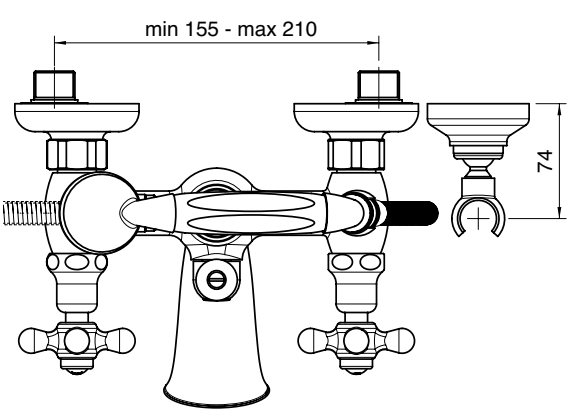

Getto vasca - Bathtub spout

Condizioni di prova - Test conditions
Acqua calda - Hot water: **60±2 °C**
Acqua fredda - Cold water: **20±2 °C**

P [bar]	Q l/min
0,1	
0,2	
0,5	33,5
1,0	47,4
1,5	58,0
2,0	61,7
2,5	67,0
3,0	73,0
3,5	77,2
4,0	95,0
4,5	
5,0	

2002

90°
Vitone ceramico
Ceramic discs

Doccetta - Hand shower

Condizioni di prova - Test conditions
Acqua calda - Hot water: **60±2 °C**
Acqua fredda - Cold water: **20±2 °C**

P [bar]	Q l/min
0,1	
0,2	
0,5	5,4
1,0	7,9
1,5	9,8
2,0	11,5
2,5	13,0
3,0	14,4
3,5	15,7
4,0	17,0
4,5	18,0
5,0	19,3

2002

90°
Vitone ceramico
Ceramic discs

2000 M401 A00

2002 M401 A00

Gruppo vasca esterno "Victoria" 3/4" con attacco per doccetta a parete

"Victoria" 3/4" wall mtd bathtub set with connection for wall hand shower
Wannenbatterie Wandmont. "Victoria" 3/4" mit Wandhalter für Handbrause
Batería bañera externa "Victoria" 3/4" con soporte de pared p/ducha de mano
Mélangeur bain/douche mural "Victoria" 3/4" avec fixation douchette murale

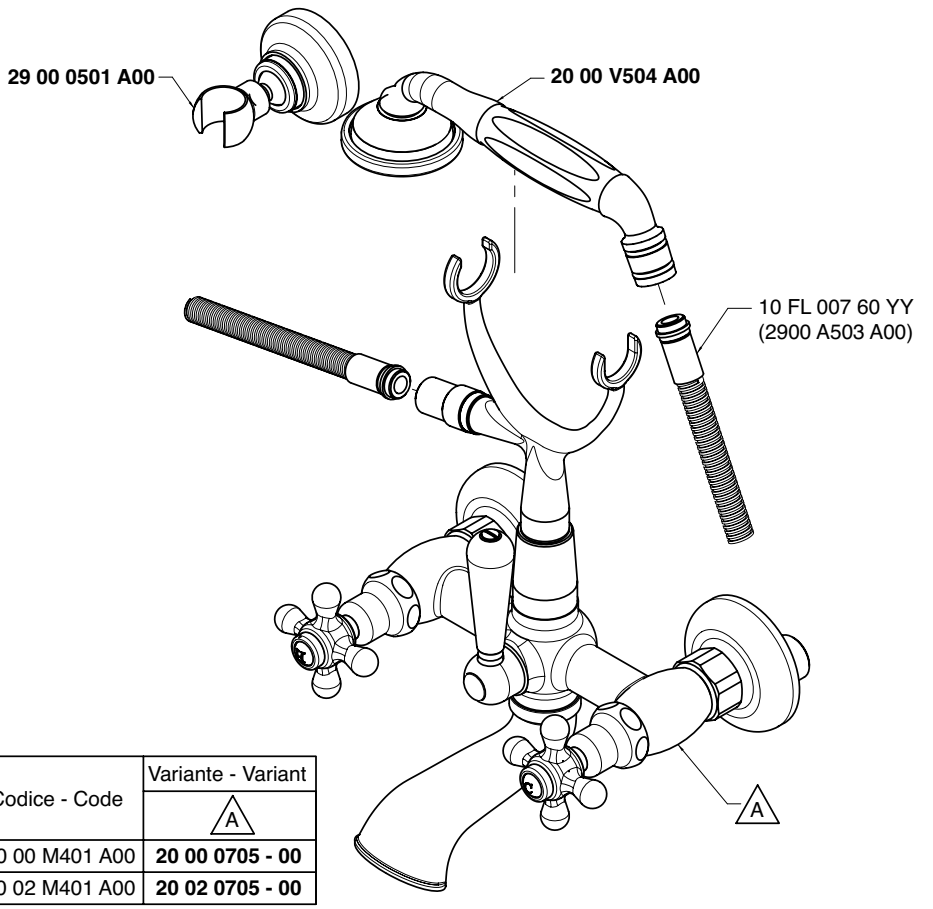

Codice - Code	Variante - Variant A
20 00 M401 A00	**20 00 0705 - 00**
20 02 M401 A00	**20 02 0705 - 00**

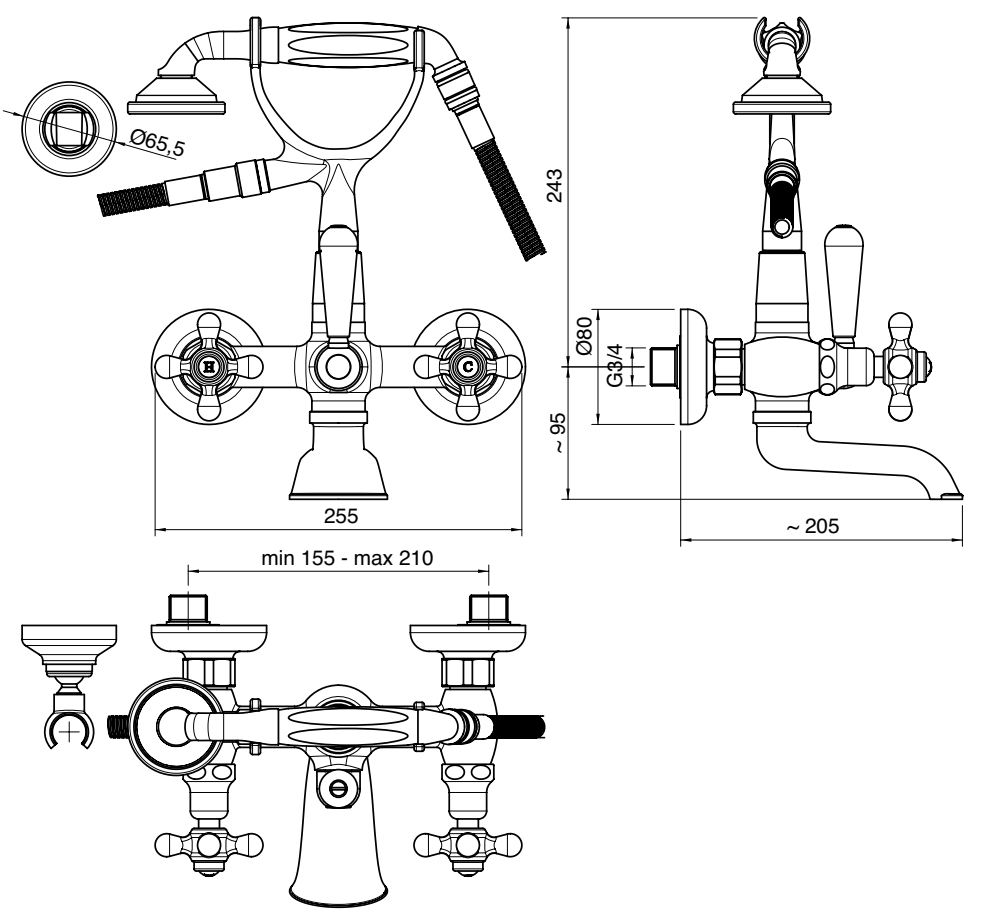

Getto vasca - Bathtub spout

Condizioni di prova - Test conditions
Acqua calda - Hot water: **60±2 °C**
Acqua fredda - Cold water: **20±2 °C**

P [bar]	Q l/min
0,1	
0,2	
0,5	39,6
1,0	56,4
1,5	68,0
2,0	78,5
2,5	87,5
3,0	95,2
3,5	99,0
4,0	
4,5	
5,0	

2000

TRAD

Vitone tradizionale
Compression valves

Doccetta - Hand shower

Condizioni di prova - Test conditions
Acqua calda - Hot water: **60±2 °C**
Acqua fredda - Cold water: **20±2 °C**

P [bar]	Q l/min
0,1	
0,2	
0,5	7,5
1,0	10,7
1,5	13,4
2,0	15,7
2,5	17,9
3,0	19,7
3,5	21,5
4,0	23,1
4,5	24,7
5,0	26,3

2000

TRAD

Vitone tradizionale
Compression valves

Getto vasca - Bathtub spout

Condizioni di prova - Test conditions
Acqua calda - Hot water: **60±2 °C**
Acqua fredda - Cold water: **20±2 °C**

P [bar]	Q l/min
0,10	
0,20	
0,50	33,50
1,00	47,40
1,50	58,00
2,00	61,70
2,50	67,00
3,00	73,00
3,50	77,20
4,00	95,00
4,50	
5,00	

2002

180°

90°
Vitone ceramico
Ceramic discs

Doccetta - Hand shower

Condizioni di prova - Test conditions
Acqua calda - Hot water: **60±2 °C**
Acqua fredda - Cold water: **20±2 °C**

P [bar]	Q l/min
0,10	
0,20	
0,50	7,50
1,00	10,70
1,50	13,40
2,00	15,70
2,50	17,90
3,00	19,70
3,50	21,50
4,00	23,10
4,50	24,70
5,00	26,30

2002

180°

90°
Vitone ceramico
Ceramic discs

2000 0450 A00

2002 0450 A00

Gruppo vasca esterno su tubi

Wall mounted bathtub set with pipes consisting of:
Wannenbatterie auf Rohren bestehend aus:
Unidad externa para bañera montada sobre tubos, formada por:
Mèlangeur bain/douche mural sur tuyaux, composè de:

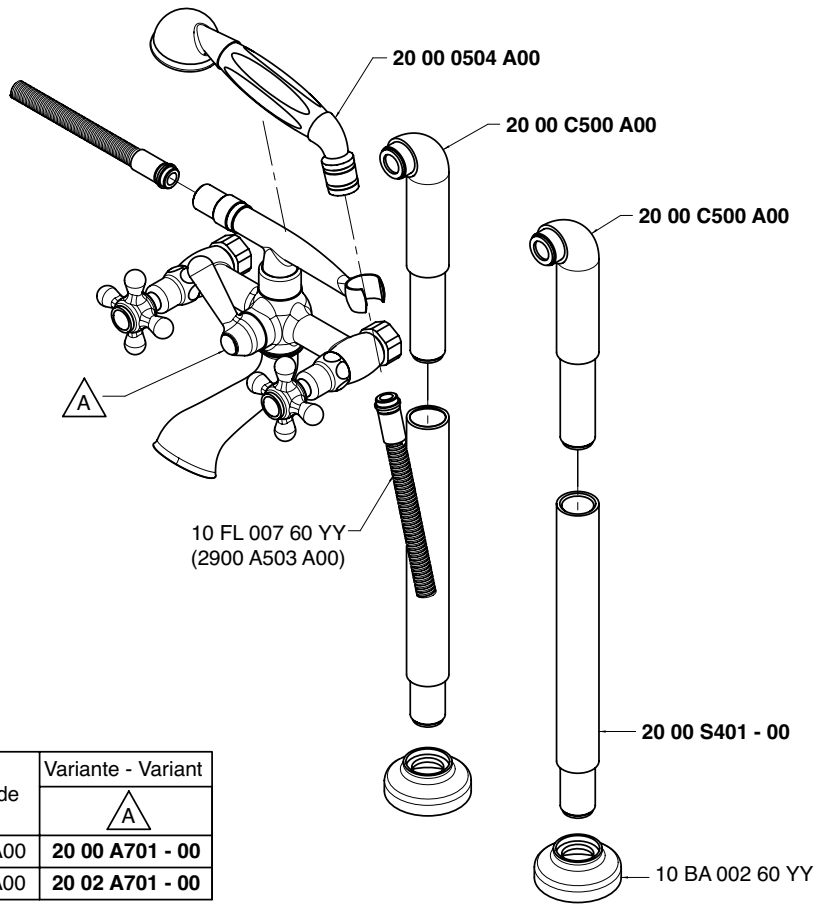

Codice - Code	Variante - Variant A
20 00 0450 A00	**20 00 A701 - 00**
20 02 0450 A00	**20 02 A701 - 00**

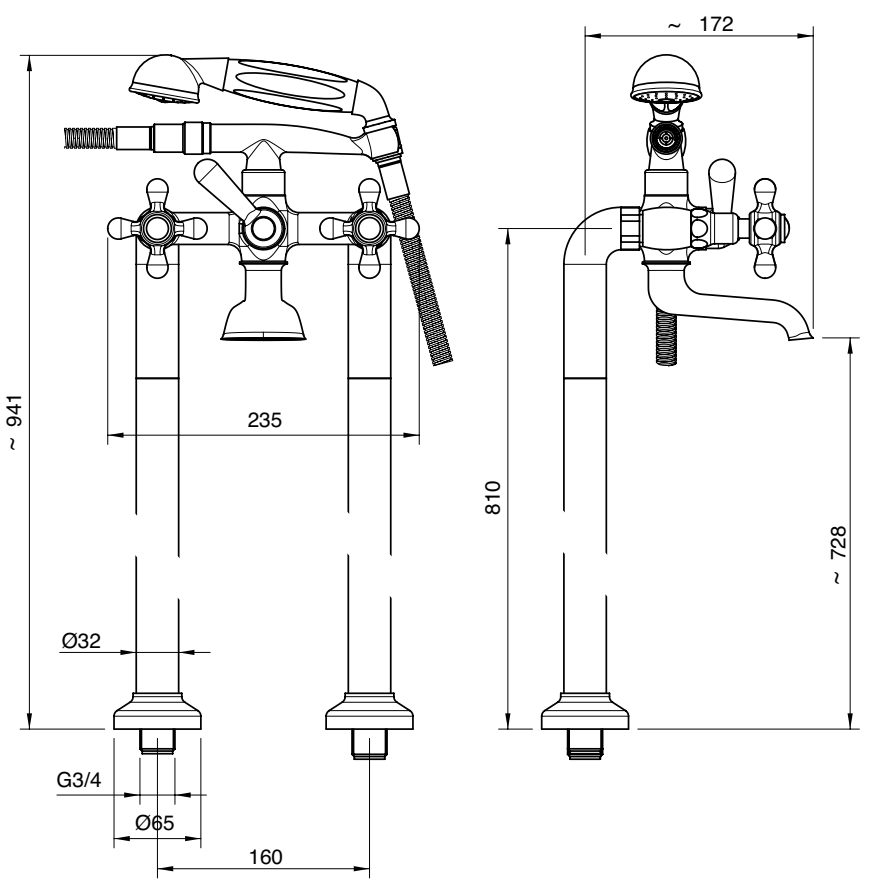

Getto vasca - Bathtub spout

Condizioni di prova - Test conditions

Acqua calda - Hot water: **60±2 °C**
Acqua fredda - Cold water: **20±2 °C**

P [bar]	Q l/min
0,1	
0,2	
0,5	22,0
1,0	31,4
1,5	38,4
2,0	44,1
2,5	49,9
3,0	53,1
3,5	57,2
4,0	60,8
4,5	64,2
5,0	67,1

2000

Vitone tradizionale
Compression valves

Doccetta - Hand shower

Condizioni di prova - Test conditions

Acqua calda - Hot water: **60±2 °C**
Acqua fredda - Cold water: **20±2 °C**

P [bar]	Q l/min
0,1	
0,2	
0,5	7,5
1,0	10,7
1,5	13,4
2,0	17,5
2,5	18,6
3,0	19,7
3,5	21,5
4,0	23,1
4,5	24,7
5,0	26,3

2000

Vitone tradizionale
Compression valves

Getto vasca - Bathtub spout

Condizioni di prova - Test conditions

Acqua calda - Hot water: **60±2 °C**
Acqua fredda - Cold water: **20±2 °C**

P [bar]	Q l/min
0,1	
0,2	
0,5	13,4
1,0	19,1
1,5	23,5
2,0	27,3
2,5	30,4
3,0	33,3
3,5	35,9
4,0	38,4
4,5	40,6
5,0	42,7

2002

180°
Vitone ceramico
Ceramic discs

Doccetta - Hand shower

Condizioni di prova - Test conditions

Acqua calda - Hot water: **60±2 °C**
Acqua fredda - Cold water: **20±2 °C**

P [bar]	Q l/min
0,1	
0,2	
0,5	7,0
1,0	10,2
1,5	12,7
2,0	14,9
2,5	16,7
3,0	18,4
3,5	20,1
4,0	21,6
4,5	23,0
5,0	24,3

2002

180°
Vitone ceramico
Ceramic discs

2000 P401 A00
2002 P401 A00

Gruppo vasca esterno su piano 3/4"

3/4" surface mtd. bathtub set
Wannenb. 3/4" Wannenrandm.
Batería externa 3/4" borde bañera
Mélangeur bain/douche sur gorge 3/4"

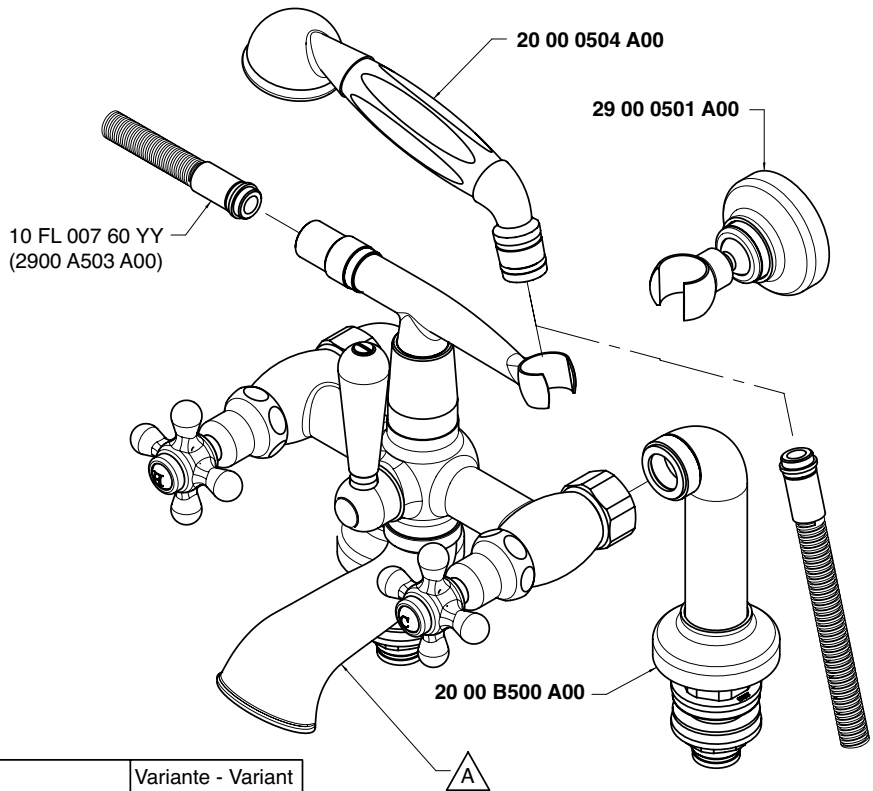

Codice - Code	Variante - Variant A
20 00 P401 A00	**20 00 0708 - 00**
20 02 P401 A00	**20 02 0708 - 00**

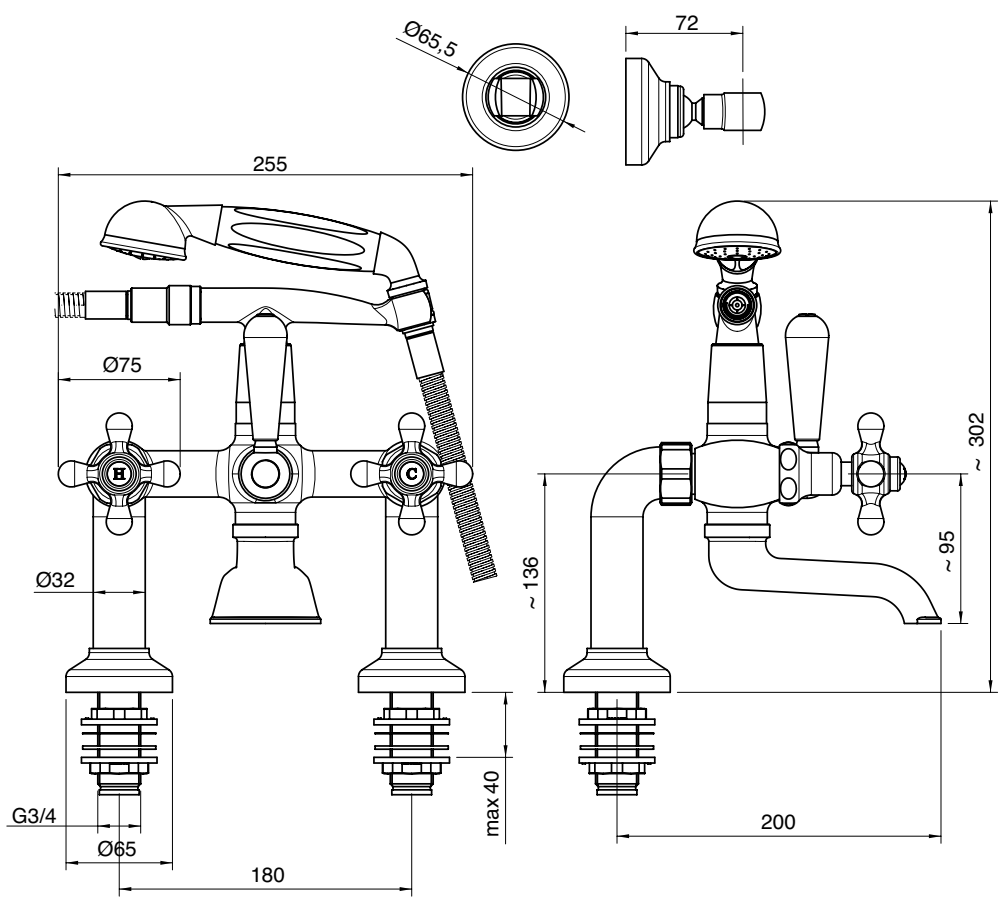

Getto vasca - Bathtub spout

Condizioni di prova - Test conditions
Acqua calda - Hot water: **60±2 °C**
Acqua fredda - Cold water: **20±2 °C**

P [bar]	Q l/min
0,1	
0,2	
0,5	39,6
1,0	56,4
1,5	68,5
2,0	78,6
2,5	87,5
3,0	95,2
3,5	99,2
4,0	
4,5	
5,0	

2000

Vitone tradizionale
Compression valves

Doccetta - Hand shower

Condizioni di prova - Test conditions
Acqua calda - Hot water: **60±2 °C**
Acqua fredda - Cold water: **20±2 °C**

P [bar]	Q l/min
0,1	
0,2	
0,5	5,4
1,0	7,9
1,5	9,8
2,0	11,5
2,5	13,0
3,0	14,4
3,5	15,7
4,0	16,9
4,5	18,1
5,0	19,3

2000

Vitone tradizionale
Compression valves

Getto vasca - Bathtub spout

Condizioni di prova - Test conditions
Acqua calda - Hot water: **60±2 °C**
Acqua fredda - Cold water: **20±2 °C**

P [bar]	Q l/min
0,10	
0,20	
0,50	33,50
1,00	47,40
1,50	58,00
2,00	61,70
2,50	67,00
3,00	73,00
3,50	77,20
4,00	95,00
4,50	
5,00	

2002

90°
Vitone ceramico
Ceramic discs

Doccetta - Hand shower

Condizioni di prova - Test conditions
Acqua calda - Hot water: **60±2 °C**
Acqua fredda - Cold water: **20±2 °C**

P [bar]	Q l/min
0,10	
0,20	
0,50	7,50
1,00	10,70
1,50	13,40
2,00	15,70
2,50	17,90
3,00	19,70
3,50	21,50
4,00	23,10
4,50	24,70
5,00	26,30

2002

90°
Vitone ceramico
Ceramic discs

2000 V401 A00
2002 V401 A00

Gruppo vasca esterno su piano "Victoria" 3/4" con attacco per doccetta a parete

"Victoria" 3/4" surface mtd bathtub set with connection for wall hand shower
Wannenbatterie Wannenrandmont. "Victoria 3/4" mit Wandhalter für Handbrause
Batería externa borde bañera "Victoria" 3/4" con soporte de pared p/ducha de mano
Mélangeur bain/douche mural sur "Victoria" gorge 3/4" avec fixation douchette murale

Codice - Code	Variante - Variant
	A
20 00 V401 A00	**20 00 V705 - 00**
20 02 V401 A00	**20 02 V705 - 00**

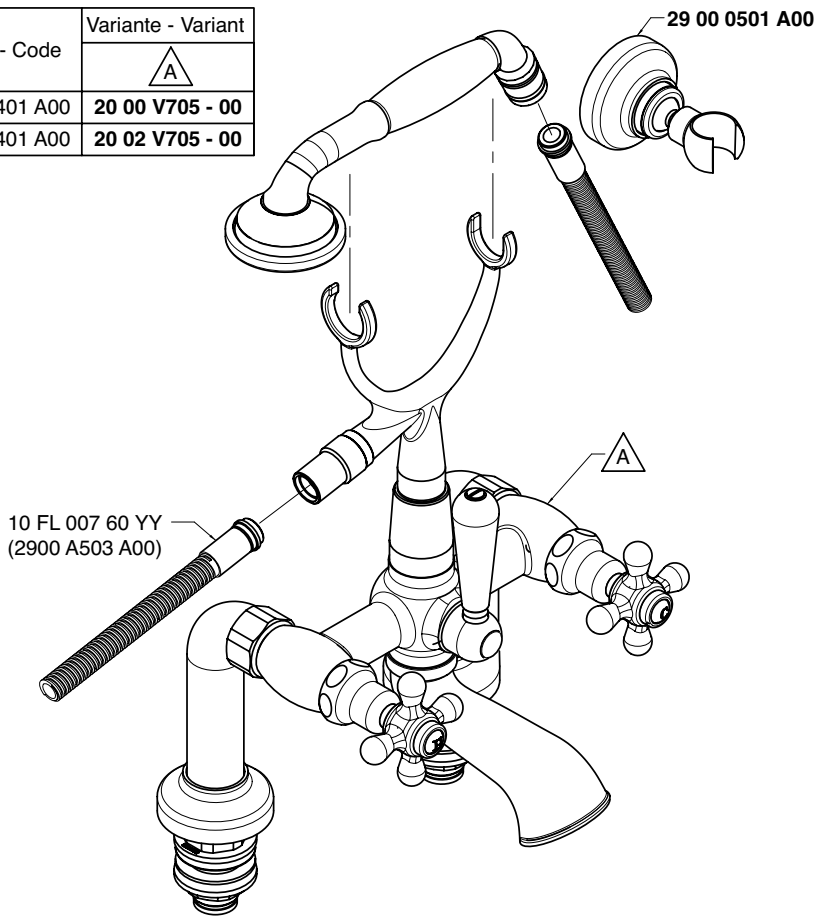

Getto vasca - Bathtub spout
Condizioni di prova - Test conditions
Acqua calda - Hot water: **60±2 °C**
Acqua fredda - Cold water: **20±2 °C**

P [bar]	Q l/min
0,1	
0,2	
0,5	39,6
1,0	56,4
1,5	68,0
2,0	78,5
2,5	87,5
3,0	95,2
3,5	99,0
4,0	
4,5	
5,0	

2000

Vitone tradizionale
Compression valves

Doccetta - Hand shower
Condizioni di prova - Test conditions
Acqua calda - Hot water: **60±2 °C**
Acqua fredda - Cold water: **20±2 °C**

P [bar]	Q l/min
0,1	
0,2	
0,5	7,5
1,0	10,7
1,5	13,4
2,0	15,7
2,5	17,9
3,0	19,7
3,5	21,5
4,0	23,1
4,5	24,7
5,0	26,3

2000

Vitone tradizionale
Compression valves

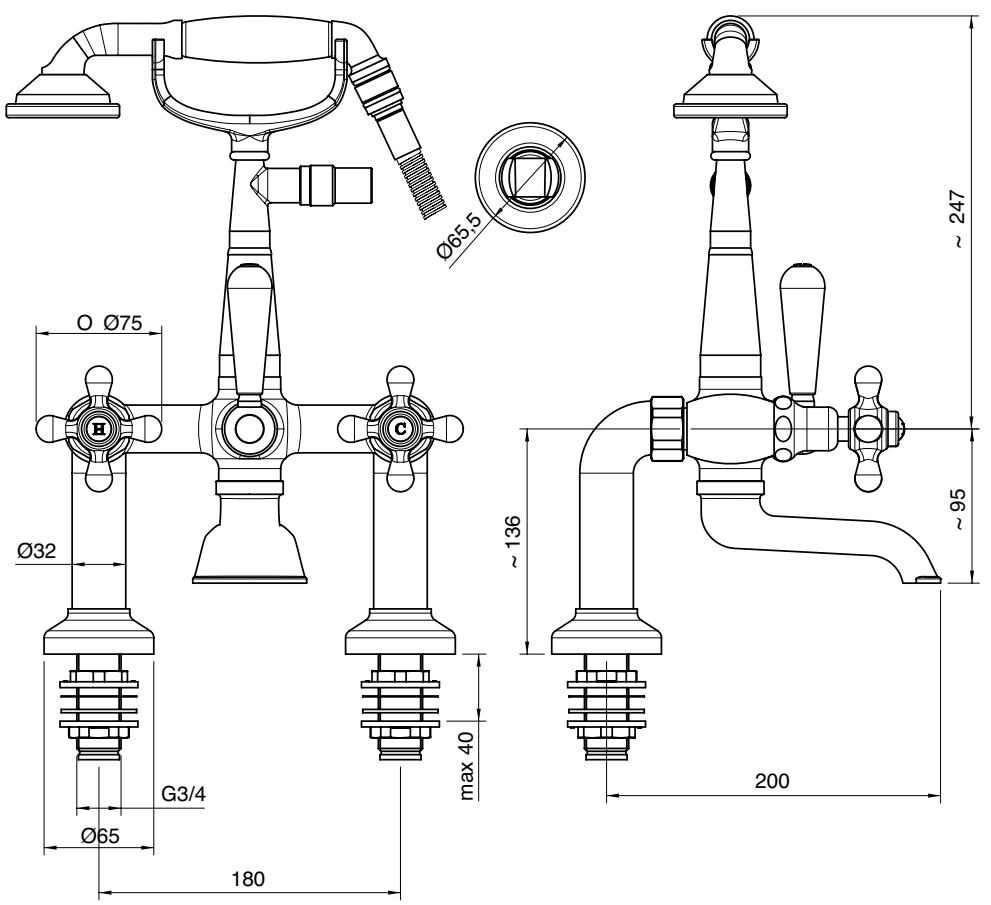

Getto vasca - Bathtub spout
Condizioni di prova - Test conditions
Acqua calda - Hot water: **60±2 °C**
Acqua fredda - Cold water: **20±2 °C**

P [bar]	Q l/min
0,1	
0,2	
0,5	33,5
1,0	47,4
1,5	58,0
2,0	61,7
2,5	67,0
3,0	73,0
3,5	77,2
4,0	95,0
4,5	
5,0	

2002

90°
Vitone ceramico
Ceramic discs

Doccetta - Hand shower
Condizioni di prova - Test conditions
Acqua calda - Hot water: **60±2 °C**
Acqua fredda - Cold water: **20±2 °C**

P [bar]	Q l/min
0,1	
0,2	
0,5	7,5
1,0	10,7
1,5	13,4
2,0	15,7
2,5	17,9
3,0	19,7
3,5	21,5
4,0	23,1
4,5	24,7
5,0	26,3

2002

90°
Vitone ceramico
Ceramic discs

A 2900 SO01 A00
+
B 2000 0619 A00

A 2900 SO01 A00
+
B 2002 0619 A00

Gruppo esterno vasca e doccia

Wall mtd bathtub and shower
Wannenbatterie mit Kopfdusche
Batería externa bañera y ducha
Mélangeur bain/douche mural

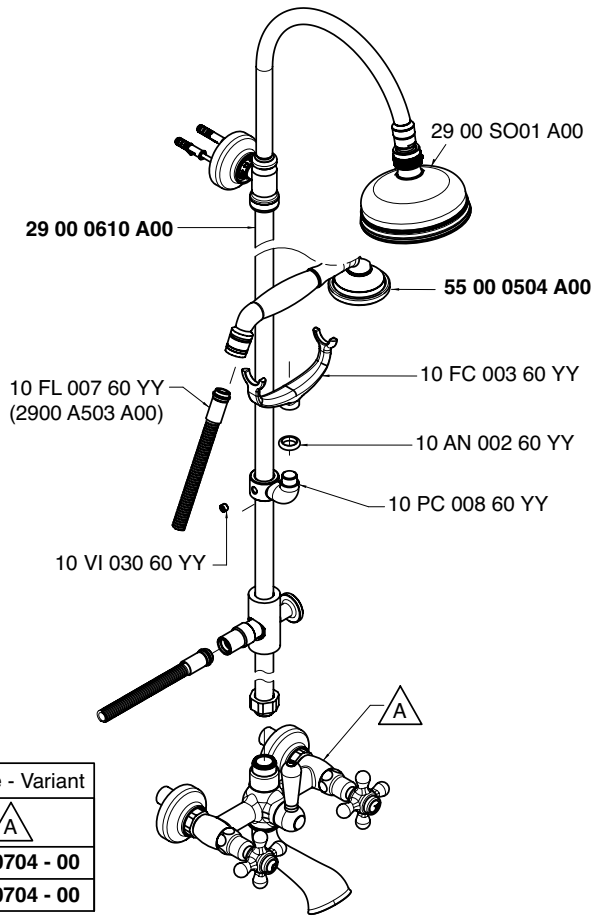

Codice - Code	Variante - Variant A
20 00 0619 A00	**20 00 0704 - 00**
20 02 0619 A00	**20 02 0704 - 00**

Getto vasca - Bathtub spout

Condizioni di prova - Test conditions
Acqua calda - Hot water: **60±2 °C**
Acqua fredda - Cold water: **20±2 °C**

P [bar]	Q l/min
0,1	
0,2	
0,5	19,8
1,0	28,4
1,5	35,0
2,0	40,6
2,5	45,2
3,0	49,4
3,5	53,3
4,0	56,9
4,5	60,2
5,0	63,3

2000

Vitone tradizionale
Compression valves

Soffione - Shower head

Condizioni di prova - Test conditions
Acqua calda - Hot water: **60±2 °C**
Acqua fredda - Cold water: **20±2 °C**

P [bar]	Q l/min
0,1	
0,2	
0,5	8,0
1,0	11,2
1,5	13,8
2,0	15,9
2,5	17,9
3,0	19,8
3,5	21,4
4,0	22,9
4,5	24,2
5,0	25,6

2000

Vitone tradizionale
Compression valves

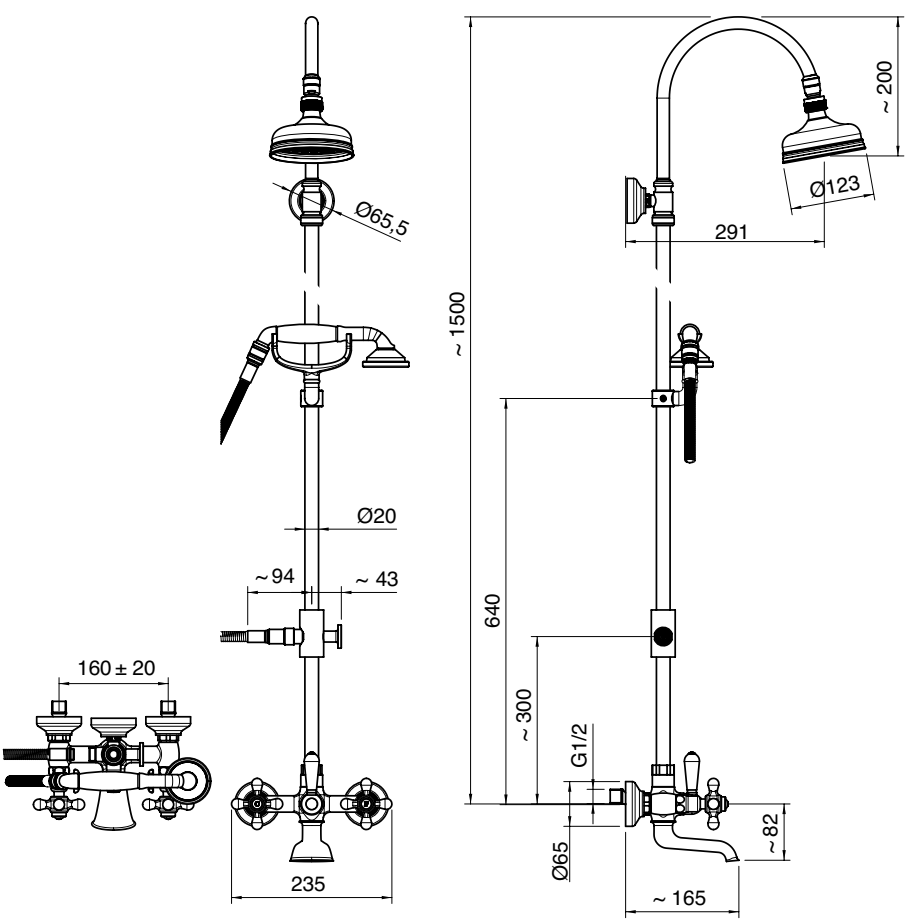

Getto vasca - Bathtub spout

Condizioni di prova - Test conditions
Acqua calda - Hot water: **60±2 °C**
Acqua fredda - Cold water: **20±2 °C**

P [bar]	Q l/min
0,1	
0,2	
0,5	17,7
1,0	25,3
1,5	31,1
2,0	36,0
2,5	40,0
3,0	43,8
3,5	47,3
4,0	50,5
4,5	53,3
5,0	56,3

2002

180°
Vitone ceramico
Ceramic discs

Soffione - Shower head

Condizioni di prova - Test conditions
Acqua calda - Hot water: **60±2 °C**
Acqua fredda - Cold water: **20±2 °C**

P [bar]	Q l/min
0,1	
0,2	
0,5	8,0
1,0	11,3
1,5	13,8
2,0	15,9
2,5	17,8
3,0	19,4
3,5	21,0
4,0	22,4
4,5	23,8
5,0	25,1

2002

180°
Vitone ceramico
Ceramic discs

A 2900 SO01 A00
+
B 2000 N619 A00

A 2900 SO01 A00
+
B 2002 N619 A00

Gruppo esterno vasca e doccia

Wall mtd bathtub and shower set
Wannen- und Brausebatterie Wandmont.
Batería externa bañera y ducha
Mélangeur bain/douche mural

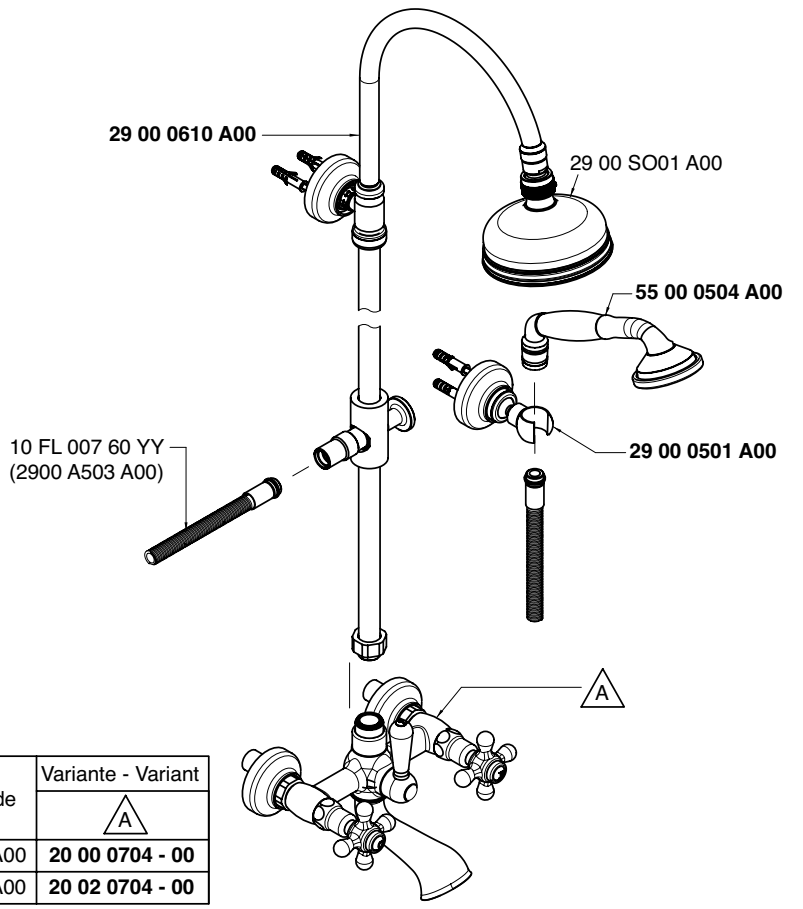

Codice - Code	Variante - Variant A
20 00 N619 A00	**20 00 0704 - 00**
20 02 N619 A00	**20 02 0704 - 00**

Getto vasca - Bathtub spout

Condizioni di prova - Test conditions
Acqua calda - Hot water: **60±2 °C**
Acqua fredda - Cold water: **20±2 °C**

P [bar]	Q l/min
0,1	
0,2	
0,5	19,8
1,0	28,4
1,5	35,0
2,0	40,6
2,5	45,2
3,0	49,4
3,5	53,3
4,0	56,9
4,5	60,2
5,0	63,3

2000

Vitone tradizionale
Compression valves

Soffione - Shower head

Condizioni di prova - Test conditions
Acqua calda - Hot water: **60±2 °C**
Acqua fredda - Cold water: **20±2 °C**

P [bar]	Q l/min
0,1	
0,2	
0,5	8,0
1,0	11,2
1,5	13,8
2,0	15,9
2,5	17,9
3,0	19,8
3,5	21,4
4,0	22,9
4,5	24,2
5,0	25,6

2000

Vitone tradizionale
Compression valves

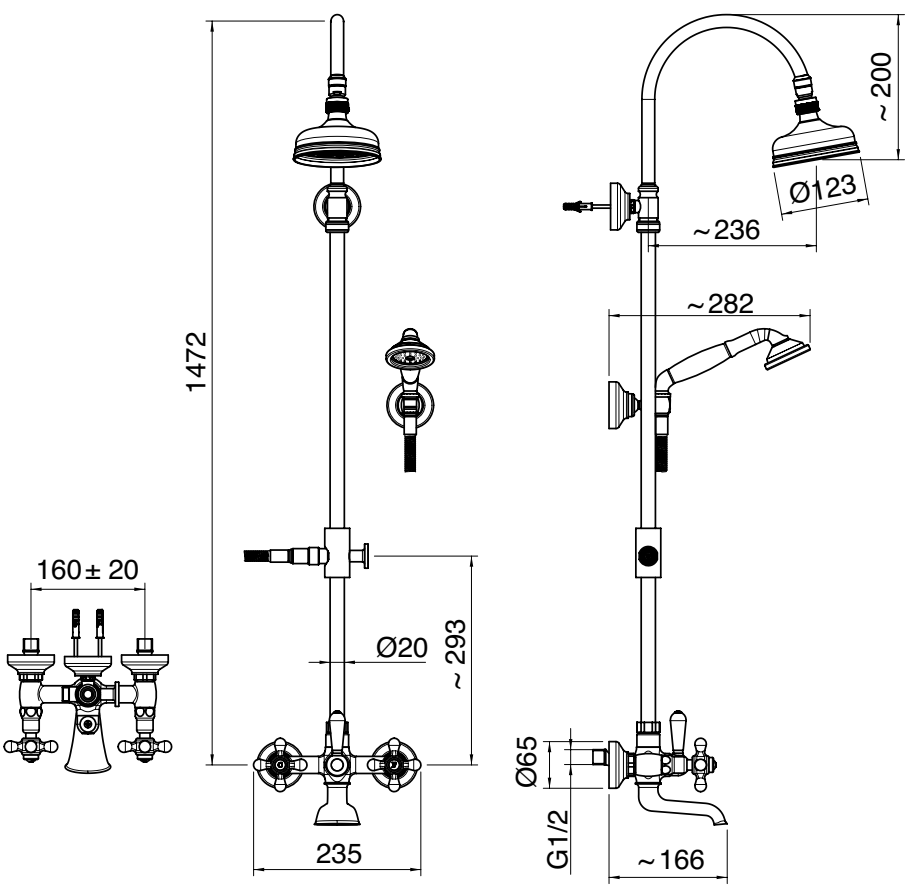

Getto vasca - Bathtub spout

Condizioni di prova - Test conditions
Acqua calda - Hot water: **60±2 °C**
Acqua fredda - Cold water: **20±2 °C**

P [bar]	Q l/min
0,1	
0,2	
0,5	17,7
1,0	25,3
1,5	31,1
2,0	36,0
2,5	40,0
3,0	43,8
3,5	47,3
4,0	50,5
4,5	53,3
5,0	56,3

2002

180°
Vitone ceramico
Ceramic discs

Soffione - Shower head

Condizioni di prova - Test conditions
Acqua calda - Hot water: **60±2 °C**
Acqua fredda - Cold water: **20±2 °C**

P [bar]	Q l/min
0,1	
0,2	
0,5	8,0
1,0	11,3
1,5	13,8
2,0	15,9
2,5	17,8
3,0	19,4
3,5	21,0
4,0	22,4
4,5	23,8
5,0	25,1

2002

180°
Vitone ceramico
Ceramic discs

A 2900 SO01 A00
+
B 2000 N610 A00

A 2900 SO01 A00
+
B 2002 N610 A00

Gruppo doccia esterno con flessibile e doccetta

Wall mtd shower set w/flexible pipe and hand shower
Brausebatterie Wandmont. mit Brauseschlauch und Handbrause
Batería ducha externa con flexible y ducha de mano
Mélangeur douche mural avec fixation douchette murale

Codice - Code	Variante - Variant A
20 00 N610 A00	**20 00 0706 - 00**
20 02 N610 A00	**20 02 0706 - 00**

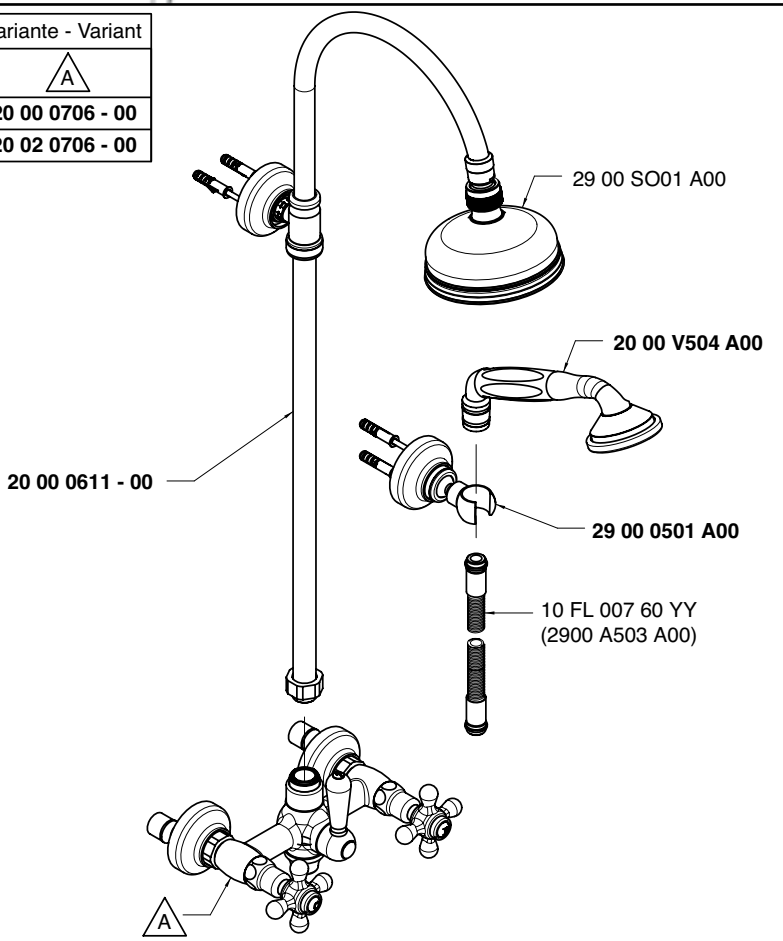

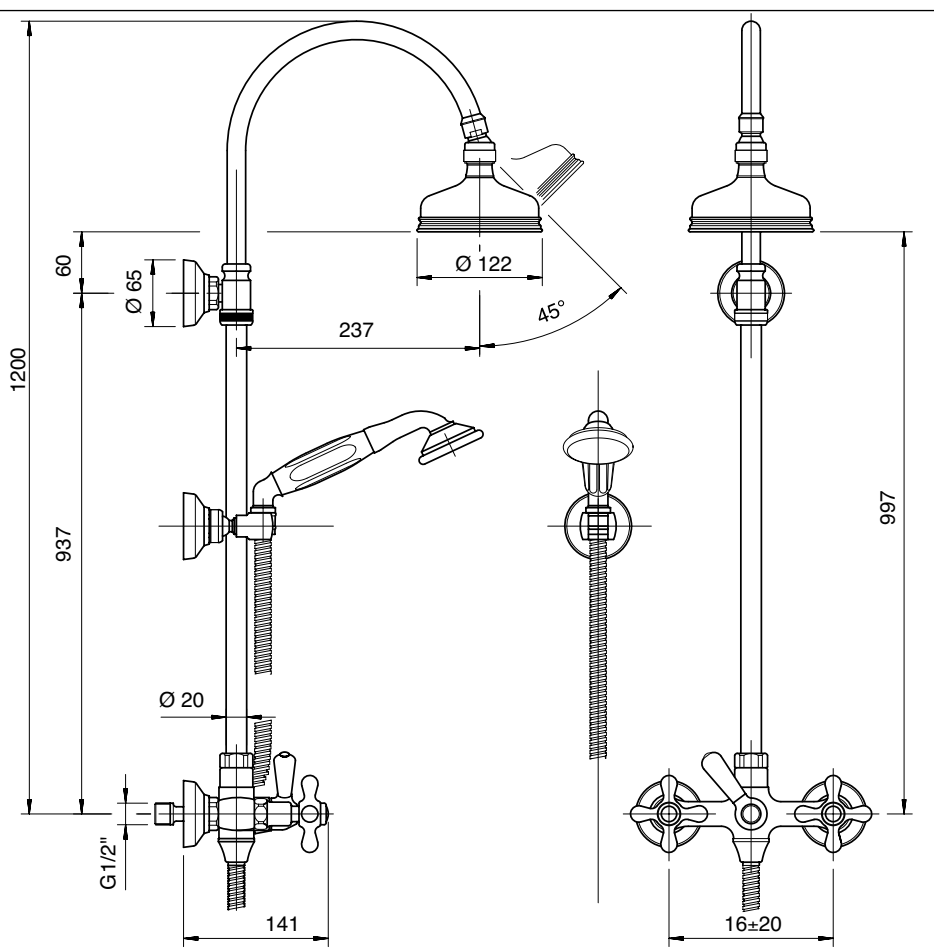

Soffione doccia - Shower head

Condizioni di prova - Test conditions
Acqua calda - Hot water: **60±2 °C**
Acqua fredda - Cold water: **20±2 °C**

P [bar]	Q l/min
0,1	
0,2	
0,5	13,2
1,0	18,7
1,5	23,0
2,0	26,6
2,5	29,7
3,0	32,5
3,5	35,2
4,0	37,6
4,5	39,7
5,0	42,0

2000

Vitone tradizionale
Compression valves

Doccetta - Hand shower

Condizioni di prova - Test conditions
Acqua calda - Hot water: **60±2 °C**
Acqua fredda - Cold water: **20±2 °C**

P [bar]	Q l/min
0,1	
0,2	
0,5	7,0
1,0	10,1
1,5	12,6
2,0	14,7
2,5	16,6
3,0	18,3
3,5	20,3
4,0	21,8
4,5	23,3
5,0	24,7

2000

Vitone tradizionale
Compression valves

Soffione doccia - Shower head

Condizioni di prova - Test conditions
Acqua calda - Hot water: **60±2 °C**
Acqua fredda - Cold water: **20±2 °C**

P [bar]	Q l/min
0,1	
0,2	
0,5	13,0
1,0	17,5
1,5	21,5
2,0	25,0
2,5	27,8
3,0	30,6
3,5	33,2
4,0	35,3
4,5	37,6
5,0	39,3

2002

180°
Vitone ceramico
Ceramic discs

Doccetta - Hand shower

Condizioni di prova - Test conditions
Acqua calda - Hot water: **60±2 °C**
Acqua fredda - Cold water: **20±2 °C**

P [bar]	Q l/min
0,1	
0,2	
0,5	6,9
1,0	9,8
1,5	12,3
2,0	14,3
2,5	16,2
3,0	17,9
3,5	19,4
4,0	20,9
4,5	22,4
5,0	23,7

2002

180°
Vitone ceramico
Ceramic discs

2000 0702 A00
2002 0702 A00

Gruppo doccia

Shower set
Duschbatterie
Batería de ducha
Mitigeur douche

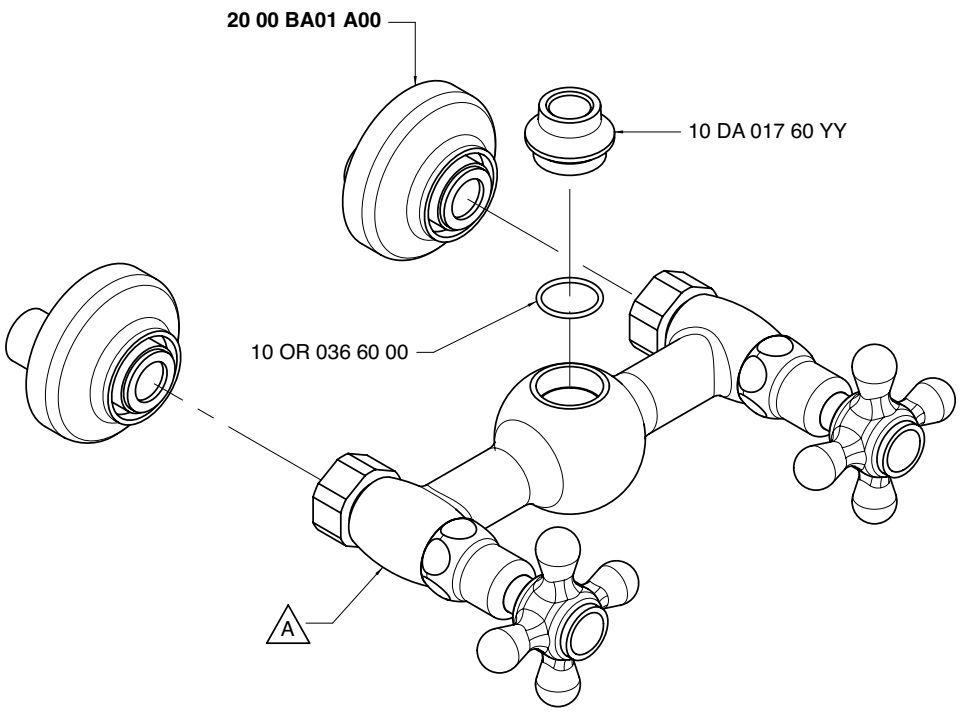

Codice - Code	Variante - Variant A
20 00 0702 - 00	**20 00 A606 - 00**
20 02 0702 - 00	**20 02 A606 - 00**

Condizioni di prova - Test conditions
Acqua calda - Hot water: **60±2 °C**
Acqua fredda - Cold water: **20±2 °C**

P [bar]	Q l/min
0,1	
0,2	
0,5	6,8
1,0	10,0
1,5	12,0
2,0	14,1
2,5	15,9
3,0	17,7
3,5	19,3
4,0	21,0
4,5	22,5
5,0	23,7

2000

Vitone tradizionale
Compression valves

Condizioni di prova - Test conditions
Acqua calda - Hot water: **60±2 °C**
Acqua fredda - Cold water: **20±2 °C**
Classe areatore - Aerator class: **0**

P [bar]	Q l/min
0,1	
0,2	
0,5	6,6
1	9,56
1,5	11,9
2	14,0
2,5	15,8
3	17,5
3,5	19,2
4	20,7
4,5	22,4
5	23,9

2002

180°
Vitone ceramico
Ceramic discs

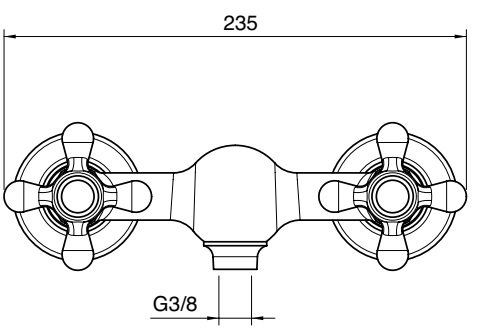

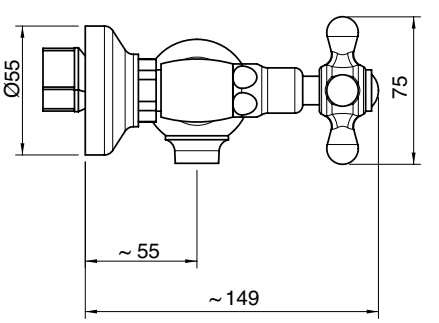

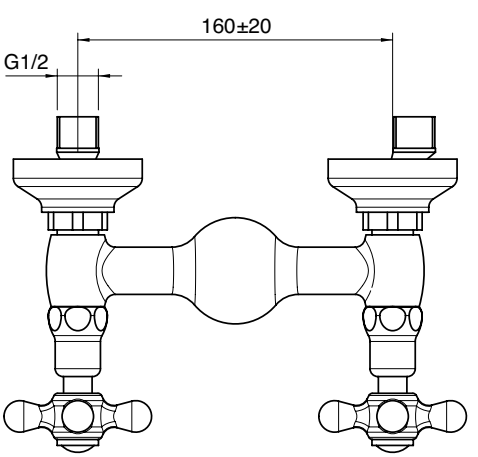

A 2900 SO01 A00
+
B 2000 1539 A00

Gruppo termostatico esterno a due docce con deviatore

Wall mtd thermostatic shower set with shower head and diverter
Wandmontierte Brausebatterie mit Brausekopf und Umsteller
Grupo termostatico externo dos duchas con plato y inversor
Mélangeur bain/douche mural thermostatique avec pomme de douche et inverseur

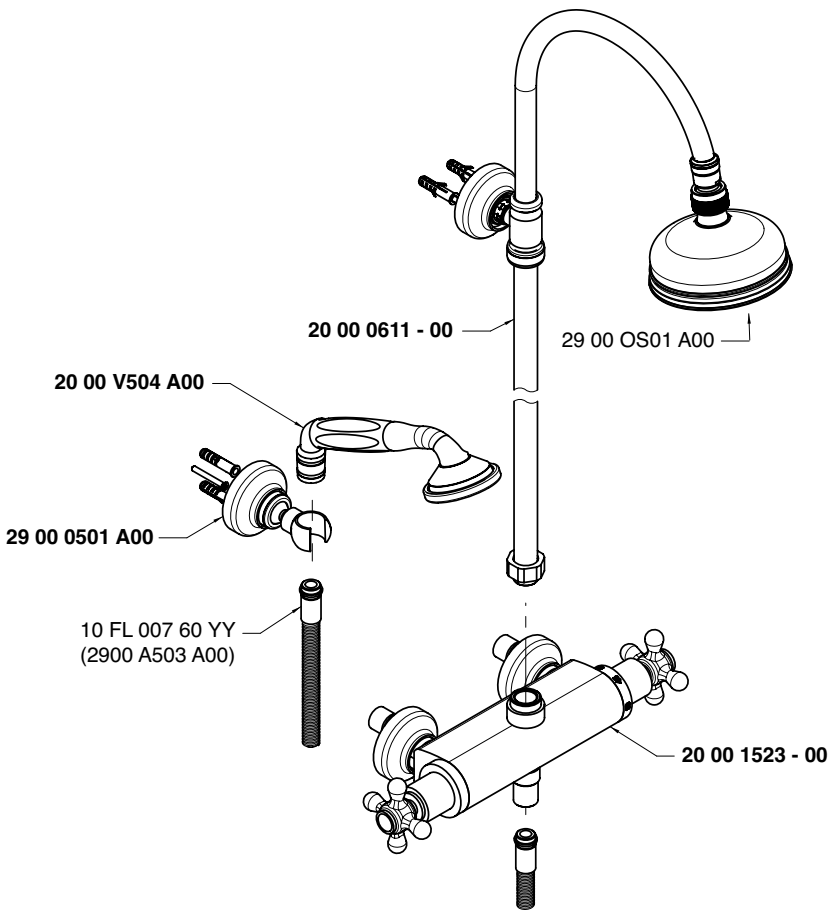

Soffione doccia - Shower head
Condizioni di prova - Test conditions
Acqua calda - Hot water: **60±2 °C**
Acqua fredda - Cold water: **20±2 °C**

P [bar]	Q l/min
0,1	
0,2	
0,5	11,0
1,0	15,0
1,5	18,2
2,0	21,2
2,5	24,3
3,0	26,4
3,5	28,1
4,0	29,3
4,5	31,9
5,0	33,0

Doccetta - Hand shower
Condizioni di prova - Test conditions
Acqua calda - Hot water: **60±2 °C**
Acqua fredda - Cold water: **20±2 °C**

P [bar]	Q l/min
0,1	
0,2	
0,5	7,0
1,0	10,0
1,5	12,4
2,0	14,4
2,5	16,3
3,0	17,9
3,5	19,7
4,0	21,2
4,5	22,7
5,0	23,9

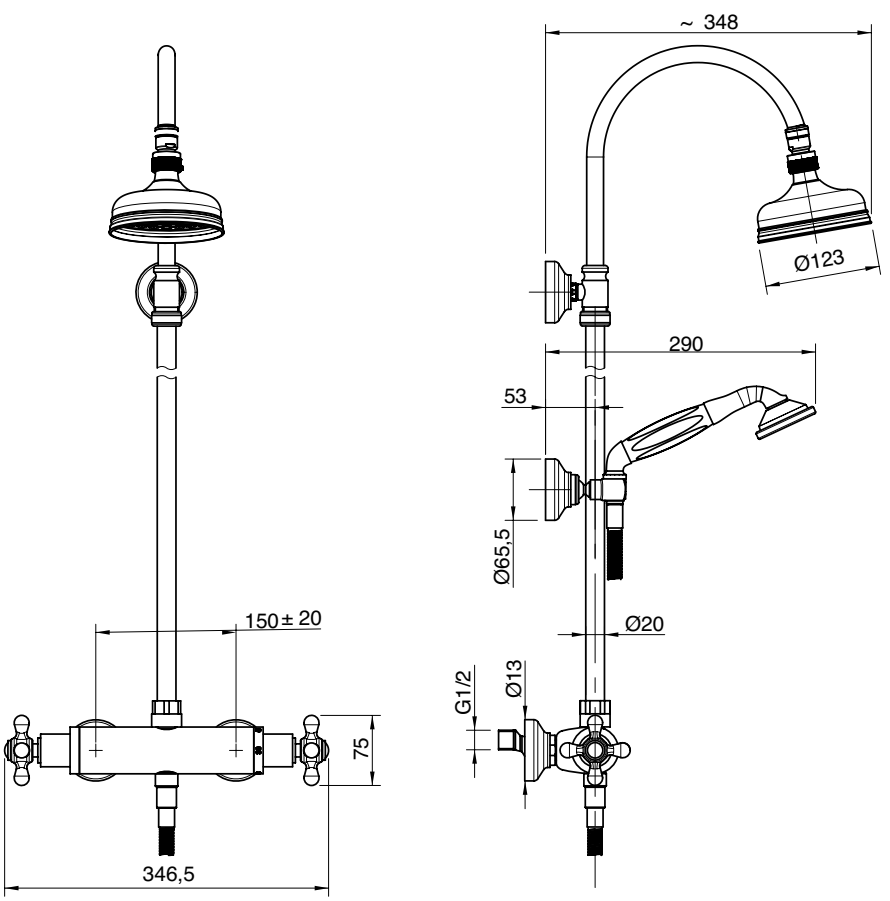

2000 1535 A00

Gruppo termostatico esterno - solo corpo

Thermostatic shower mixer - body only
Thermostatische Duschenmischer - Körper
Mezcolador termostatico ducha externo
Mitigeur douche thermostatique - corps seule

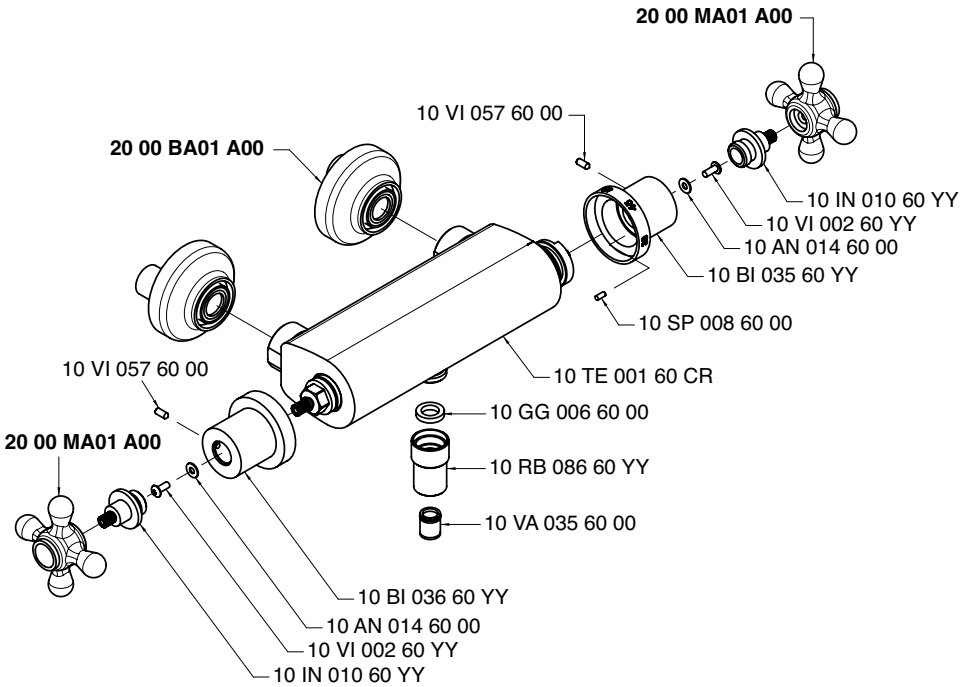

Condizioni di prova - Test conditions

Acqua calda - Hot water: **60±2 °C**
Acqua fredda - Cold water: **20±2 °C**

P [bar]	Q l/min
0,10	
0,20	
0,50	11,20
1,00	15,50
1,50	18,60
2,00	21,50
2,50	24,50
3,00	26,50
3,50	28,50
4,00	30,00
4,50	32,00
5,00	33,50

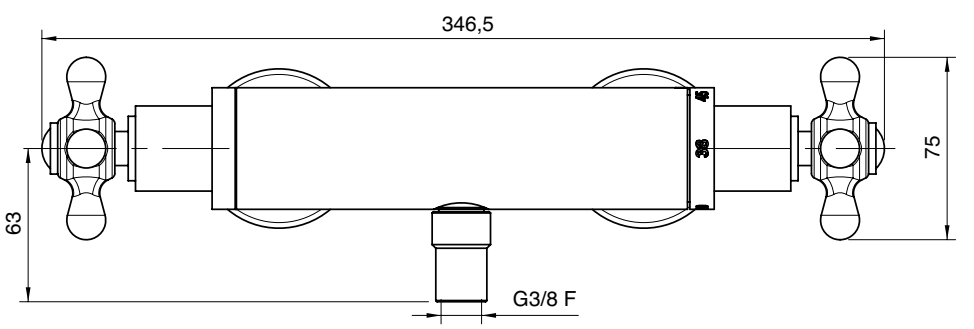

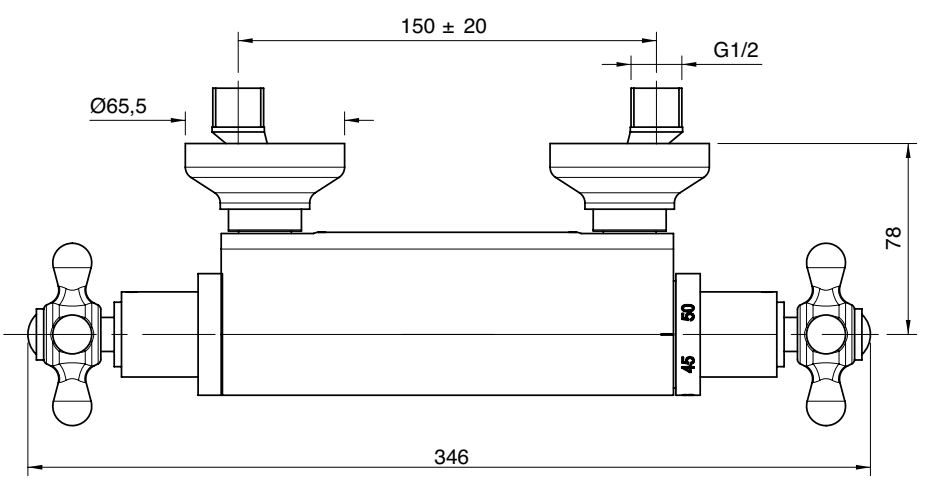

A 2000 A405 A00

+

B 2900 B405 A00

A

B

Deviatore ad incasso 2 vie

2 way built-in diverter
2-Wege-Umsteller UP-Montage
Desviador de empotrar 2 vías
Inverseur à 2 voies à encastrer

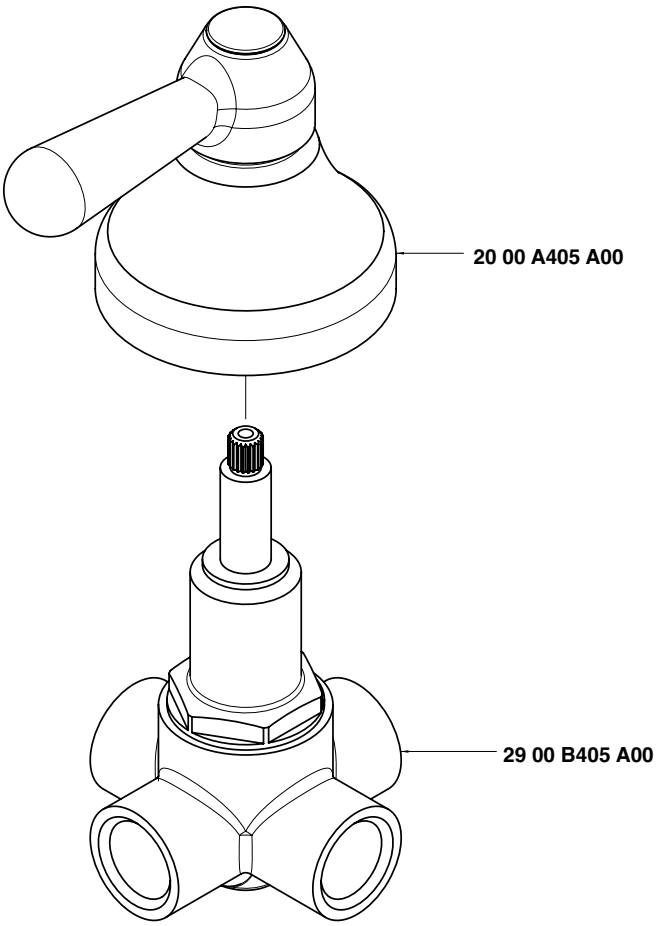

Getto vasca - Bathtub spout

Condizioni di prova - Test conditions

Acqua calda - Hot water: **60±2 °C**
Acqua fredda - Cold water: **20±2 °C**
Classe areatore - Aerator class: **0**

P [bar]	Q l/min
0,10	
0,20	
0,50	13,10
1,00	18,60
1,50	22,90
2,00	26,60
2,50	29,70
3,00	32,70
3,50	35,40
4,00	37,90
4,50	40,20
5,00	42,60

Doccetta - Hand shower

Condizioni di prova - Test conditions

Acqua calda - Hot water: **60±2 °C**
Acqua fredda - Cold water: **20±2 °C**

P [bar]	Q l/min
0,10	
0,20	
0,50	6,88
1,00	9,74
1,50	12,00
2,00	14,10
2,50	15,80
3,00	17,40
3,50	18,70
4,00	19,90
4,50	20,90
5,00	21,90

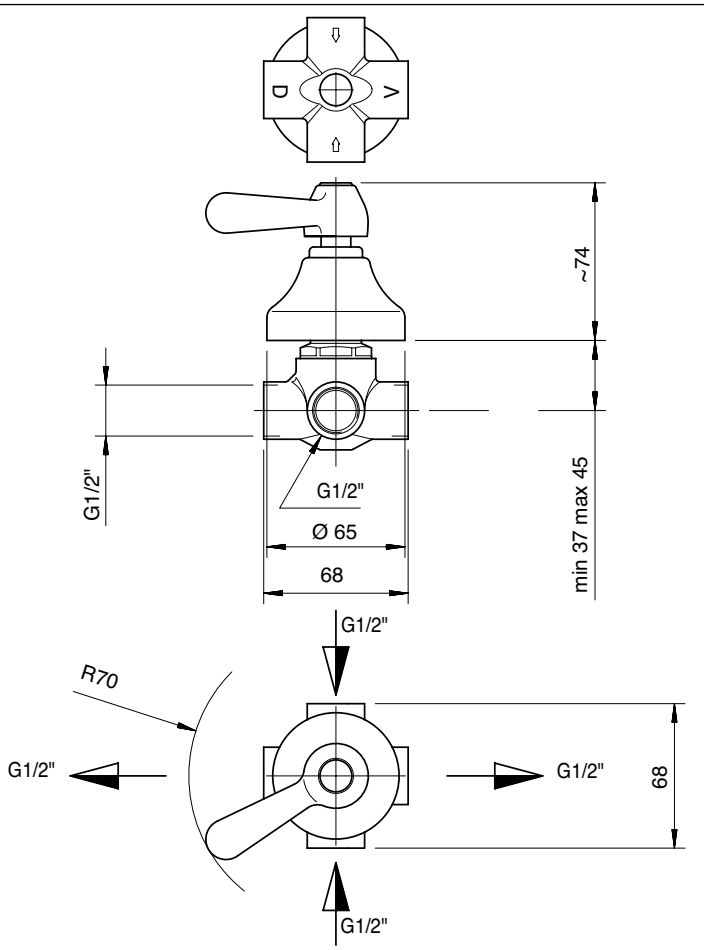

A 2000 A405 A00

+

B 2900 V405 AB1

A

B

Deviatore ad incasso 3 vie

3 way built-in diverter
3-Wege-Umsteller UP-Montage
Desviador de empotrar 3 vías
Inverseur à 3 voies à encastrer

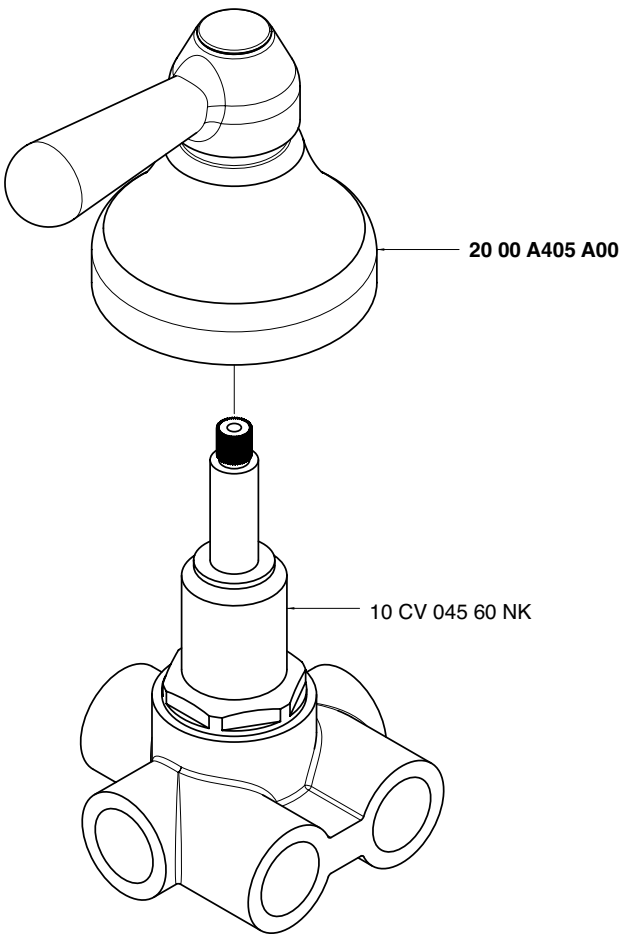

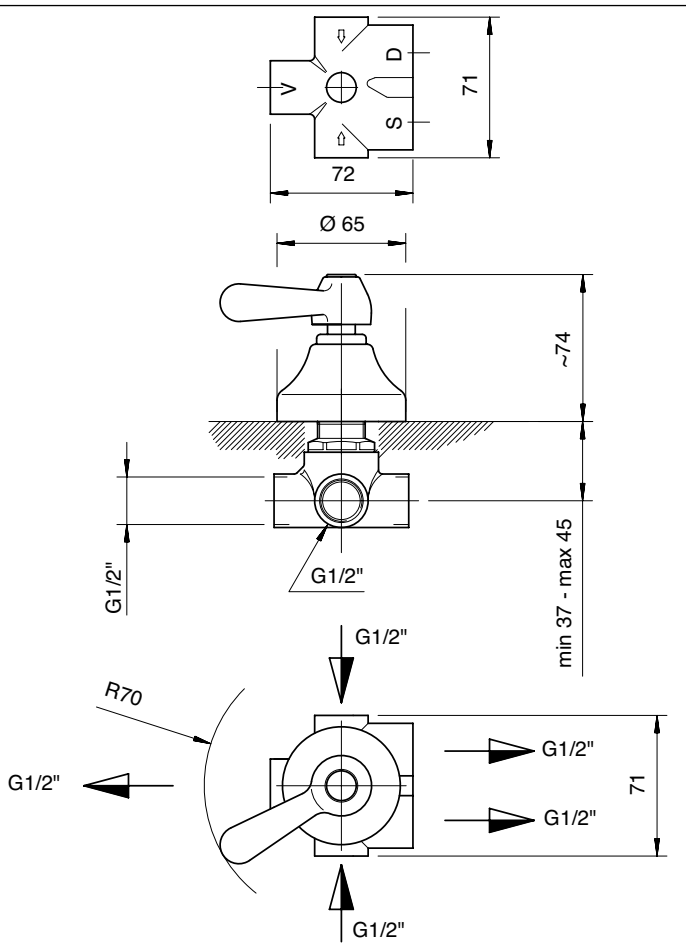

Getto vasca - Bathtub spout

Condizioni di prova - Test conditions

Acqua calda - Hot water: **60±2 °C**
Acqua fredda - Cold water: **20±2 °C**

P [bar]	Q l/min
0,10	
0,20	
0,50	11,85
1,00	17,22
1,50	21,28
2,00	24,91
2,50	28,09
3,00	30,70
3,50	33,35
4,00	35,60
4,50	37,80
5,00	39,74

Soffione doccia - Shower head

Condizioni di prova - Test conditions

Acqua calda - Hot water: **60±2 °C**
Acqua fredda - Cold water: **20±2 °C**

P [bar]	Q l/min
0,10	
0,20	
0,50	7,18
1,00	10,22
1,50	12,53
2,00	14,12
2,50	15,39
3,00	16,53
3,50	17,66
4,00	18,65
4,50	19,67
5,00	20,53

Doccetta - Hand shower

Condizioni di prova - Test conditions

Acqua calda - Hot water: **60±2 °C**
Acqua fredda - Cold water: **20±2 °C**

P [bar]	Q l/min
0,10	
0,20	
0,50	7,54
1,00	10,64
1,50	12,96
2,00	15,08
2,50	16,67
3,00	17,90
3,50	18,99
4,00	20,03
4,50	21,00
5,00	21,99

A 2000 A406 A00
+
B 2900 B406 A00

A 2002 A406 A00
+
B 2900 B406 AC0

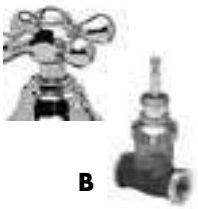

Rubinetto incasso 1/2" - completo

1/2" Built-in tap, complete
UP-Ventil 1/2" komplett
Grifo empotrado completo 1/2"
Robinet à encastrer 1/2", complet

Codice - Code	Variante - Variant	Variante - Variant
	A	B
2000 A406 A00 + 2900 B406 A00	**2000 A406 A00**	**2900 B406 A00**
2002 A406 A00 + 2900 B406 AC0	**2002 A406 A00**	**2900 B406 AC0**

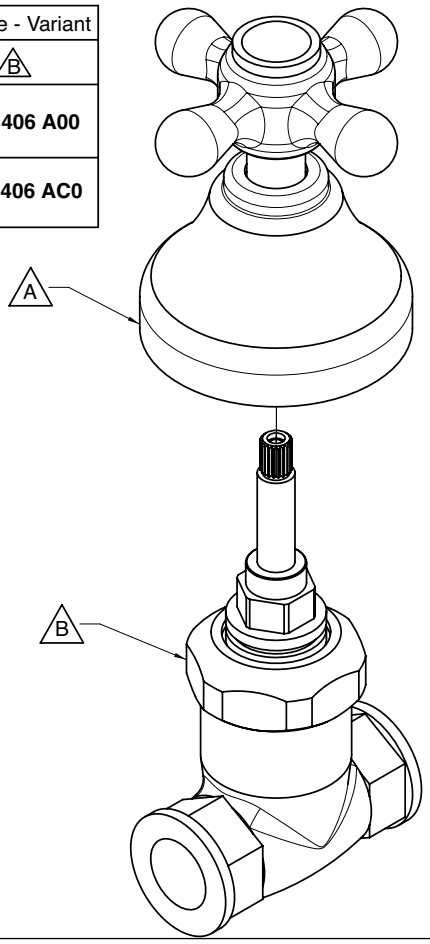

Condizioni di prova - Test conditions
Acqua calda - Hot water: **60±2 °C**
Acqua fredda - Cold water: **20±2 °C**

P [bar]	Q l/min
0,10	
0,20	
0,50	13,80
1,00	19,60
1,50	24,00
2,00	27,80
2,50	31,10
3,00	34,10
3,50	36,90
4,00	39,50
4,50	41,80
5,00	44,20

2000

Vitone tradizionale
Compression valves

Condizioni di prova - Test conditions
Acqua calda - Hot water: **60±2 °C**
Acqua fredda - Cold water: **20±2 °C**

P [bar]	Q l/min
0,10	
0,20	
0,50	11,50
1,00	16,20
1,50	19,80
2,00	22,90
2,50	25,60
3,00	28,00
3,50	30,20
4,00	32,30
4,50	34,20
5,00	36,30

2002

180°
Vitone ceramico
Ceramic discs

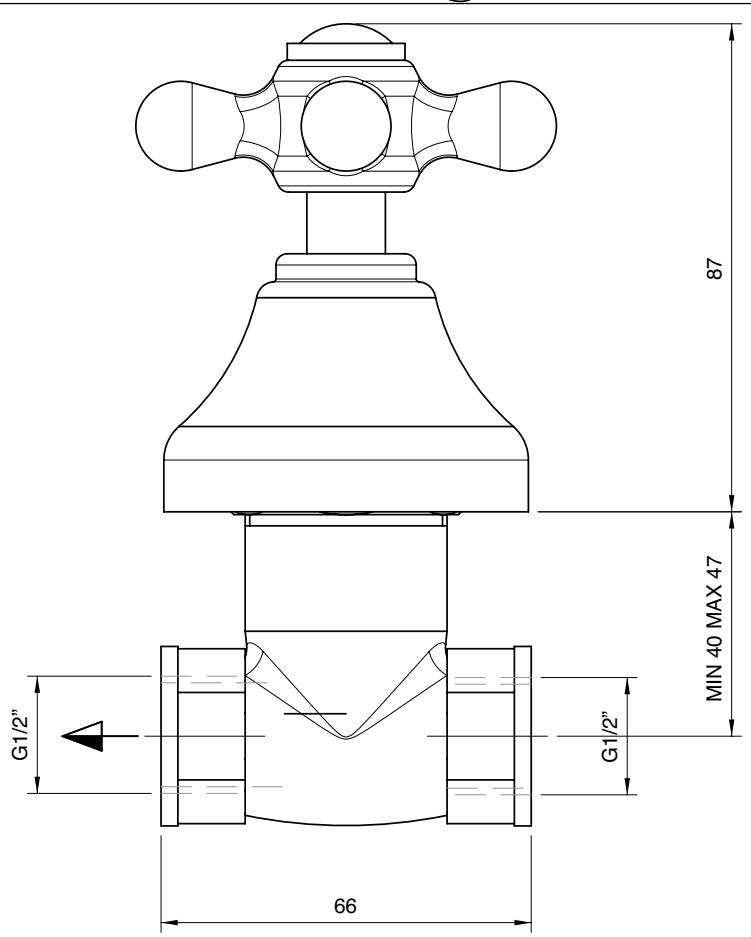

A 2000 A406 A00	A 2002 A406 A00	A 2002 A406 A00
+	+	+
B 2900 B407 A00	B 2900 B407 AD0 DX	B 2900 B407 AS0 SX

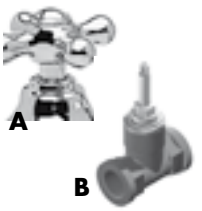

Rubinetto incasso 3/4" - completo

3/4" built-in tap, complete
UP-Ventil 3/4" komplett
Grifo de empotrar completo 3/4"
Robinet à encastrer 3/4", complet

Codice - Code	Variante - Variant A	Variante - Variant B
2000 A406 A00 + 2900 B407 A00	**2000 A406 A00**	**2900 B407 A00**
2002 A406 A00 + 2900 B407 AD0	**2002 A406 A00**	**2900 B407 AD0**
2002 A406 A00 + 2900 B407 AS0	**2002 A406 A00**	**2900 B407 AS0**

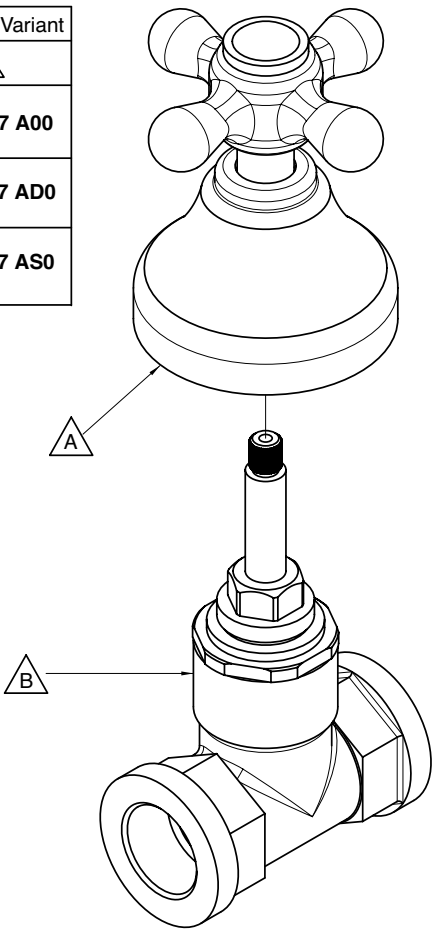

Condizioni di prova - Test conditions
Acqua calda - Hot water: **60±2 °C**
Acqua fredda - Cold water: **20±2 °C**

P [bar]	Q l/min
0,10	
0,20	
0,50	23,00
1,00	32,60
1,50	40,00
2,00	46,10
2,50	51,30
3,00	56,30
3,50	60,80
4,00	65,00
4,50	69,40
5,00	73,20

2000

Vitone tradizionale
Compression valves

Condizioni di prova - Test conditions
Acqua calda - Hot water: **60±2 °C**
Acqua fredda - Cold water: **20±2 °C**

P [bar]	Q l/min
0,10	
0,20	
0,50	19,50
1,00	27,70
1,50	34,00
2,00	39,30
2,50	43,80
3,00	48,00
3,50	51,90
4,00	55,00
4,50	58,60
5,00	61,80

2002

90°
Vitone ceramico
Ceramic discs

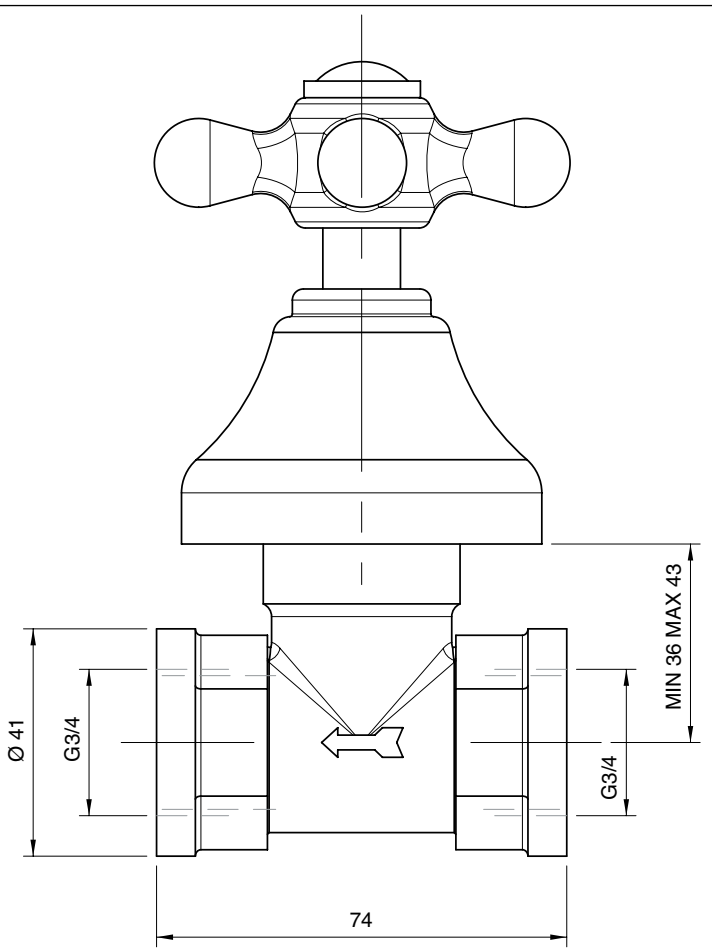

2000 0403 A00

Getto vasca a parete
Wall mtd bathtub spout
Wanneneinlauf Wandmont.
Caño mural bañera
Bec bain mural

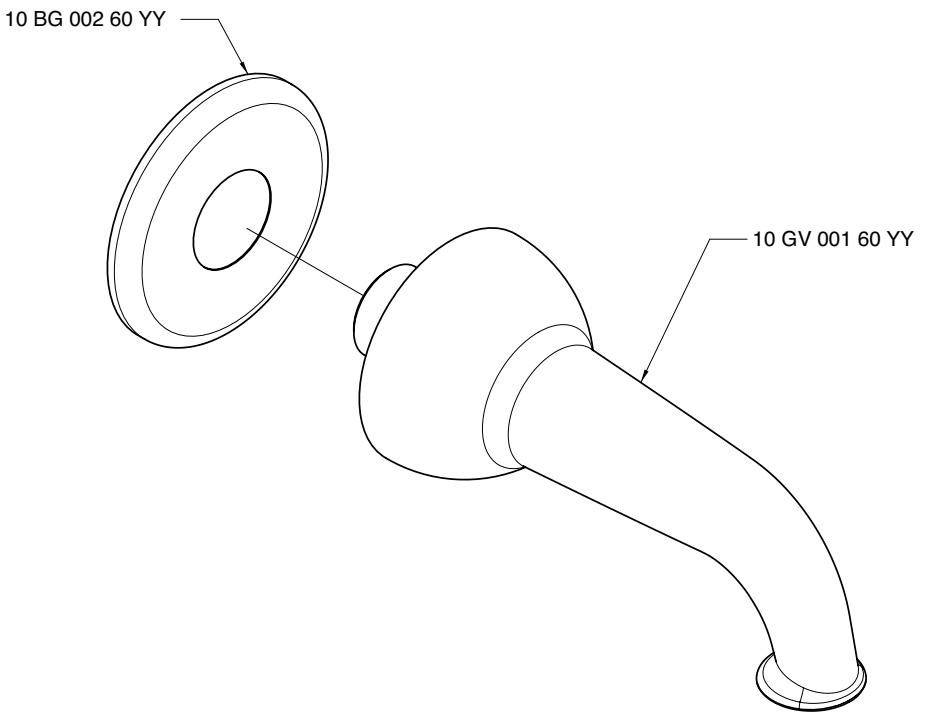

Condizioni di prova - Test conditions
Acqua calda - Hot water: **60±2 °C**
Acqua fredda - Cold water: **20±2 °C**

P [bar]	Q l/min
0,1	
0,2	
0,5	99,0
1,0	99,5
1,5	
2,0	
2,5	
3,0	
3,5	
4,0	
4,5	
5,0	

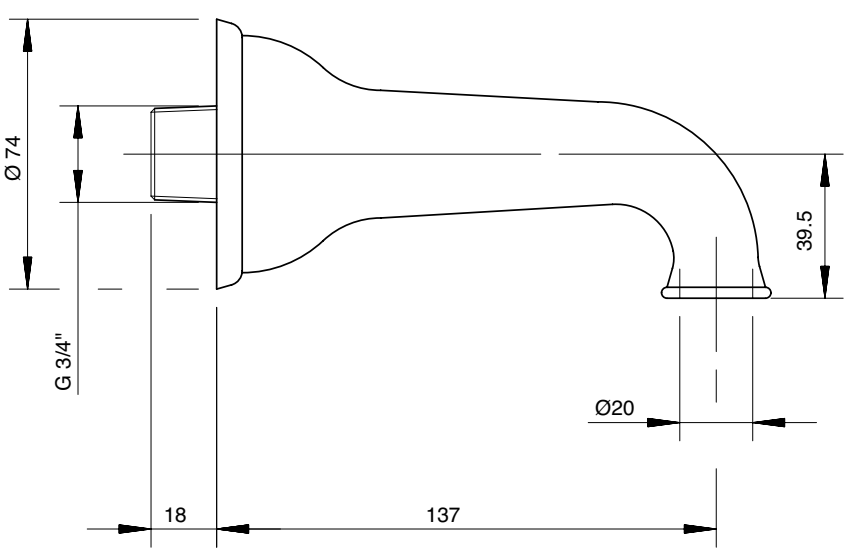

2000 0413 A00

Set doccia

Shower set
Duschgarnitur
Juego de ducha
Garniture douche

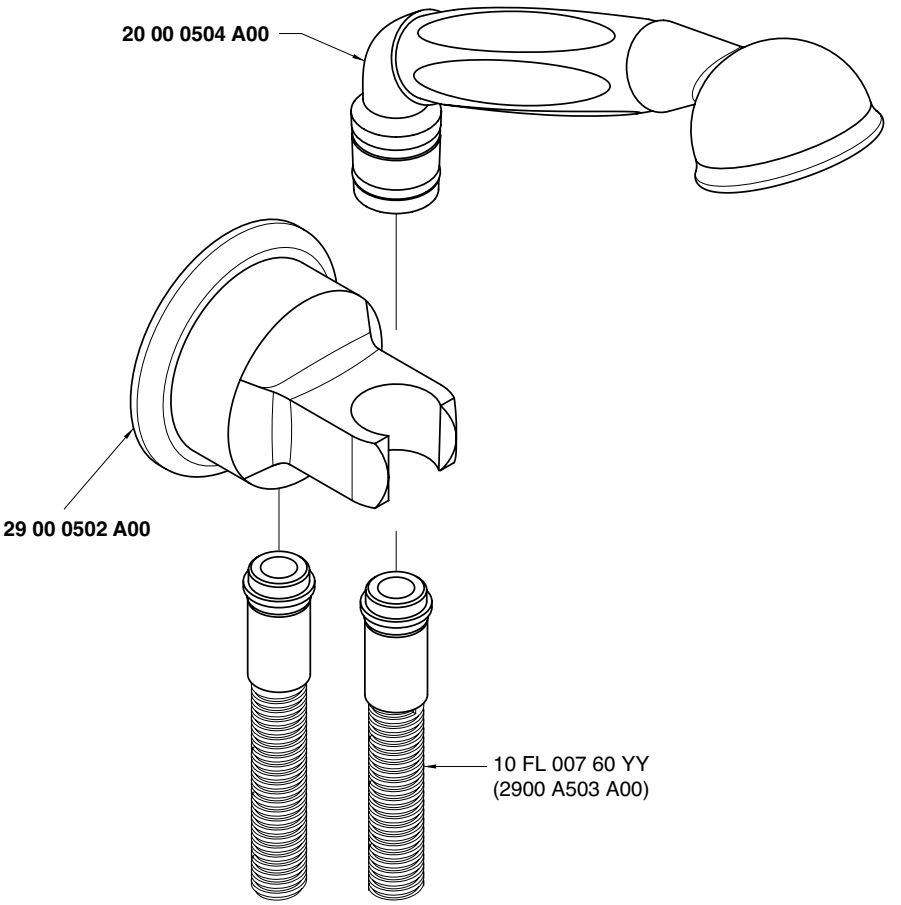

Condizioni di prova - Test conditions

Acqua calda - Hot water: **60±2 °C**
Acqua fredda - Cold water: **20±2 °C**

P [bar]	Q l/min
0,1	
0,2	
0,5	7,2
1,0	10,4
1,5	12,7
2,0	15,0
2,5	17,0
3,0	18,7
3,5	20,6
4,0	22,0
4,5	24,0
5,0	25,3

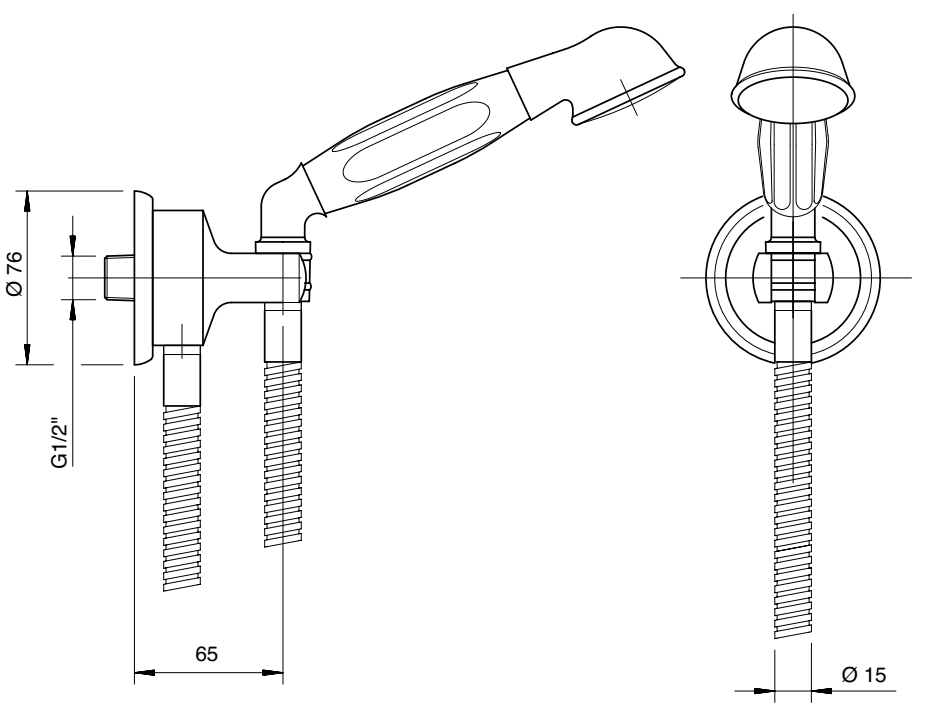

A 2000 A419 A00
+
B 2000 Q417 A00

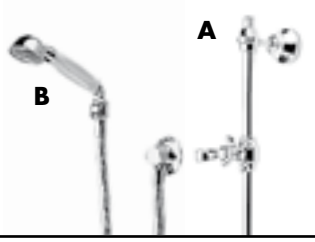

Doccia con asta saliscendi

Shower set w. sliding bar
Duschgarn. m. Gleitstange
Ducha con barra corredera
Garniture douche avec barre coulissante

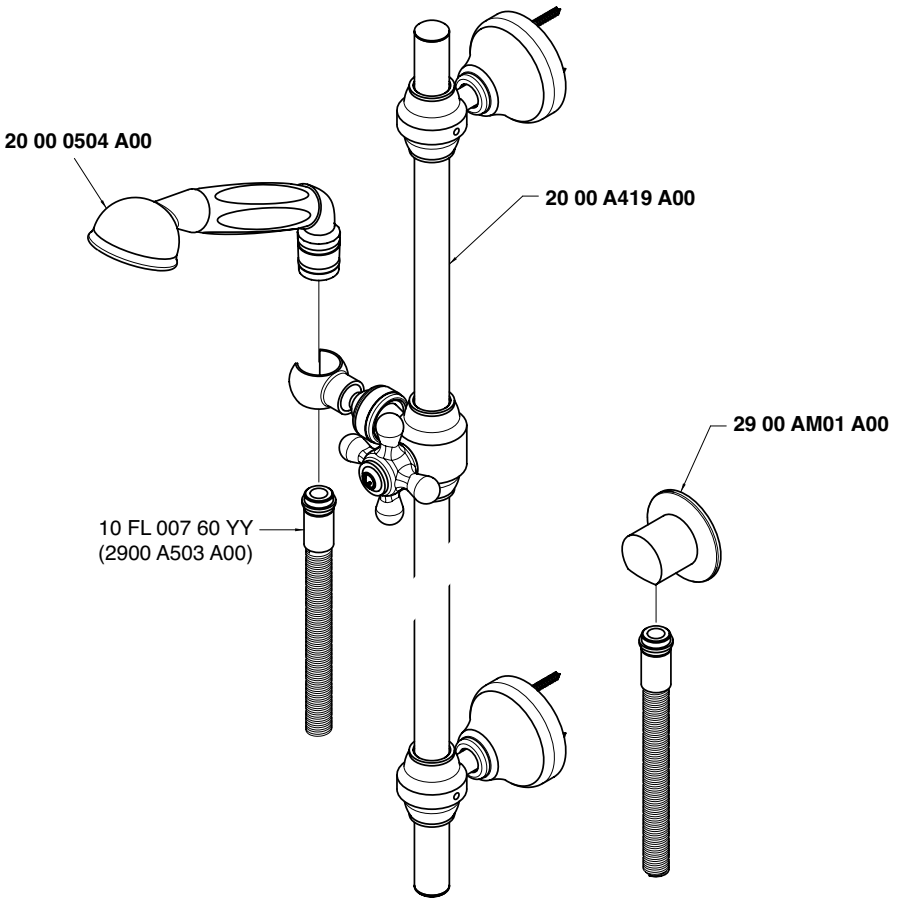

Condizioni di prova - Test conditions

Acqua calda - Hot water: **60±2 °C**
Acqua fredda - Cold water: **20±2 °C**

P [bar]	Q l/min
0,1	
0,2	
0,5	7,2
1,0	10,4
1,5	12,9
2,0	14,9
2,5	16,9
3,0	18,8
3,5	20,4
4,0	22,0
4,5	23,9
5,0	25,3

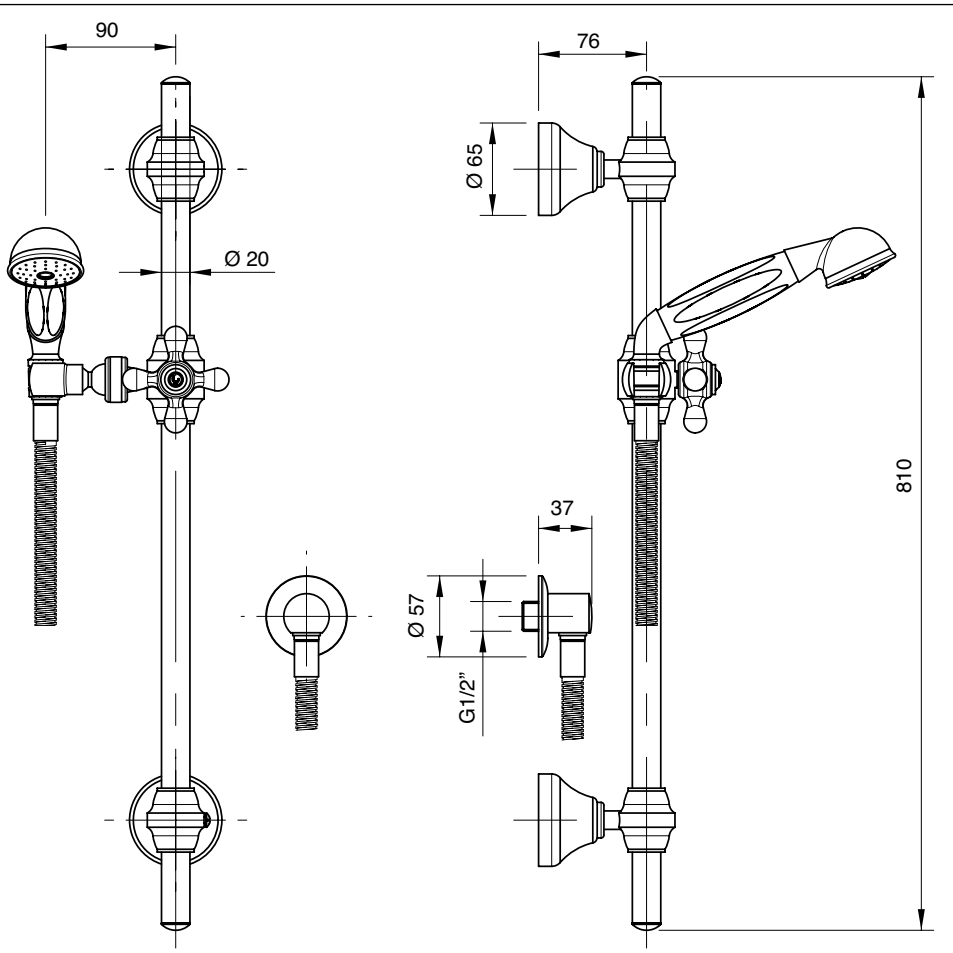

A 2000 A414 A00

+

B 2000 Q417 A00

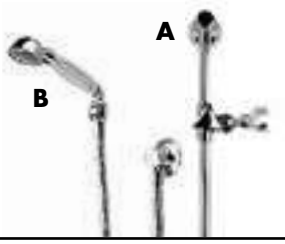

Doccia con asta saliscendi

Shower set w. sliding bar
Duschgarn. m. Gleitstange
Ducha con barra corredera
Garniture douche avec barre coulissante

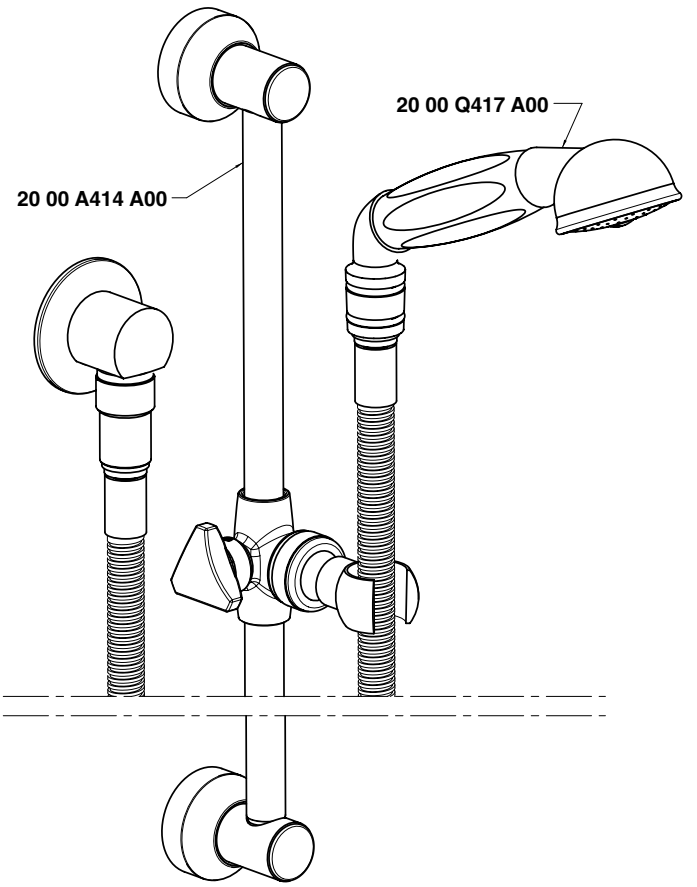

Condizioni di prova - Test conditions

Acqua calda - Hot water: **60±2 °C**
Acqua fredda - Cold water: **20±2 °C**

P [bar]	Q l/min
0,1	
0,2	
0,5	7,2
1,0	10,4
1,5	12,9
2,0	14,9
2,5	16,9
3,0	18,8
3,5	20,4
4,0	22,0
4,5	23,9
5,0	25,3

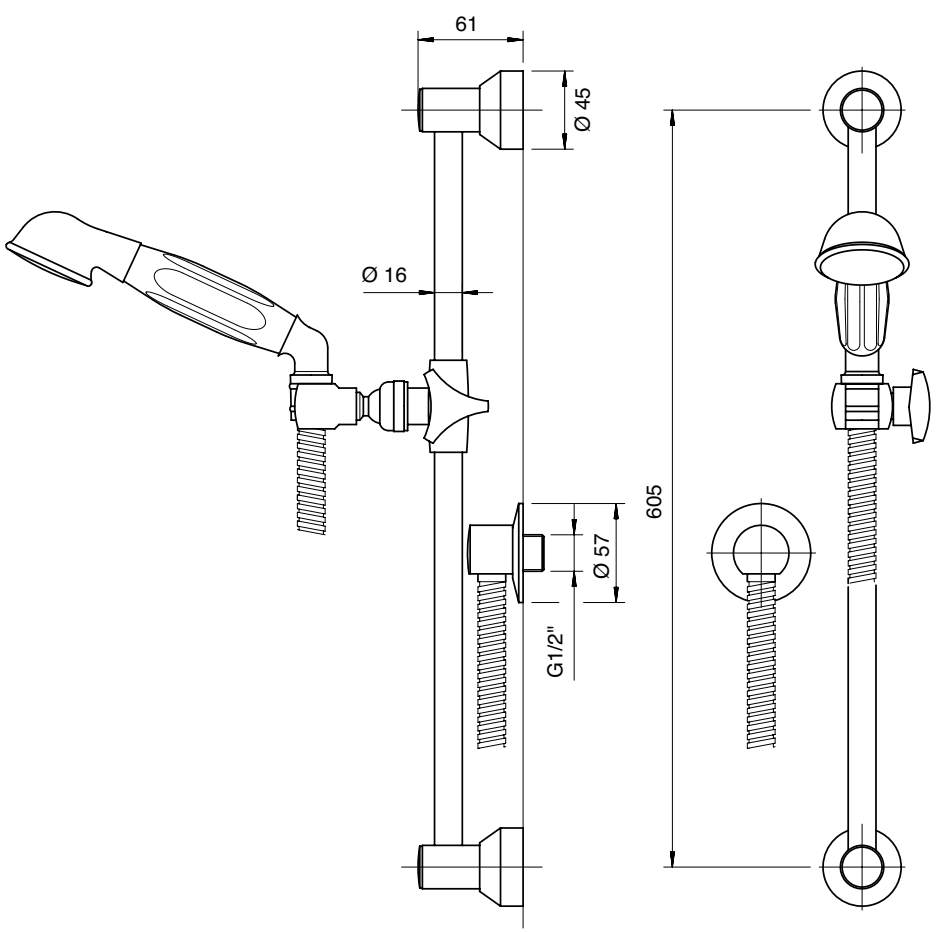

2000 3103 A00
2002 3103 A00

Monoforo lavello collo girevole

Single-hole sink set w/revolving spout
Spülb. Einlochbatterie mit Schwenkauslauf
Monobloc fregadero caño giratorio
Mélangeur d'évier monotrou, bec orientable

Codice - Code	Variante - Variant
	A
20 00 3103 A00	**20 00 A313 - 00**
20 02 3103 A00	**20 02 A313 - 00**

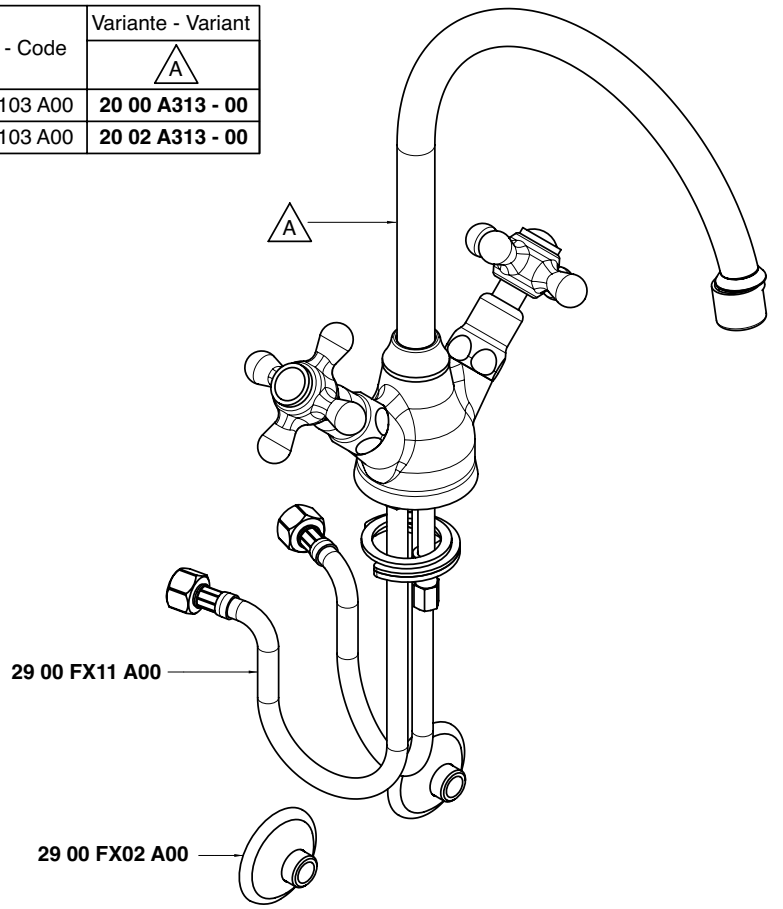

Condizioni di prova - Test conditions
Acqua calda - Hot water: **60±2 °C**
Acqua fredda - Cold water: **20±2 °C**
Classe areatore - Aerator class: **B**

P [bar]	Q l/min
0,1	
0,2	
0,5	10,0
1,0	14,7
1,5	17,1
2,0	19,0
2,5	20,7
3,0	22,0
3,5	23,1
4,0	24,7
4,5	26,0
5,0	27,4

2000

Vitone tradizionale
Compression valves

Condizioni di prova - Test conditions
Acqua calda - Hot water: **60±2 °C**
Acqua fredda - Cold water: **20±2 °C**
Classe areatore - Aerator class: **B**

P [bar]	Q l/min
0,1	
0,2	
0,5	9,7
1,0	14,6
1,5	17,0
2,0	18,8
2,5	20,6
3,0	21,6
3,5	23,2
4,0	24,6
4,5	25,9
5,0	27,3

2002

180°
Vitone ceramico
Ceramic discs

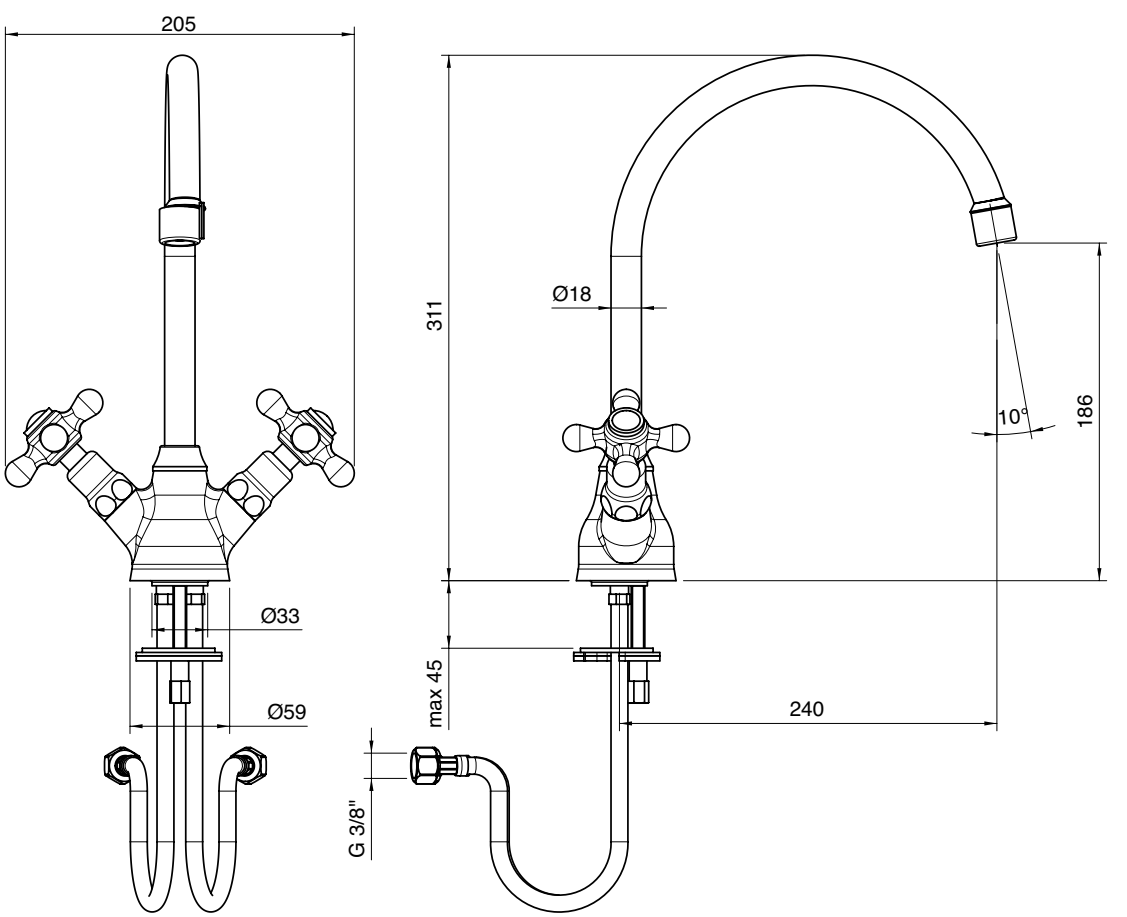

2000 0606 A00
2002 0606 A00

Lavello collo girevole

Sink mixer w/revolving spout
Spülb.batt. Schwenkauslauf
Fregadero caño giratorio
Mélangeur évier bec orientable

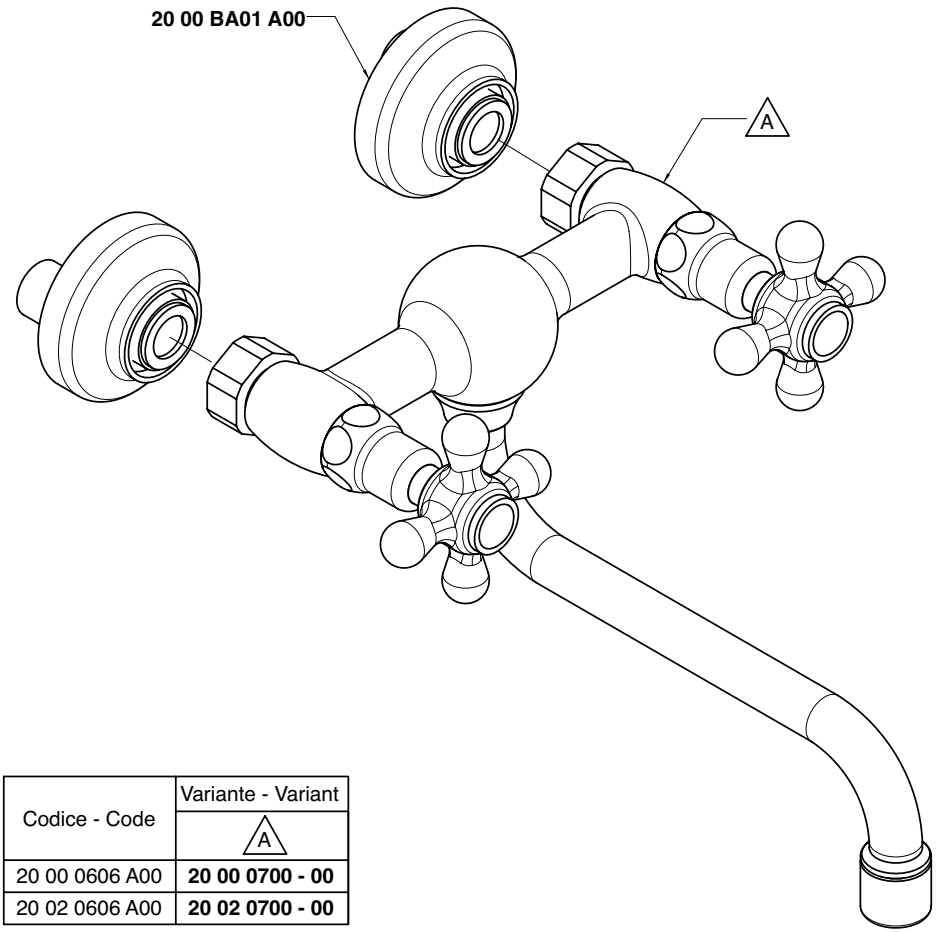

Codice - Code	Variante - Variant A
20 00 0606 A00	**20 00 0700 - 00**
20 02 0606 A00	**20 02 0700 - 00**

Condizioni di prova - Test conditions

Acqua calda - Hot water: **60±2 °C**
Acqua fredda - Cold water: **20±2 °C**
Classe areatore - Aerator class: **B**

P [bar]	Q l/min
0,1	
0,2	
0,5	12,3
1,0	17,5
1,5	20,3
2,0	22,4
2,5	24,2
3,0	25,5
3,5	27,2
4,0	28,9
4,5	30,6
5,0	32,2

2000

Vitone tradizionale
Compression valves

Condizioni di prova - Test conditions

Acqua calda - Hot water: **60±2 °C**
Acqua fredda - Cold water: **20±2 °C**
Classe areatore - Aerator class: **B**

P [bar]	Q l/min
0,1	
0,2	
0,5	9,5
1,0	13,7
1,5	16,6
2,0	18,8
2,5	20,7
3,0	22,5
3,5	24,2
4,0	25,9
4,5	27,6
5,0	29,2

2002

180°
Vitone ceramico
Ceramic discs

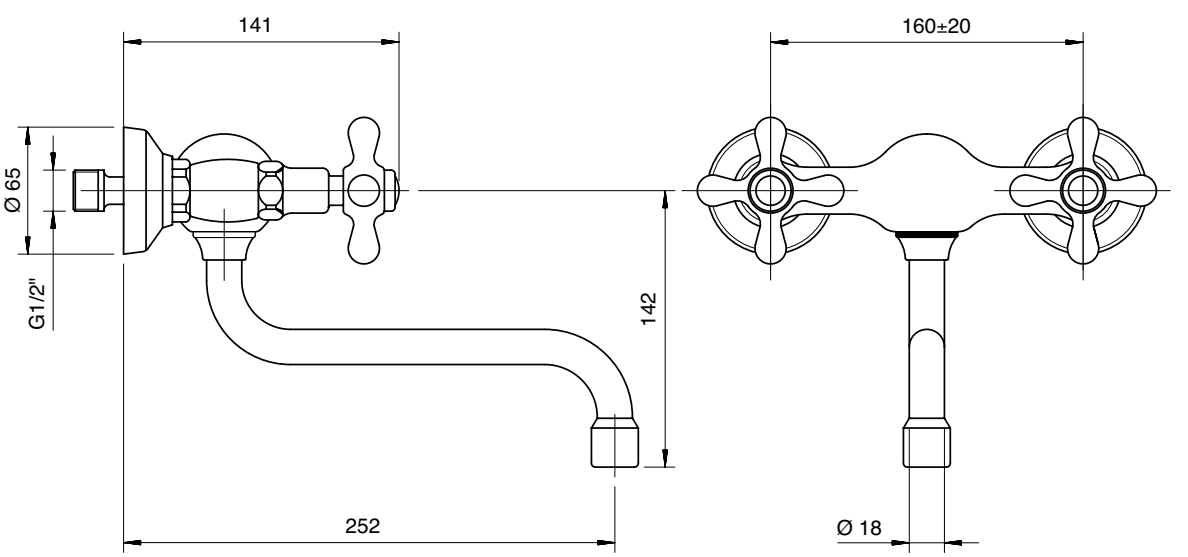

2000 0607 A00
2002 0607 A00

Lavello collo girevole

Sink mixer w/revolving spout
Spülb.batt. Schwenkauslauf
Fregadero caño giratorio
Mélangeur évier bec orientable

Codice - Code	Variante - Variant
	A
20 00 0607 A00	**20 00 0707 - 00**
20 02 0607 A00	**20 02 0707 - 00**

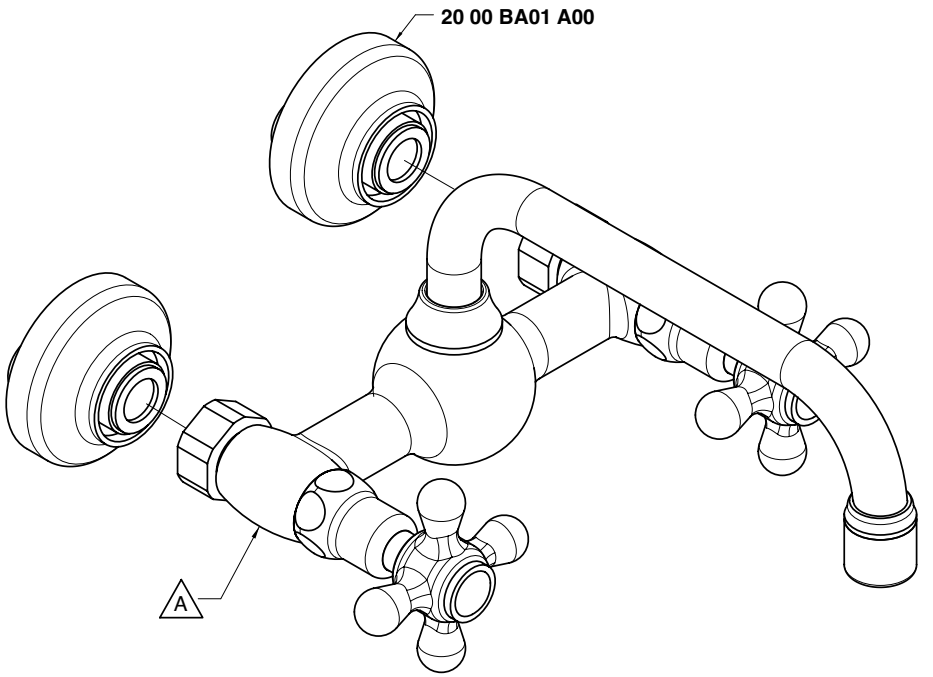

Condizioni di prova - Test conditions

Acqua calda - Hot water: **60±2 °C**
Acqua fredda - Cold water: **20±2 °C**
Classe areatore - Aerator class: **B**

P [bar]	Q l/min

2000

TRAD

Vitone tradizionale
Compression valves

Condizioni di prova - Test conditions

Acqua calda - Hot water: **60±2 °C**
Acqua fredda - Cold water: **20±2 °C**
Classe areatore - Aerator class: **B**

P [bar]	Q l/min
0,1	
0,2	
0,5	9,5
1,0	13,7
1,5	16,6
2,0	18,8
2,5	20,7
3,0	22,5
3,5	24,2
4,0	25,9
4,5	27,6
5,0	29,2

2002

180°

180°
Vitone ceramico
Ceramic discs

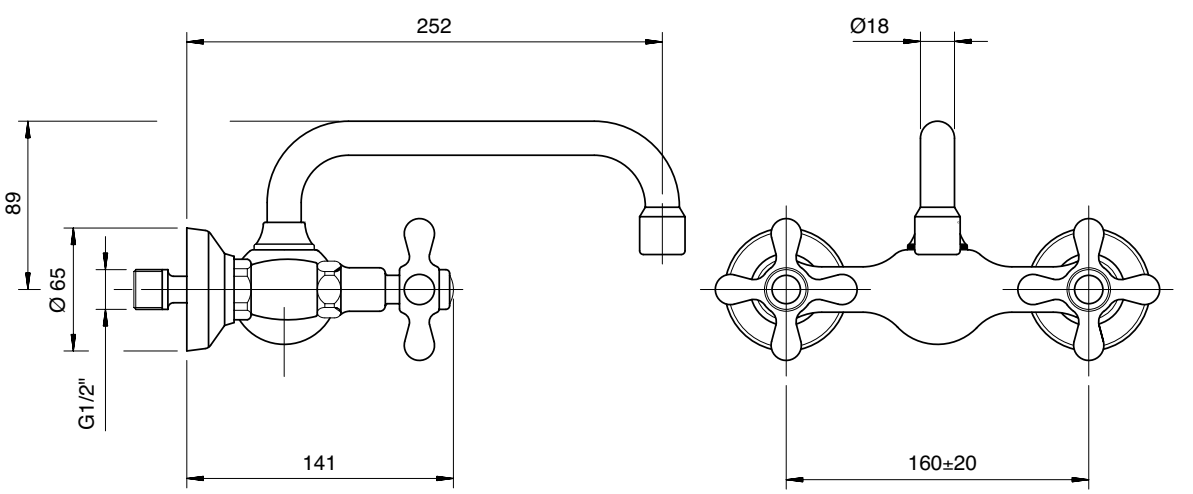

2000 0600 A00
2002 0600 A00

Rubinetto incasso collo girevole

Built-in tap with revolving spout
Schwenkauslauf UP.-Mont.
Grifo empotrado caño giratorio
Robinet à encastrer, bec orientable

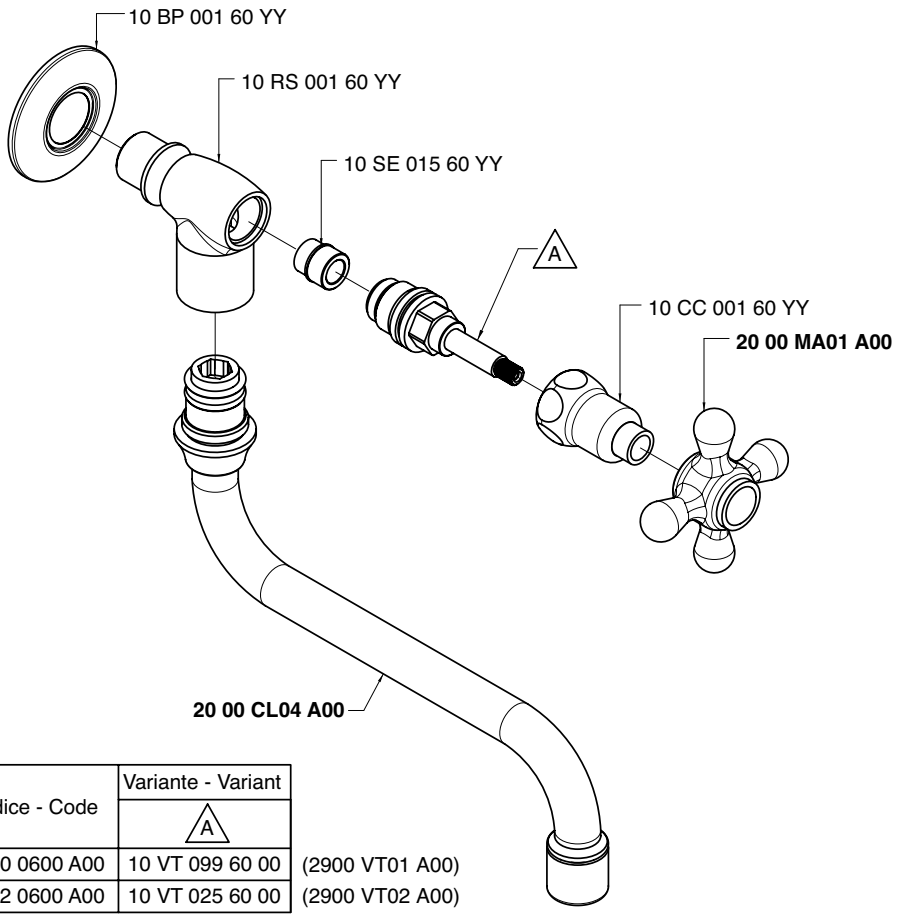

Codice - Code	Variante - Variant A	
20 00 0600 A00	10 VT 099 60 00	(2900 VT01 A00)
20 02 0600 A00	10 VT 025 60 00	(2900 VT02 A00)

Condizioni di prova - Test conditions

Acqua calda - Hot water: **60±2 °C**
Acqua fredda - Cold water: **20±2 °C**
Classe areatore - Aerator class: **B**

P [bar]	Q l/min
0,1	
0,2	
0,5	12,0
1,0	17,1
1,5	20,0
2,0	22,1
2,5	23,8
3,0	25,5
3,5	27,0
4,0	28,6
4,5	29,9
5,0	31,2

2000

TRAD

Vitone tradizionale
Compression valves

Condizioni di prova - Test conditions

Acqua calda - Hot water: **60±2 °C**
Acqua fredda - Cold water: **20±2 °C**
Classe areatore - Aerator class: **B**

P [bar]	Q l/min
0,1	
0,2	
0,5	9,5
1,0	13,5
1,5	16,5
2,0	18,7
2,5	20,4
3,0	21,9
3,5	23,4
4,0	24,7
4,5	25,8
5,0	26,9

2002

180°

180°
Vitone ceramico
Ceramic discs

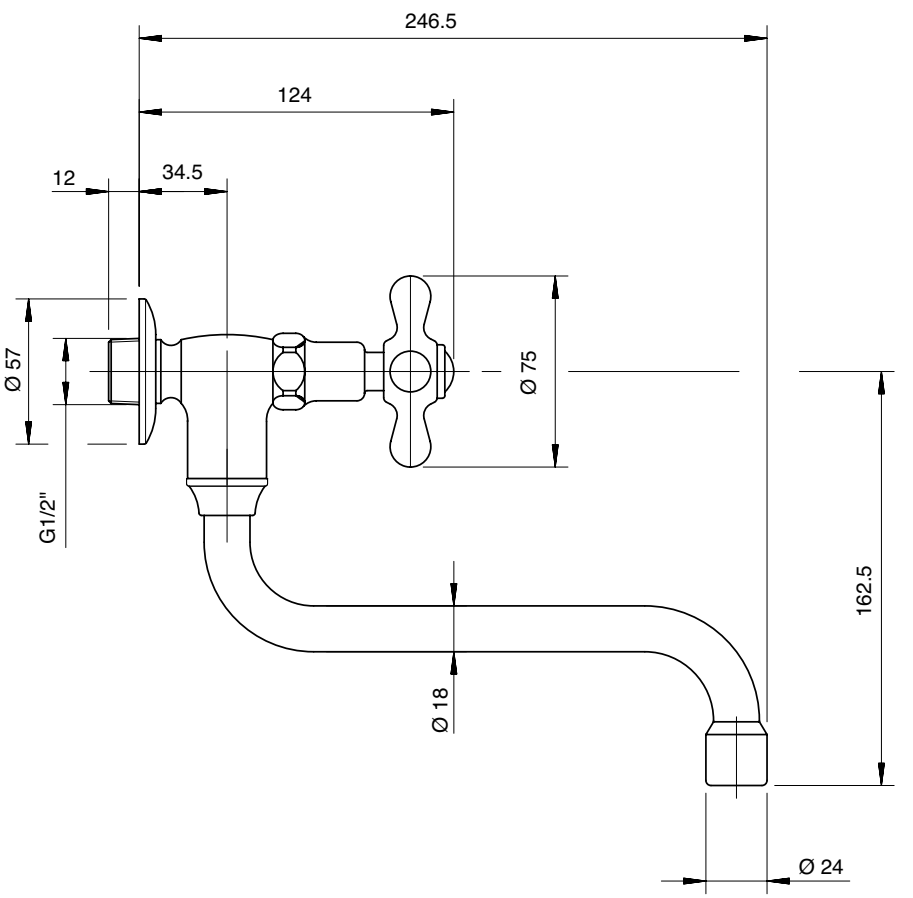

2003 0100 A00

Batteria lavabo

Washbasin set
Waschtisch-3-Lochbatterie
Batería para lavabo
Mélangeur lavabo

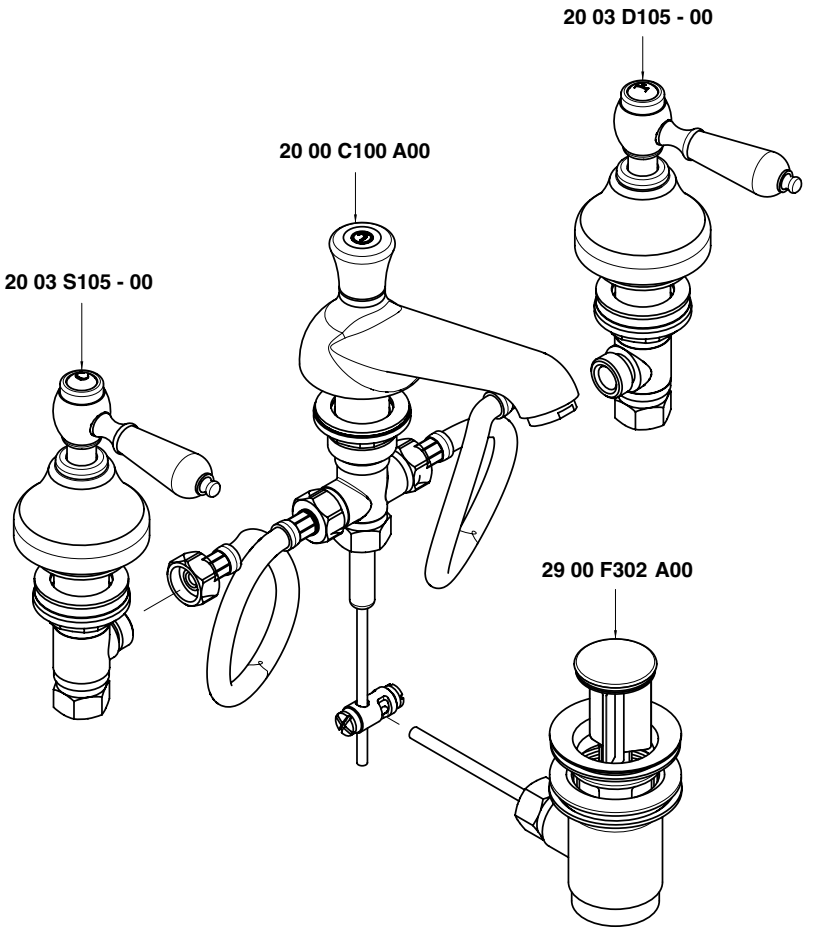

Condizioni di prova - Test conditions

Acqua calda - Hot water: **60±2 °C**
Acqua fredda - Cold water: **20±2 °C**
Classe areatore - Aerator class: **B**

P [bar]	Q l/min
0,10	
0,20	
0,50	6,23
1,00	8,76
1,50	10,70
2,00	12,35
2,50	13,77
3,00	15,09
3,50	16,30
4,00	17,47
4,50	18,52
5,00	19,48

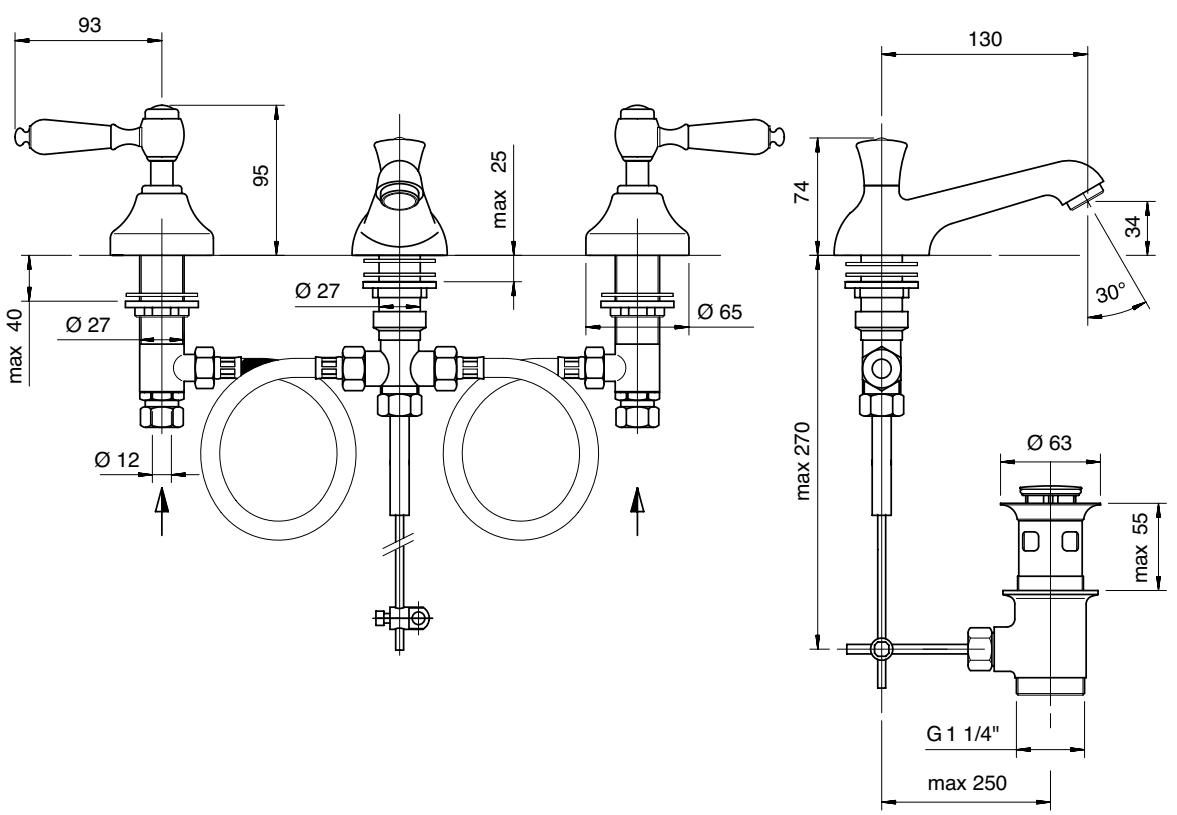

2003 0102 A00

Batteria lavabo collo girevole

Washbasin set w/revolving spout
Waschtisch-3-Lochbatterie mit Schwenkauslauf
Batería lavabo caño giratorio
Mélangeur lavabo bec orientable

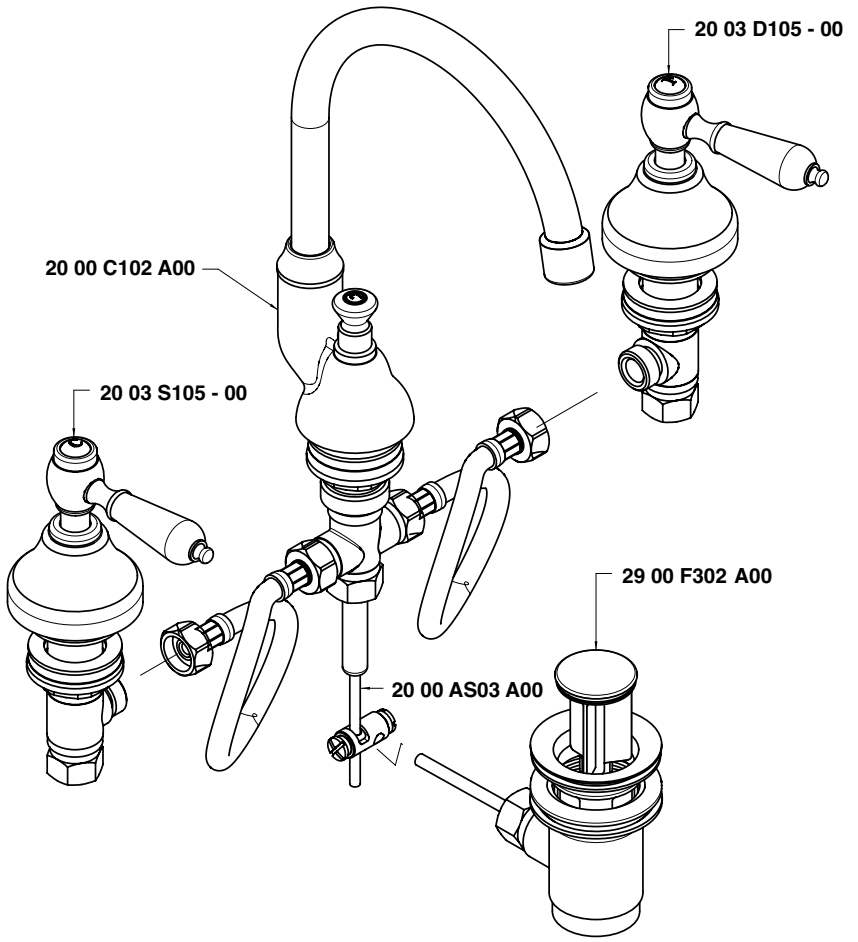

Condizioni di prova - Test conditions

Acqua calda - Hot water:	**60±2 °C**
Acqua fredda - Cold water:	**20±2 °C**
Classe areatore - Aerator class:	**B**

P [bar]	Q l/min
0,10	
0,20	
0,50	9,21
1,00	13,50
1,50	16,74
2,00	19,00
2,50	20,65
3,00	22,30
3,50	23,80
4,00	25,20
4,50	26,60
5,00	27,60

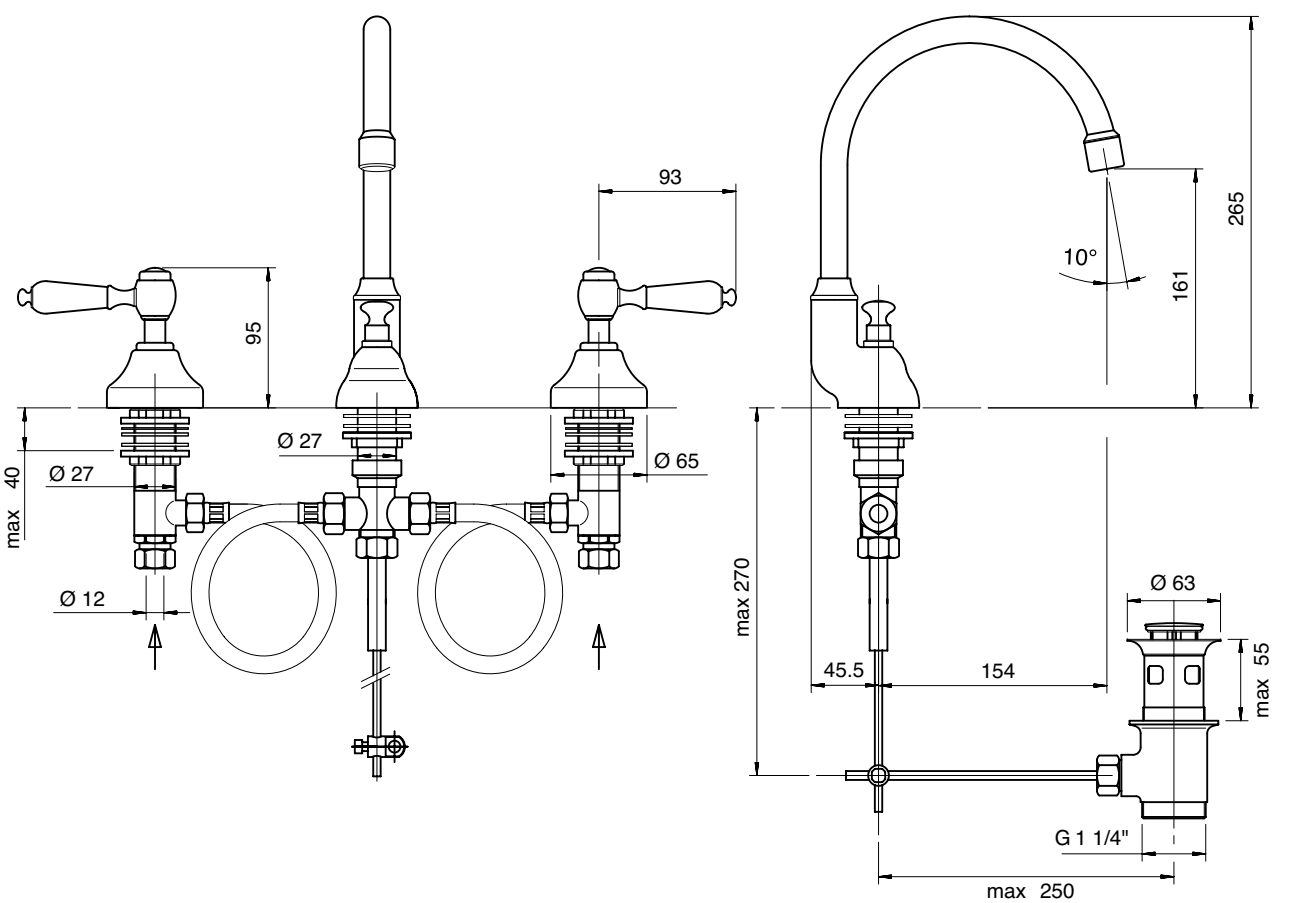

2003 0201 A00

Batteria bidet

Bidet set
Bidet-Batterie
Batería bidé
Mélangeur bidet

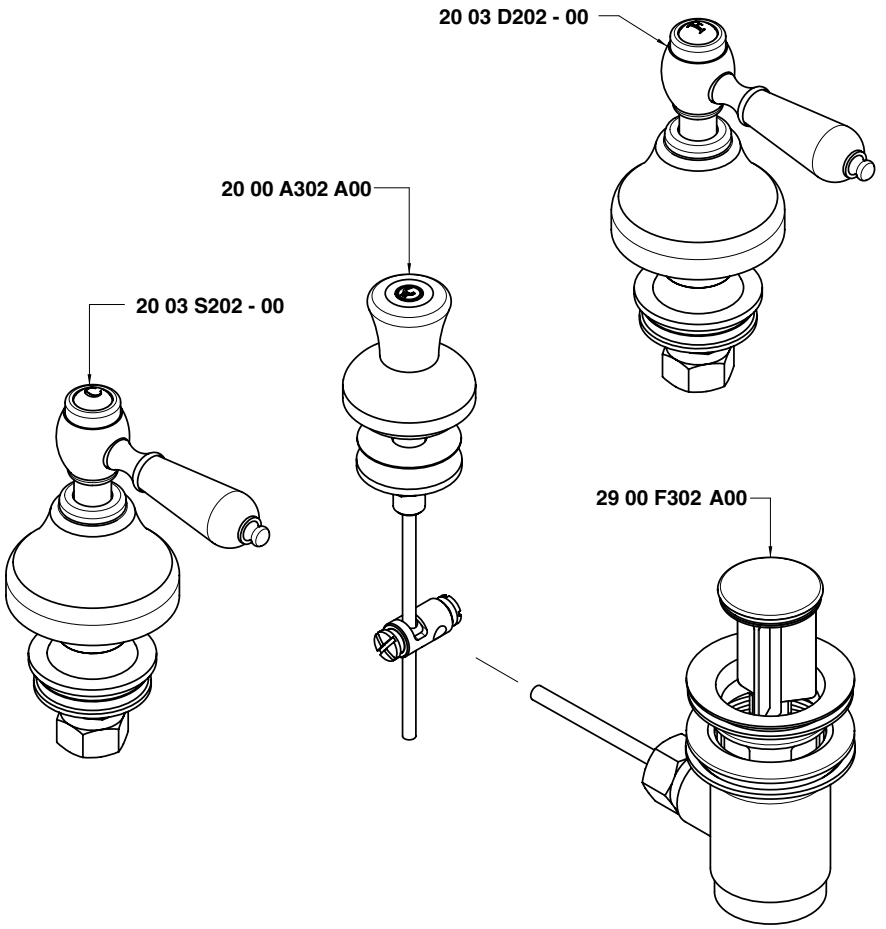

Condizioni di prova - Test conditions

Acqua calda - Hot water: **60±2 °C**
Acqua fredda - Cold water: **20±2 °C**

P [bar]	Q l/min
0,10	
0,20	
0,50	31,00
1,00	44,00
1,50	54,00
2,00	62,00
2,50	70,00
3,00	76,00
3,50	82,00
4,00	89,00
4,50	107,00
5,00	

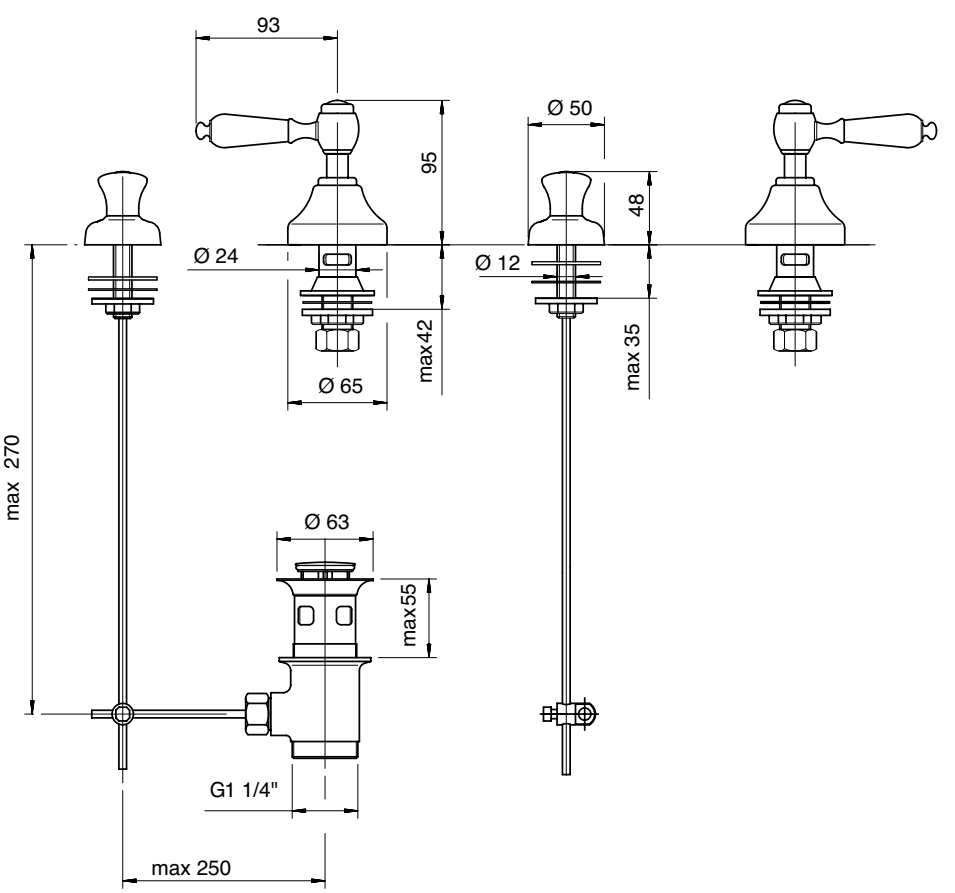

2003 0203 A00

Batteria bidet a 3 fori

Three-hole bidet set
Bidet-Dreilochbatterie
Batería bidé de 3 orificios
Mélangeur bidet à 3 trous

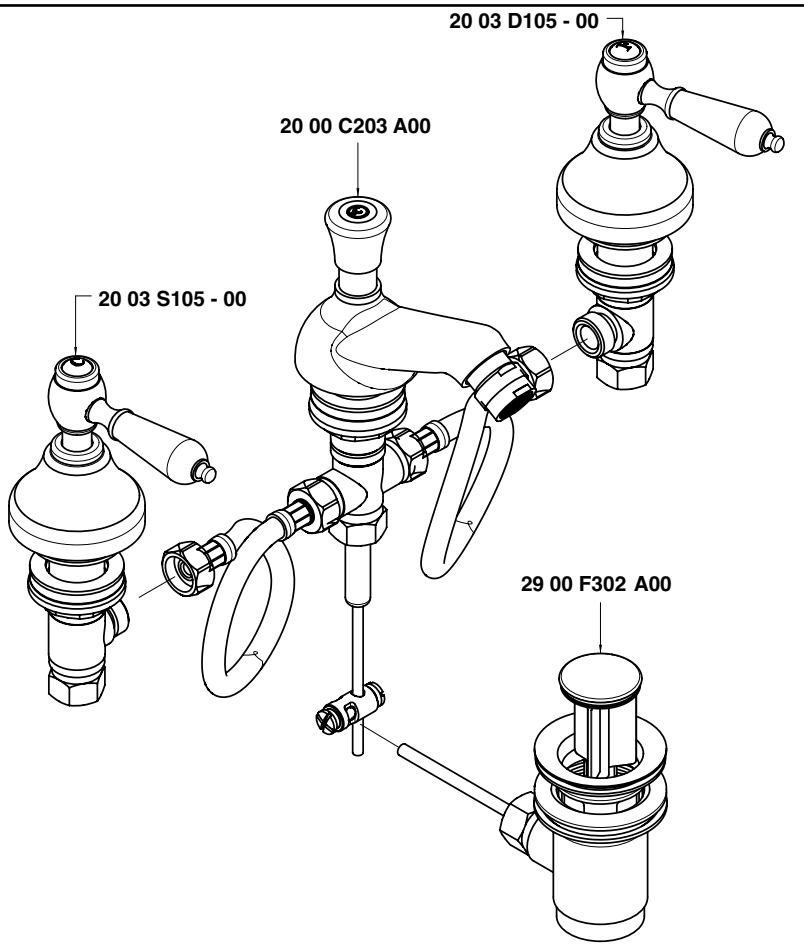

Condizioni di prova - Test conditions

Acqua calda - Hot water:	**60±2 °C**
Acqua fredda - Cold water:	**20±2 °C**
Classe areatore - Aerator class:	**B**

P [bar]	Q l/min
0,10	
0,20	
0,50	7,90
1,00	11,10
1,50	13,60
2,00	15,80
2,50	17,70
3,00	19,50
3,50	21,20
4,00	22,60
4,50	24,10
5,00	25,30

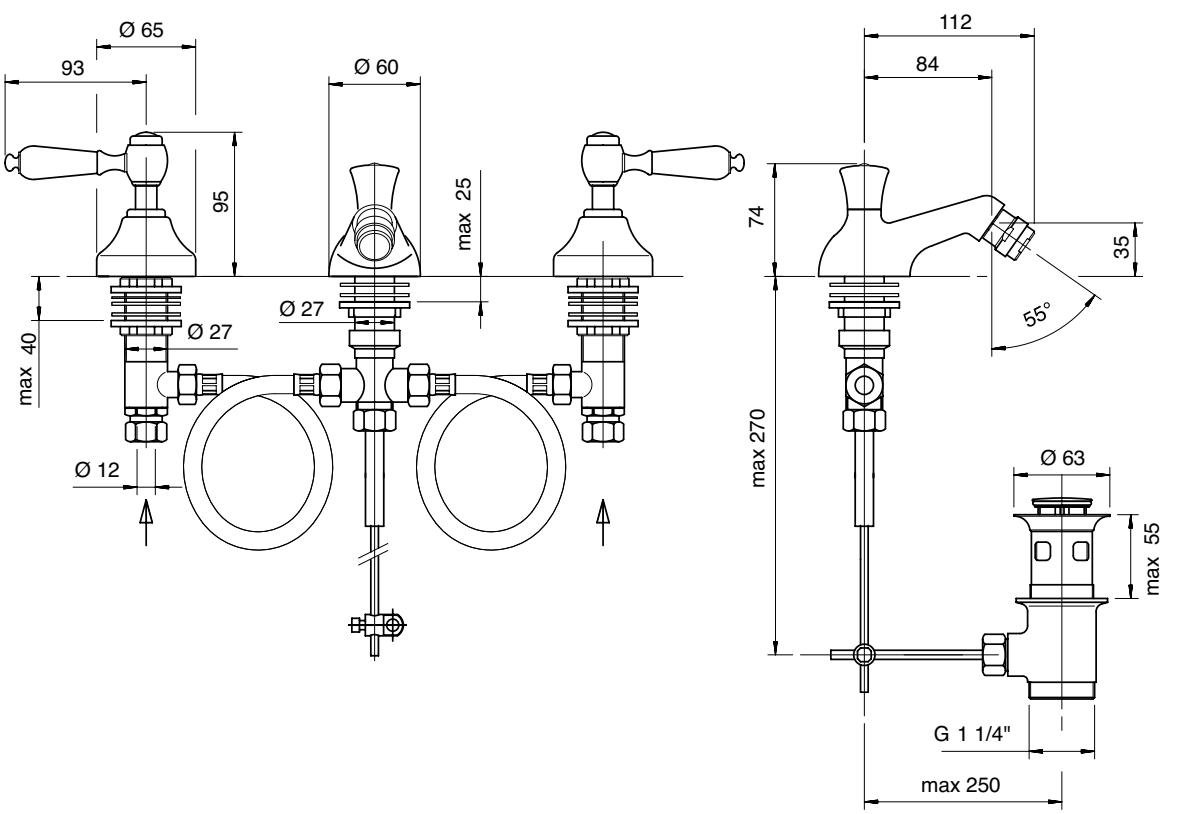

2003 2100 A00

Monoforo lavabo

Single-hole washbasin set
Waschtisch-Einlochbatterie
Monobloc lavabo
Mélangeur lavabo monotrou

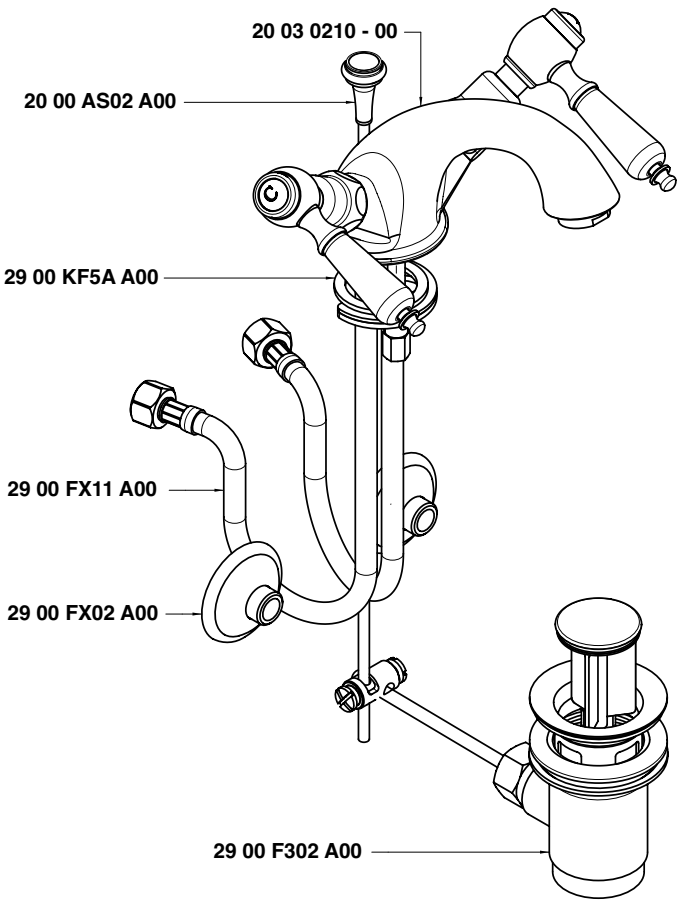

Condizioni di prova - Test conditions

Acqua calda - Hot water: **60±2 °C**
Acqua fredda - Cold water: **20±2 °C**
Classe areatore - Aerator class: **B**

P [bar]	Q l/min
0,1	
0,2	
0,5	8,6
1,0	12,2
1,5	15,0
2,0	17,4
2,5	19,3
3,0	21,0
3,5	22,7
4,0	24,3
4,5	25,7
5,0	27,1

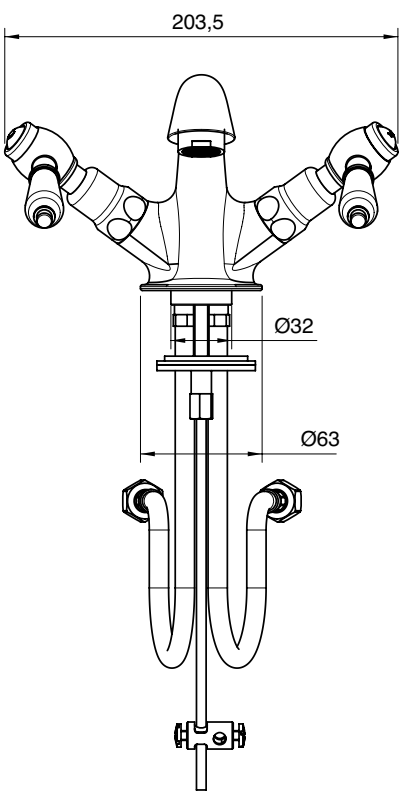

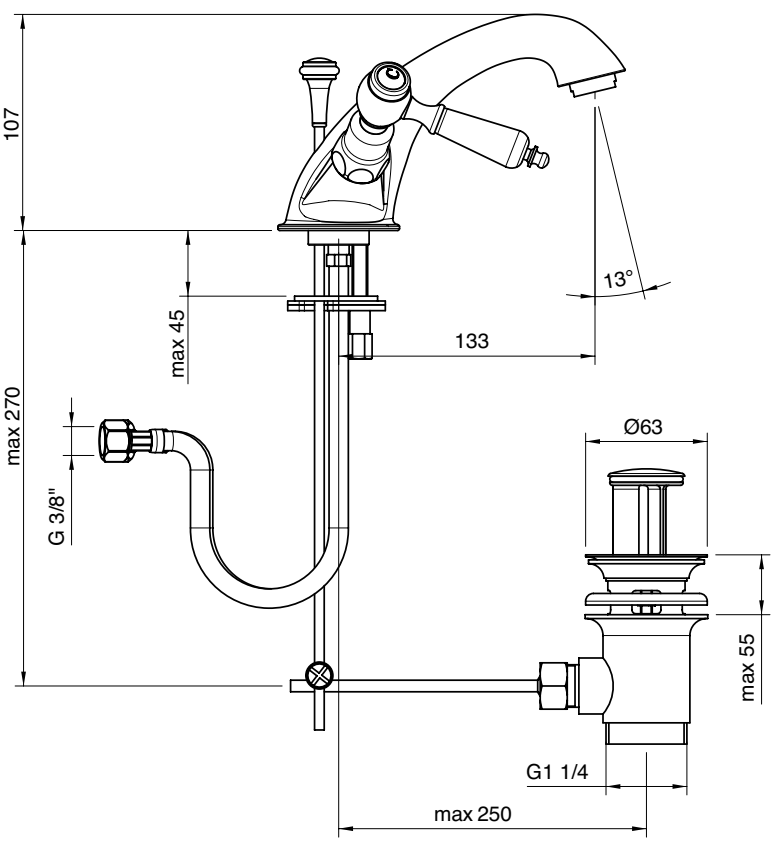

2003 3102 A00

Monoforo lavabo collo girevole

Washbasin set w/revolv. spout
WT-Einlochbatterie mit Schwenkauslauf
Monobloc lavabo caño giratorio
Mélangeur lavabo bec orientable

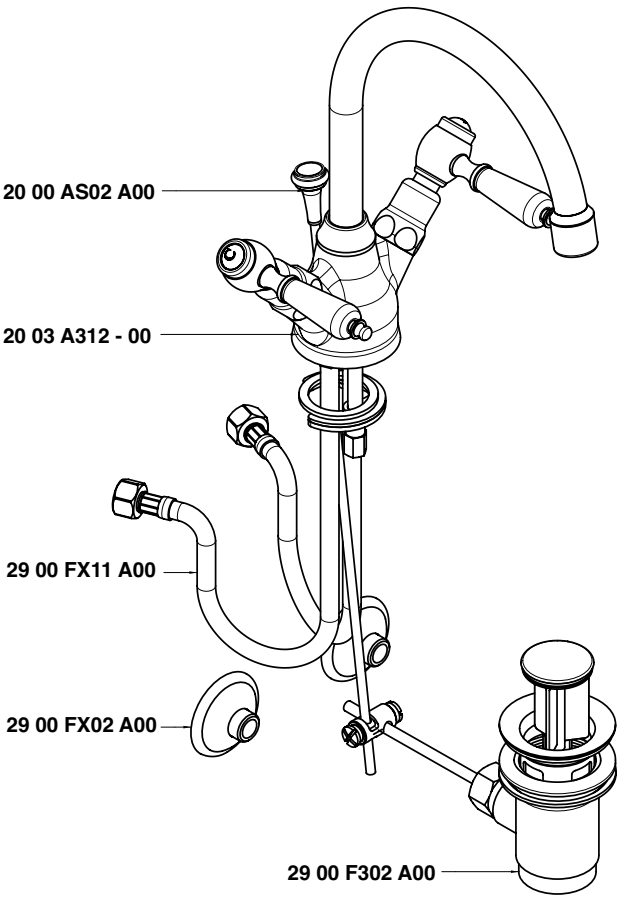

Condizioni di prova - Test conditions

Acqua calda - Hot water: **60±2 °C**
Acqua fredda - Cold water: **20±2 °C**

P [bar]	Q l/min
0,1	
0,2	
0,5	8,6
1	12,8
1,5	15,8
2	18,3
2,5	20,1
3	21,7
3,5	23,2
4	24,8
4,5	26,1
5	27,2

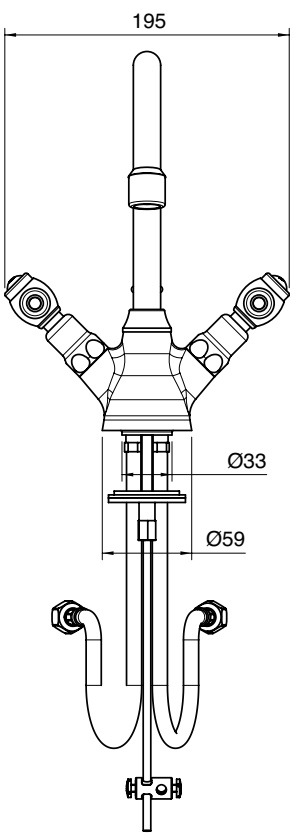

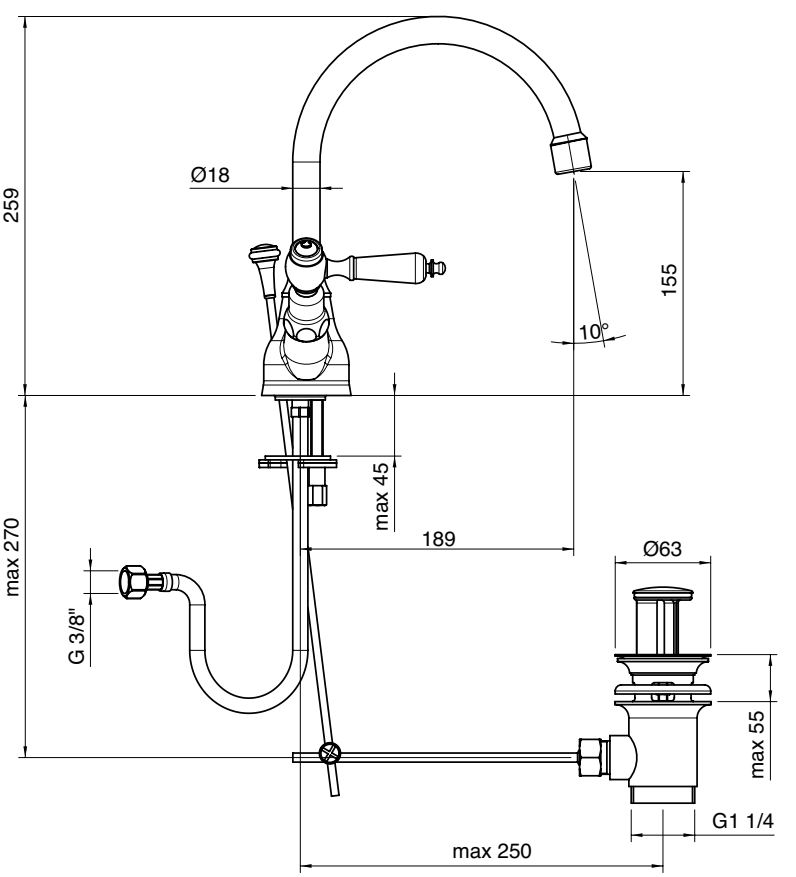

2003 2200 A00

Monoforo bidet

Single-hole bidet set
Bidet-Einlochbatterie
Monobloc bidé
Mélangeur bidet monotrou

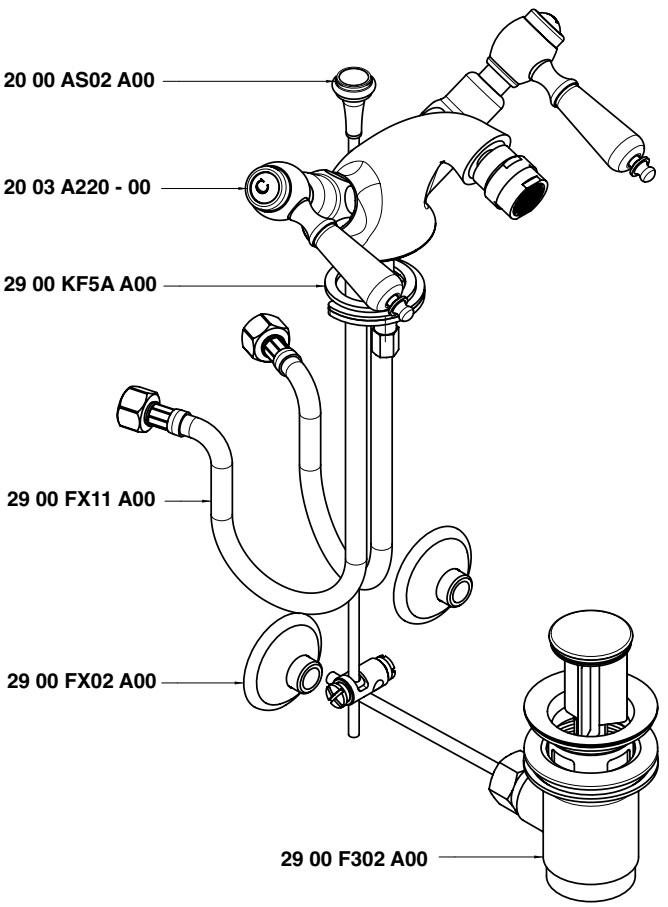

Condizioni di prova - Test conditions

Acqua calda - Hot water: **60±2 °C**
Acqua fredda - Cold water: **20±2 °C**
Classe areatore - Aerator class: **B**

P [bar]	Q l/min
0,10	
0,20	
0,50	8,10
1,00	11,60
1,50	14,10
2,00	16,30
2,50	18,20
3,00	20,30
3,50	21,90
4,00	23,50
4,50	24,90
5,00	26,20

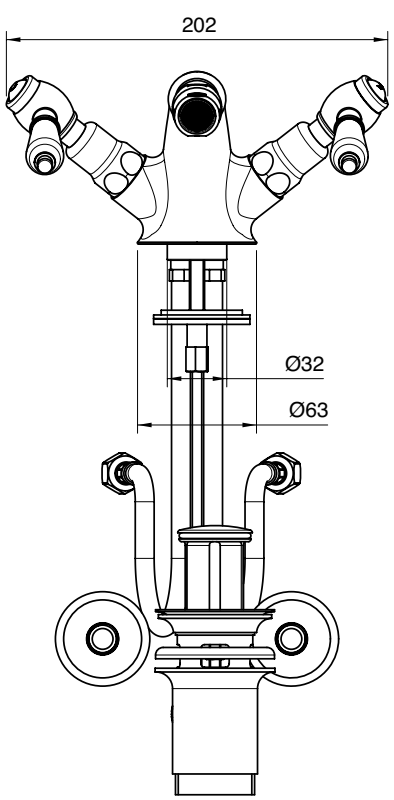

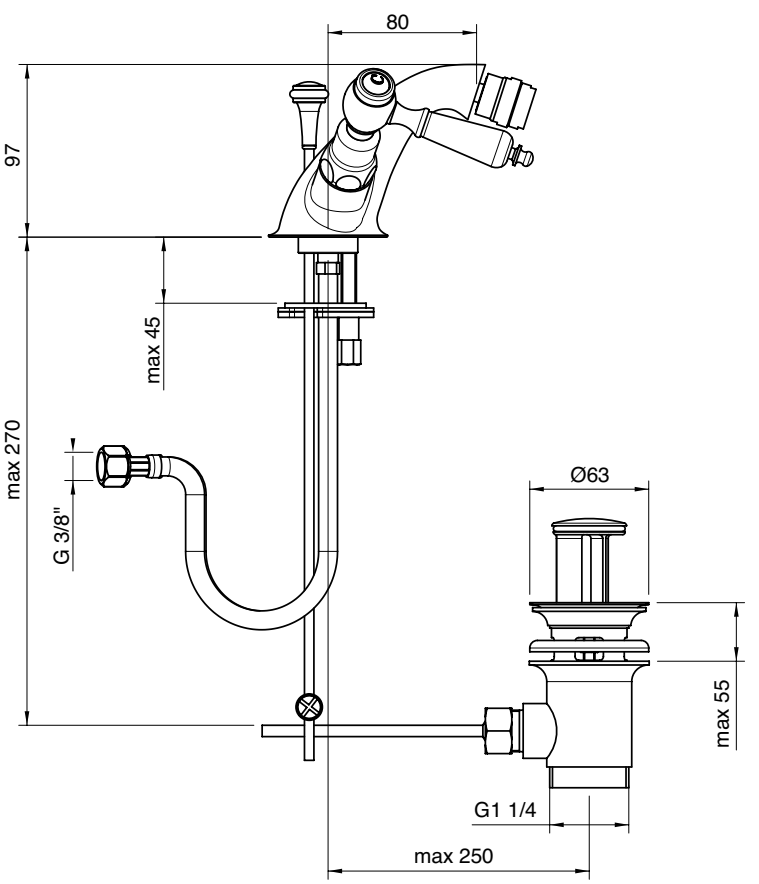

2003 3201 A00

Monoforo bidet collo girevole

Bidet set w/revolv. spout
Bidet-Einlochbatterie mit Schwenkauslauf
Monobloc bidé caño giratorio
Mélangeur bidet bec orientable

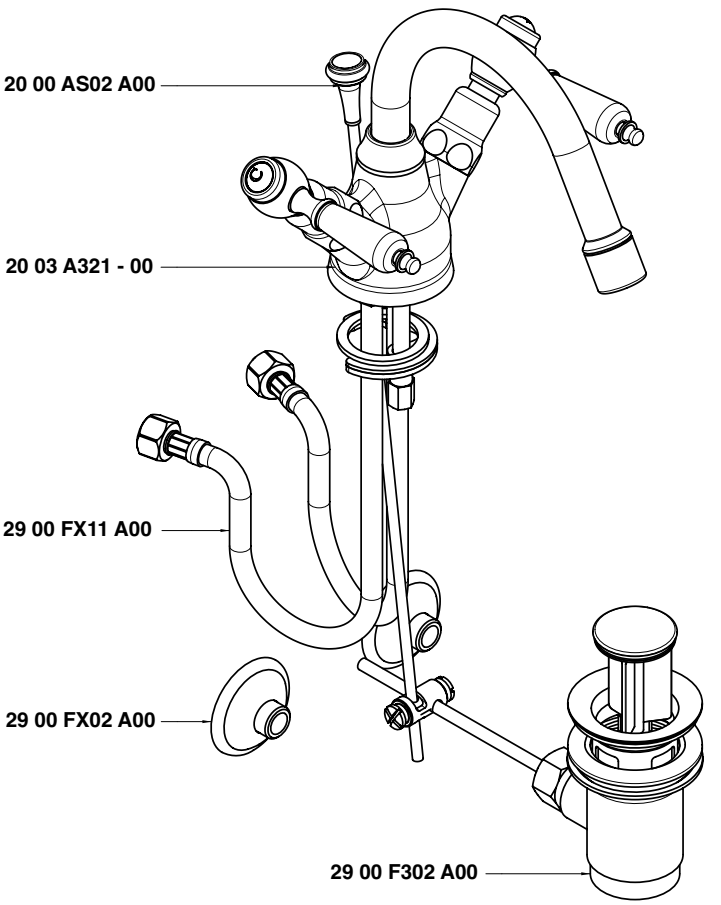

Condizioni di prova - Test conditions

Acqua calda - Hot water:	**60±2 °C**
Acqua fredda - Cold water:	**20±2 °C**
Classe areatore - Aerator class:	**B**

P [bar]	Q l/min
0,1	
0,2	
0,5	9,9
1	14,86
1,5	18,4
2	21,0
2,5	22,7
3	24,4
3,5	25,8
4	27,2
4,5	28,6
5	29,8

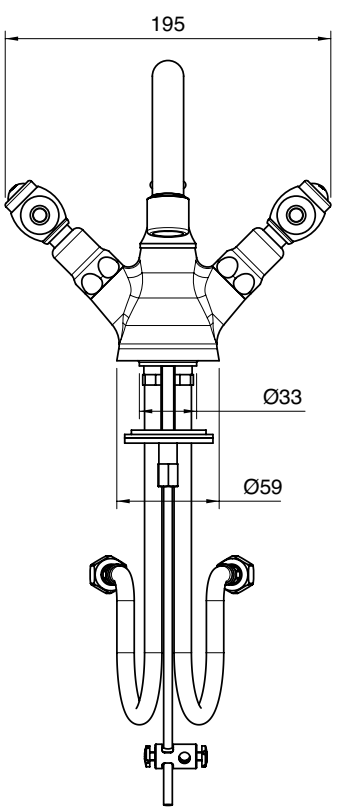

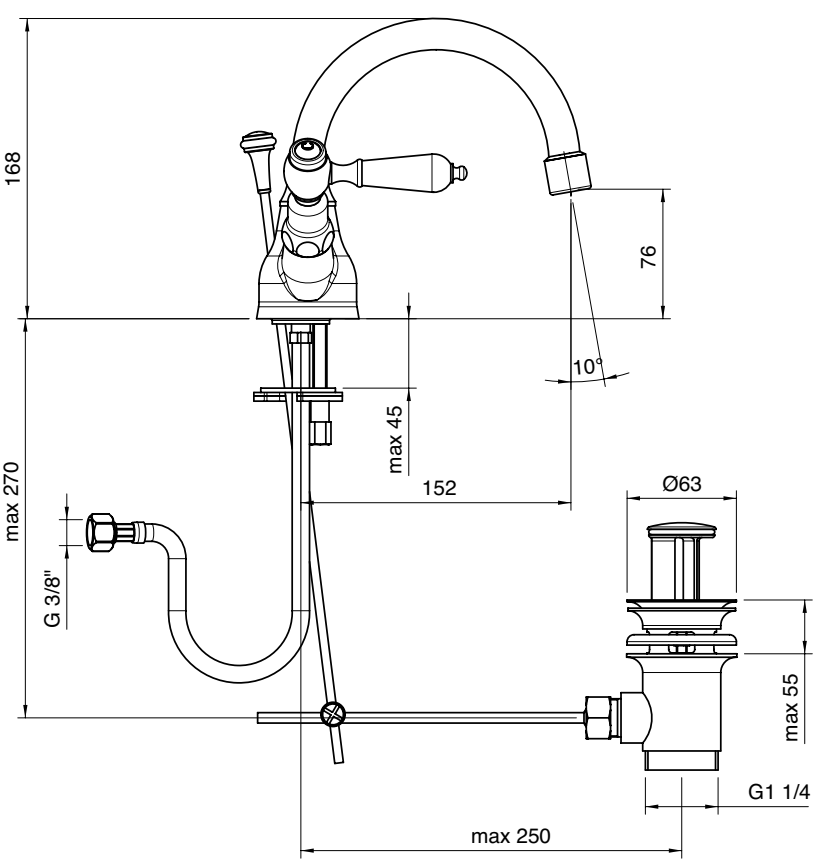

2003 N398 A00

Gruppo piano vasca 4 fori

4 hole bathtub set
Wannenrand-Vierlochb.
Batería borde bañera 4 orificios
Mélangeur bain/douche 4 trous sur gorge

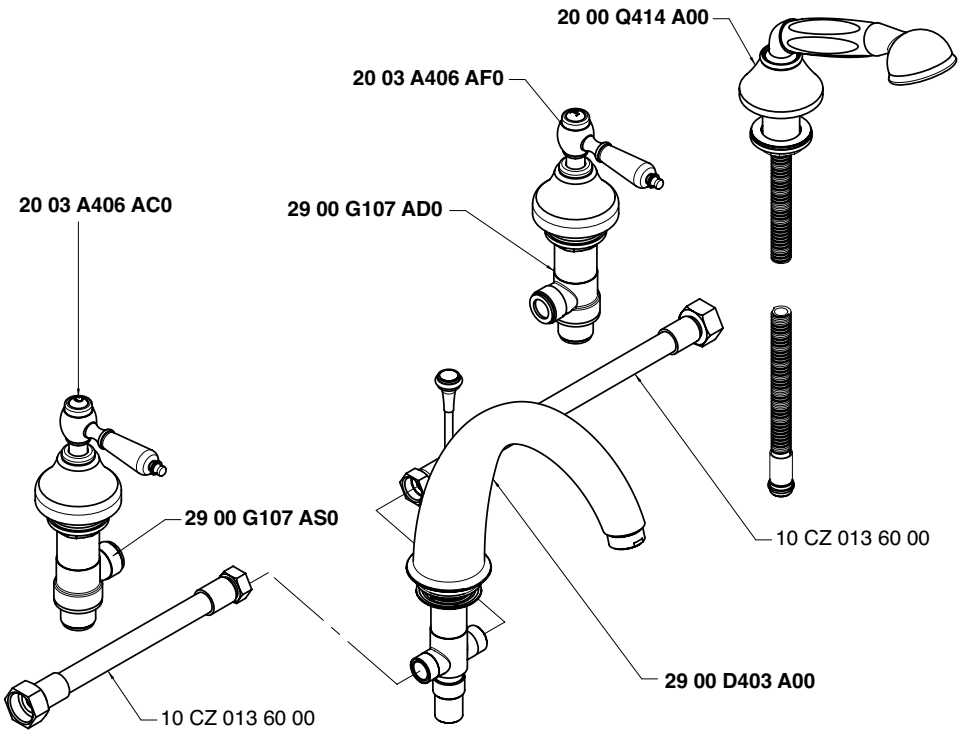

Getto piano vasca - Bathtub spout
Condizioni di prova - Test conditions

Acqua calda - Hot water: **60±2 °C**
Acqua fredda - Cold water: **20±2 °C**
Classe areatore - Aerator class: **C**

P [bar]	Q l/min
0,1	
0,2	
0,5	10,3
1,0	14,9
1,5	18,4
2,0	21,4
2,5	24,0
3,0	26,4
3,5	28,6
4,0	30,7
4,5	32,5
5,0	34,4

Doccetta - Hand shower
Condizioni di prova - Test conditions

Acqua calda - Hot water: **60±2 °C**
Acqua fredda - Cold water: **20±2 °C**

P [bar]	Q l/min
0,1	
0,2	
0,5	6,9
1,0	10,0
1,5	12,5
2,0	14,6
2,5	16,4
3,0	18,3
3,5	20,0
4,0	21,8
4,5	23,6
5,0	25,2

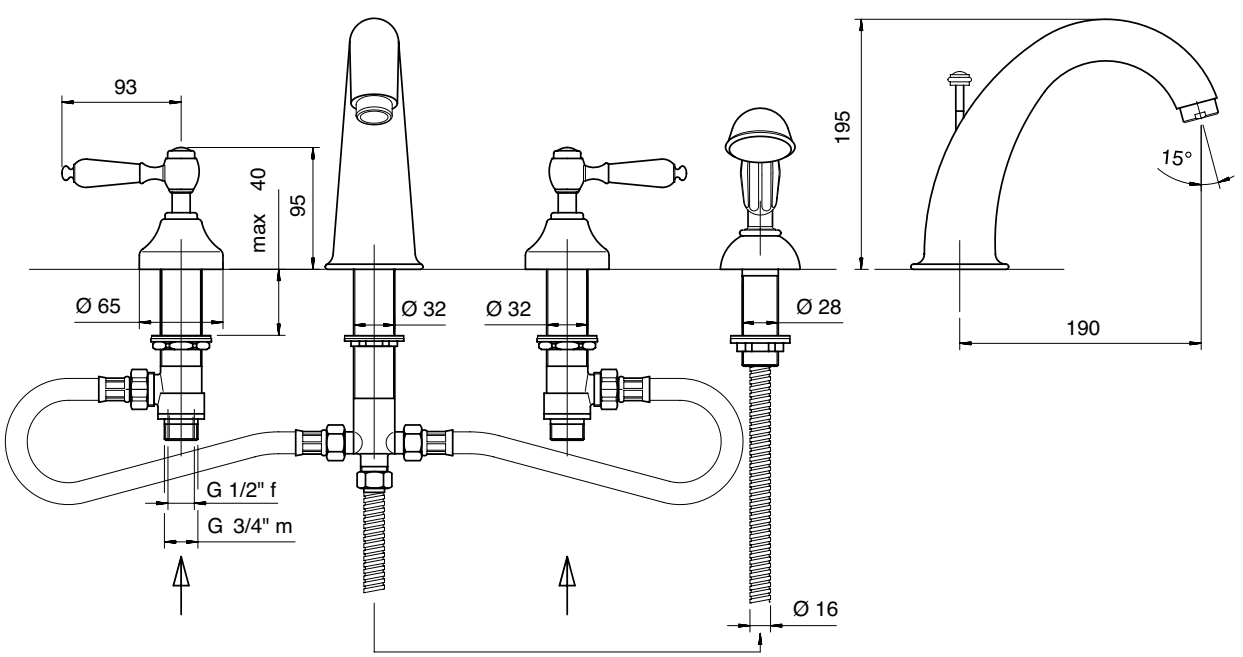

2003 N399 A00

Gruppo piano vasca 5 fori

5 hole bathtub set
Wannenrand-Fünflochb.
Batería borde bañera 5 orificios
Mélangeur bain/douche 5 trous sur gorge

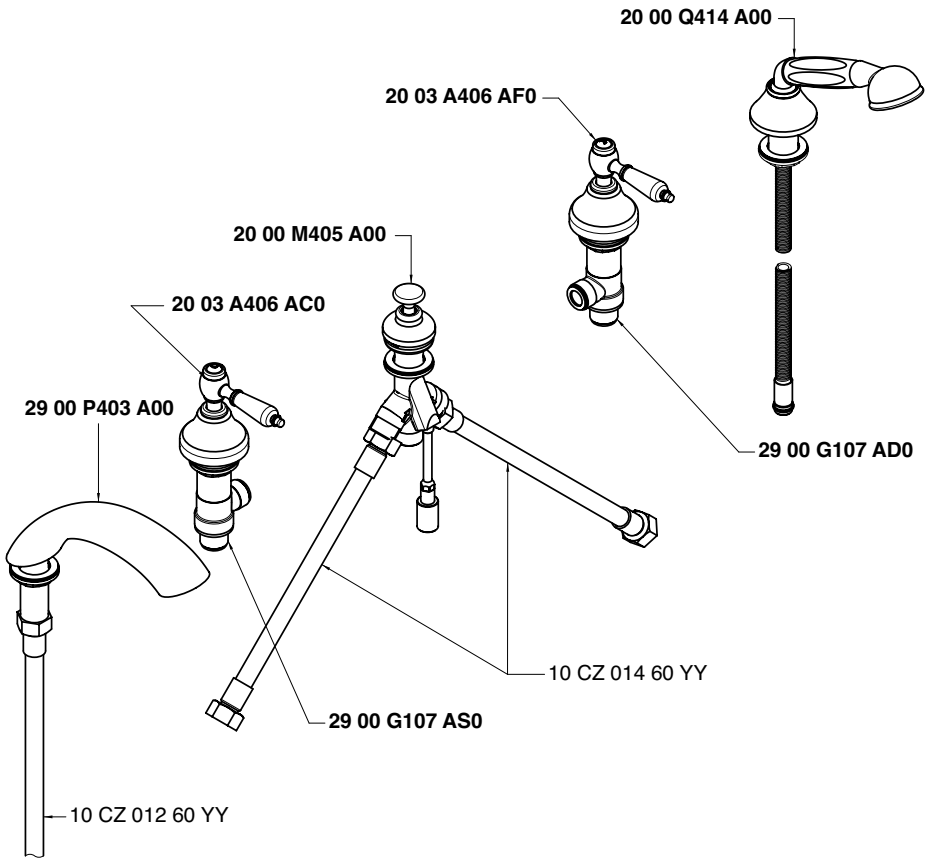

Getto piano vasca - Bathtub spout
Condizioni di prova - Test conditions
Acqua calda - Hot water: **60±2 °C**
Acqua fredda - Cold water: **20±2 °C**

P [bar]	Q l/min
0,1	
0,2	
0,5	17,2
1,0	24,6
1,5	30,2
2,0	35,2
2,5	39,3
3,0	43,2
3,5	46,9
4,0	50,1
4,5	53,2
5,0	56,3

Doccetta - Hand shower
Condizioni di prova - Test conditions
Acqua calda - Hot water: **60±2 °C**
Acqua fredda - Cold water: **20±2 °C**

P [bar]	Q l/min
0,1	
0,2	
0,5	7,2
1,0	10,2
1,5	12,6
2,0	14,6
2,5	16,4
3,0	18,1
3,5	19,9
4,0	21,4
4,5	22,9
5,0	24,1

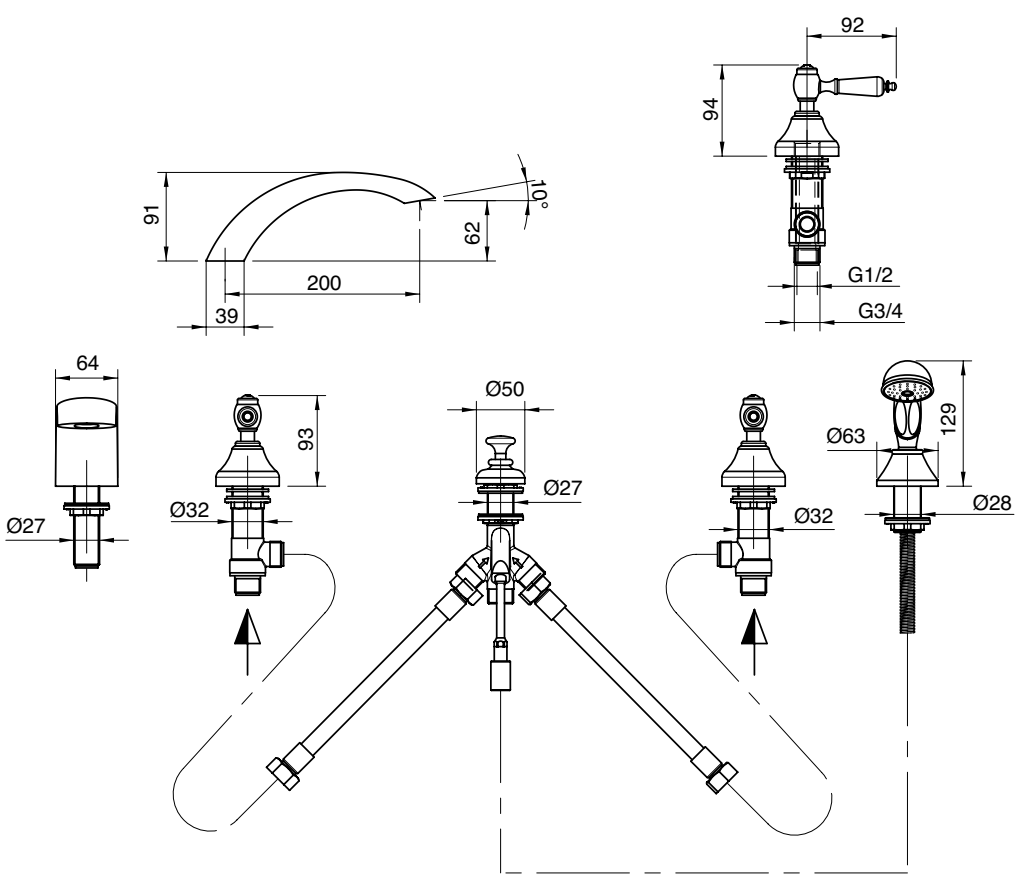

2003 0401 A00

Gruppo vasca esterno con attacco per doccetta a parete

Wall mtd bathtub set with connection for wall hand shower
Wannenbatterie Wandmont. mit Wandhalter für Handbrause
Batería externa para bañera con soporte de pared p/ducha de mano
Mélangeur bain/douche mural avec fixation douchette murale

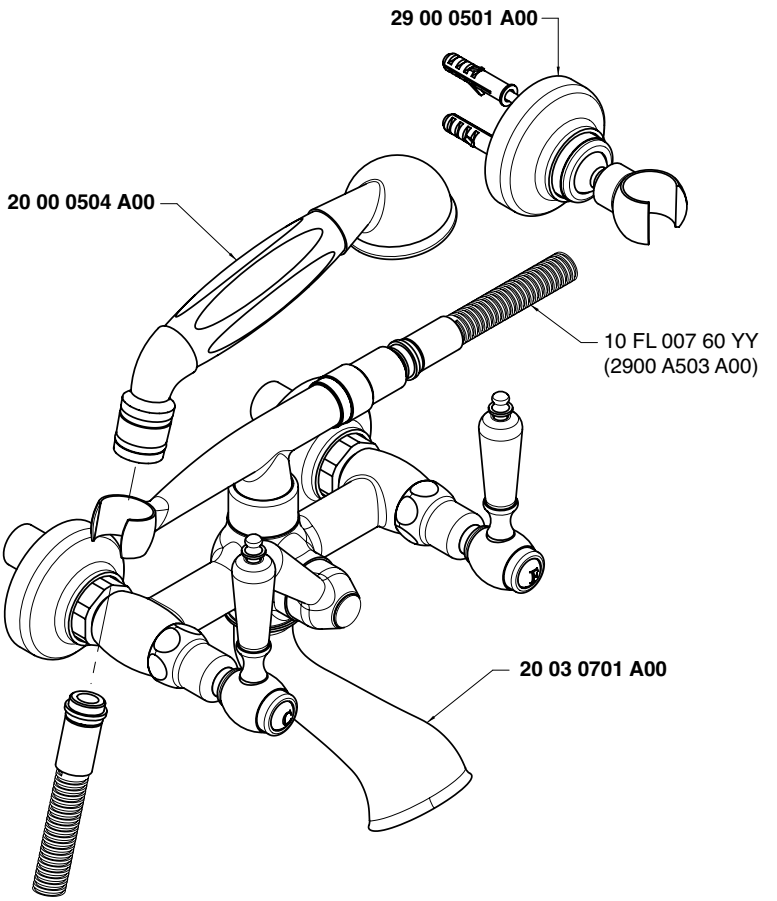

Getto vasca - Bathtub spout
Condizioni di prova - Test conditions
Acqua calda - Hot water: **60±2 °C**
Acqua fredda - Cold water: **20±2 °C**

P [bar]	Q l/min
0,10	
0,20	
0,50	14,16
1,00	20,33
1,50	24,85
2,00	28,49
2,50	31,59
3,00	34,85
3,50	37,43
4,00	39,78
4,50	41,86
5,00	43,78

Doccetta - Hand shower
Condizioni di prova - Test conditions
Acqua calda - Hot water: **60±2 °C**
Acqua fredda - Cold water: **20±2 °C**

P [bar]	Q l/min
0,10	
0,20	
0,50	7,05
1,00	10,22
1,50	12,73
2,00	14,88
2,50	16,70
3,00	18,47
3,50	20,11
4,00	21,61
4,50	23,07
5,00	24,31

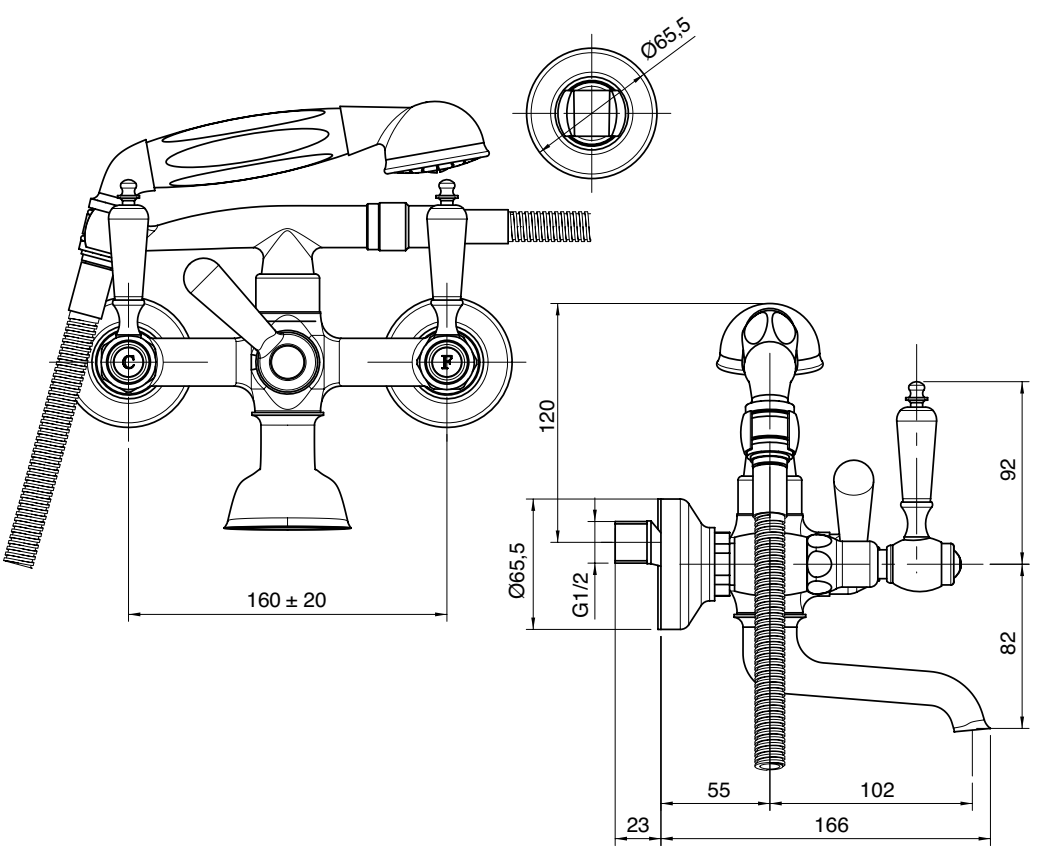

2003 A401 A00

Gruppo vasca esterno 3/4" con attacco per doccetta a parete

3/4" wall mtd bathtub set with connection for wall hand shower
Wannenbatterie Wandmont. 3/4" mit Wandhalter für Handbrause
Batería externa 3/4" bañera con soporte de pared p/ducha de mano
Mélangeur bain/douche 3/4" mural avec fixation douchette murale

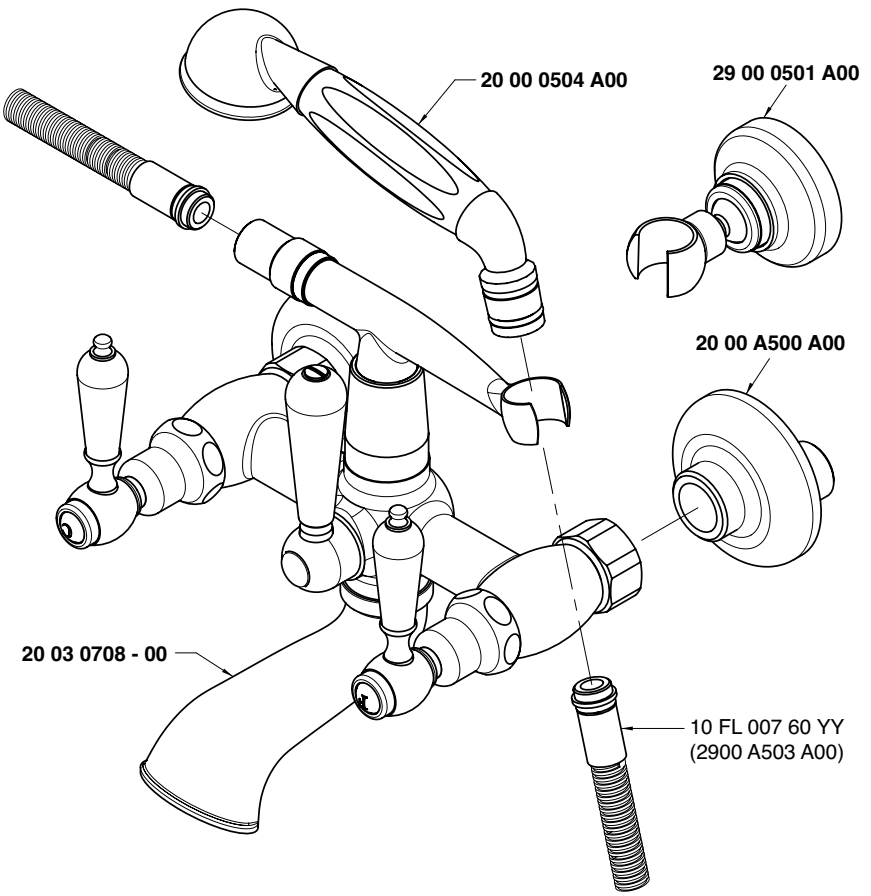

Getto vasca - Bathtub spout
Condizioni di prova - Test conditions
Acqua calda - Hot water: **60±2 °C**
Acqua fredda - Cold water: **20±2 °C**

P [bar]	Q l/min
0,1	
0,2	
0,5	33,5
1,0	47,4
1,5	58,0
2,0	61,7
2,5	67,0
3,0	73,0
3,5	77,2
4,0	95,0
4,5	
5,0	

Doccetta - Hand shower
Condizioni di prova - Test conditions
Acqua calda - Hot water: **60±2 °C**
Acqua fredda - Cold water: **20±2 °C**

P [bar]	Q l/min
0,1	
0,2	
0,5	7,5
1,0	10,7
1,5	13,4
2,0	15,7
2,5	17,9
3,0	19,7
3,5	21,5
4,0	23,1
4,5	24,7
5,0	26,3

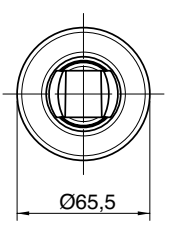

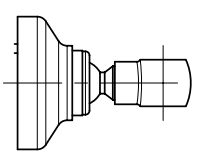

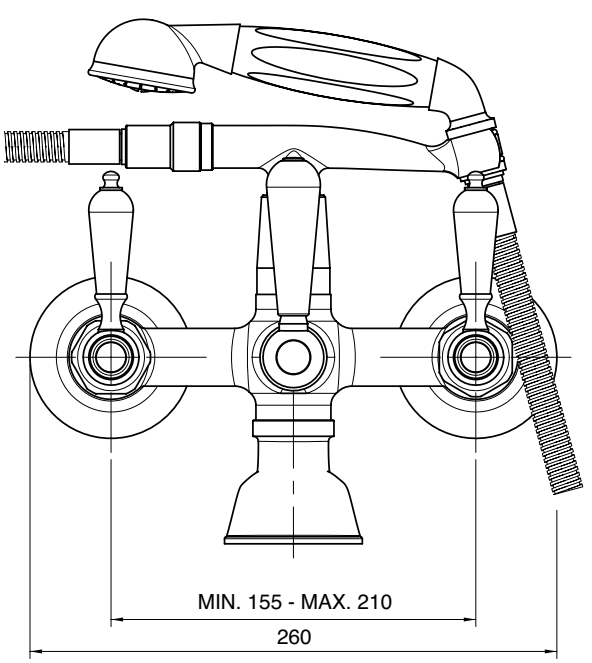

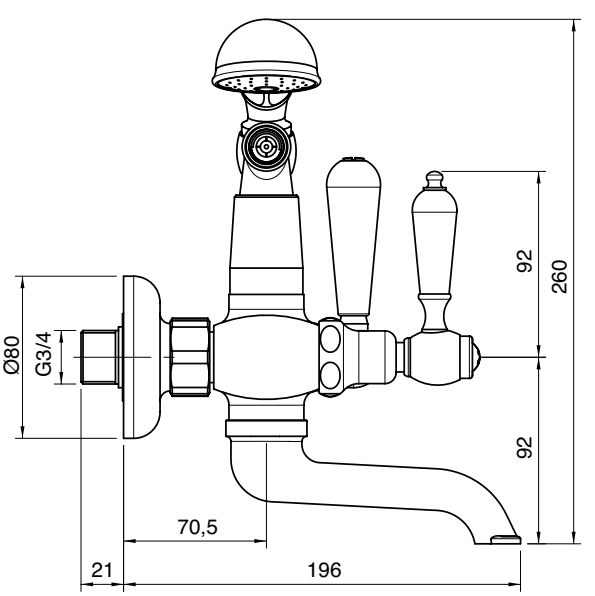

2003 M401 A00

Gruppo vasca esterno "Victoria" 3/4" con attacco per doccetta a parete

"Victoria" 3/4" wall mtd bathtub set with connection for wall hand shower
Wannenbatterie Wandmont. "Victoria" 3/4" mit Wandhalter für Handbrause
Batería bañera externa "Victoria" 3/4" con soporte de pared p/ducha de mano
Mélangeur bain/douche mural "Victoria" 3/4" avec fixation douchette murale

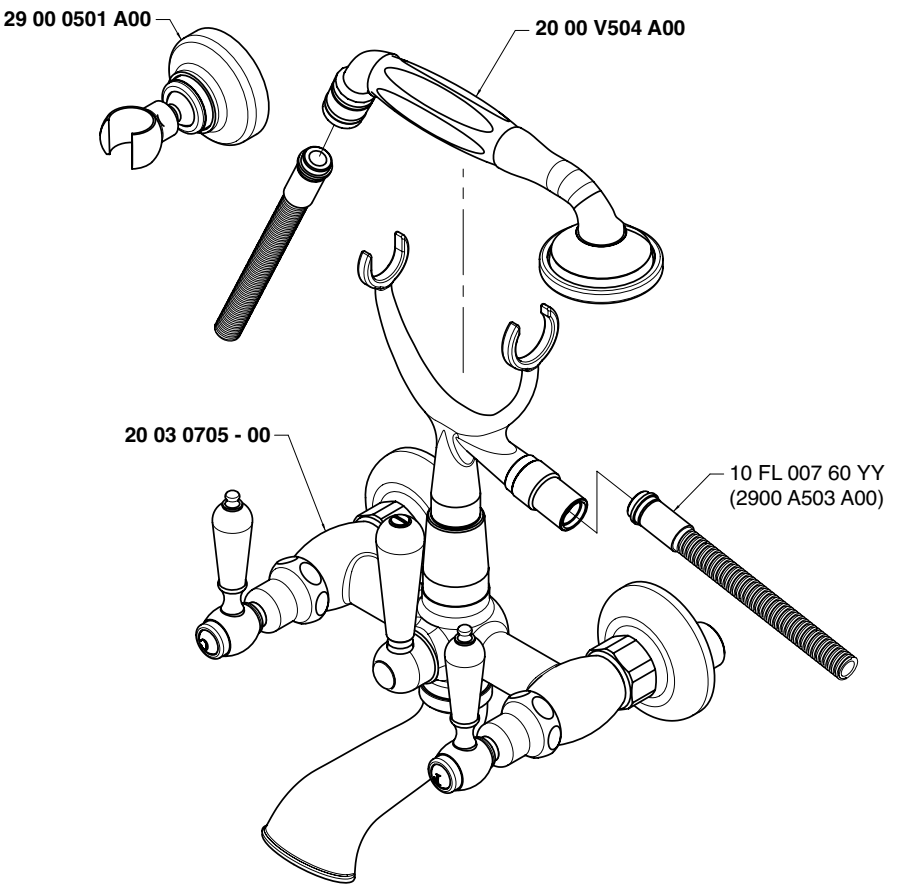

Getto vasca - Bathtub spout
Condizioni di prova - Test conditions
Acqua calda - Hot water: **60±2 °C**
Acqua fredda - Cold water: **20±2 °C**

P [bar]	Q l/min
0,1	
0,2	
0,5	33,5
1,0	47,4
1,5	58,0
2,0	61,7
2,5	67,0
3,0	73,0
3,5	77,2
4,0	95,0
4,5	
5,0	

Doccetta - Hand shower
Condizioni di prova - Test conditions
Acqua calda - Hot water: **60±2 °C**
Acqua fredda - Cold water: **20±2 °C**

P [bar]	Q l/min
0,1	
0,2	
0,5	7,5
1,0	10,7
1,5	13,4
2,0	15,7
2,5	17,9
3,0	19,7
3,5	21,5
4,0	23,1
4,5	24,7
5,0	26,3

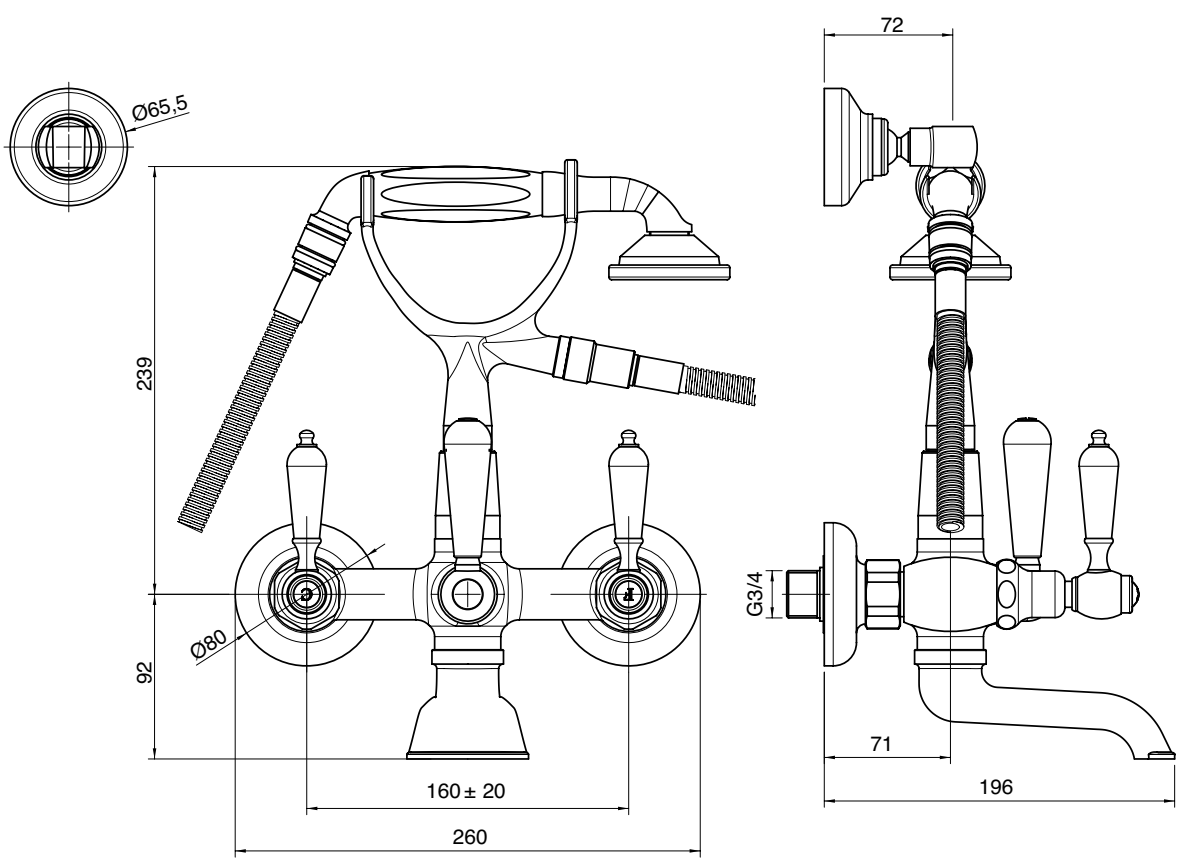

2003 0450 A00

Gruppo vasca esterno su tubi

Wall mounted bathtub set with pipes consisting of:
Wannenbatterie auf Rohren bestehend aus:
Unidad externa para bañera montada sobre tubos, formada por:
Mèlangeur bain/douche mural sur tuyaux, composè de:

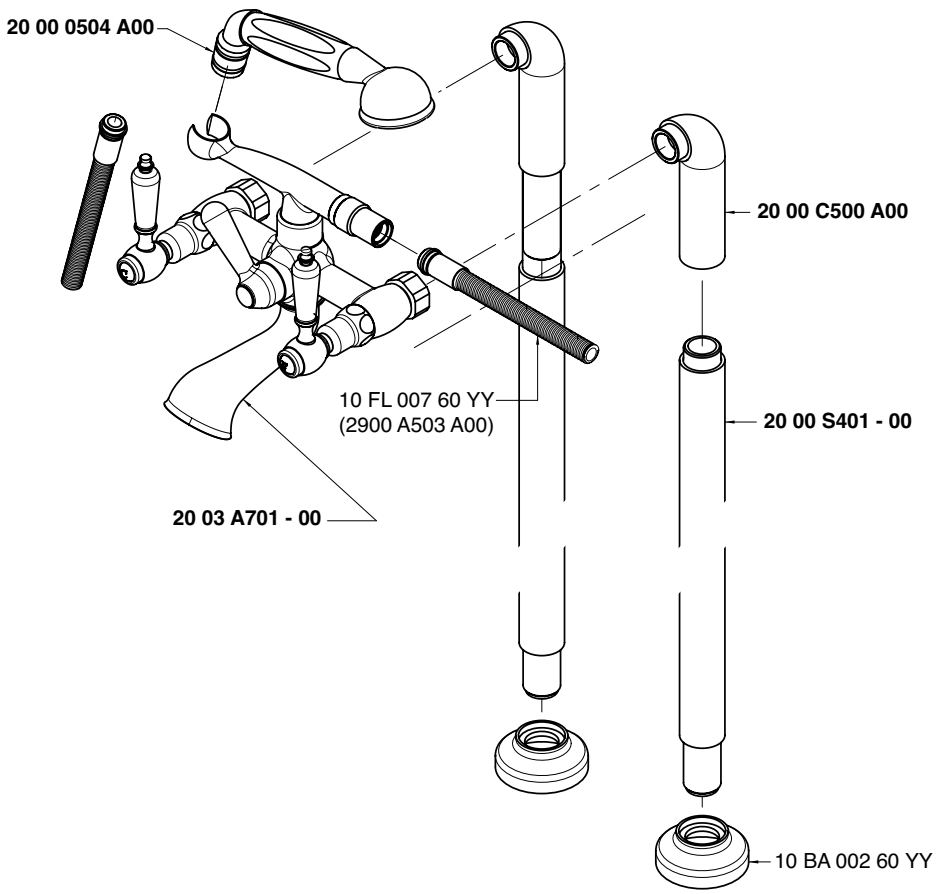

Getto vasca - Bathtub spout
Condizioni di prova - Test conditions
Acqua calda - Hot water: **60±2 °C**
Acqua fredda - Cold water: **20±2 °C**

P [bar]	Q l/min
0,1	
0,2	
0,5	14,2
1,0	20,5
1,5	25,3
2,0	28,9
2,5	32,0
3,0	34,5
3,5	37,0
4,0	39,3
4,5	41,7
5,0	43,5

Doccetta - Hand shower
Condizioni di prova - Test conditions
Acqua calda - Hot water: **60±2 °C**
Acqua fredda - Cold water: **20±2 °C**

P [bar]	Q l/min
0,1	
0,2	
0,5	7,0
1,0	10,2
1,5	12,7
2,0	14,9
2,5	16,7
3,0	18,4
3,5	20,1
4,0	21,6
4,5	23,0
5,0	24,3

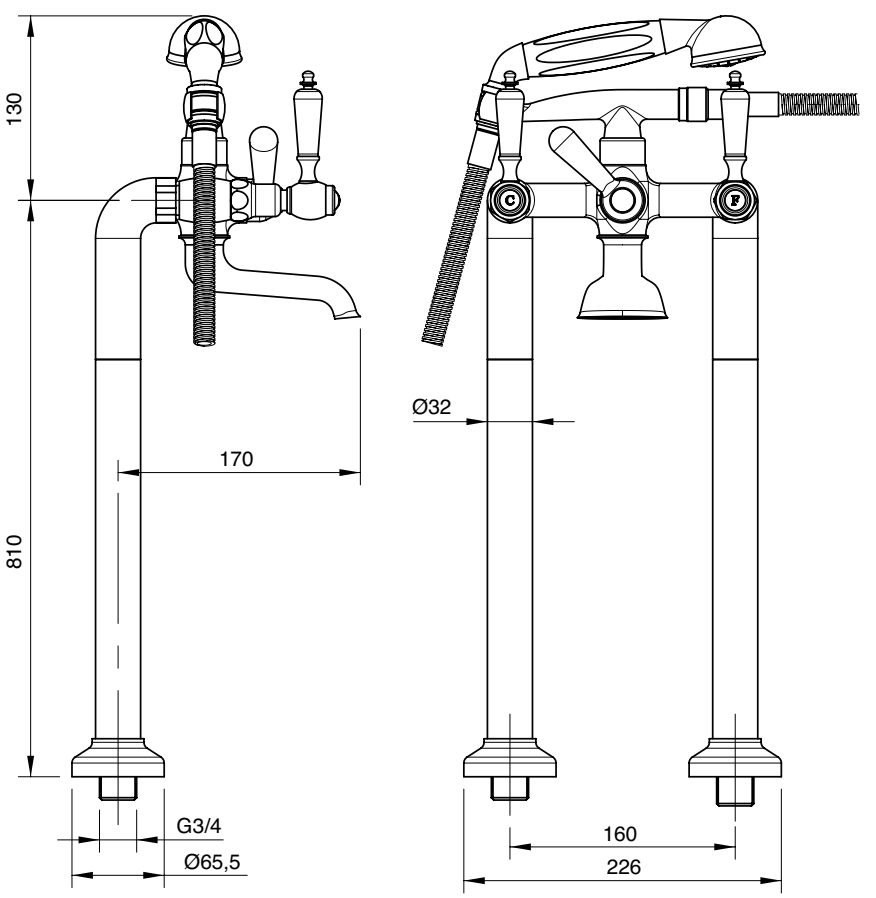

2003 V401 A00

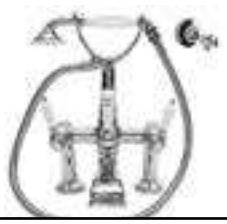

Gruppo vasca esterno su piano "Victoria" 3/4" con attacco per doccetta a parete

"Victoria" 3/4" surface mtd bathtub set with connection for wall hand shower
Wannenbatterie Wannenrandmont. "Victoria 3/4" mit Wandhalter für Handbrause
Batería externa borde bañera "Victoria" 3/4" con soporte de pared p/ducha de mano
Mélangeur bain/douche mural sur "Victoria" gorge 3/4" avec fixation douchette murale

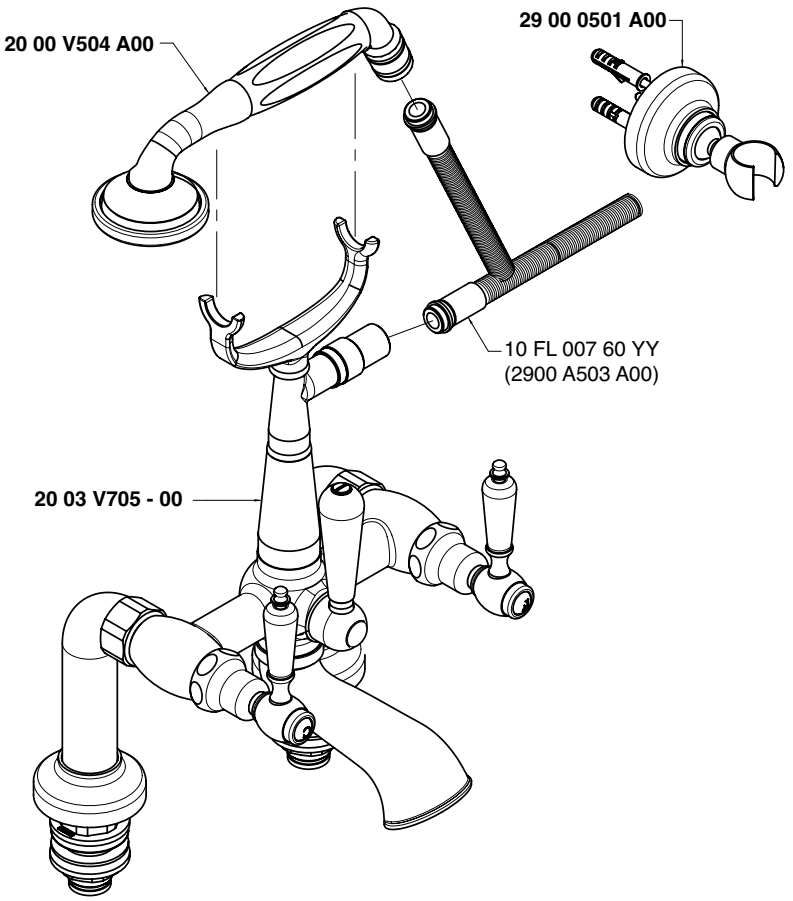

Getto vasca - Bathtub spout
Condizioni di prova - Test conditions
Acqua calda - Hot water: **60±2 °C**
Acqua fredda - Cold water: **20±2 °C**

P [bar]	Q l/min
0,1	
0,2	
0,5	33,5
1,0	47,4
1,5	58,0
2,0	61,7
2,5	67,0
3,0	73,0
3,5	77,2
4,0	95,0
4,5	
5,0	

Doccetta - Hand shower
Condizioni di prova - Test conditions
Acqua calda - Hot water: **60±2 °C**
Acqua fredda - Cold water: **20±2 °C**

P [bar]	Q l/min
0,1	
0,2	
0,5	7,5
1,0	10,7
1,5	13,4
2,0	15,7
2,5	17,9
3,0	19,7
3,5	21,5
4,0	23,1
4,5	24,7
5,0	26,3

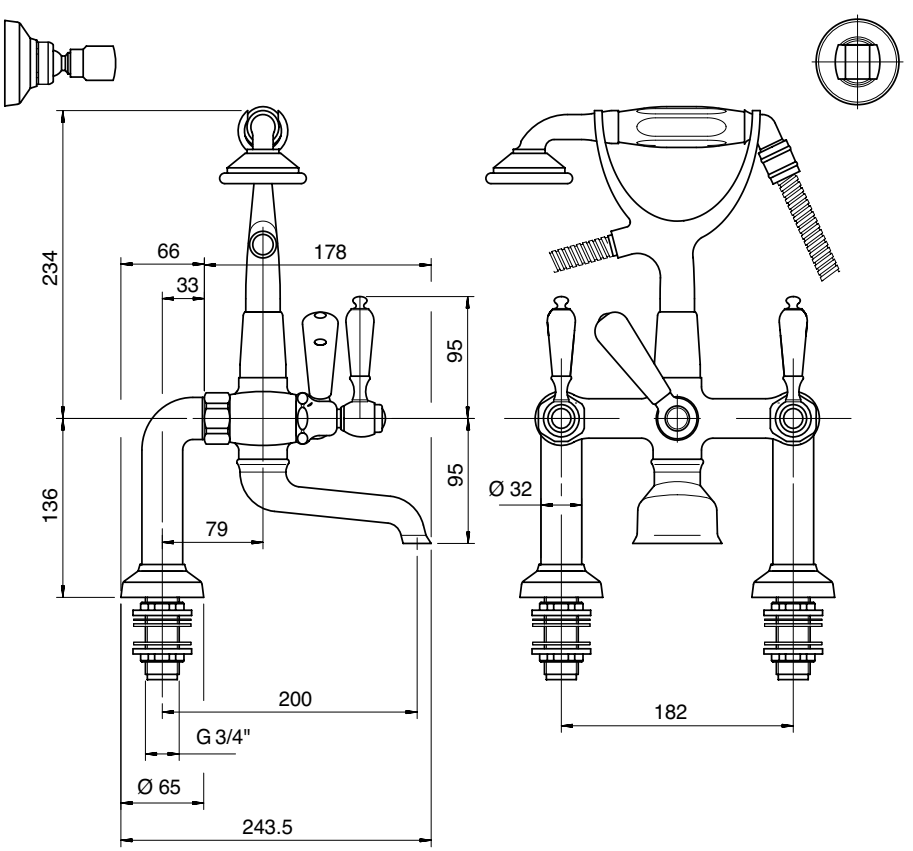

A 2900 SO01 A00
+
B 2003 0619 A00

Gruppo esterno vasca e doccia

Wall mtd bathtub and shower
Wannenbatterie mit Kopfdusche
Batería externa bañera y ducha
Mélangeur bain/douche mural

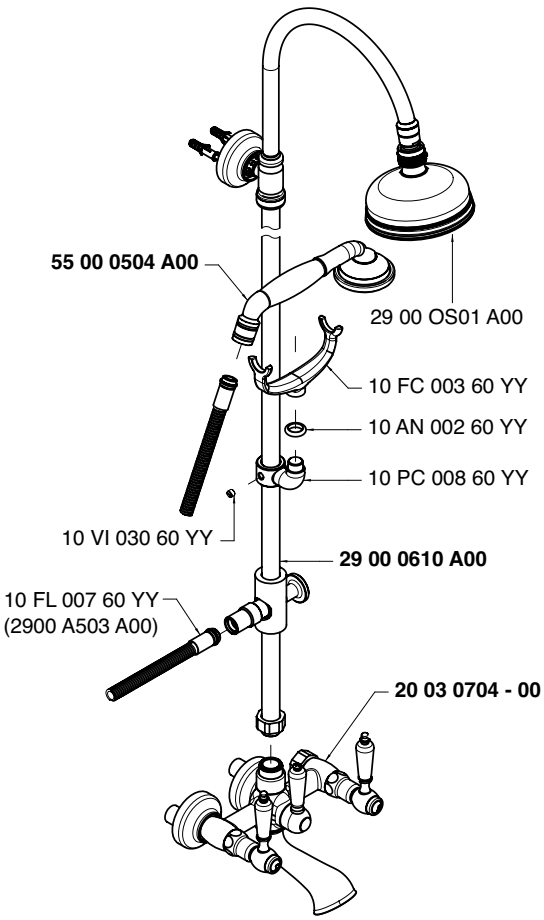

Getto vasca - Bathtub spout
Condizioni di prova - Test conditions
Acqua calda - Hot water: **60±2 °C**
Acqua fredda - Cold water: **20±2 °C**

P [bar]	Q l/min
0,1	
0,2	
0,5	18,8
1,0	26,9
1,5	33,1
2,0	38,1
2,5	42,3
3,0	46,0
3,5	49,6
4,0	52,9
4,5	55,9
5,0	58,9

Soffione - Shower head
Condizioni di prova - Test conditions
Acqua calda - Hot water: **60±2 °C**
Acqua fredda - Cold water: **20±2 °C**

P [bar]	Q l/min
0,1	
0,2	
0,5	8,0
1,0	11,4
1,5	14,0
2,0	16,2
2,5	17,9
3,0	19,6
3,5	21,2
4,0	22,6
4,5	24,0
5,0	25,3

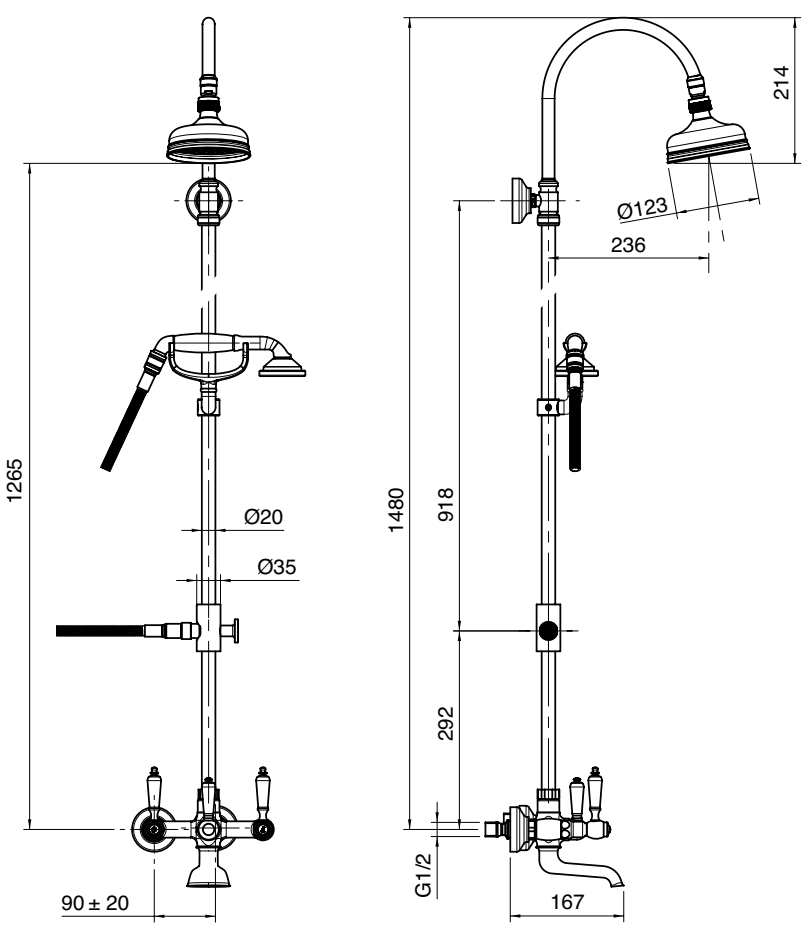

A 2900 SO01 A00
+
B 2003 N619 A00

Gruppo esterno vasca e doccia

Wall mtd bathtub and shower set
Wannen- und Brausebatterie Wandmont.
Batería externa bañera y ducha
Mélangeur bain/douche mural

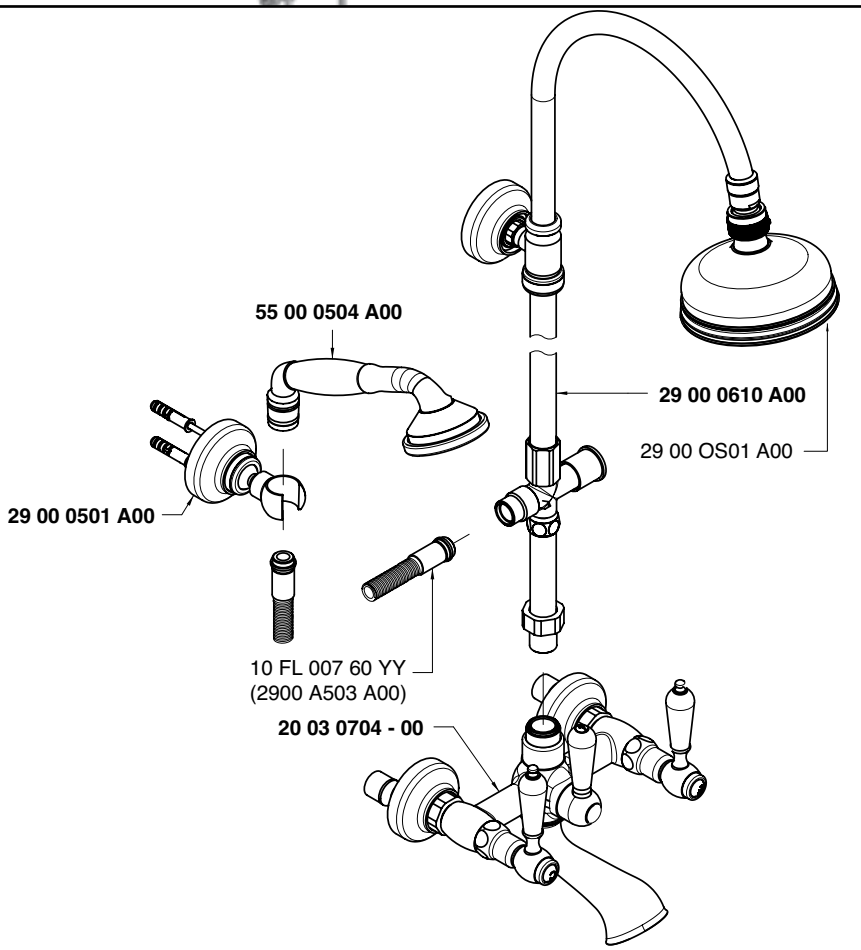

Getto vasca - Bathtub spout
Condizioni di prova - Test conditions
Acqua calda - Hot water: **60±2 °C**
Acqua fredda - Cold water: **20±2 °C**

P [bar]	Q l/min
0,1	
0,2	
0,5	18,8
1,0	26,9
1,5	33,1
2,0	38,1
2,5	42,3
3,0	46,0
3,5	49,6
4,0	52,9
4,5	55,9
5,0	58,9

Soffione - Shower head
Condizioni di prova - Test conditions
Acqua calda - Hot water: **60±2 °C**
Acqua fredda - Cold water: **20±2 °C**

P [bar]	Q l/min
0,1	
0,2	
0,5	8,0
1,0	11,4
1,5	14,0
2,0	16,2
2,5	17,9
3,0	19,6
3,5	21,2
4,0	22,6
4,5	24,0
5,0	25,3

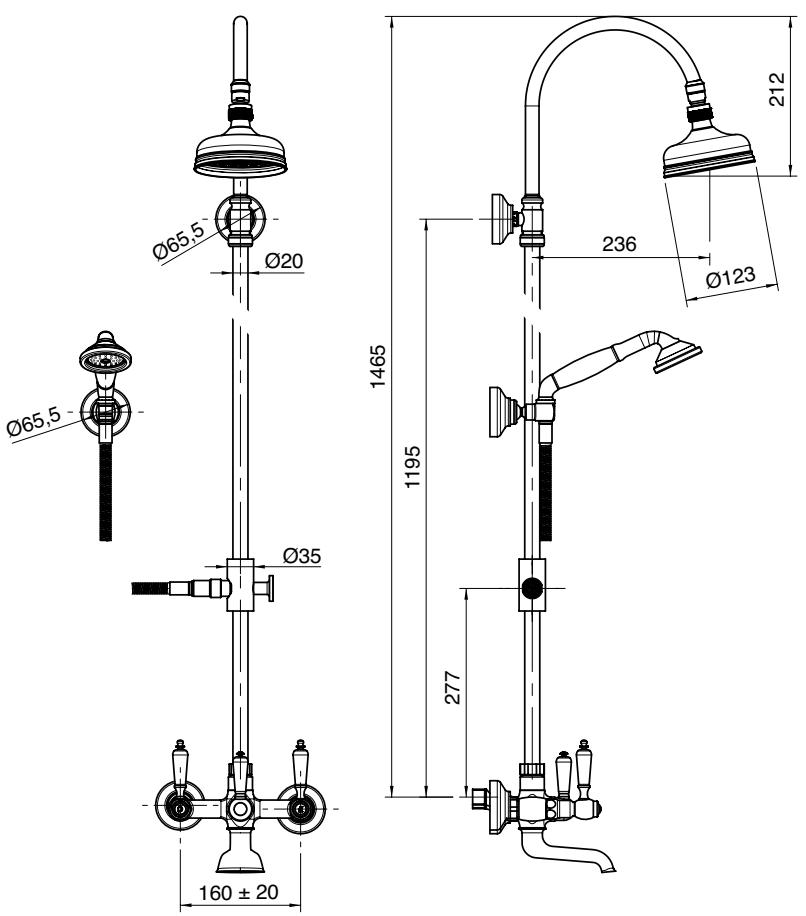

A **2900 SO01 A00**
+
B

Gruppo doccia esterno con flessibile e doccetta

Wall mtd shower set w/flexible pipe and hand shower
Brausebatterie Wandmont. mit Brauseschlauch und Handbrause
Batería ducha externa con flexible y ducha de mano
Mélangeur douche mural avec fixation douchette murale

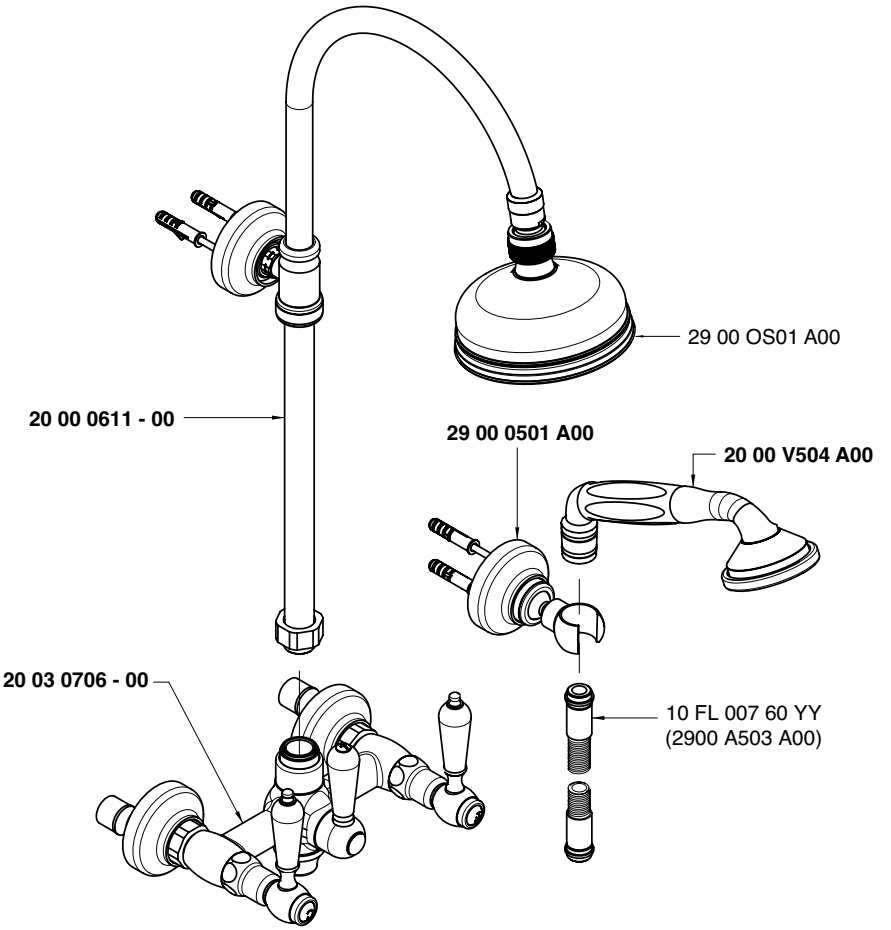

Soffione doccia - Shower head
Condizioni di prova - Test conditions
Acqua calda - Hot water: **60±2 °C**
Acqua fredda - Cold water: **20±2 °C**

P [bar]	Q l/min
0,1	
0,2	
0,5	12,7
1,0	18,0
1,5	22,0
2,0	25,5
2,5	28,7
3,0	31,1
3,5	33,7
4,0	36,2
4,5	38,4
5,0	40,4

Doccetta - Hand shower
Condizioni di prova - Test conditions
Acqua calda - Hot water: **60±2 °C**
Acqua fredda - Cold water: **20±2 °C**

P [bar]	Q l/min
0,1	
0,2	
0,5	6,9
1,0	9,9
1,5	12,3
2,0	14,4
2,5	16,2
3,0	18,0
3,5	19,5
4,0	21,0
4,5	22,5
5,0	23,8

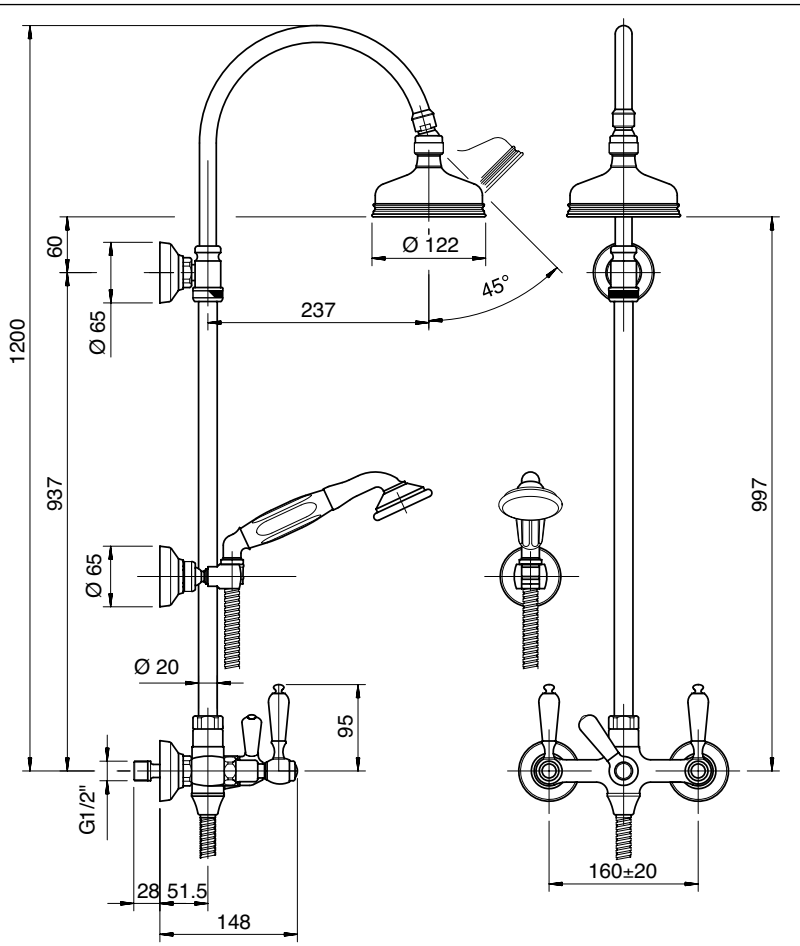

2003 0702 A00

Gruppo doccia

Shower set
Brausebatterie
Batería de ducha
Mitigeur douche

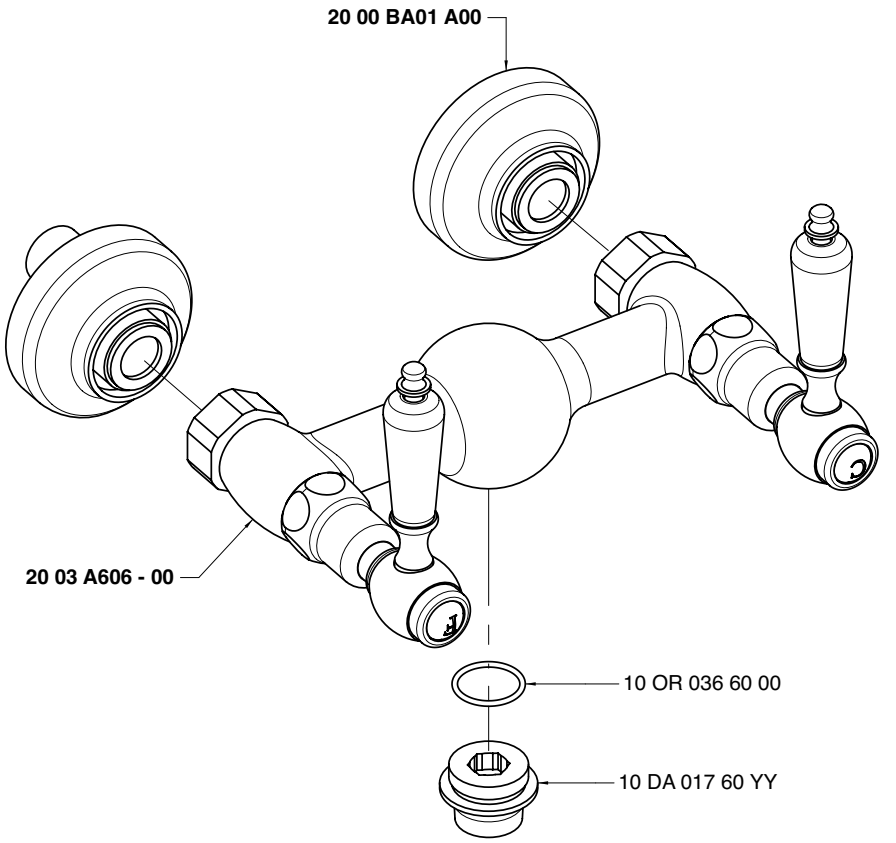

Condizioni di prova - Test conditions

Acqua calda - Hot water: **60±2 °C**
Acqua fredda - Cold water: **20±2 °C**

P [bar]	Q l/min
0,1	
0,2	
0,5	6,6
1	9,56
1,5	11,9
2	14,0
2,5	15,8
3	17,5
3,5	19,2
4	20,7
4,5	22,4
5	23,9

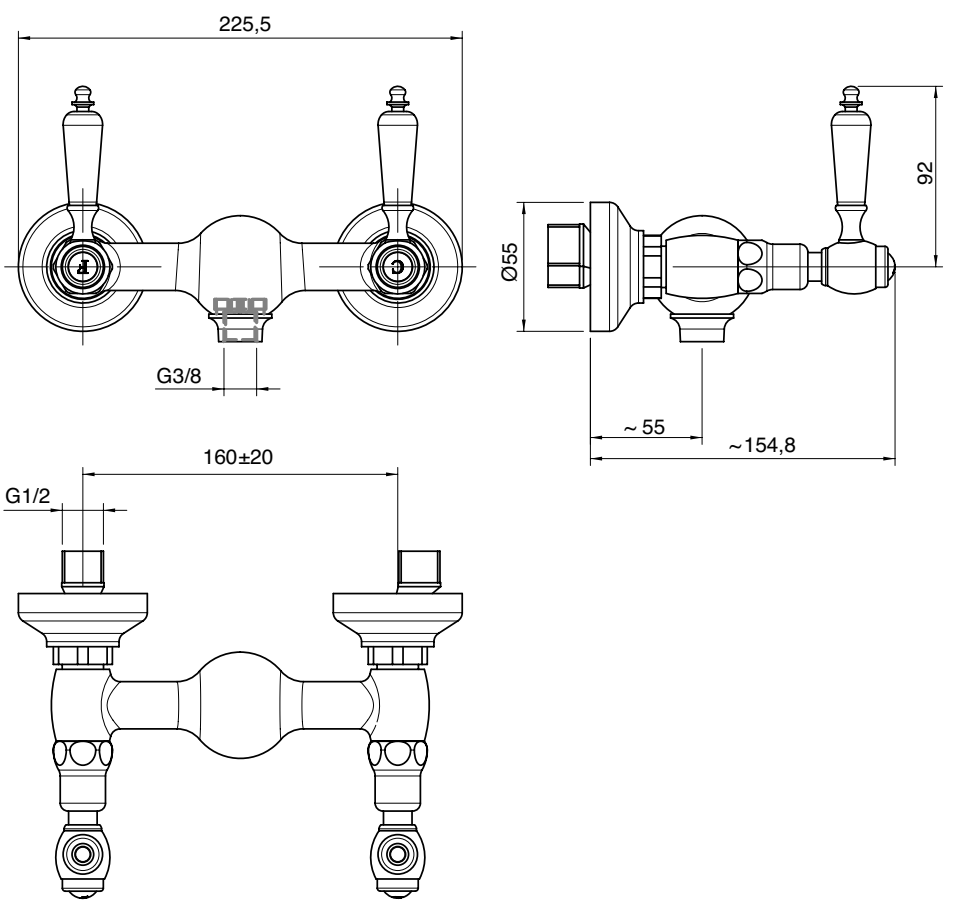

A 2003 A406 AC0 HOT	**A** 2003 A406 A00	**A** 2003 A406 AF0 COLD	**A** 2003 A406 A00
+	+	+	+
B 2900 B406 AS0 SX	**B** 2900 B406 AS0 SX	**B** 2900 B406 AD0 DX	**B** 2900 B406 AD0 DX

Rubinetto incasso 1/2" - completo
Built-in tap, complete
UP-Ventil 1/2" komplett
Grifo empotrado completo
Robinet à encastrer, complet

Codice - Code	Variante - Variant A	Variante - Variant B
2003 A406 AC0 + 2900 B406 AS0	**2003 A406 AC0**	**2900 B406 AS0**
2003 A406 A00 + 2900 B406 AS0	**2003 A406 A00**	**2900 B406 AS0**
2003 A406 AF0 + 2900 B406 AD0	**2003 A406 AF0**	**2900 B406 AD0**
2003 A406 A00 + 2900 B406 AD0	**2003 A406 A00**	**2900 B406 AD0**

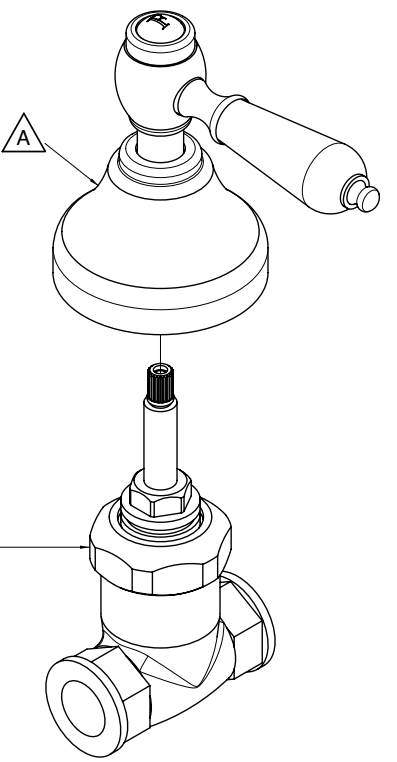

Condizioni di prova - Test conditions
Acqua calda - Hot water: **60±2 °C**
Acqua fredda - Cold water: **20±2 °C**

P [bar]	Q l/min
0,10	
0,20	
0,50	12,00
1,00	16,90
1,50	20,80
2,00	24,10
2,50	27,00
3,00	29,60
3,50	31,80
4,00	34,10
4,50	36,20
5,00	38,10

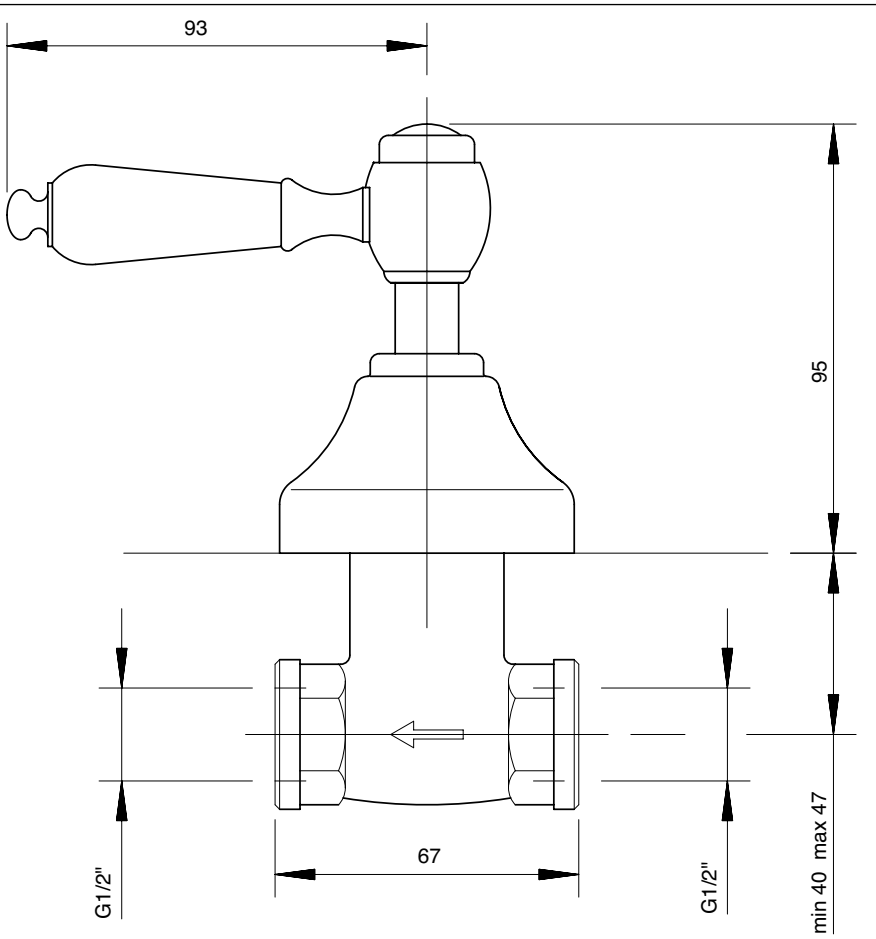

A 2003 A406 AC0 HOT	**A** 2003 A406 A00	**A** 2003 A406 AF0 COLD	**A** 2003 A406 A00
+	+	+	+
B 2900 B407 AS0 SX	**B** 2900 B407 AS0 SX	**B** 2900 B407 AD0 DX	**B** 2900 B407 AD0 DX

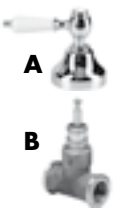

Rubinettoincasso3/4"-completo
Built-in tap, complete
UP-Ventil 3/4" komplett
Grifo empotrado completo
Robinet à encastrer, complet

Codice - Code	Variante - Variant A	Variante - Variant B
2003 A406 AC0 + 2900 B407 AS0	**2003 A406 AC0**	**2900 B407 AS0**
2003 A406 A00 + 2900 B407 AS0	**2003 A406 A00**	**2900 B407 AS0**
2003 A406 AF0 + 2900 B407 AD0	**2003 A406 AF0**	**2900 B407 AD0**
2003 A406 A00 + 2900 B407 AD0	**2003 A406 A00**	**2900 B407 AD0**

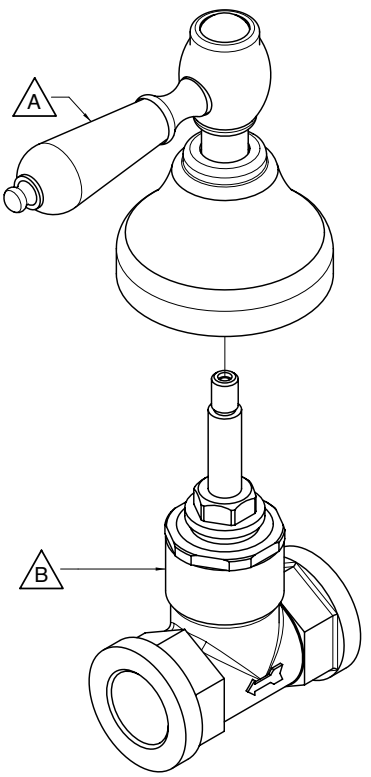

Condizioni di prova - Test conditions
Acqua calda - Hot water: **60±2 °C**
Acqua fredda - Cold water: **20±2 °C**

P [bar]	Q l/min
0,10	
0,20	
0,50	19,50
1,00	27,70
1,50	34,00
2,00	39,30
2,50	43,80
3,00	48,00
3,50	51,90
4,00	55,00
4,50	58,60
5,00	61,80

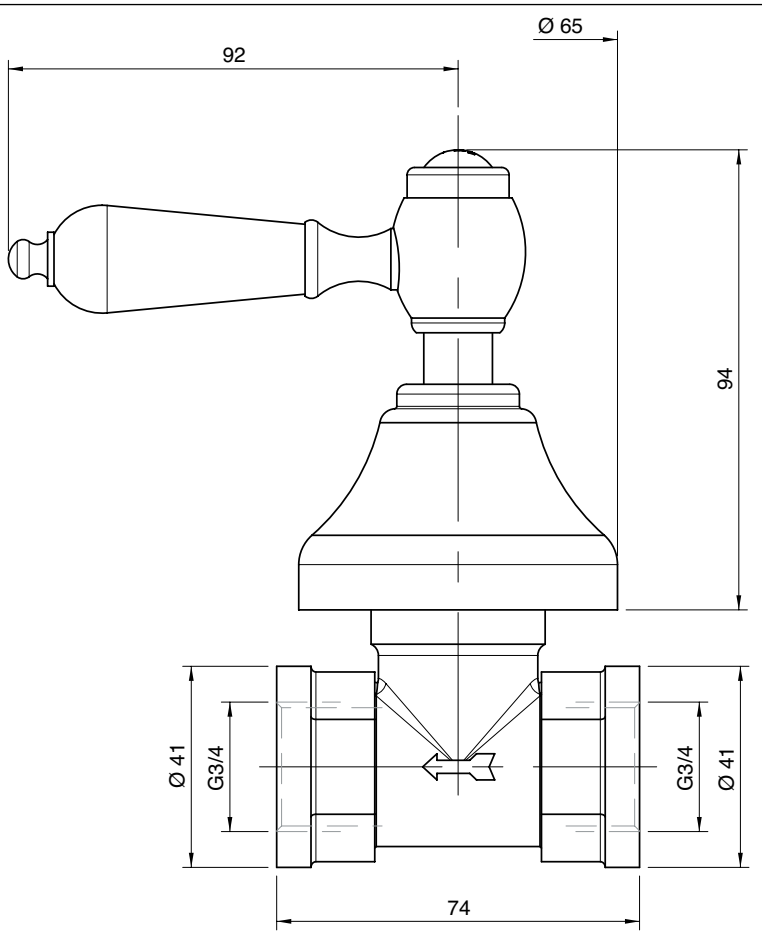

2003 3103 A00

Monoforo lavello collo girevole

Single-hole sink set w/revolving spout
Spülb. Einlochbatterie mit Schwenkauslauf
Monobloc fregadero caño giratorio
Mélangeur d'évier monotrou, bec orientable

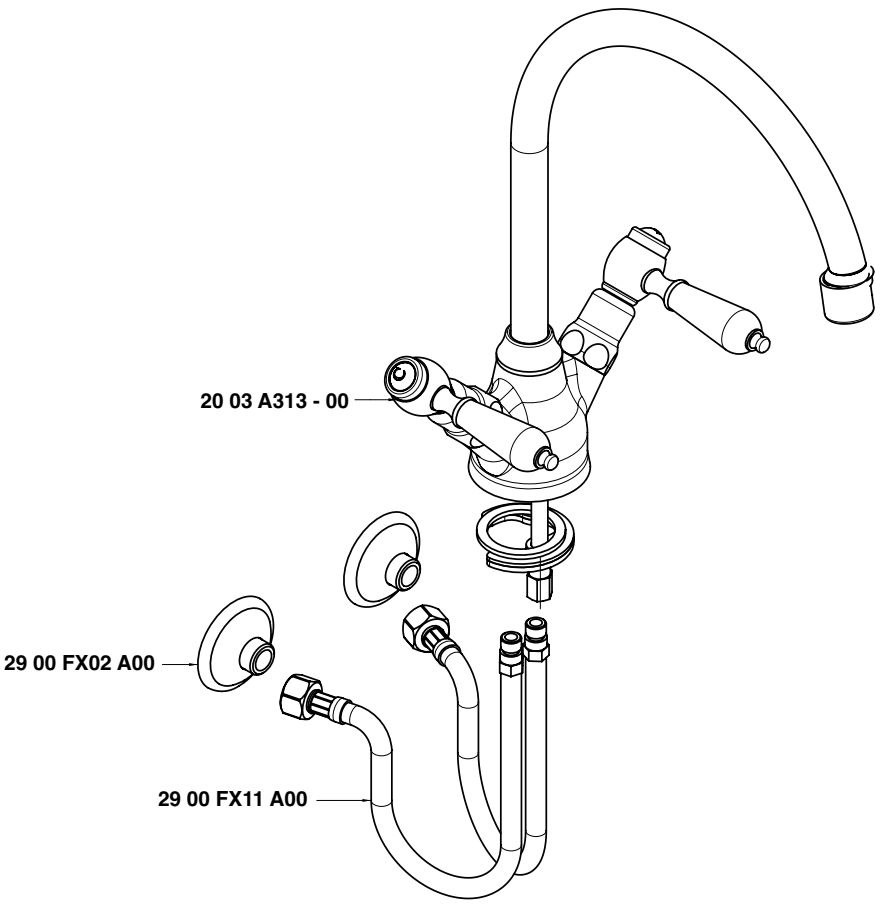

Condizioni di prova - Test conditions

Acqua calda - Hot water:	**60±2 °C**
Acqua fredda - Cold water:	**20±2 °C**
Classe areatore - Aerator class:	**B**

P [bar]	Q l/min
0,1	
0,2	
0,5	9,7
1	14,6
1,5	17,0
2	18,8
2,5	20,6
3	21,8
3,5	23,2
4	24,6
4,5	25,9
5	27,3

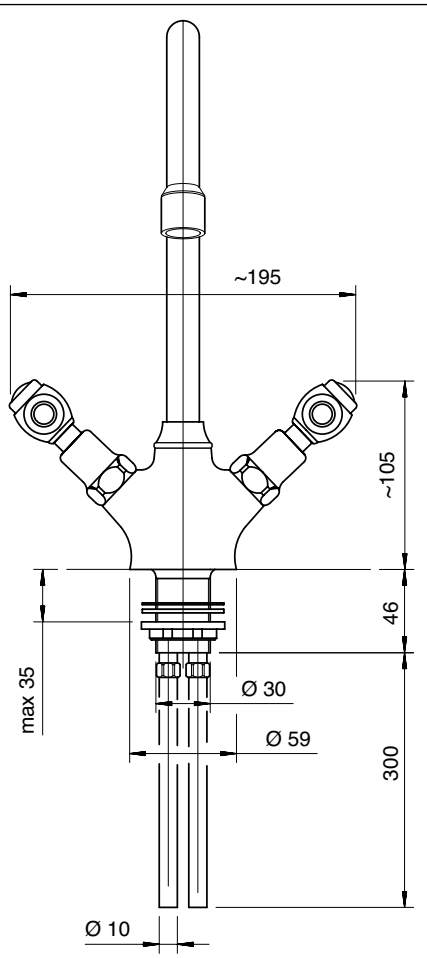

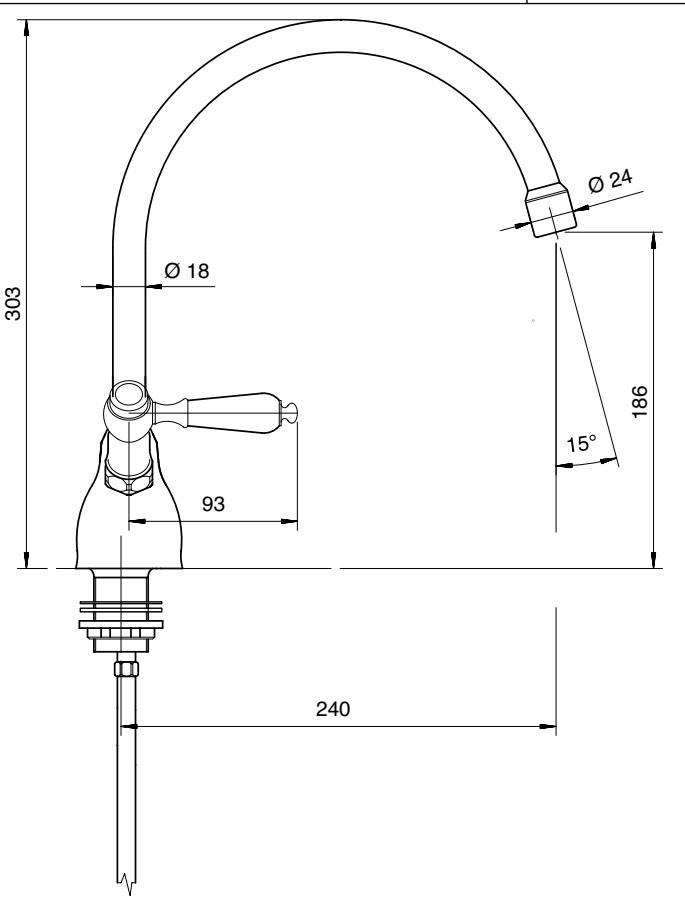

2003 0606 A00

Lavello collo girevole

Sink mixer w/revolving spout
Spülb.batt. Schwenkauslauf
Fregadero caño giratorio
Mélangeur évier bec orientable

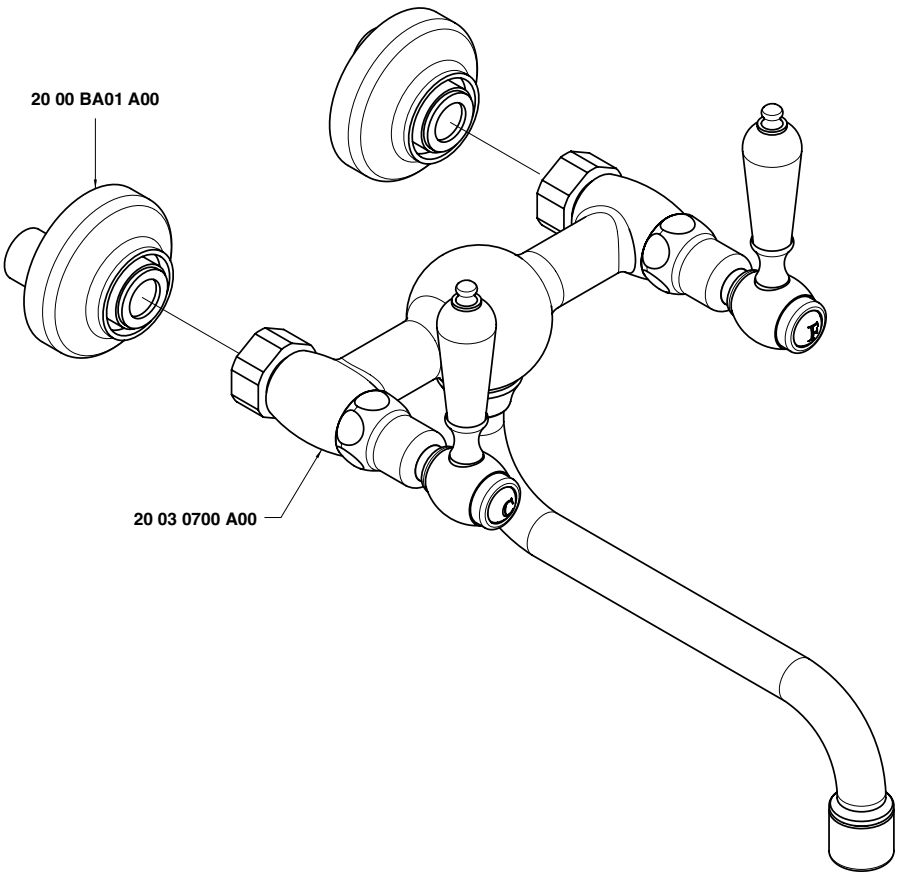

Condizioni di prova - Test conditions

Acqua calda - Hot water:	**60±2 °C**
Acqua fredda - Cold water:	**20±2 °C**
Classe areatore - Aerator class:	**B**

P [bar]	Q l/min
0,1	
0,2	
0,5	9,3
1,0	13,4
1,5	16,5
2,0	18,6
2,5	20,5
3,0	22,1
3,5	23,9
4,0	25,3
4,5	26,8
5,0	28,3

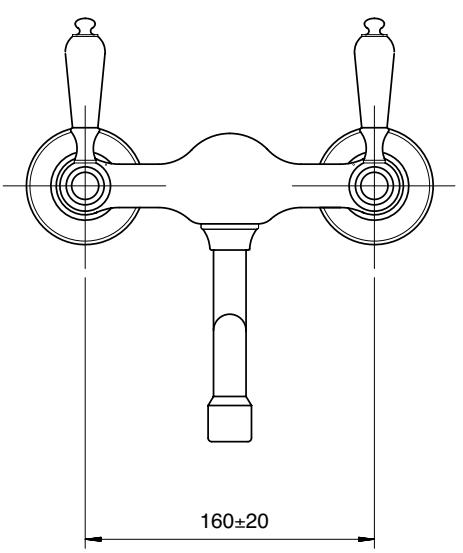

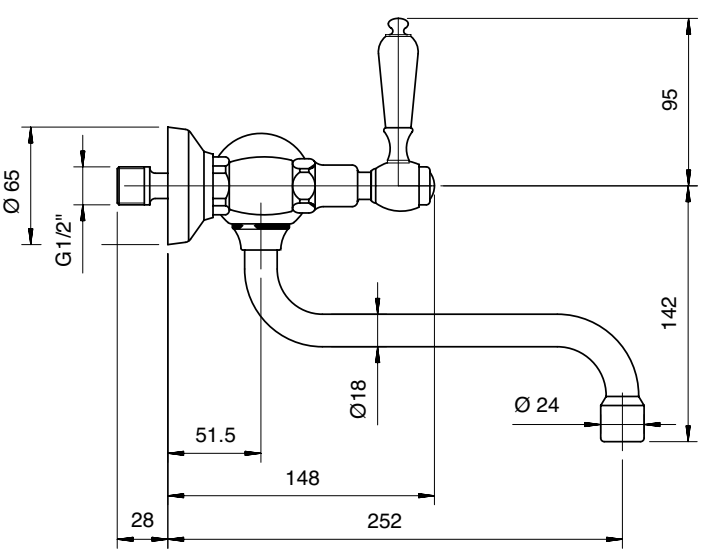

2003 0607 A00

Lavello collo girevole

Sink mixer w/revolving spout
Spülb.batt. Schwenkauslauf
Fregadero caño giratorio
Mélangeur évier bec orientable

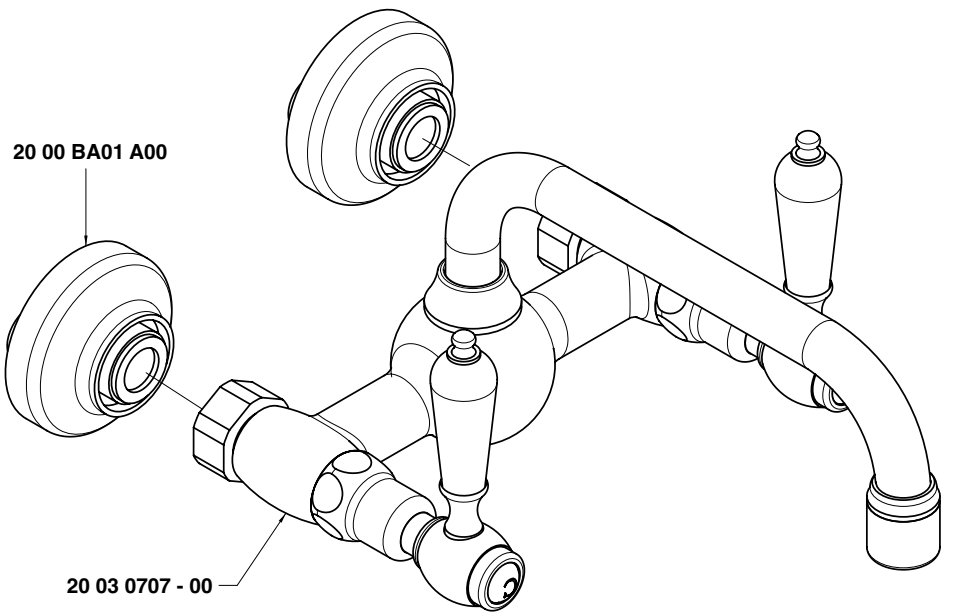

Condizioni di prova - Test conditions

Acqua calda - Hot water:	**60±2 °C**
Acqua fredda - Cold water:	**20±2 °C**
Classe areatore - Aerator class:	**B**

P [bar]	Q l/min
0,1	
0,2	
0,5	9,3
1,0	13,4
1,5	16,5
2,0	18,6
2,5	20,5
3,0	22,1
3,5	23,9
4,0	25,3
4,5	26,8
5,0	28,3

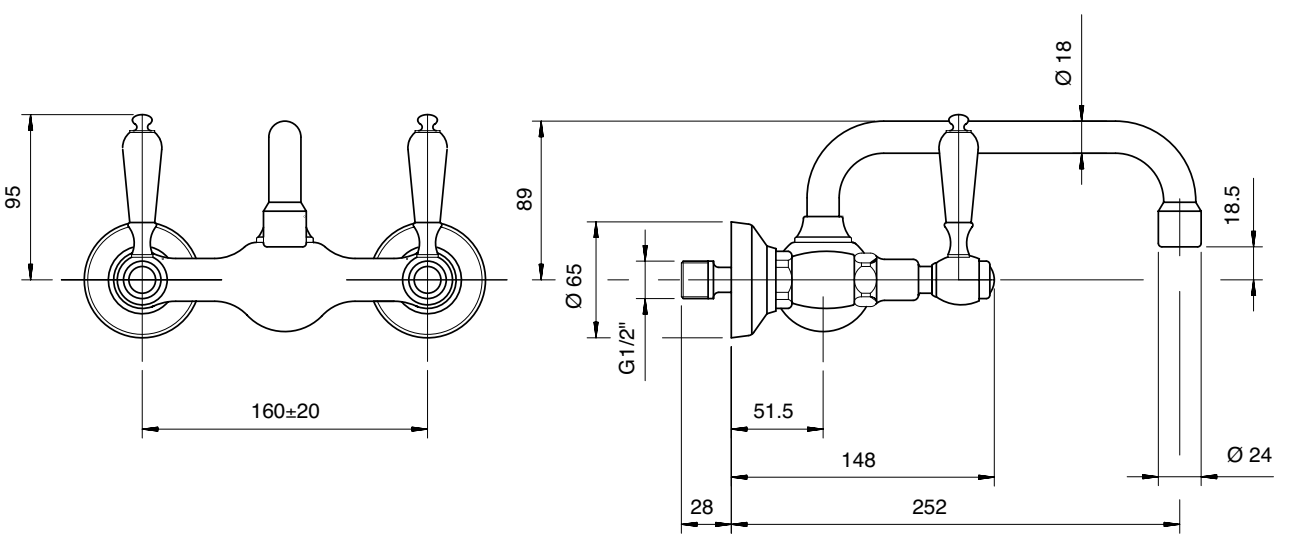

2000 0105 - 00
2002 0105 - 00

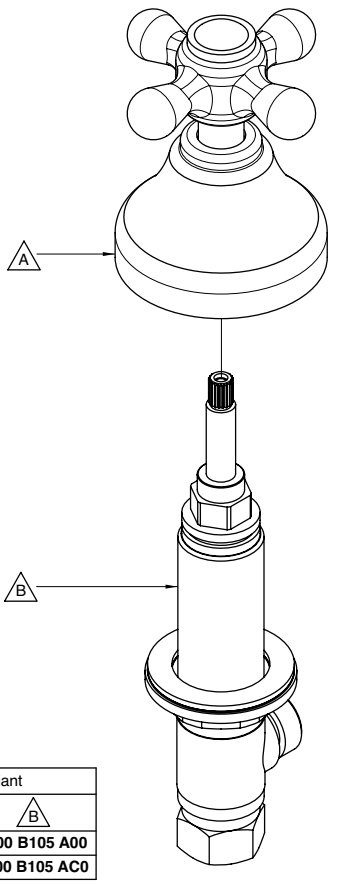

Codice - Code	Variante - Variant	
	A	B
20 00 0105 - 00	**20 00 A406 A00**	**29 00 B105 A00**
20 02 0105 - 00	**20 02 A406 A00**	**29 00 B105 AC0**

2000 0202 - 00
2002 0202 - 00

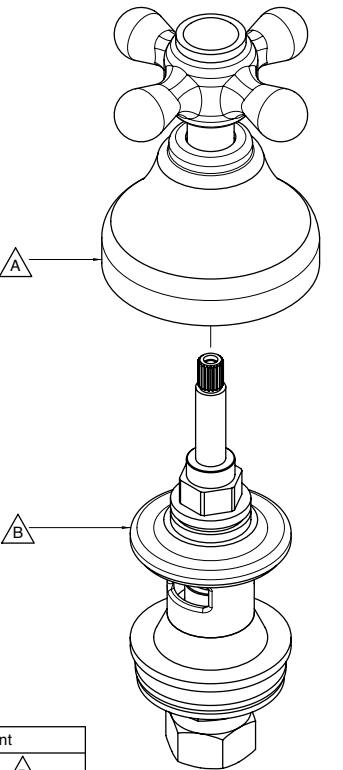

Codice - Code	Variante - Variant	
	A	B
20 00 0202 - 00	**20 00 A406 A00**	**29 00 B202 A00**
20 02 0202 - 00	**20 02 A406 A00**	**29 00 B202 AC0**

2000 0210 - 00
2002 0210 - 00

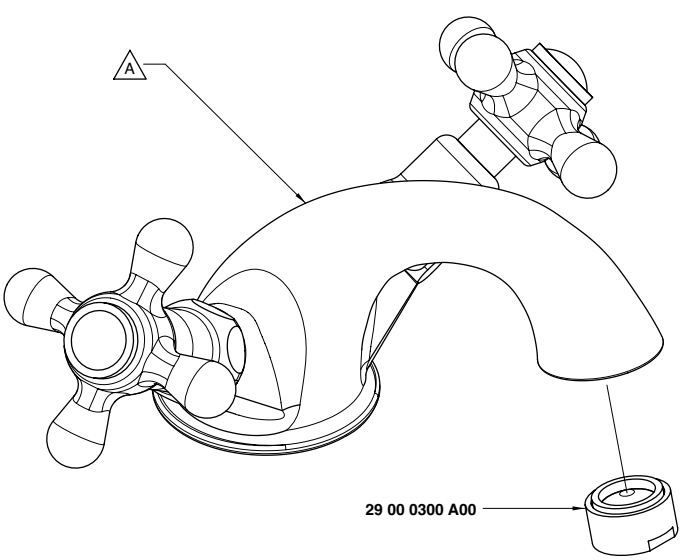

Codice - Code	Variante - Variant
	A
20 00 0210 - 00	**20 00 A210 - 00**
20 02 0210 - 00	**20 02 A210 - 00**

2000 0504 A00

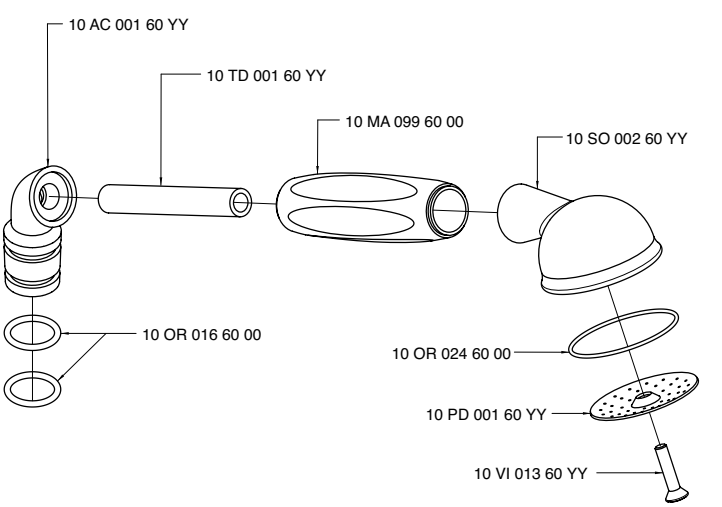

2000 0611 - 00

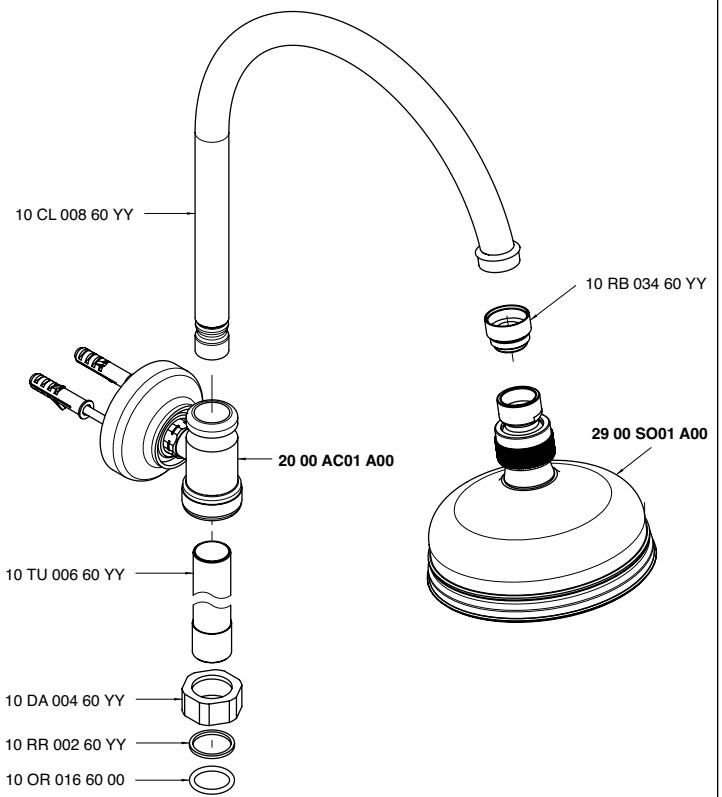

2000 0700 - 00
2002 0700 - 00

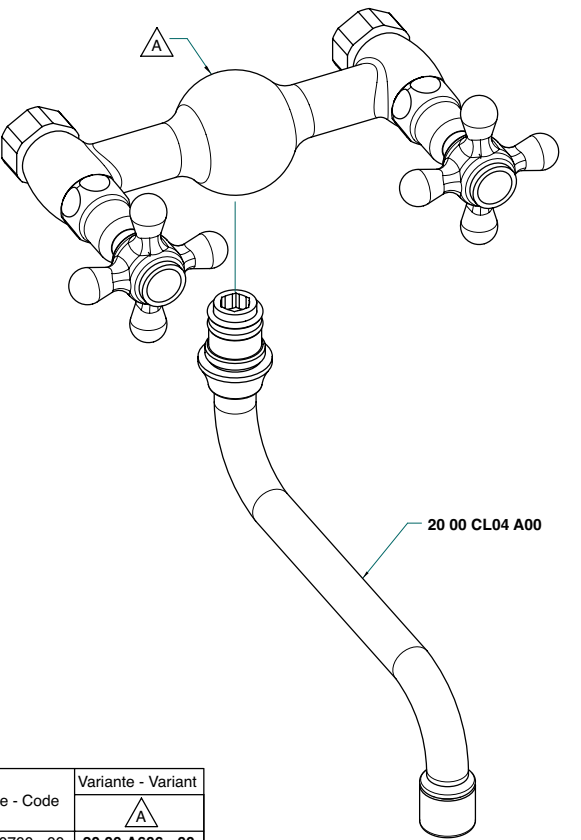

Codice - Code	Variante - Variant A
20 00 0700 - 00	**20 00 A606 - 00**
20 02 0700 - 00	**20 02 A606 - 00**

2000 0701 A00
2002 0701 A00

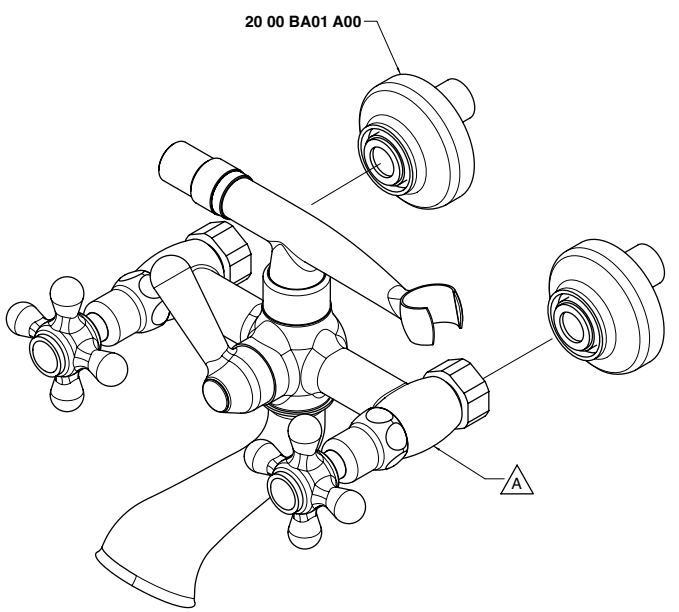

Codice - Code	Variante - Variant A
20 00 0701 A00	**20 00 A701 - 00**
20 02 0701 A00	**20 02 A701 - 00**

2000 0704 - 00
2002 0704 - 00

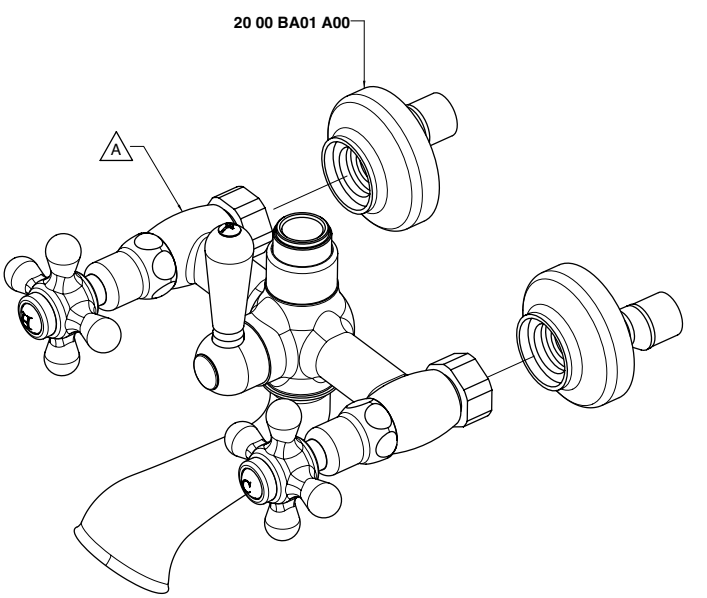

Codice - Code	Variante - Variant A
20 00 0704 - 00	**20 00 A704 - 00**
20 02 0704 - 00	**20 02 A704 - 00**

2000 0705 - 00
2002 0705 - 00

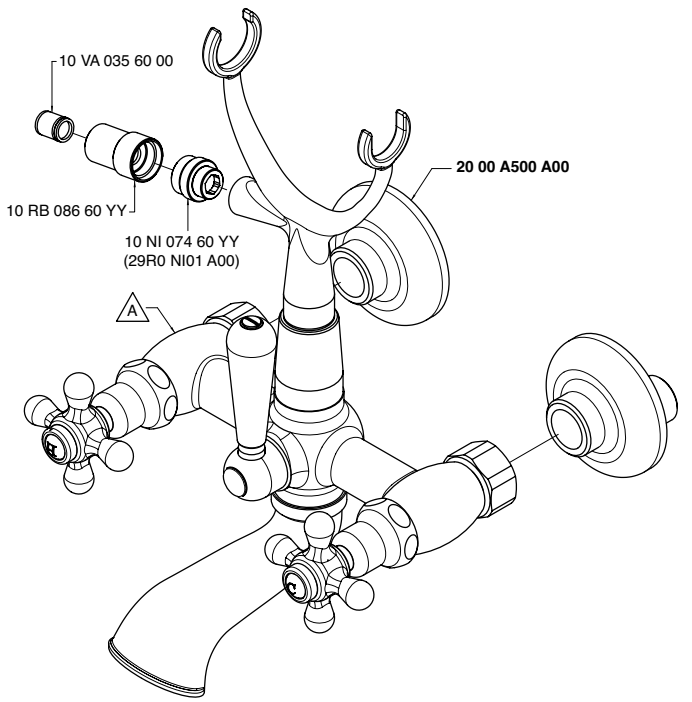

Codice - Code	Variante - Variant A
20 00 0705 - 00	**20 00 A705 - 00**
20 02 0705 - 00	**20 02 A705 - 00**

2000 0706 - 00
2002 0706 - 00

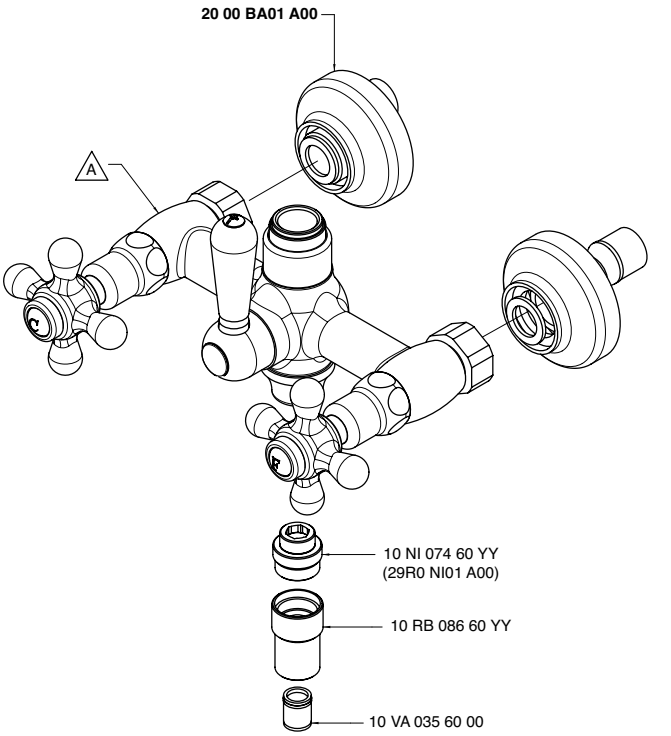

Codice - Code	Variante - Variant A
20 00 0706 - 00	**20 00 A706 - 00**
20 02 0706 - 00	**20 02 A706 - 00**

2000 0707 - 00
2002 0707 - 00

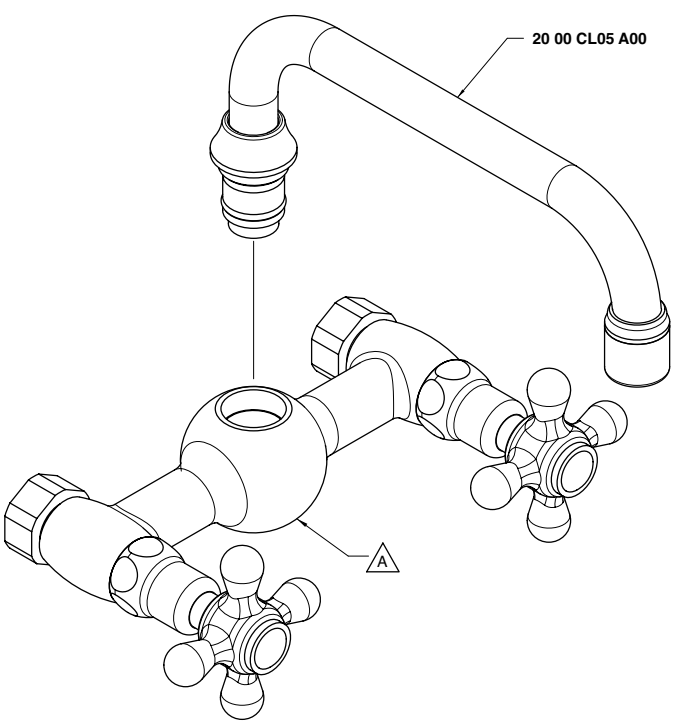

Codice - Code	Variante - Variant A
20 00 0707 - 00	**20 00 A606 - 00**
20 02 0707 - 00	**20 02 A606 - 00**

2000 0708 - 00
2002 0708 - 00

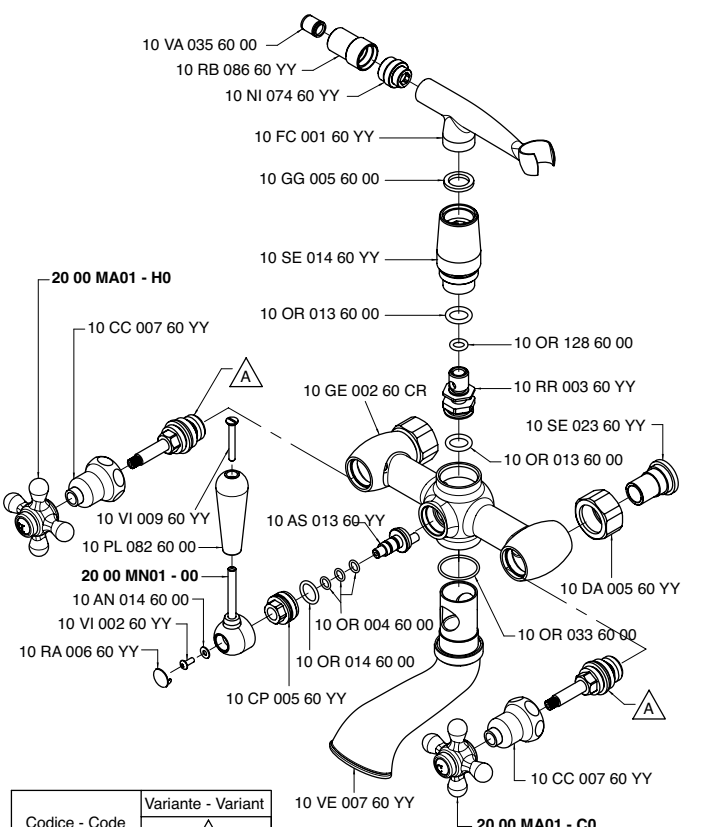

Codice - Code	Variante - Variant A	
20 00 0708 - 00	10 VT 006 60 00	(2900 VT04 A00)
20 02 0708 - 00	10 VT 007 60 00	(2900 VT09 AD0)

2000 1523 - 00

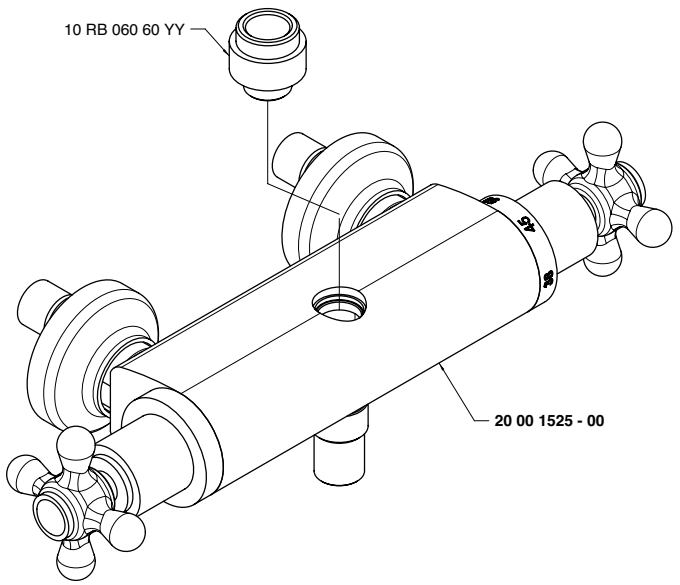

2000 1525 - 00

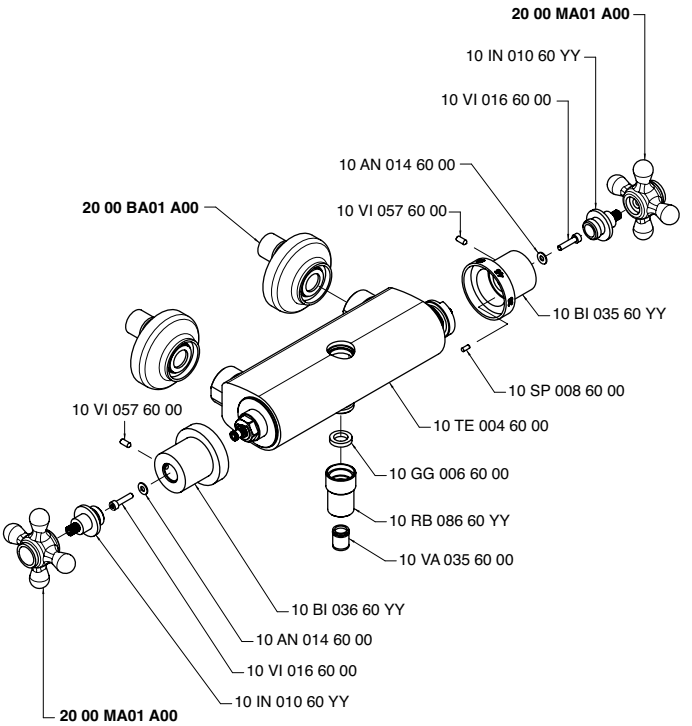

2000 1533 - 00

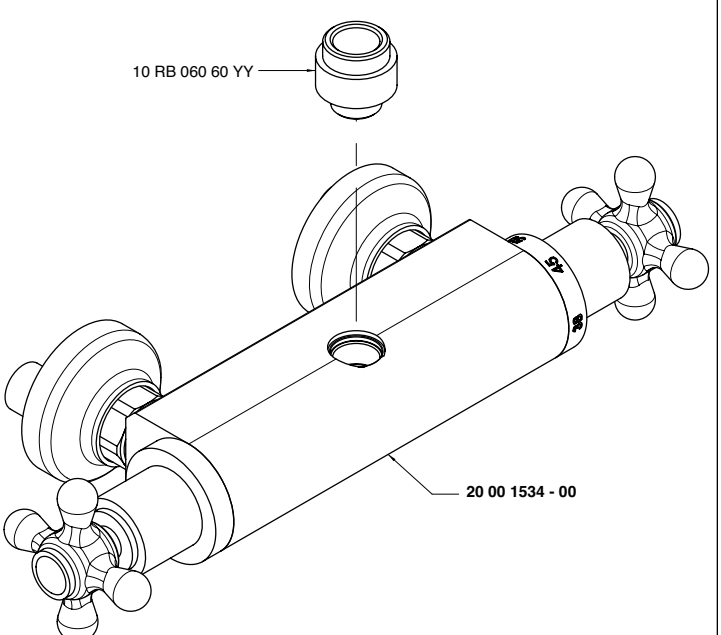

2000 1534 - 00

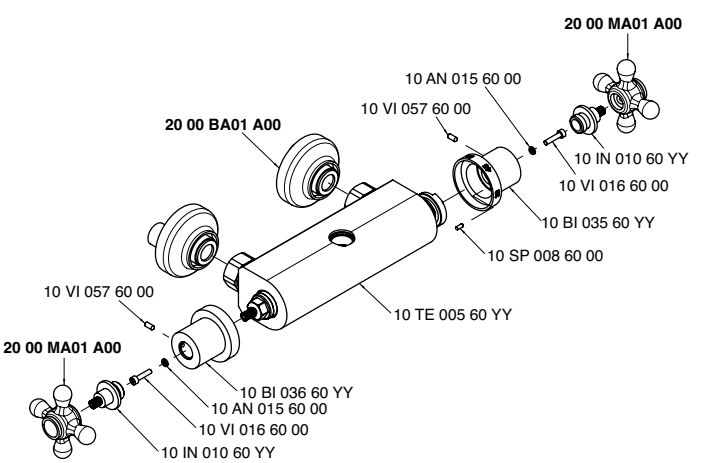

2000 A100 - 00

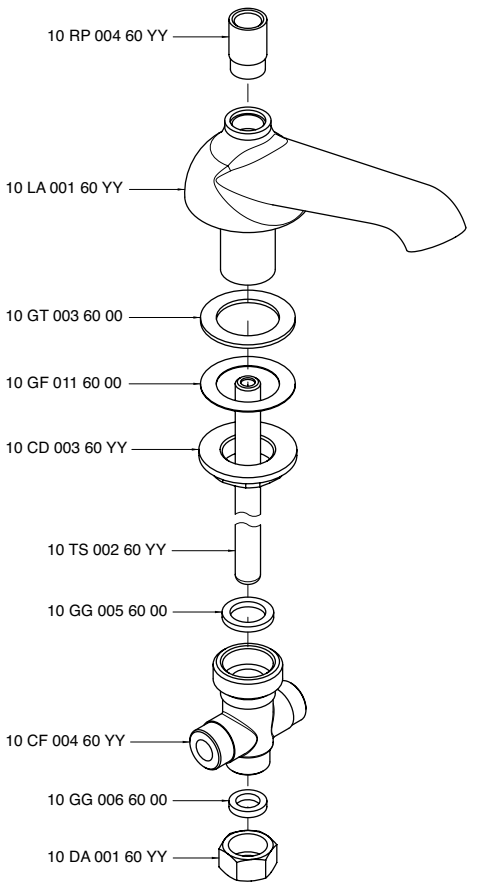

2000 A203 - 00

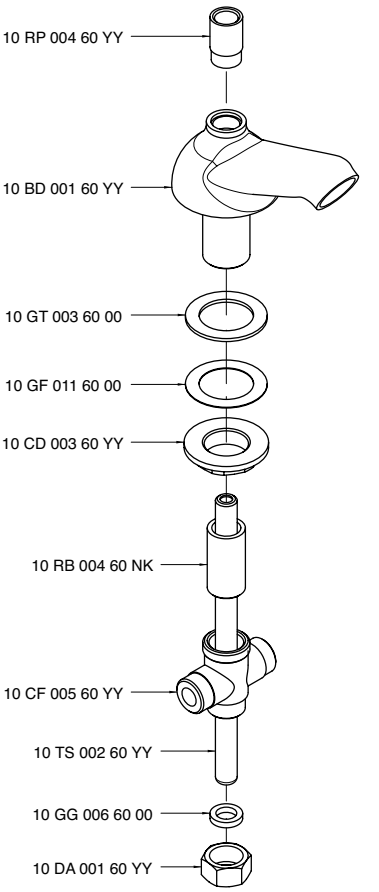

2000 A210 - 00
2002 A210 - 00

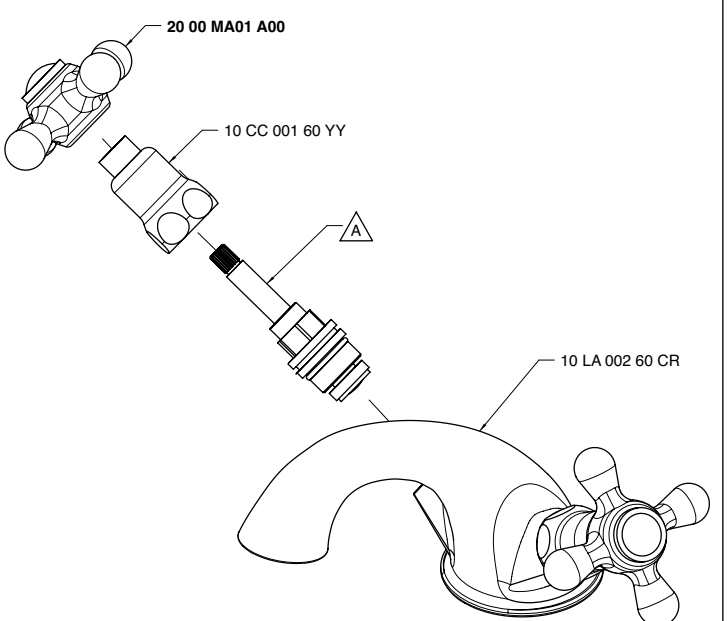

Codice - Code	Variante - Variant A	
20 00 A210 - 00	10 VT 099 60 00	(2900 VT01 A00)
20 02 A210 - 00	10 VT 025 60 00	(2900 VT05 A00)

2000 A220 - 00
2002 A220 - 00

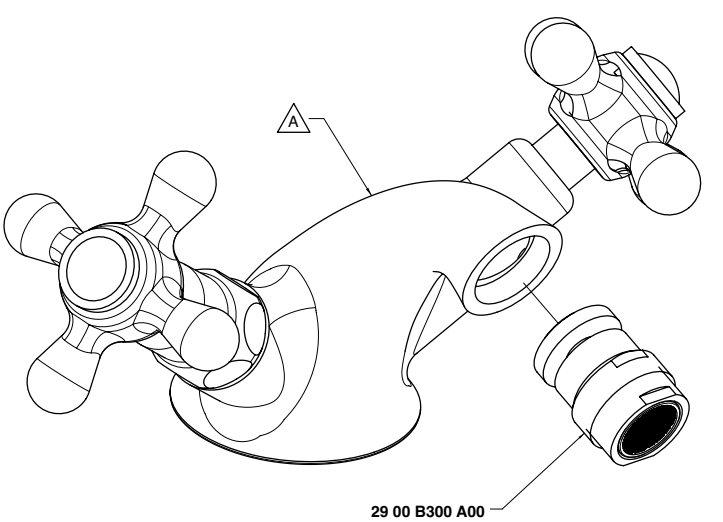

Codice - Code	Variante - Variant A
20 00 A220 - 00	**20 00 BD03 - 00**
20 02 A220 - 00	**20 02 BD03 - 00**

2000 A302 A00

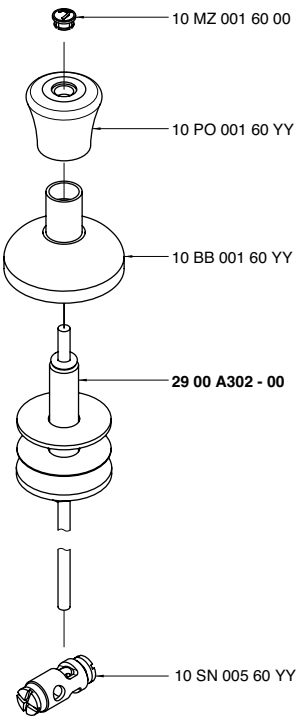

2000 A312 - 00
2002 A312 - 00

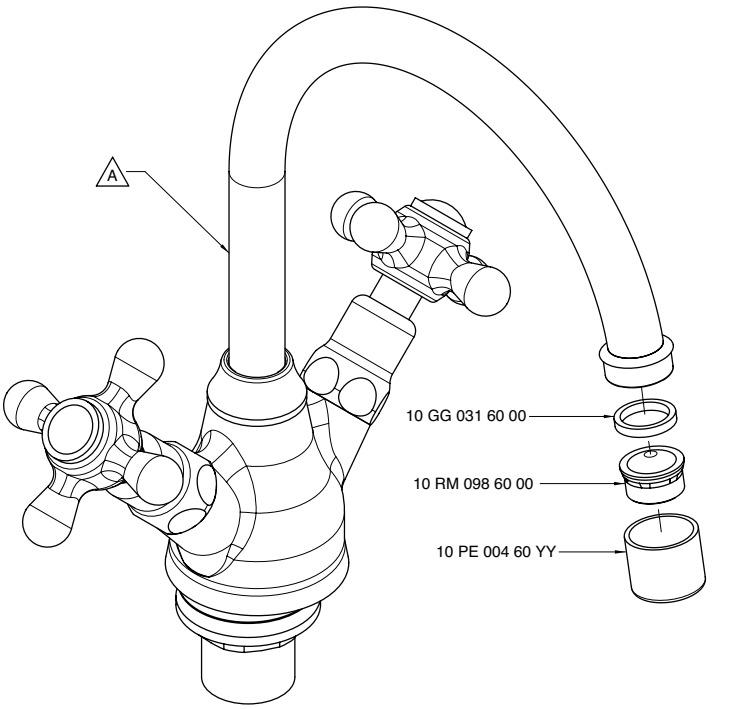

Codice - Code	Variante - Variant A
20 00 A312 - 00	**20 00 LA02 - 00**
20 02 A312 - 00	**20 02 LA02 - 00**

2000 A313 - 00
2002 A313 - 00

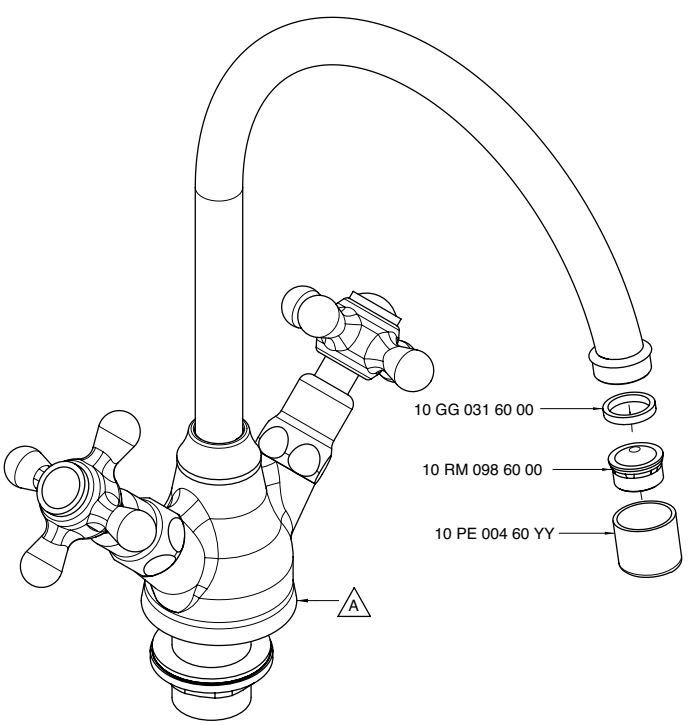

Codice - Code	Variante - Variant A
20 00 A313 - 00	**20 00 LL01 - 00**
20 02 A313 - 00	**20 02 LL01 - 00**

2000 A321 - 00
2002 A321 - 00

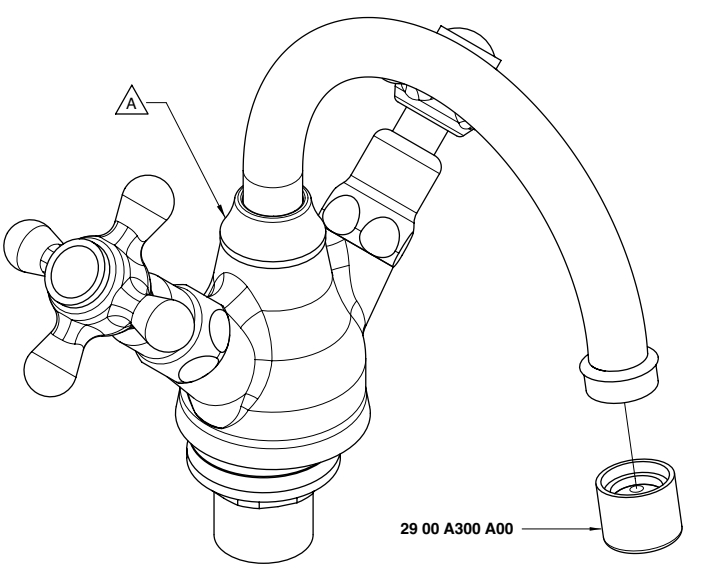

Codice - Code	Variante - Variant A
20 00 A321 - 00	**20 00 BD02 - 00**
20 02 A321 - 00	**20 02 BD02 - 00**

2000 A405 A00

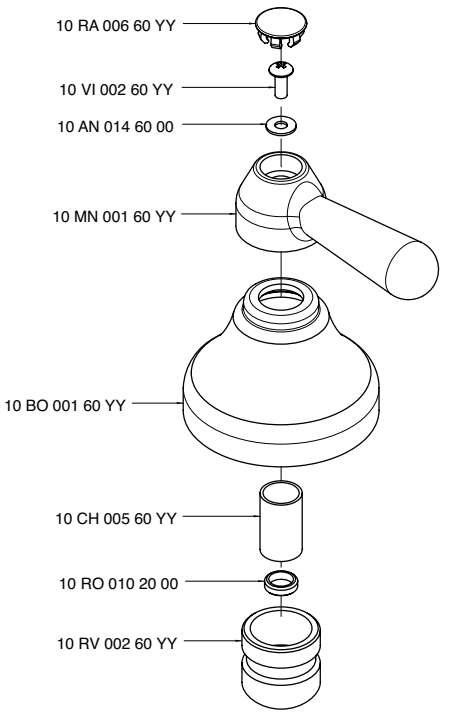

2000 A406 A00
2002 A406 A00

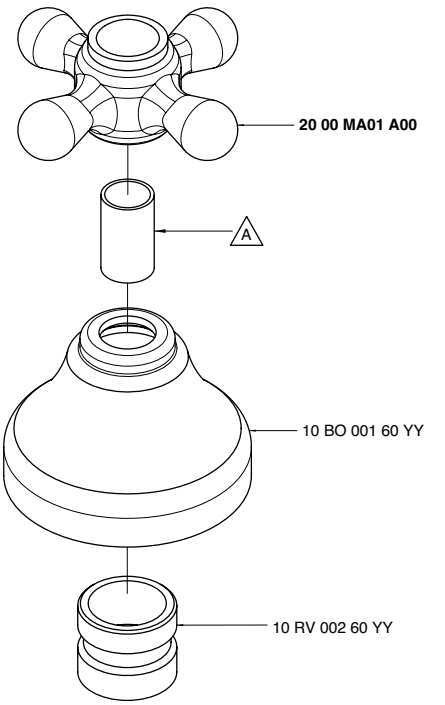

Codice - Code	Variante - Variant
	A
20 00 A406 A00	10 CH 001 60 YY
20 02 A406 A00	10 CH 005 60 YY

2000 A414 A00

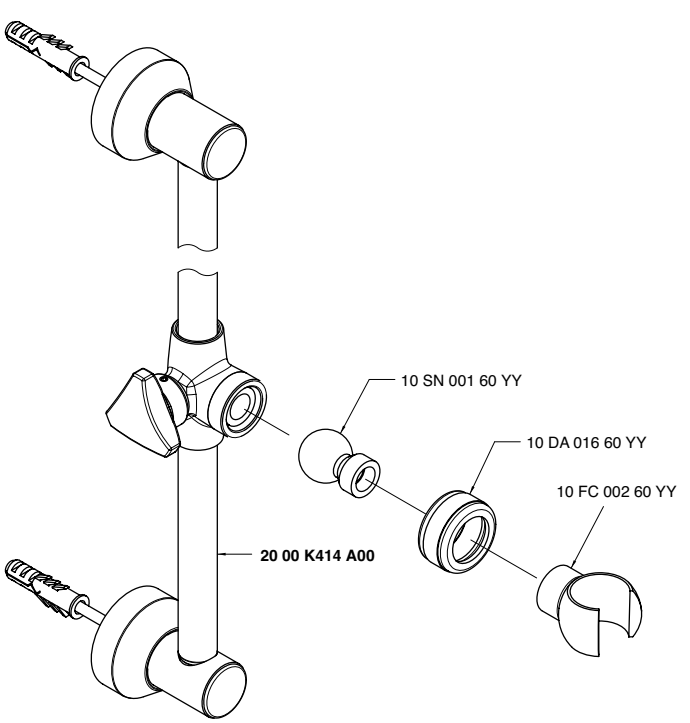

2000 A419 A00

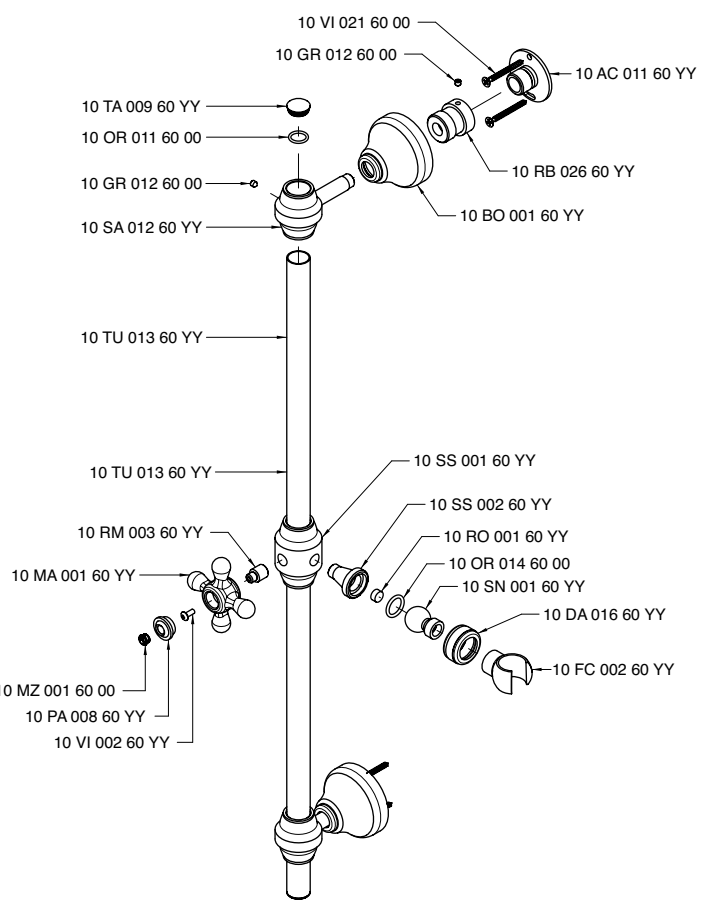

2000 A500 A00

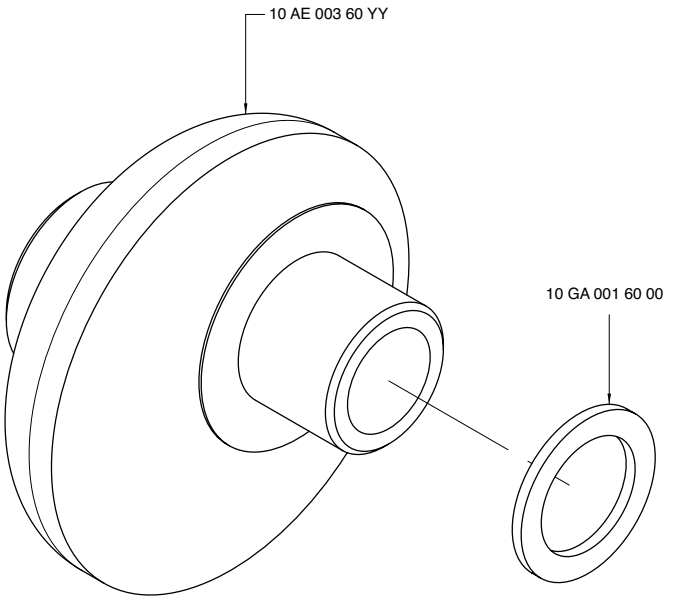

2000 A606 - 00
2002 A606 - 00

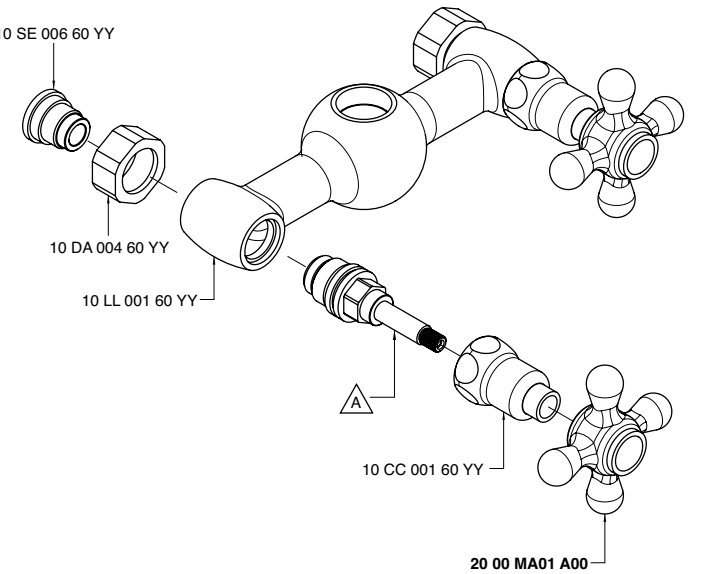

Codice - Code	Variante - Variant A	
20 00 A606 - 00	10 VT 099 60 00	(2900 VT01 A00)
20 02 A606 - 00	10 VT 025 60 00	(2900 VT05 A00)

2000 A701 - 00
2002 A701 - 00

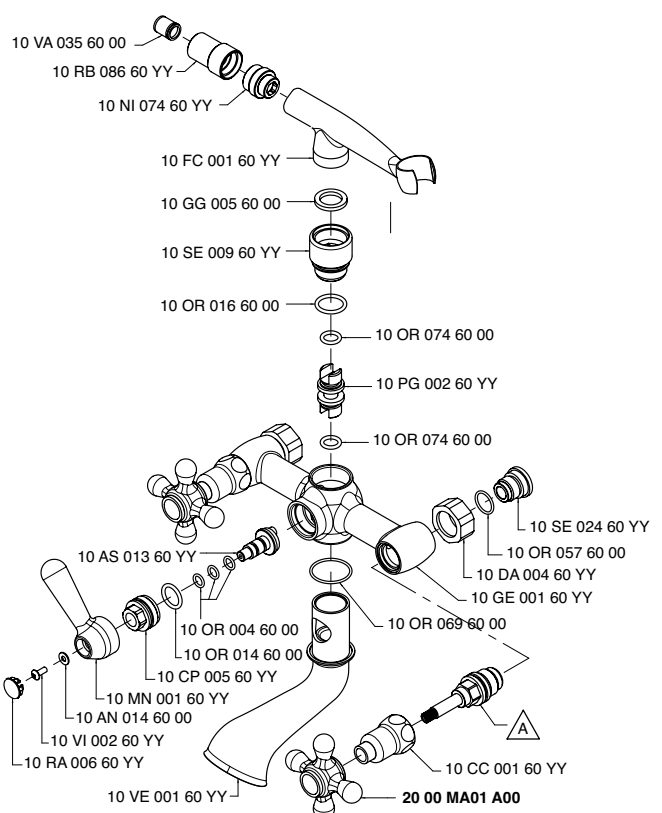

Codice - Code	Variante - Variant A	
20 00 A701 - 00	10 VT 099 60 00	(2900 VT01 A00)
20 02 A701 - 00	10 VT 025 60 00	(2900 VT05 A00)

2000 A704 - 00
2002 A704 - 00

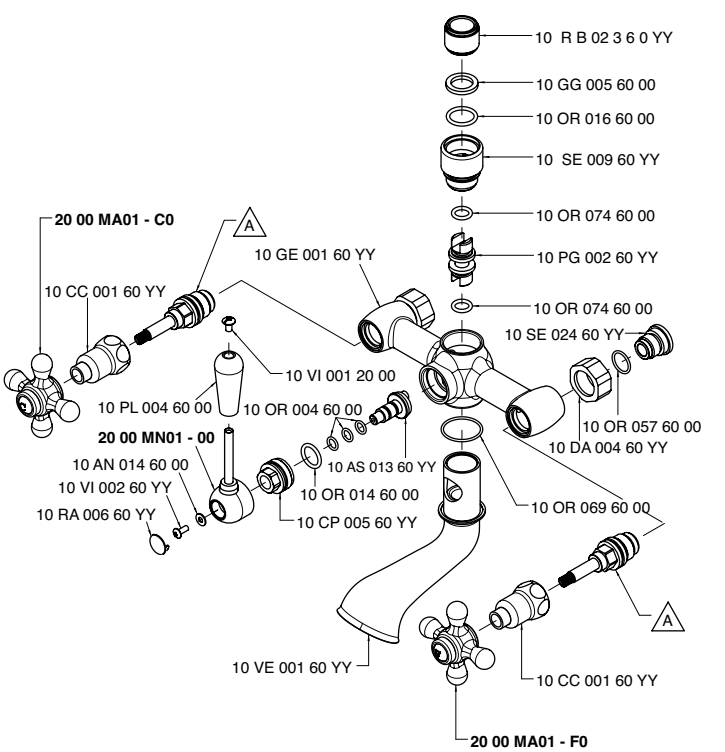

Codice - Code	Variante - Variant A	
20 00 A704 - 00	10 VT 099 60 00	(2900 VT01 A00)
20 02 A704 - 00	10 VT 025 60 00	(2900 VT05 A00)

2000 A705 - 00
2002 A705 - 00

Codice - Code	Variante - Variant A	
20 00 A705 - 00	10 VT 006 60 00	(2900 VT04 A00)
20 02 A705 - 00	10 VT 007 60 00	(2900 VT09 AD0)

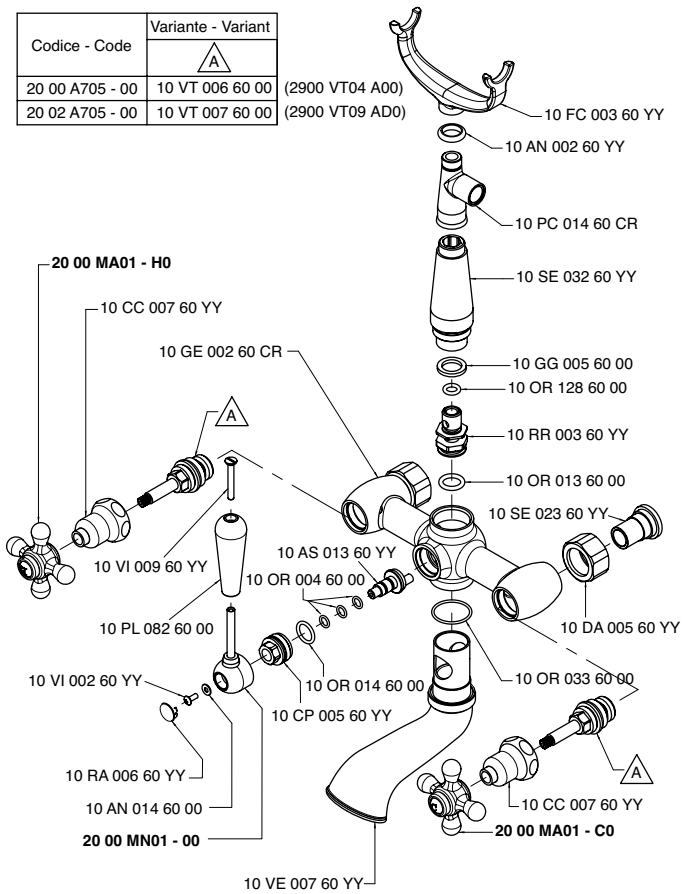

2000 A706 - 00
2002 A706 - 00

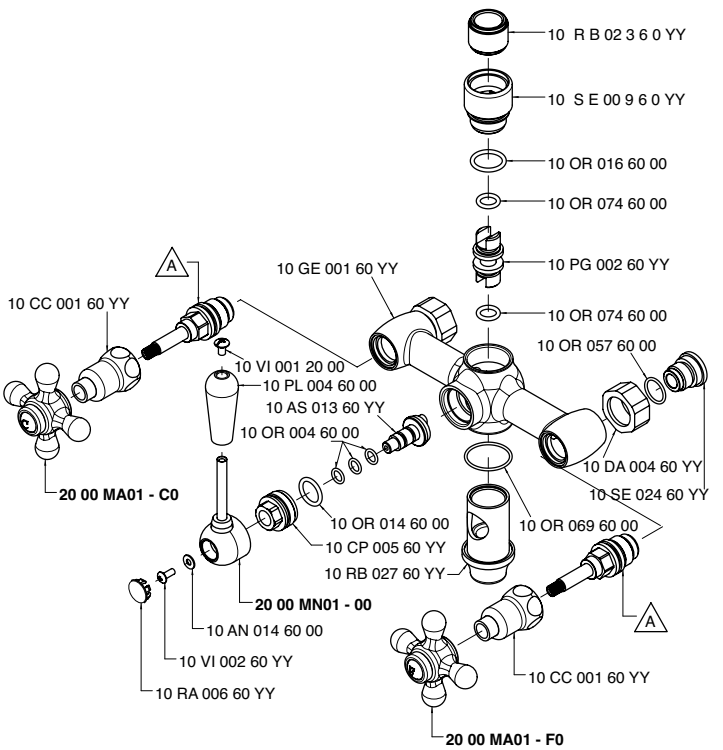

Codice - Code	Variante - Variant A	
20 00 A706 - 00	10 VT 099 60 00	(2900 VT01 A00)
20 02 A706 - 00	10 VT 025 60 00	(2900 VT05 A00)

2000 AC01 A00

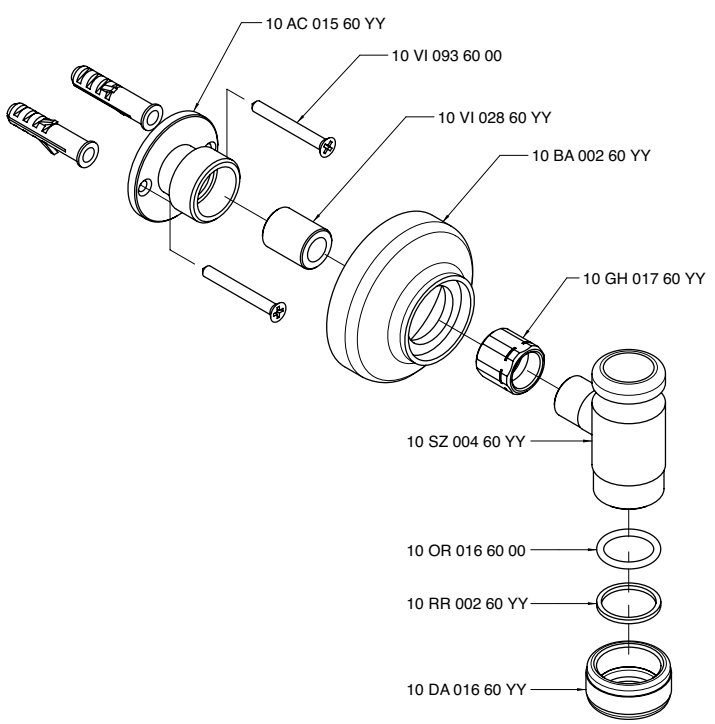

2000 AS01 A00

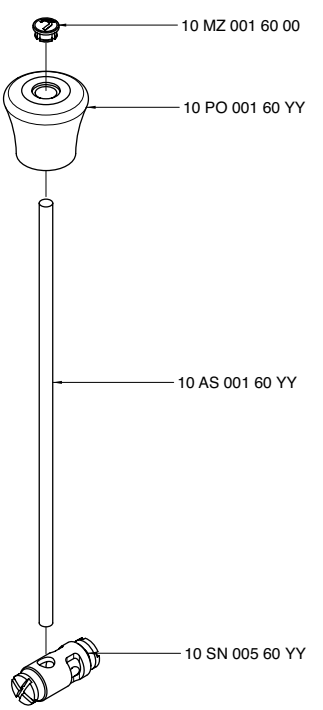

2000 AS02 A00

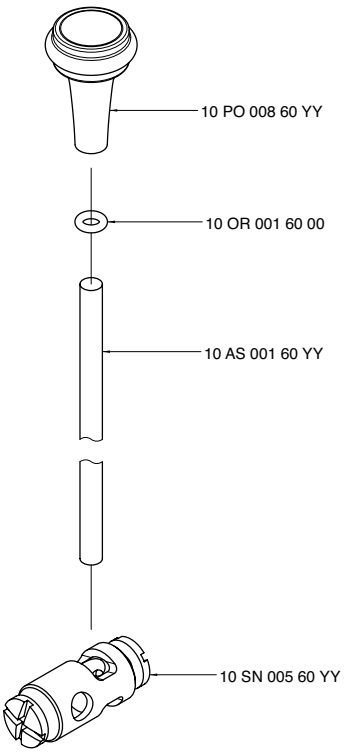

2000 AS03 A00

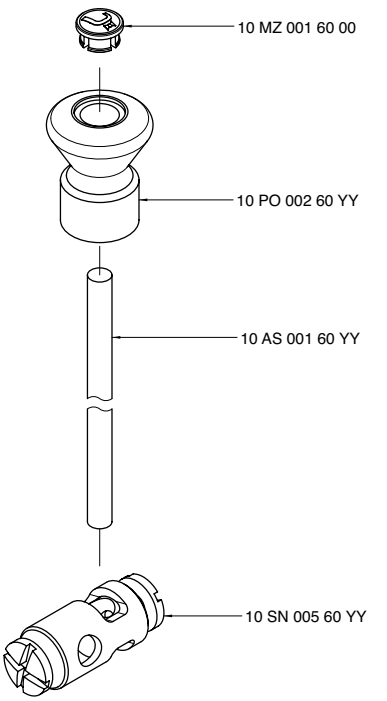

2000 B500 A00

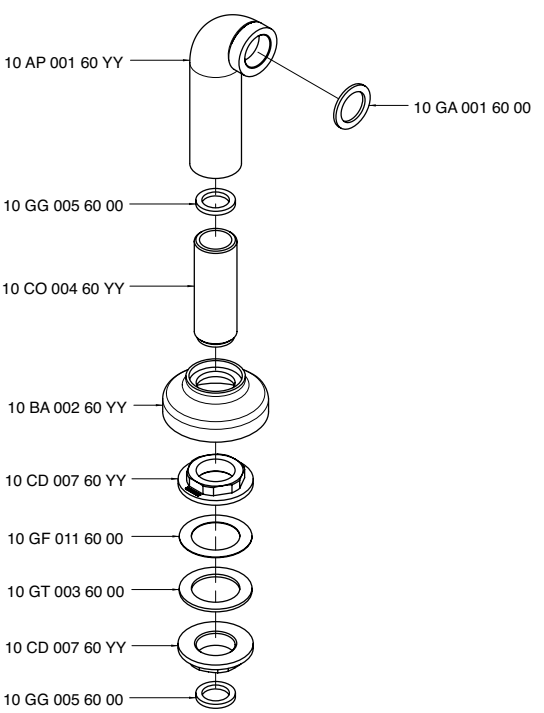

2000 BA01 A00

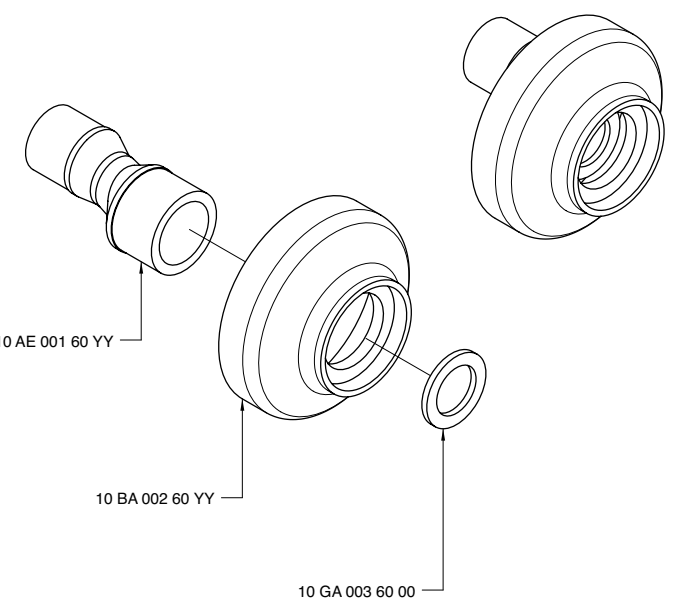

2000 BD02 - 00
2002 BD02 - 00

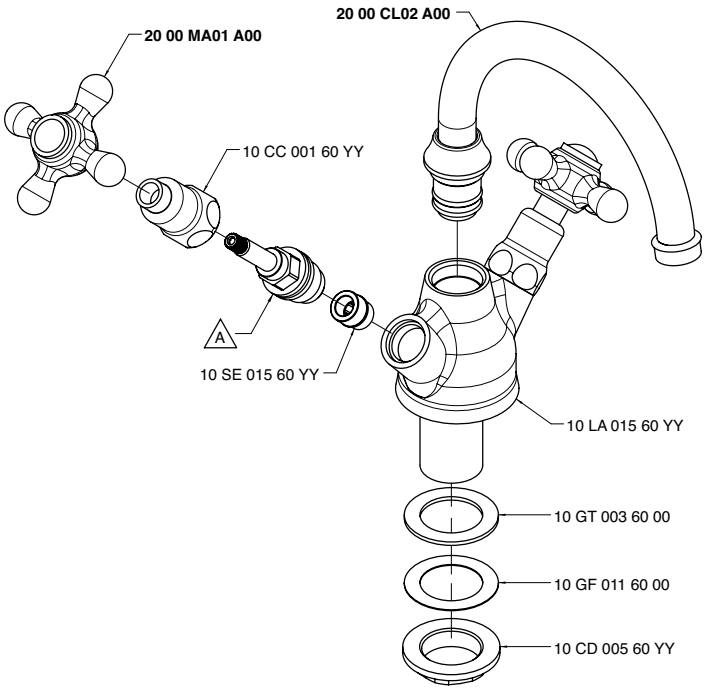

Codice - Code	Variante - Variant A	
20 00 BD02 - 00	10 VT 099 60 00	(2900 VT01 A00)
20 02 BD02 - 00	10 VT 025 60 00	(2900 VT05 A00)

2000 BD03 - 00
2002 BD03 - 00

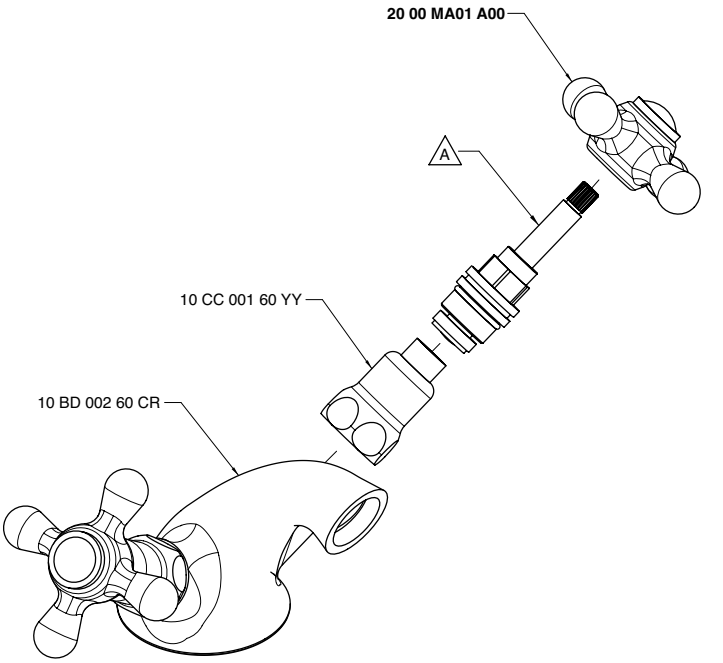

Codice - Code	Variante - Variant A	
20 00 BD03 - 00	10 VT 099 60 00	(2900 VT01 A00)
20 02 BD03 - 00	10 VT 025 60 00	(2900 VT05 A00)

2000 C100 A00

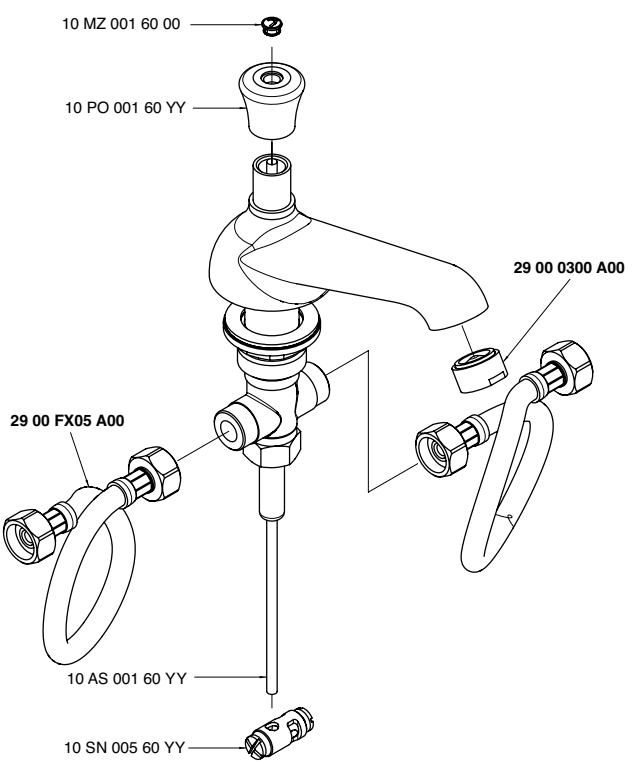

2000 C102 A00

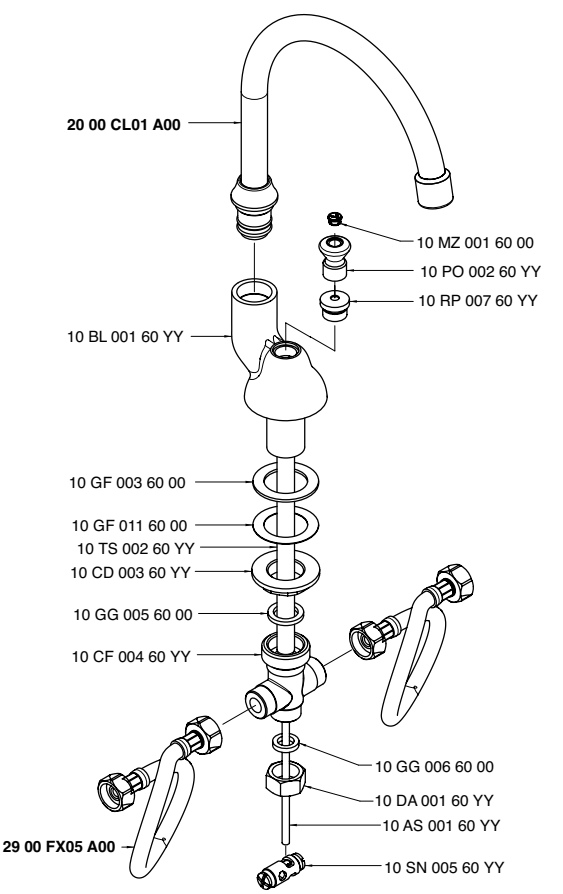

2000 C203 A00

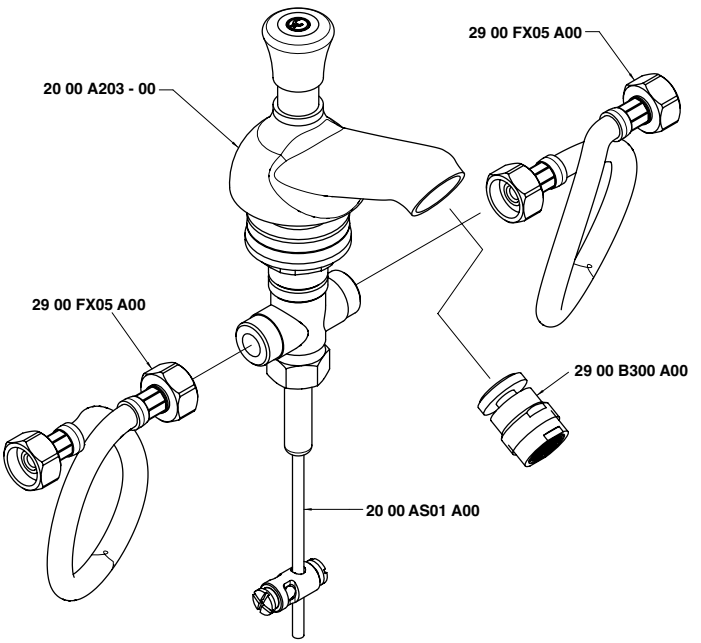

2000 C500 A00

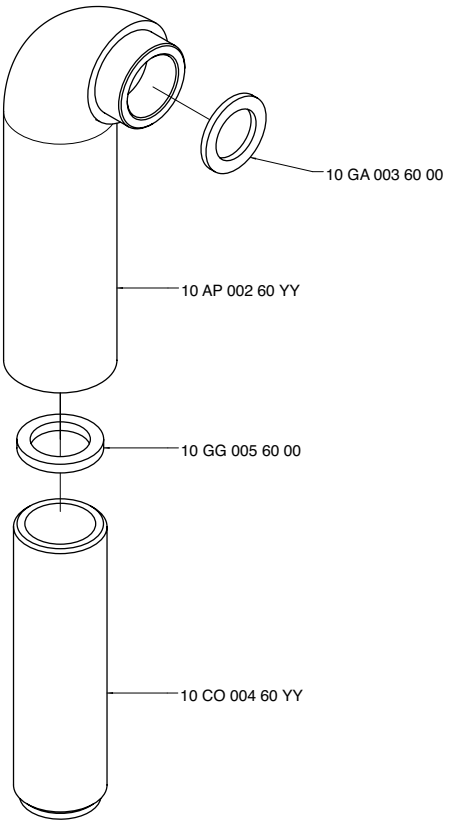

2000 CL01 A00

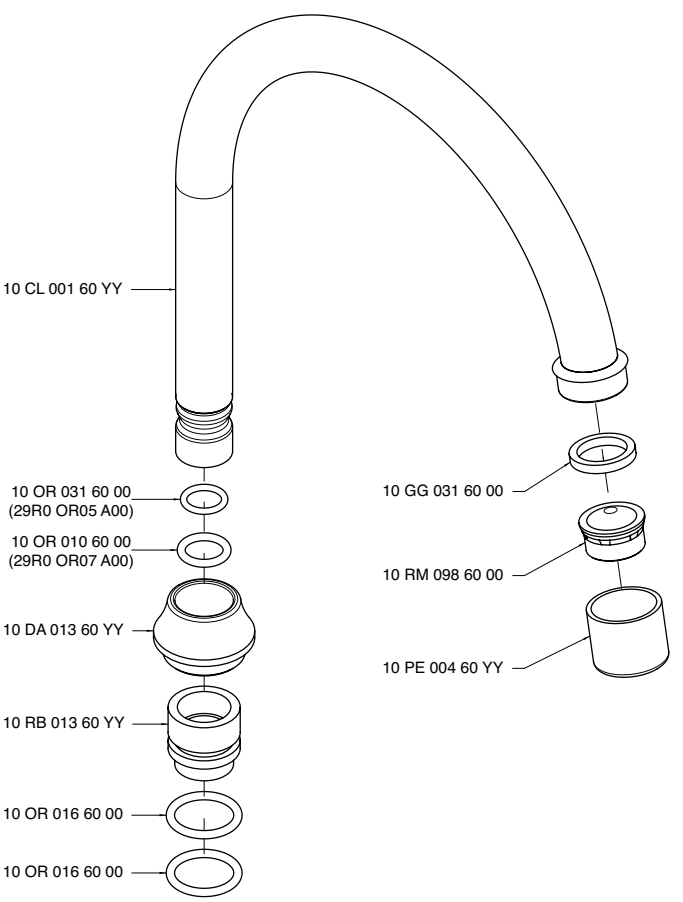

2000 CL01 - A0

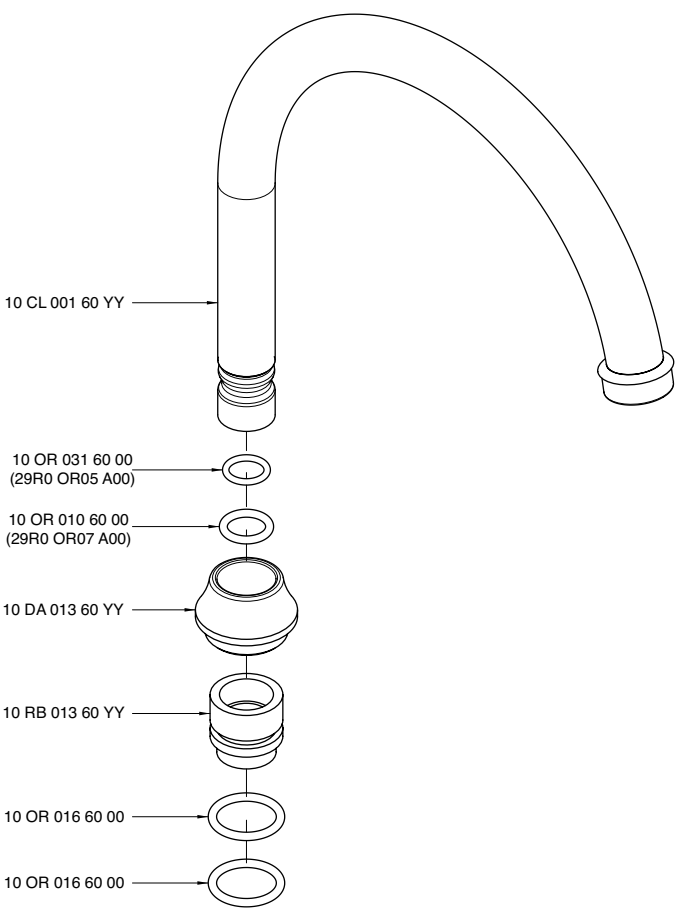

2000 CL02 A00

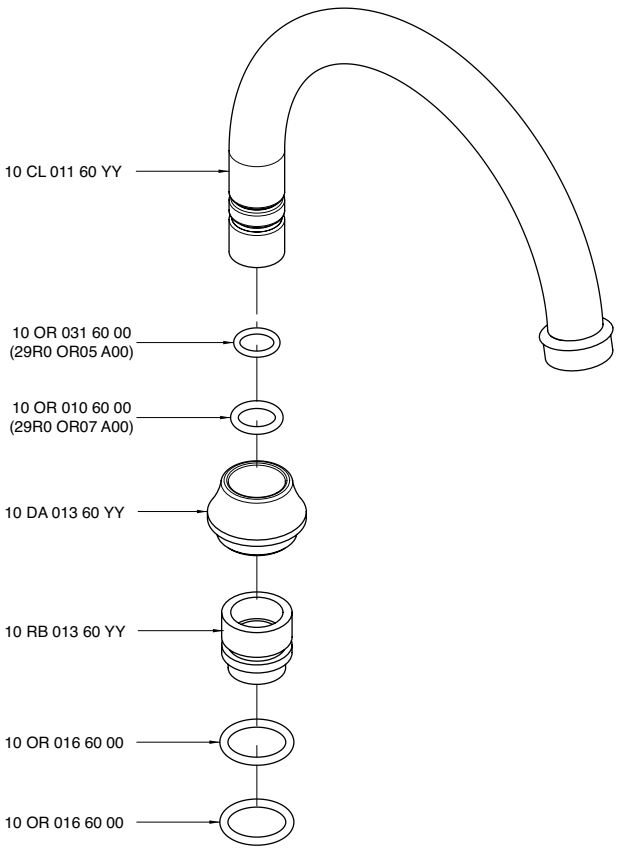

2000 CL03 - A0

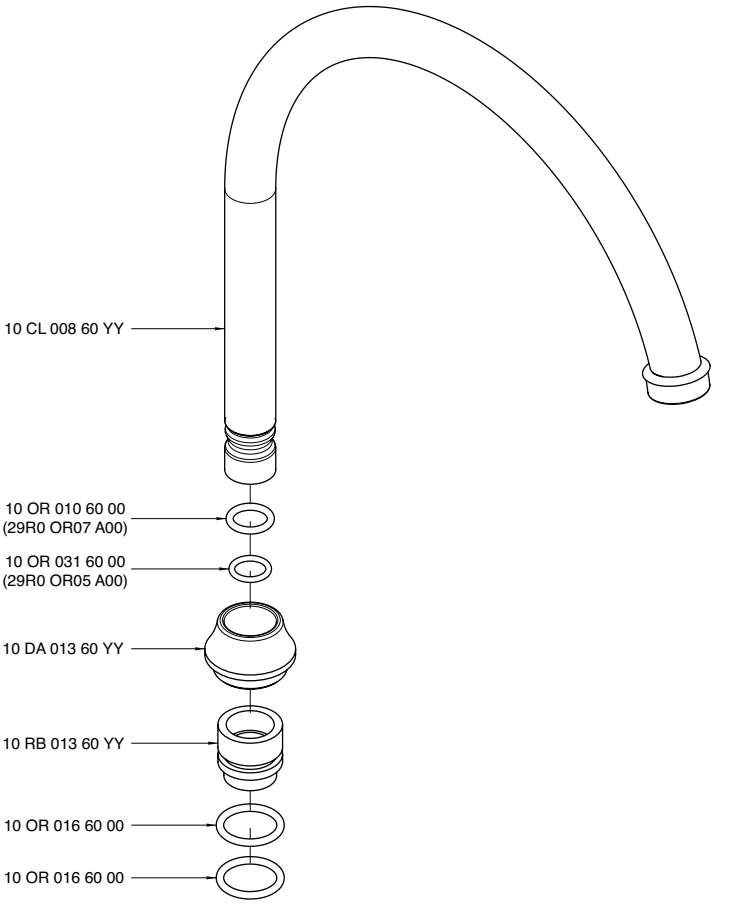

2000 CL04 A00

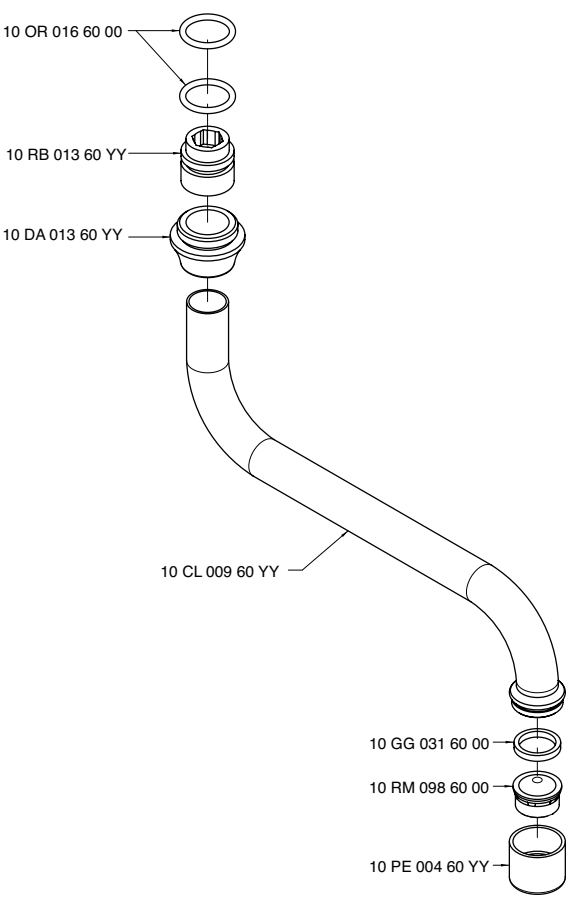

2000 CL05 A00

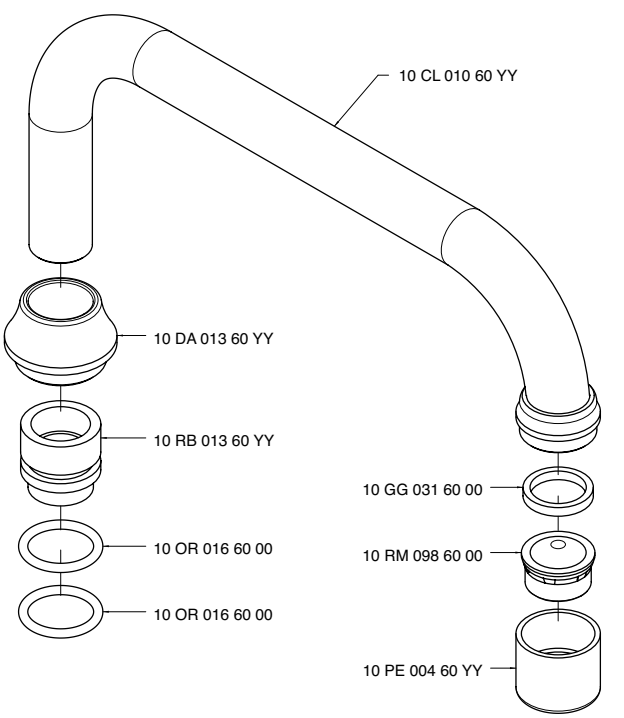

2000 DV01 A00

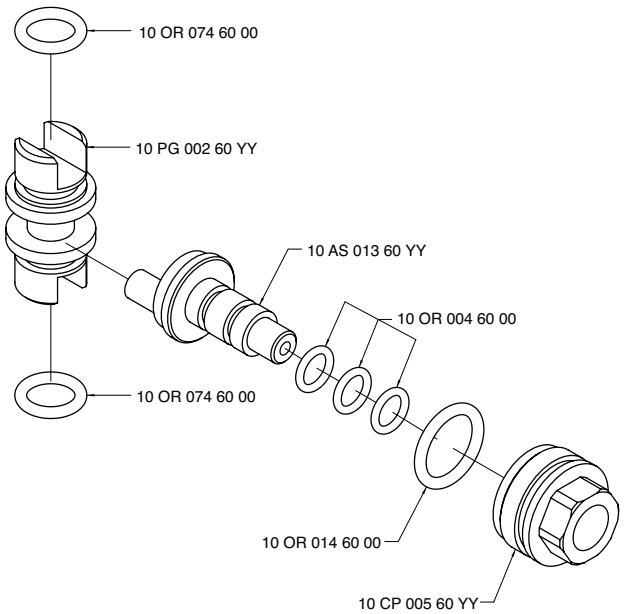

2000 DV02 A00

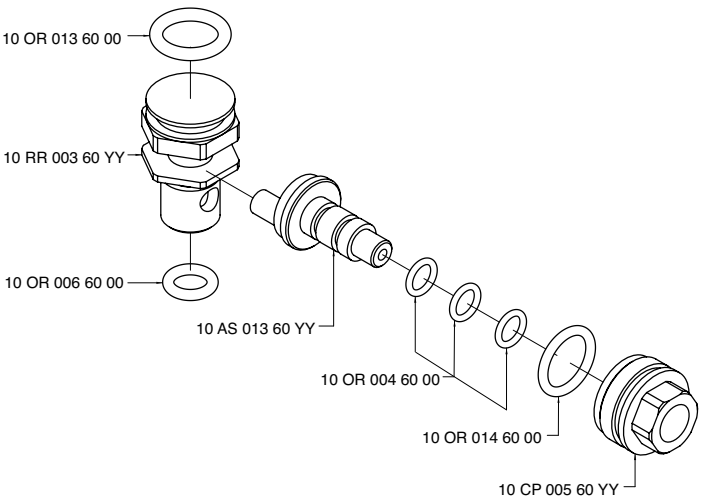

2000 K414 A00

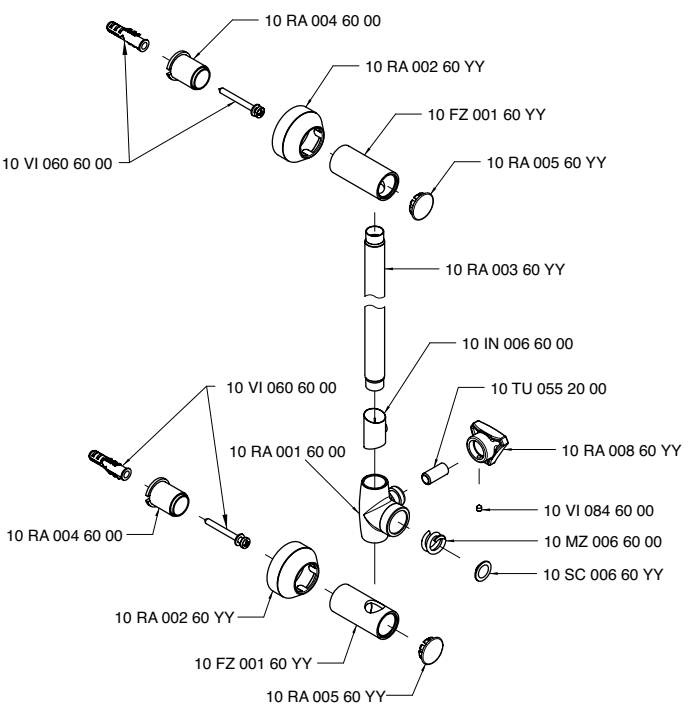

2000 LA02 - 00
2002 LA02 - 00

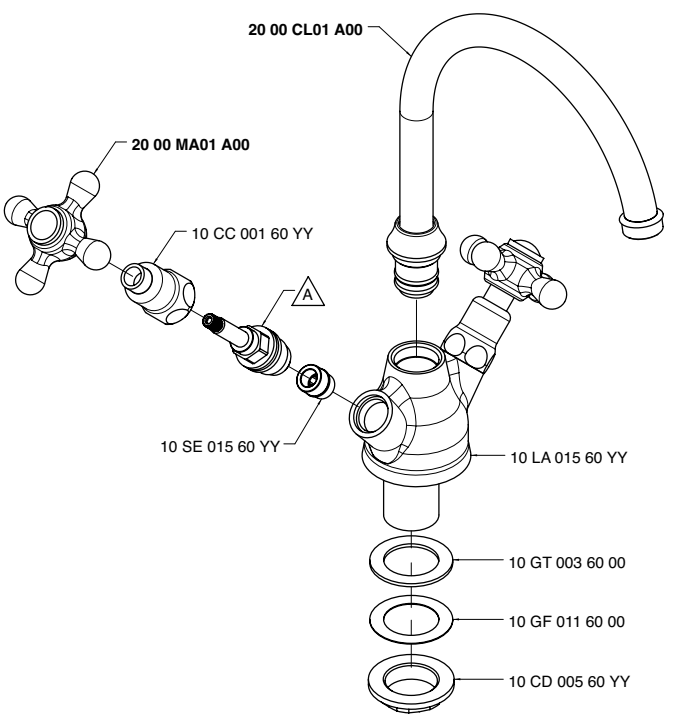

Codice - Code	Variante - Variant	
	A	
20 00 LA02 - 00	10 VT 099 60 00	(2900 VT01 A00)
20 02 LA02 - 00	10 VT 025 60 00	(2900 VT05 A00)

2000 LL01 - 00
2002 LL01 - 00

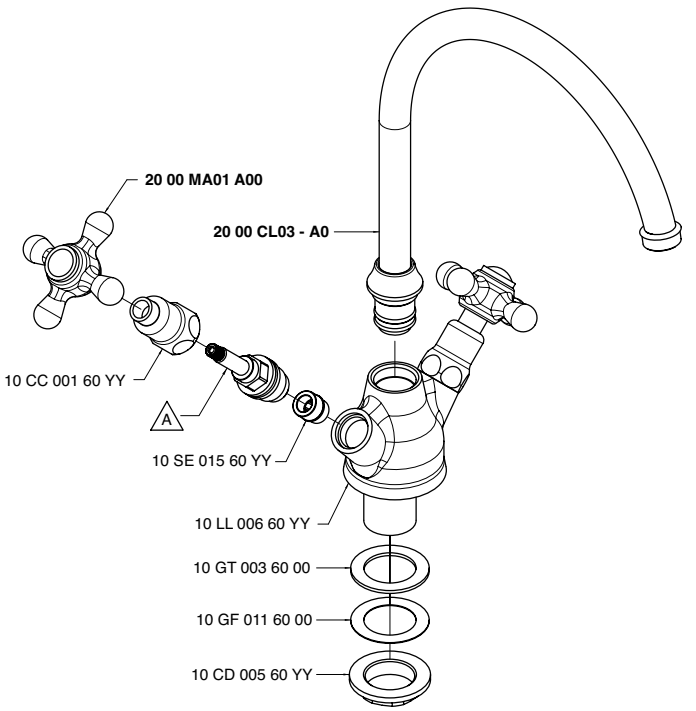

Codice - Code	Variante - Variant A	
20 00 LL01 - 00	10 VT 099 60 00	(2900 VT01 A00)
20 02 LL01 - 00	10 VT 025 60 00	(2900 VT05 A00)

2000 M405 A00

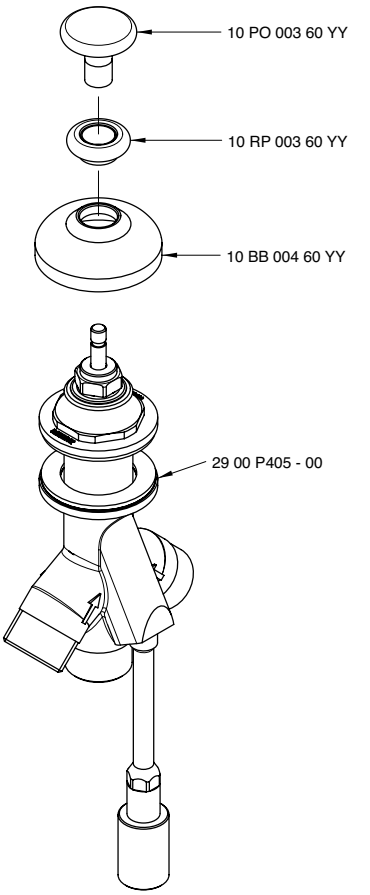

2000 MA01 A00
2000 MA01 - C0
2000 MA01 - F0
2000 MA01 - H0

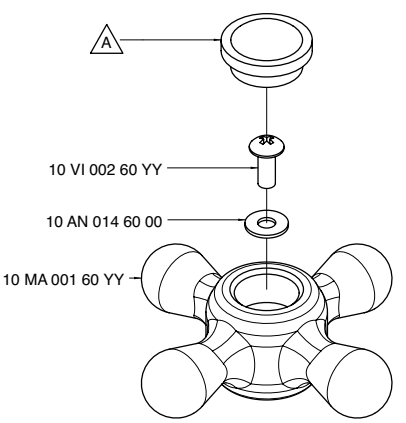

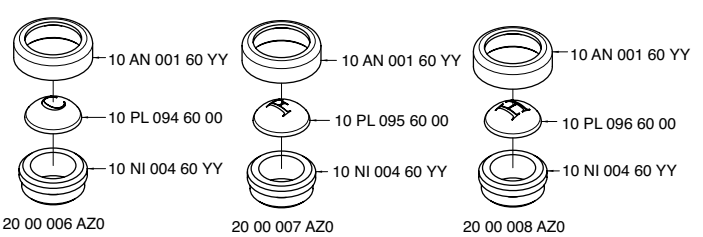

Codice - Code	Variante - Variant A
20 00 MA01 A00	10 PA 001 60 YY
20 00 MA01 - C0	20 00 006 AZ0
20 00 MA01 - F0	20 00 007 AZ0
20 00 MA01 - H0	20 00 008 AZ0

2000 MN01 - 00

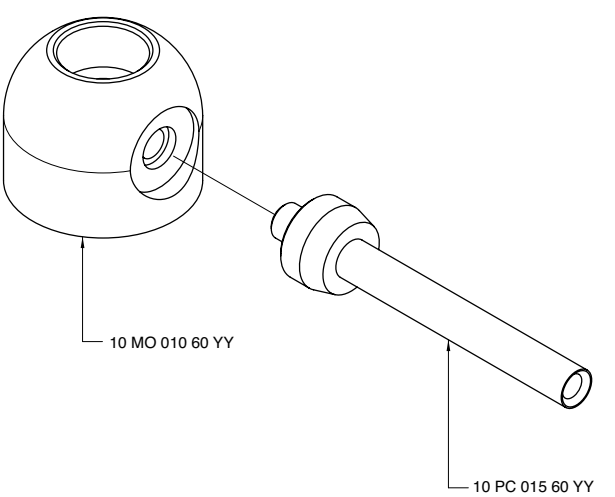

2002 A406 A00
+
2900 G107 A00

2002 A406 A00
+
2900 G107 AD0

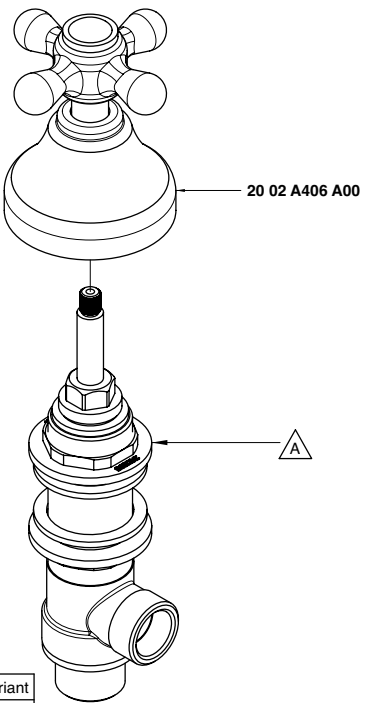

Codice - Code	Variante - Variant
	A
2002 A406 A00 + 2900 G107 A00	**2900 G107 A00**
2002 A406 A00 + 2900 G107 AD0	**2900 G107 AD0**

2000 Q414 A00

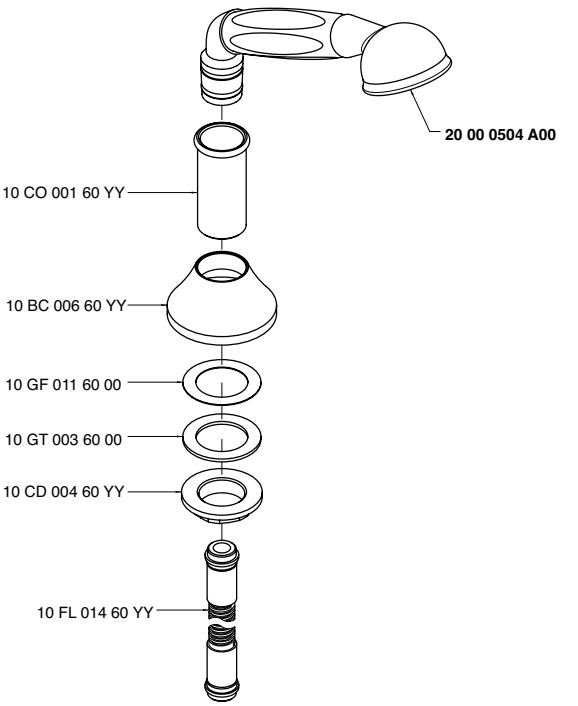

2000 S401 - 00

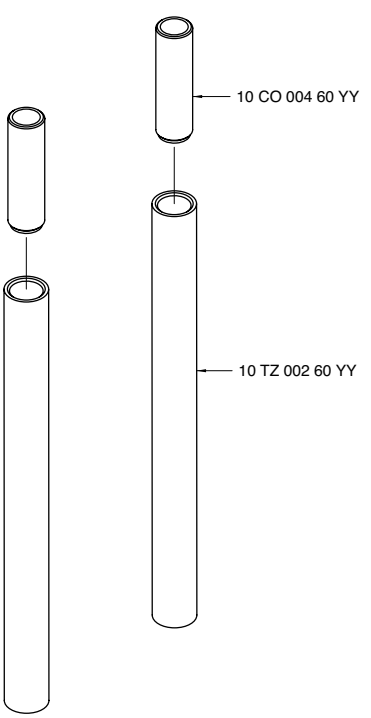

2000 V504 A00

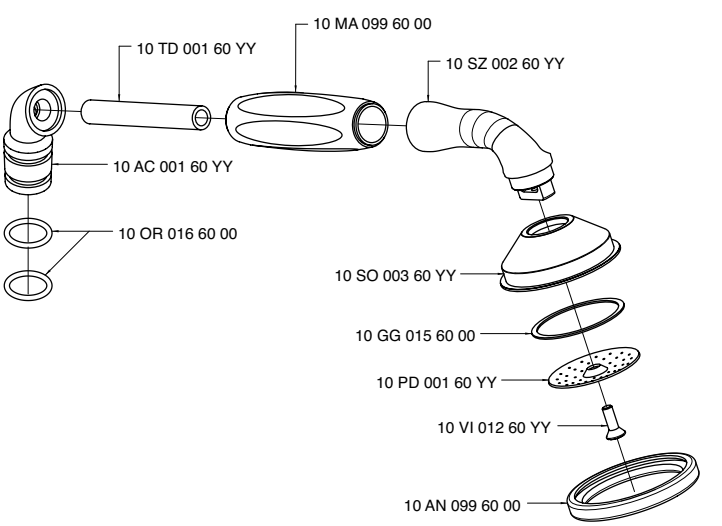

2000 V705 - 00
2002 V705 - 00

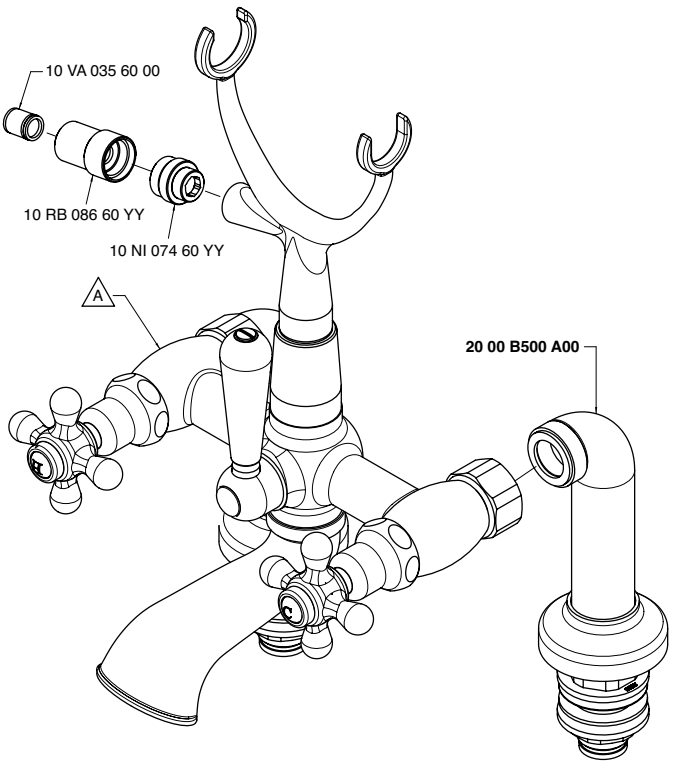

Codice - Code	Variante - Variant A
20 00 V705 - 00	**20 00 A705 - 00**
20 02 V705 - 00	**20 02 A705 - 00**

2003 0700 A00

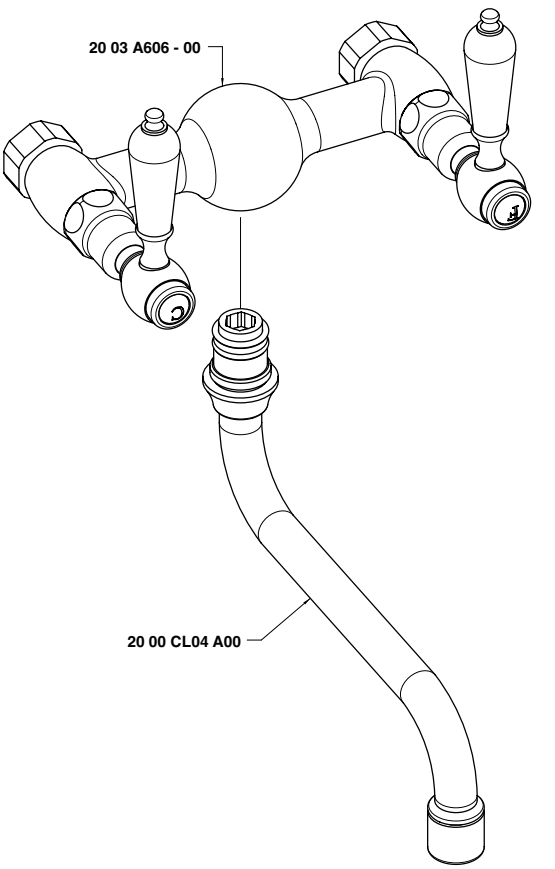

2003 0701 A00

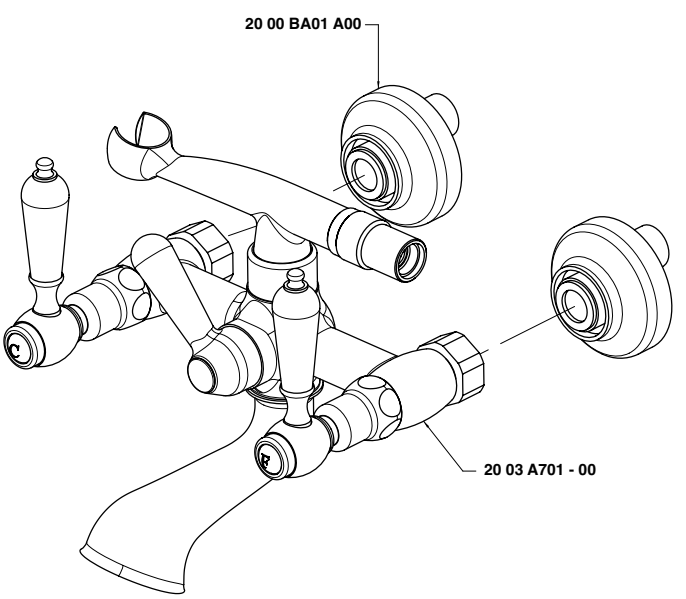

2003 0210 - 00

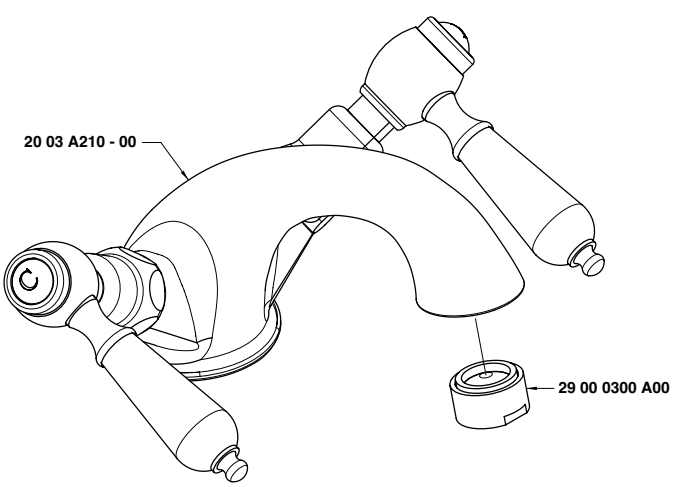

2003 0703 - 00

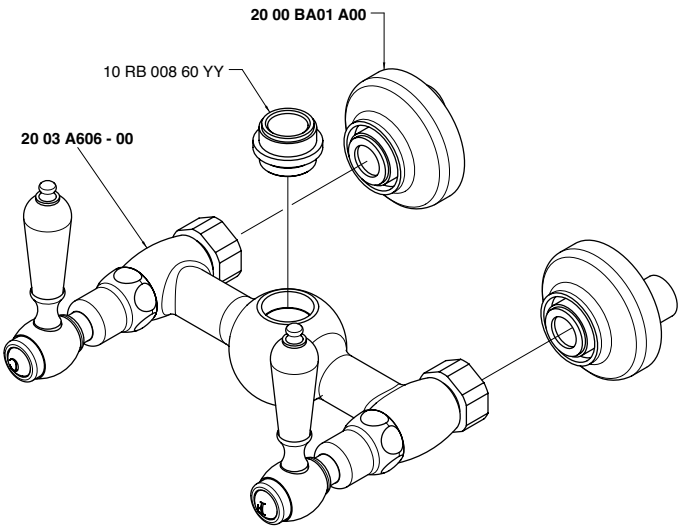

2003 0704 - 00

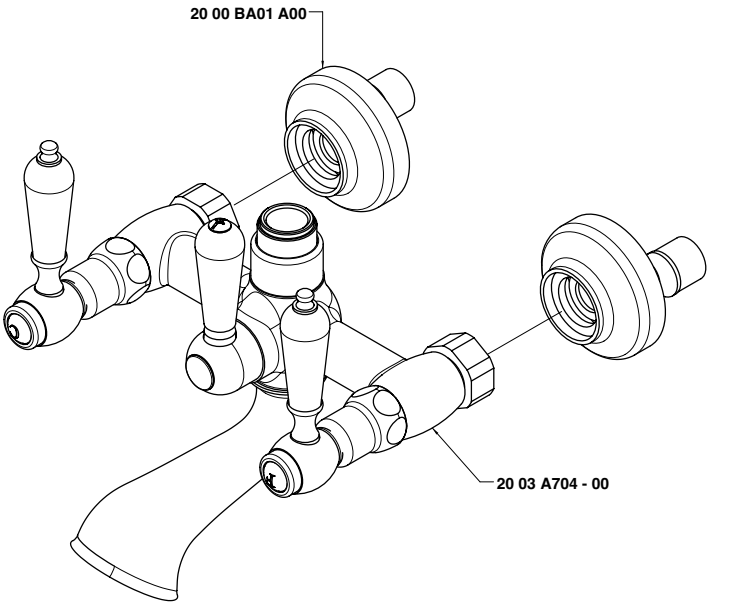

2003 0705 - 00

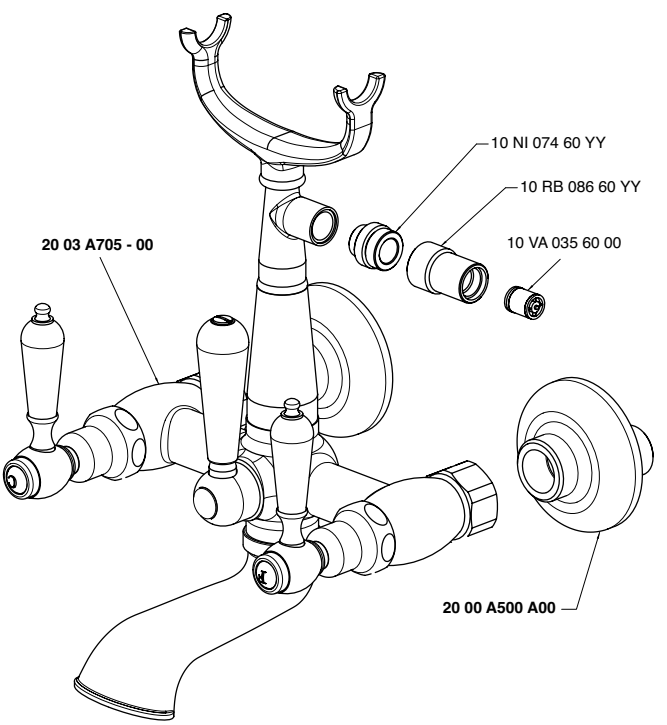

2003 0706 - 00

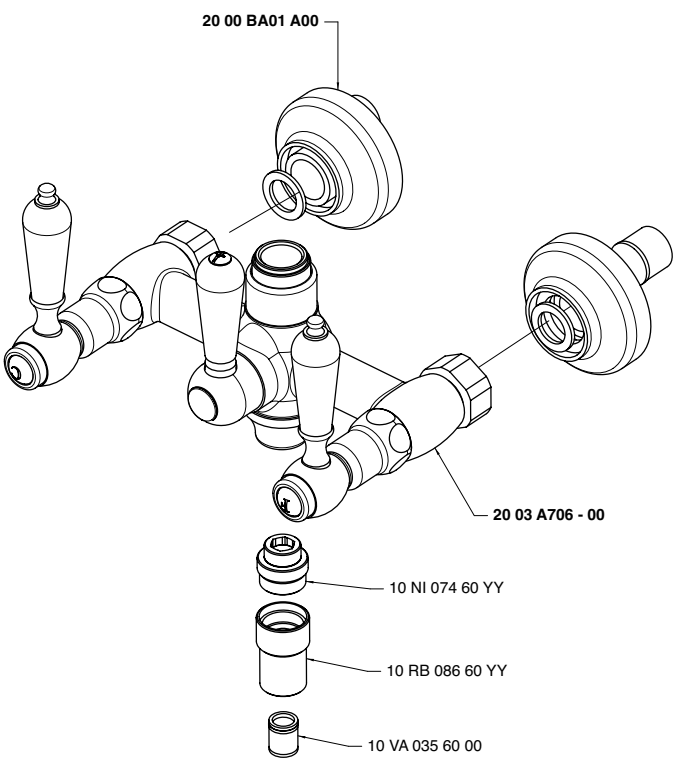

2003 0707 - 00

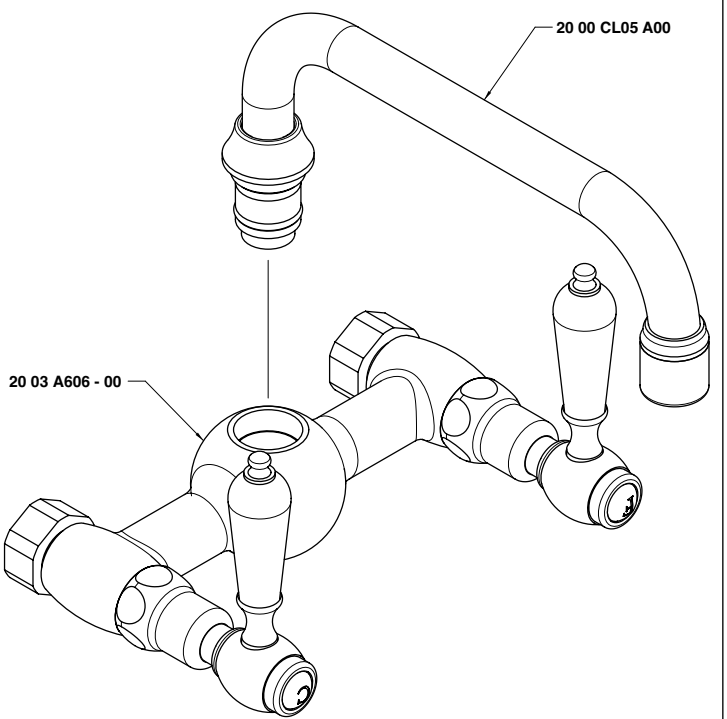

2003 0708 - 00

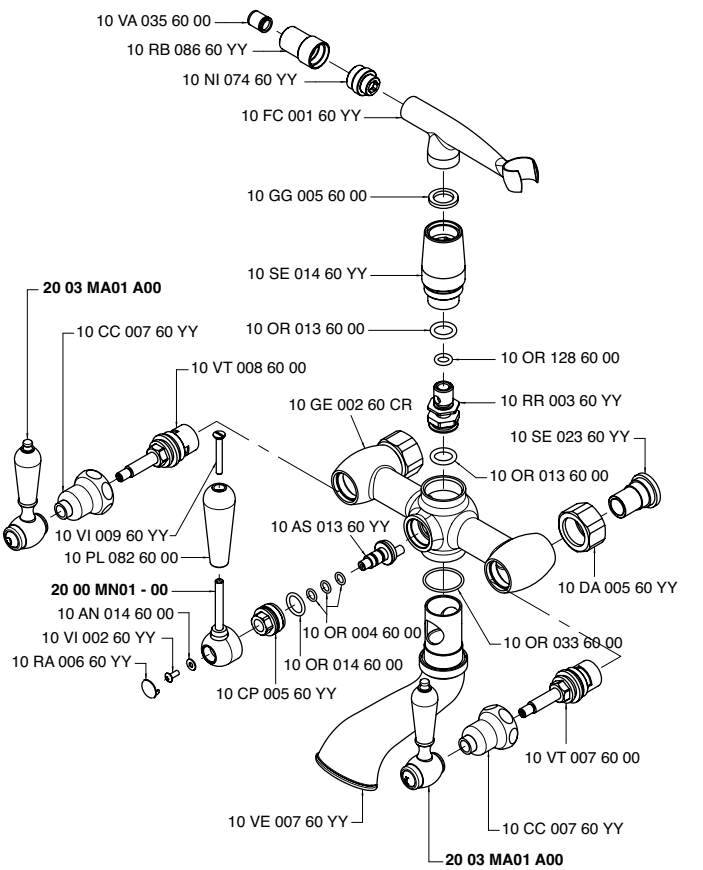

2003 A210 - 00

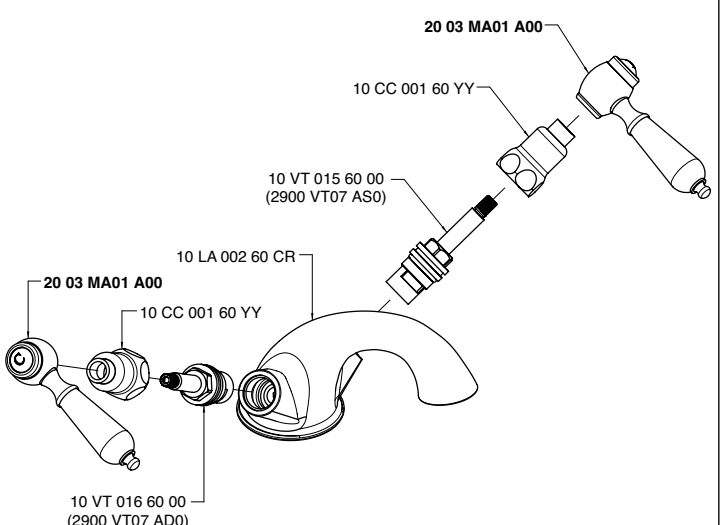

2003 A220 - 00

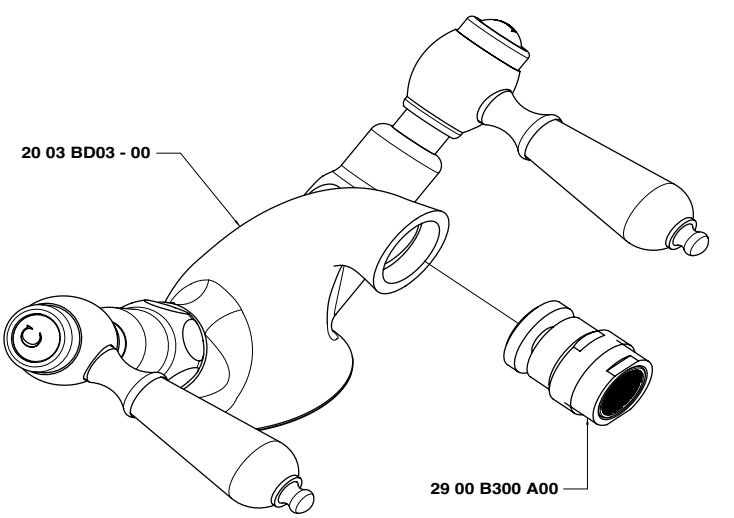

2003 A312 - 00

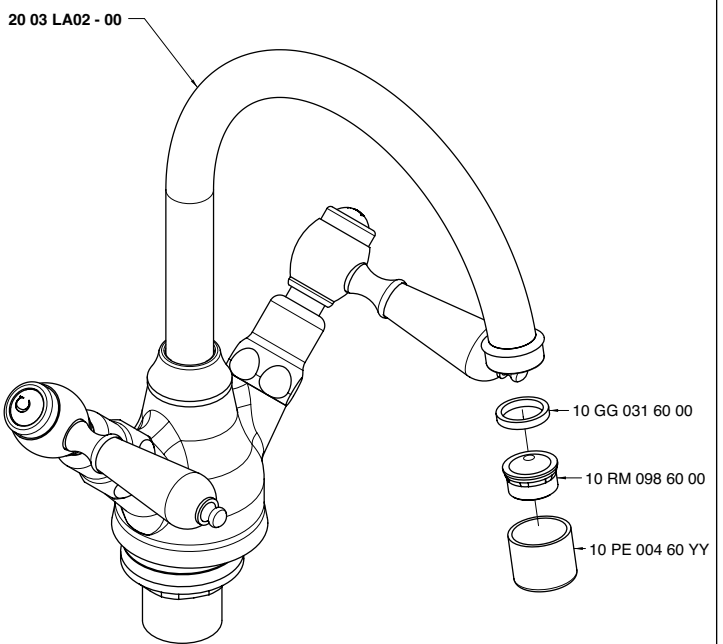

2003 A313 - 00

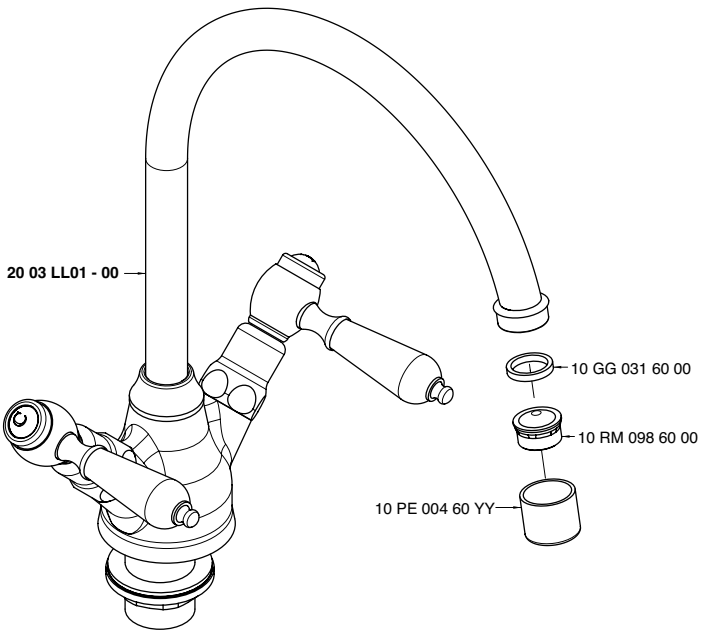

2003 A321 - 00

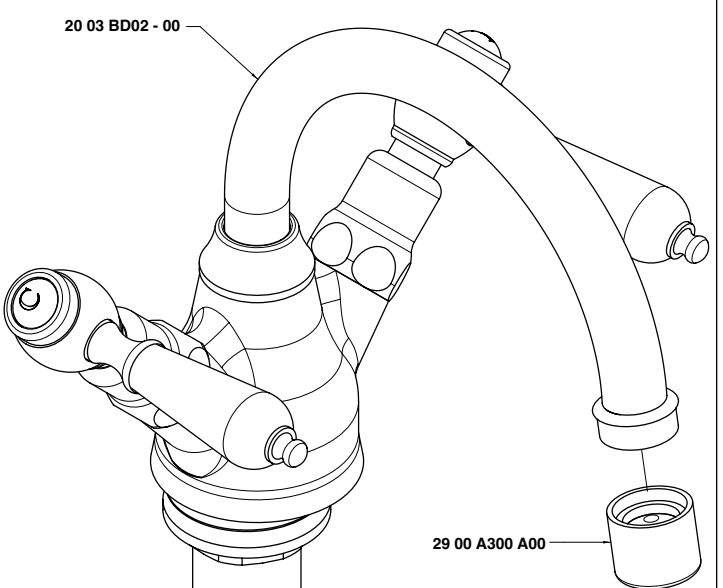

2003 A406 A00
2003 A406 AC0
2003 A406 AF0

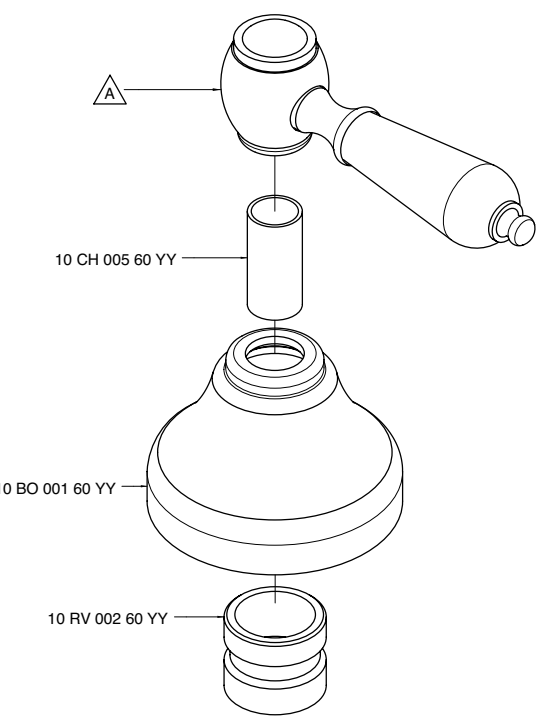

Codice - Code	Variante - Variant
	A
20 03 A406 A00	**20 03 MA01 A00**
20 03 A406 AC0	**20 03 MA01 - C0**
20 03 A406 AF0	**20 03 MA01 - F0**

2003 A606 - 00

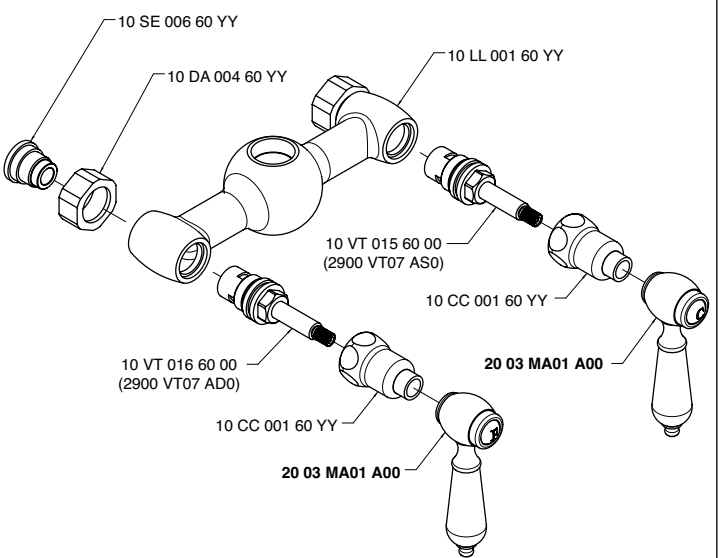

2003 A701 - 00

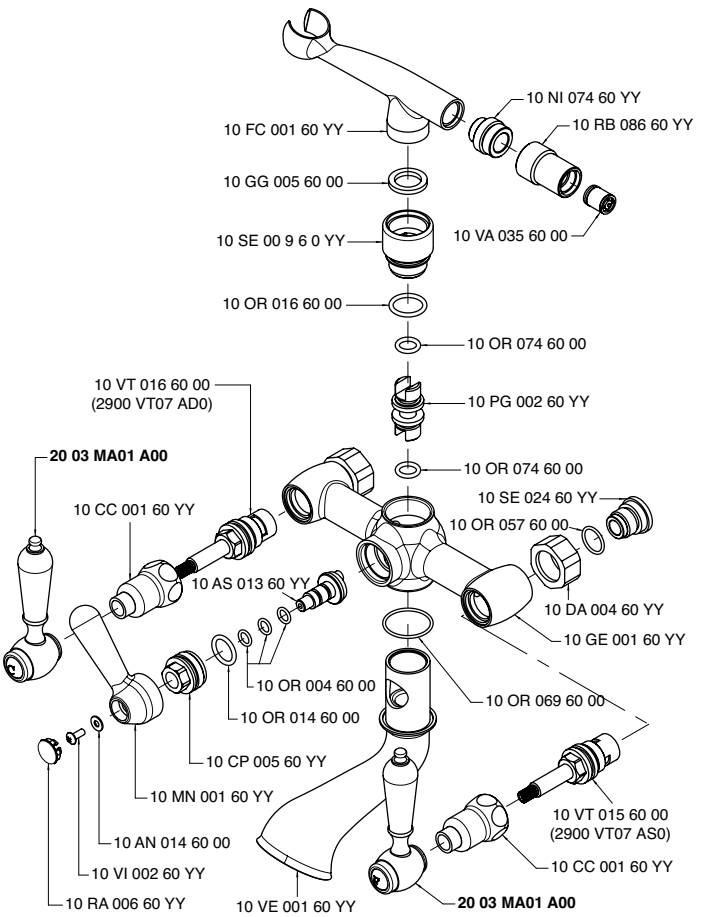

2003 A704 - 00

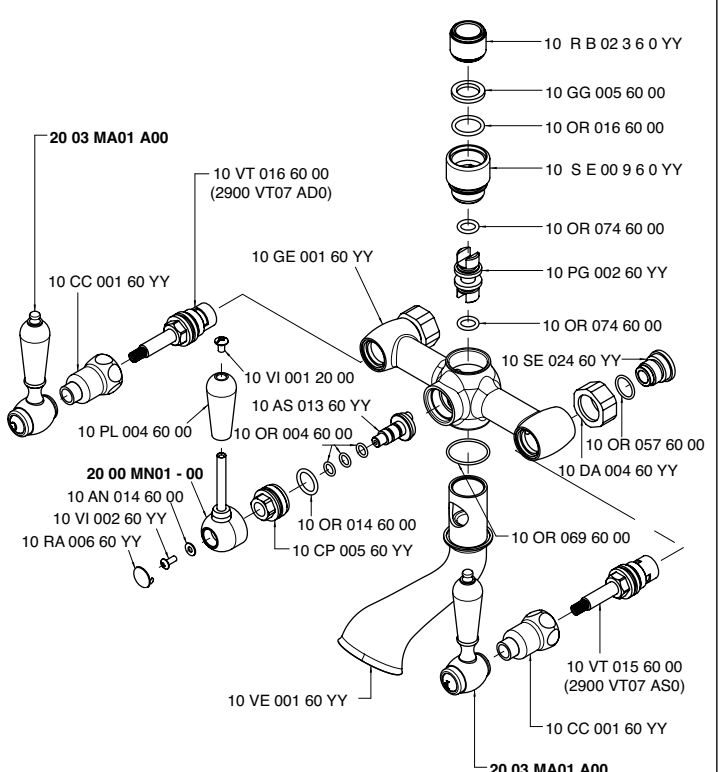

2003 A705 - 00

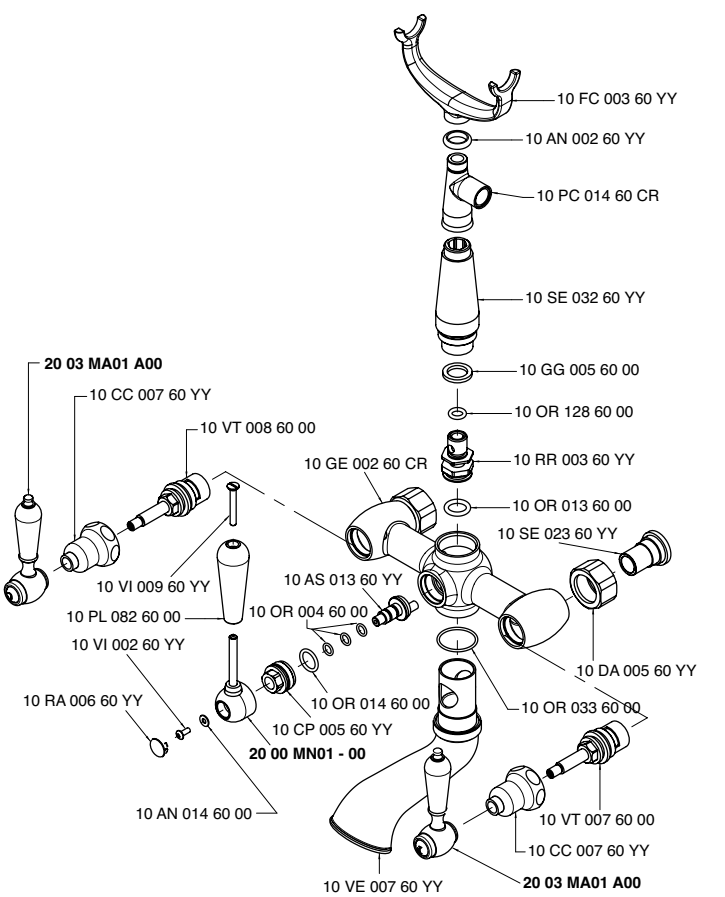

2003 A706 - 00

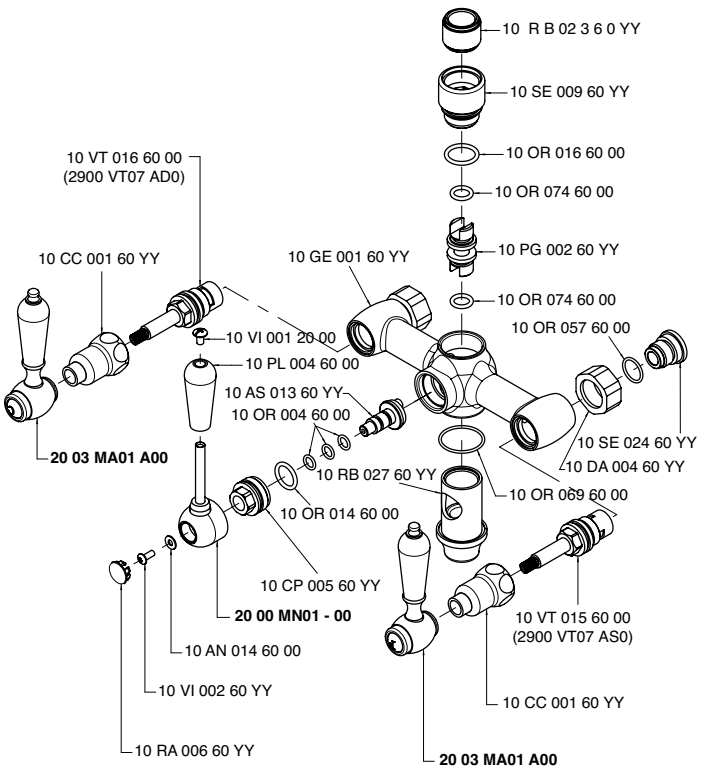

2003 BD02 - 00

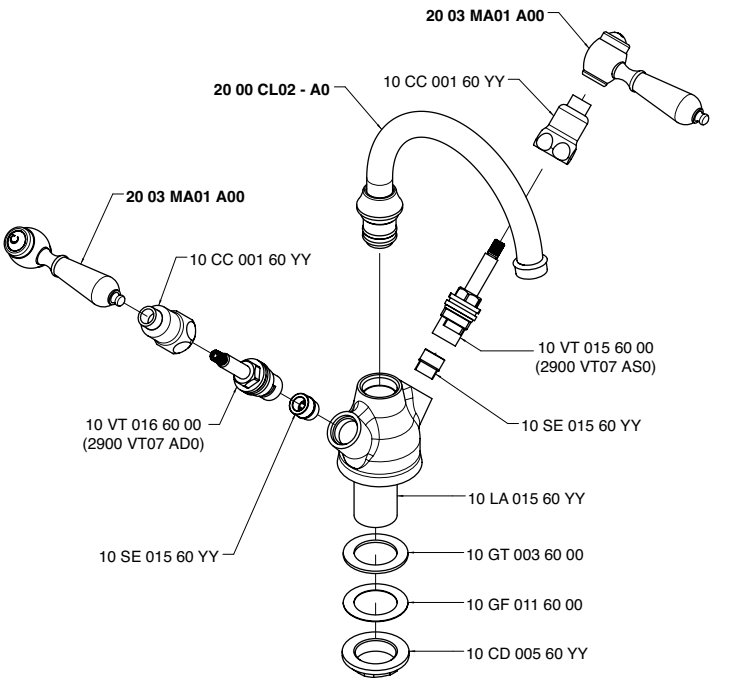

2003 BD03 - 00

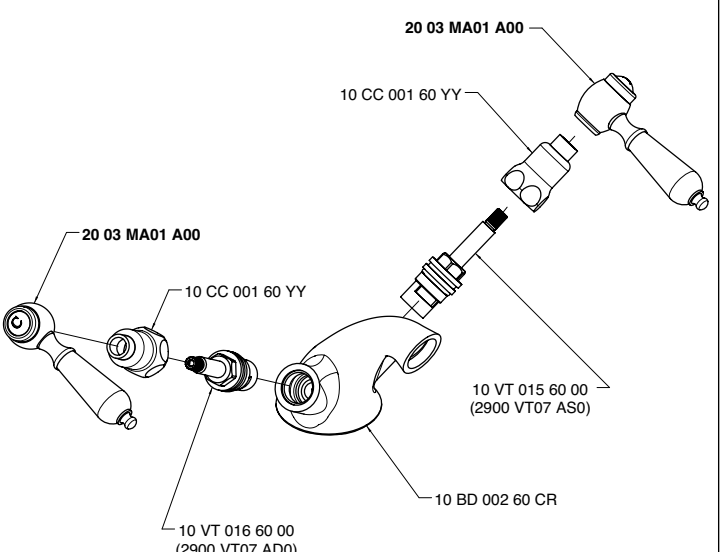

2003 D105 - 00
2003 S105 - 00

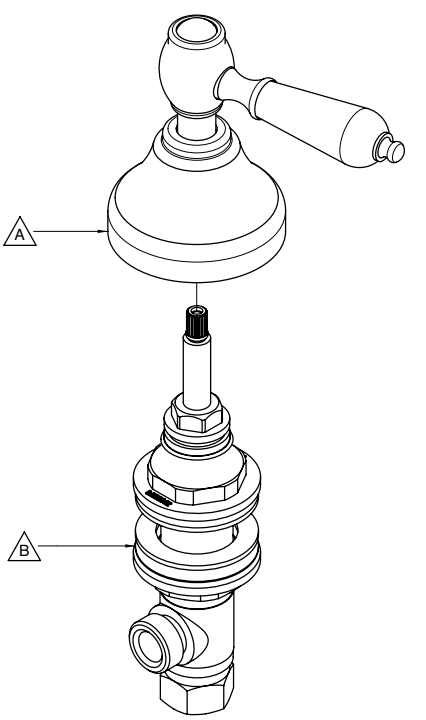

Codice - Code	Variante - Variant	
	A	B
20 03 D105 - 00	**20 03 A406 AF0**	**29 00 B105 AD0**
20 03 S105 - 00	**20 03 A406 AC0**	**29 00 B105 AS0**

2003 A406 AC0
HOT
+
2900 G107 AS0
SX

2003 A406 AF0
COLD
+
2900 G107 AD0
DX

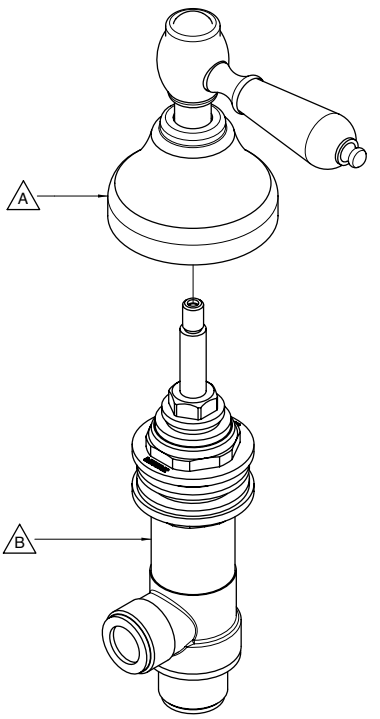

Codice - Code	Variante - Variant	Variante - Variant
	A	B
2003 A406 AC0 + 2900 G107 AS0	**2003 A406 AC0**	**2900 G107 AS0**
2003 A406 AF0 + 2900 G107 AD0	**2003 A406 AF0**	**2900 G107 AD0**

2003 D202 - 00
2003 S202 - 00

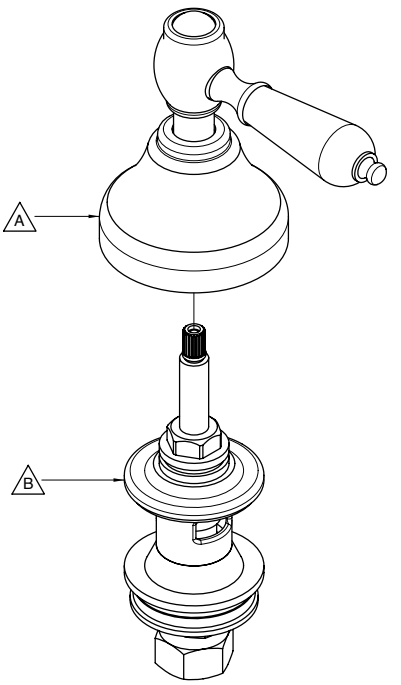

Codice - Code	Variante - Variant	
	A	B
20 03 D202 - 00	**20 03 A406 AF0**	**29 00 B202 AD0**
20 03 S202 - 00	**20 03 A406 AC0**	**29 00 B202 AS0**

2003 LA02 - 00

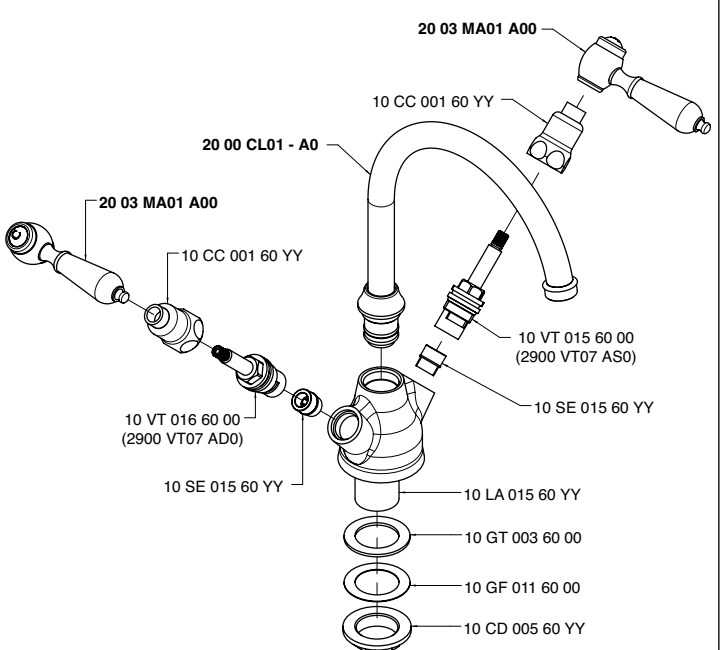

2003 LL01 - 00

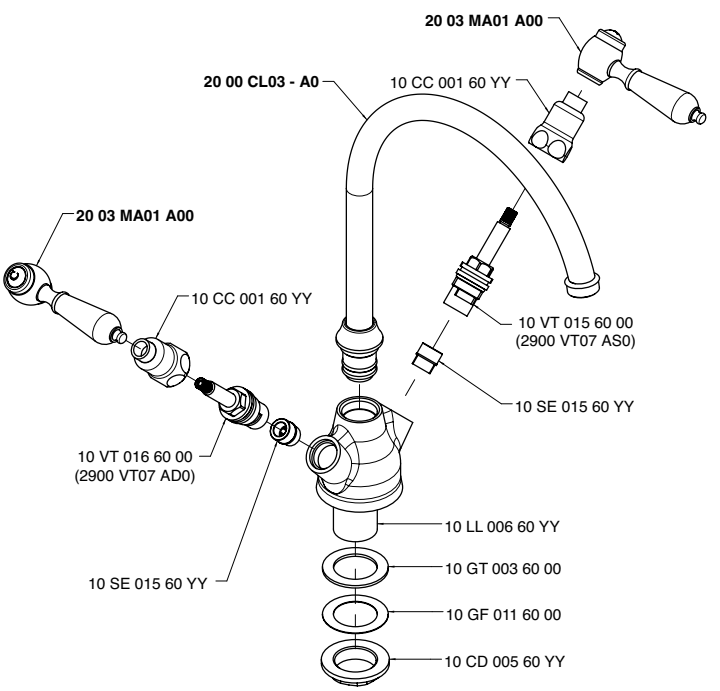

2003 MA01 A00
2003 MA01 - C0
2003 MA01 - F0

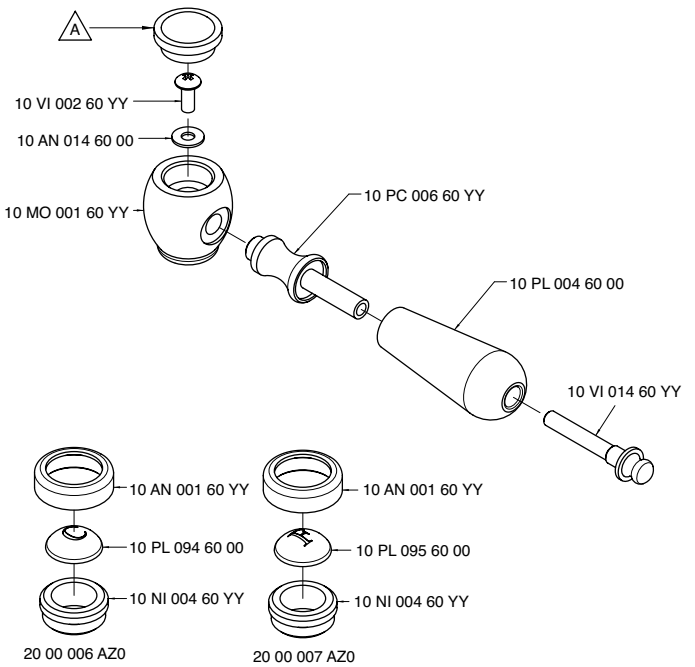

Codice - Code	Variante - Variant
	A
20 03 MA01 A00	10 PA 001 60 YY
20 03 MA01 - C0	20 00 006 AZ0
20 03 MA01 - F0	20 00 007 AZ0

2003 V705 - 00

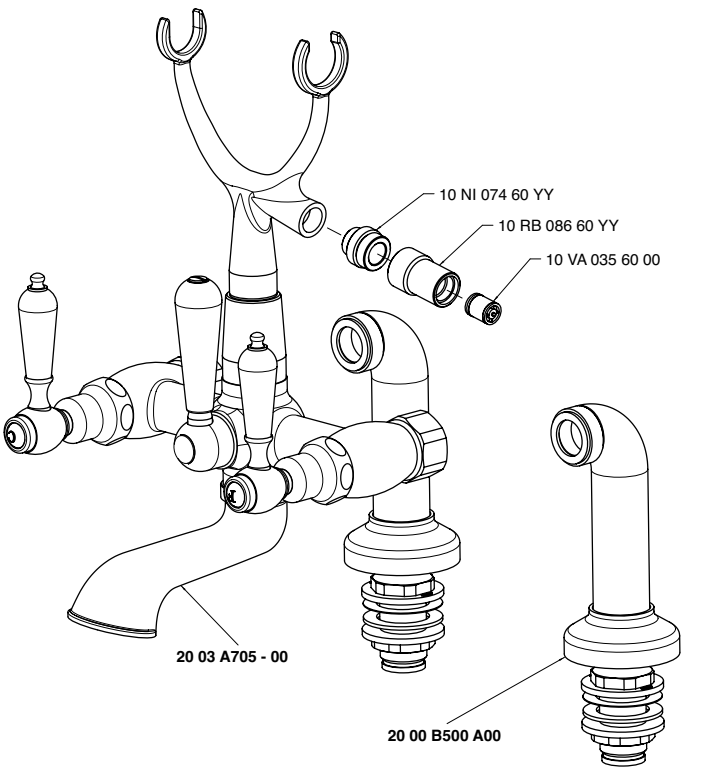

2003 CL02 - A0

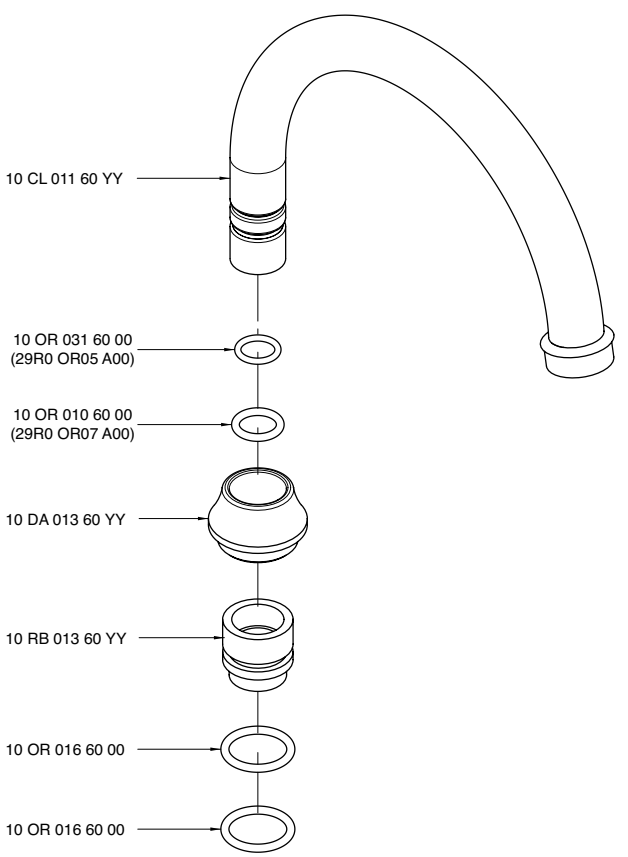

2000 Q417 A00

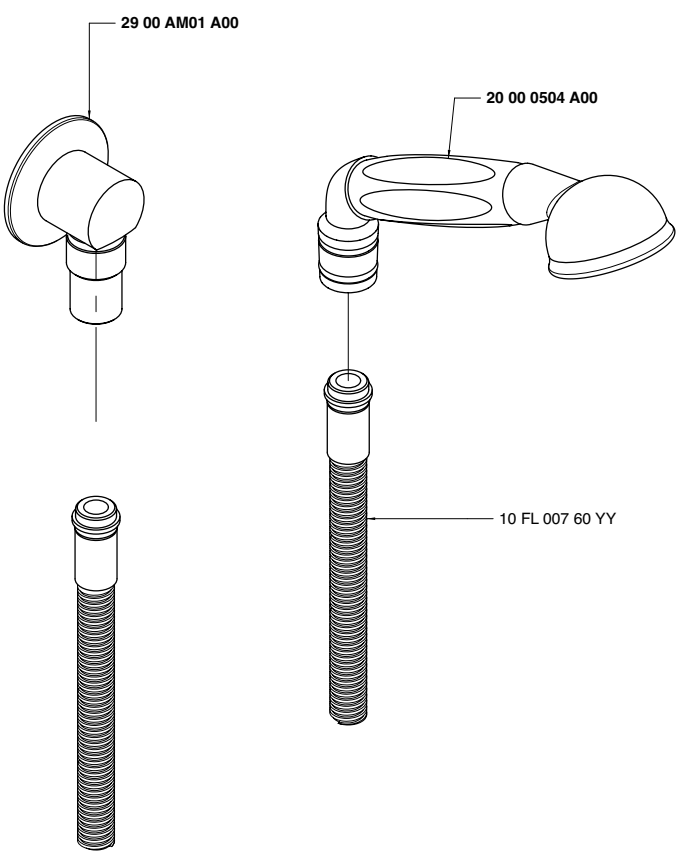

INDEX - 29

Cod.

2900 0300 A00
2900 0303 A00
2900 0306 A00
2900 0307 A00
2900 0308 A00
2900 0311 A00
2900 0312 A00
2900 0403 A00
2900 0412 A00
2900 0501 A00
2900 0502 A00
2900 0505 A00
2900 0506 A00
2900 0602 A00
2900 0610 AA0
2900 0718 A00
2900 0719 A00
2900 A300 A00
2900 A302 A00
2900 A401 A00
2900 B401 A00
2900 A401 A00
2900 A402 A00
2900 B402 A00
2900 A402 A00
2900 A406 A00
2900 A408 A00
2900 A608 - D0
2900 A720 A00
2900 A800 - 00
2900 AE01 A00
2900 AM01 A00
2900 AM04 - 00
2900 AT01 A00
2900 B105 A00
2900 B105 AC0
2900 B105 AD0
2900 B105 AS0
2900 B108 A00
2900 B113 A00
2900 B202 A00
2900 B202 AC0
2900 B202 AD0
2900 B202 AS0
2900 B300 A00
2900 B300 AB0
2900 B302 A00
2900 B401 A00
2900 B402 A00
2900 B405 A00
2900 B406 A00
2900 B406 AC0
2900 B406 AD0
2900 B406 AS0
2900 B407 A00
2900 B407 AC0
2900 B407 AD0
2900 B407 AS0
2900 B608 - 01
2900 B608 - 00
2900 B720 A00
2900 B800 - 00

Cod.

2900 BR03 A00
2900 C300 A00
2900 C406 A00
2900 C407 A00
2900 C608 A00
2900 Ci01 - 00
2900 D403 A00
2900 D407 - B0
2900 D608 - 01
2900 DE01 A00
2900 DE02 A00
2900 DE03 A00
2900 DE08 - 00
2900 E302 A00
2900 F302 A00
2900 F309 A00
2900 F311 A00
2900 F501 A00
2900 F502 A00
2900 FC01 A00
2900 FX01 A00
2900 FX02 A00
2900 FX03 - 00
2900 FX04 - 00
2900 FX05 A00
2900 FX10 - 00
2900 FX11 A00
2900 FX12 A00
2900 FX14 A00
2900 G107 A00
2900 G107 AD0
2900 G107 AS0
2900 G302 A00
2900 G309 A00
2900 G311 A00
2900 G408 A00
2900 i304 A00
2900 i305 A00
2900 K302 A00
2900 K800 - 00
2900 KF01 A00
2900 KF4A A00
2900 KF5A A00
2900 KF7A A00
2900 KF8A A00
2900 KT01 A00
2900 L302 A00
2900 LX01 - 00
2900 M403 A00
2900 MP01 A00
2900 P403 A00
2900 P405 A00
2900 PL01 A00
2900 PL02 A00
2900 PL04 A00
2900 PL05 A00
2900 SN01 - 00

Cod.

2900 SO01 A00
2900 0611 A00
2900 SO01 A00
2900 BR01 A00
2900 SO01 A00
2900 BR02 A00
2900 SO01 A00
2900 M612 A00
2900 SO01 A00
2900 SO02 A00
2900 SO03 A00
2900 SO05 A00
2900 SO06 A00
2900 SO07 - A0
2900 SO07 A00
2900 SO07 A01
2900 T401 A00
2900 T402 - 00
2900 T402 A00
2900 T608 AD0
2900 TR01 A00
2900 TR02 A00
2900 TR03 A00
2900 U304 A00
2900 V405 AB1
2900 Y407 - 00
2900 Y407 - B0
2900 Z408 A00
4700 SO03 A00
4700 BR01 A00
7600 0403 A00
7600 0403 AL0

Unix - 10-29

2900 A401 A00
+
2900 B401 A00

Miscelatore ad incasso con deviatore - completo

Built-in single lever bathtub mixer
Wannen-Einhandb. UP-Mont.
Monomando bañera empotrado completo
Mitigeur bain/douche à encastrer complet

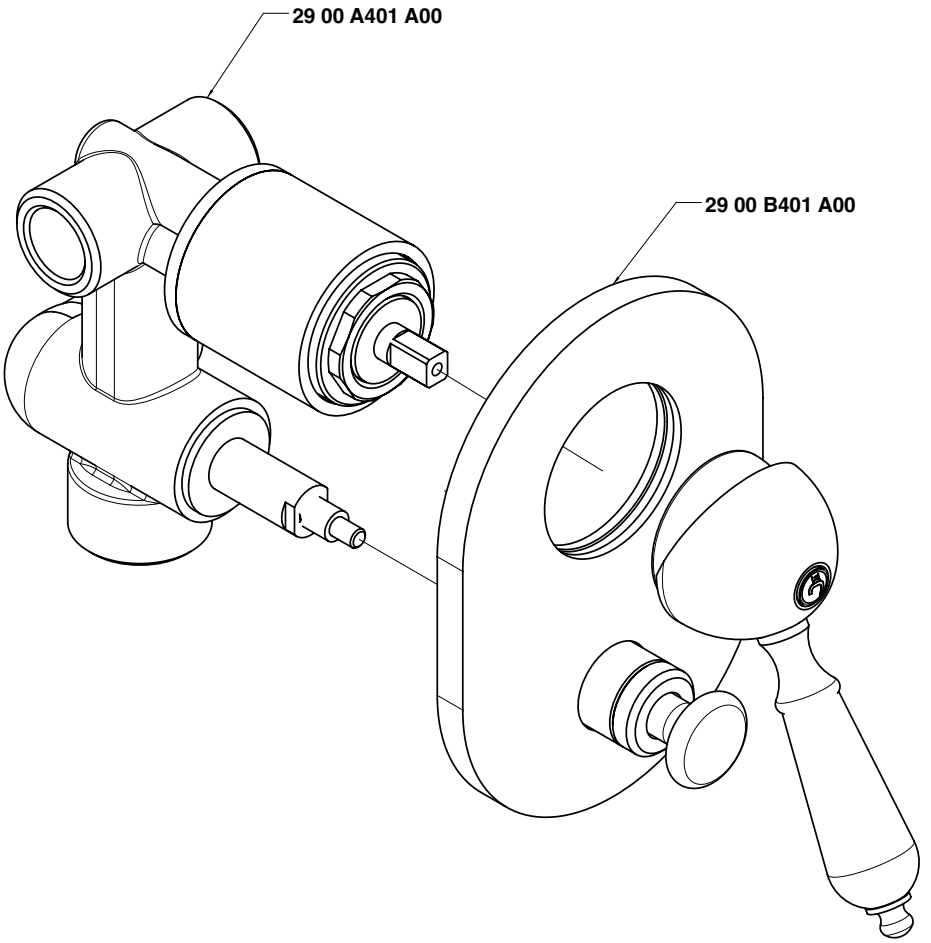

Uscita G 1/2" - Exit G 1/2"
Condizioni di prova - Test conditions
Acqua calda - Hot water: **60±2 °C**
Acqua fredda - Cold water: **20±2 °C**

P [bar]	Q l/min
0,1	
0,2	
0,5	11,3
1,0	15,9
1,5	19,4
2,0	22,4
2,5	25,0
3,0	27,5
3,5	29,7
4,0	31,8
4,5	33,8
5,0	35,5

Uscita G 3/4" - Exit G 3/4"
Condizioni di prova - Test conditions
Acqua calda - Hot water: **60±2 °C**
Acqua fredda - Cold water: **20±2 °C**

P [bar]	Q l/min
0,1	
0,2	
0,5	11,0
1,0	15,3
1,5	18,7
2,0	21,6
2,5	24,0
3,0	26,3
3,5	28,3
4,0	30,3
4,5	32,1
5,0	33,9

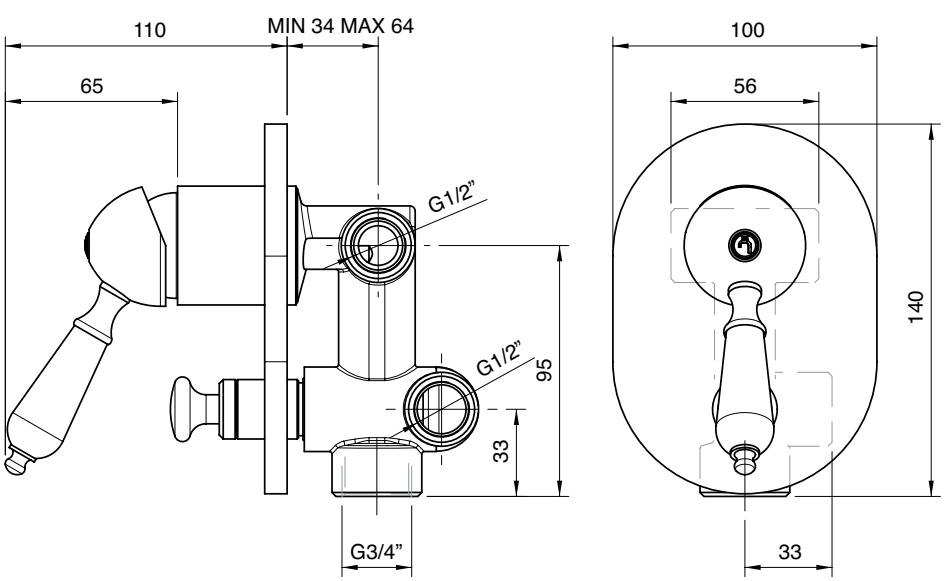

2900 A402 A00
+
2900 B402 A00

Miscelatore ad incasso - completo

Built-in single lev. shower
Brause-Einhandb. UP-Mont.
Monom. ducha empotrado completo
Mitigeur douche à encastrer complet

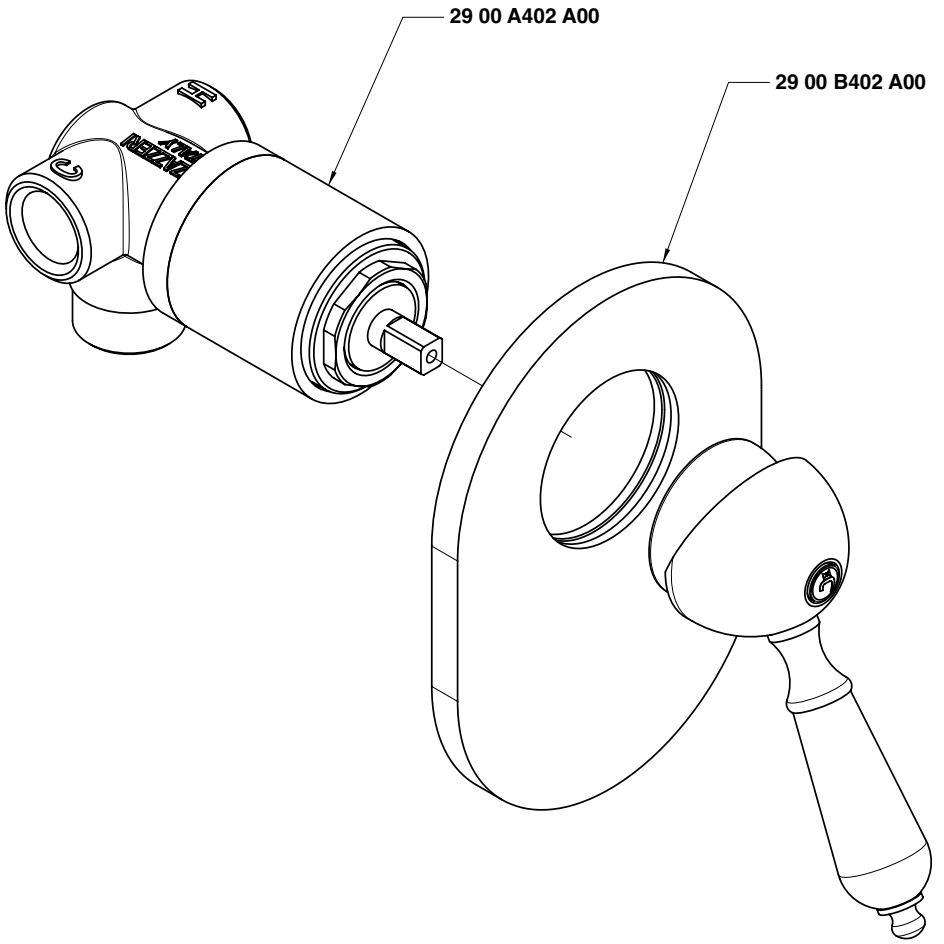

Condizioni di prova - Test conditions

Acqua calda - Hot water: **60±2 °C**
Acqua fredda - Cold water: **20±2 °C**

P [bar]	Q l/min
0,10	
0,20	
0,50	10,50
1,00	15,00
1,50	18,40
2,00	21,30
2,50	23,80
3,00	26,10
3,50	28,20
4,00	30,40
4,50	32,20
5,00	33,90

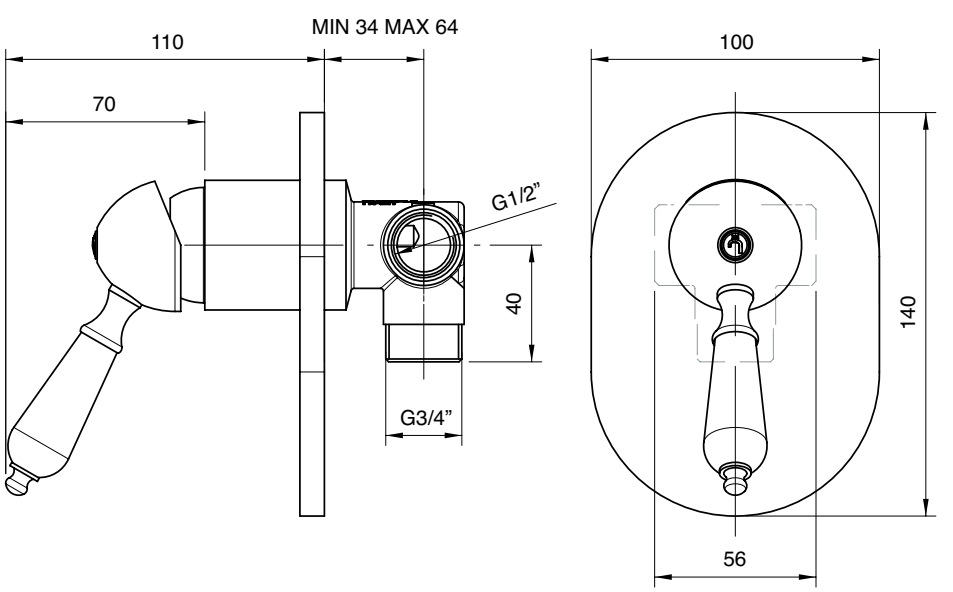

2900 G408 A00

Saracinesca 1″ - parti grezze

Rough part: 1″ gate valve
Rohteil Sperrventil 1″
Parte interna llave de paso 1″
Partie brute soupape 1″

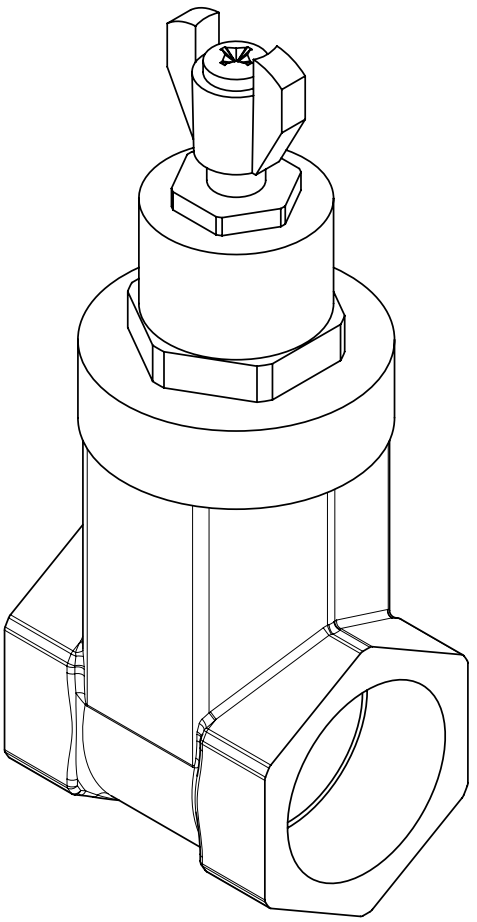

Condizioni di prova - Test conditions

Acqua calda - Hot water: **60±2 °C**
Acqua fredda - Cold water: **20±2 °C**

P [bar]	Q l/min
0,10	
0,20	
0,50	67,50
1,00	94,50
1,50	99,41
2,00	
2,50	
3,00	
3,50	
4,00	
4,50	
5,00	

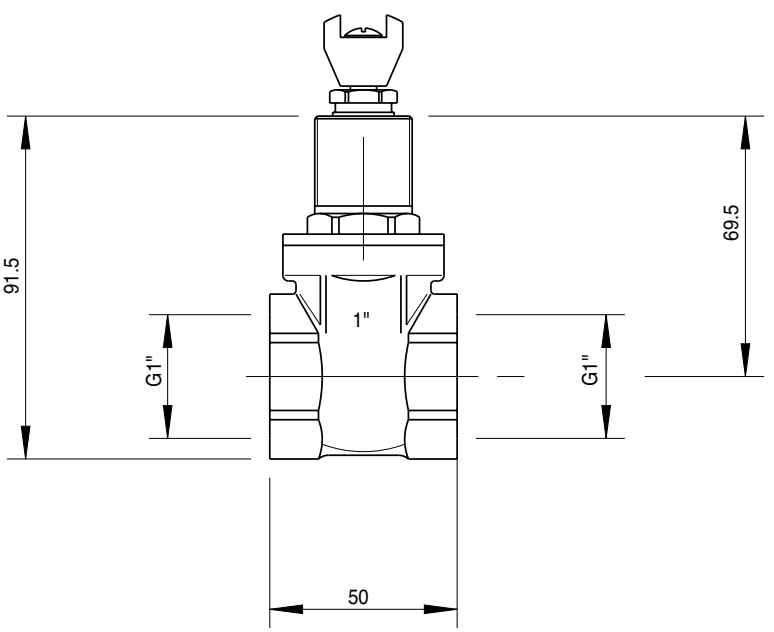

2900 F309 A00

Rubinetto sottolavabo per monofori e monocomandi

Tap under washbasin for single holes and single lever mixers
Eckhahn für Einloch- und Einhandbatterien
Grifo bajo lavabo para monobloc y monomando
Robinet sous lavabo pour monotrous et mélangeurs

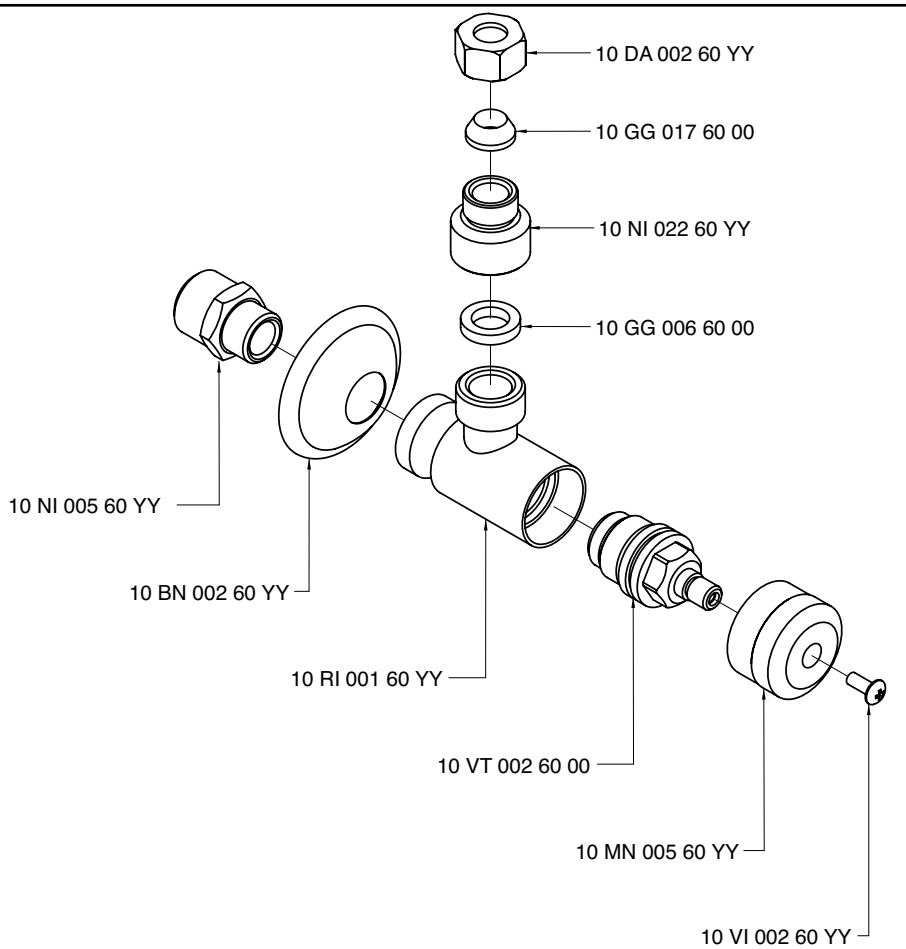

Condizioni di prova - Test conditions

Acqua calda - Hot water: **60±2 °C**
Acqua fredda - Cold water: **20±2 °C**

P [bar]	Q l/min
0,1	
0,2	
0,5	20,8
1,0	29,2
1,5	34,7
2,0	38,4
2,5	42,1
3,0	45,3
3,5	48,5
4,0	51,4
4,5	53,5
5,0	56,3

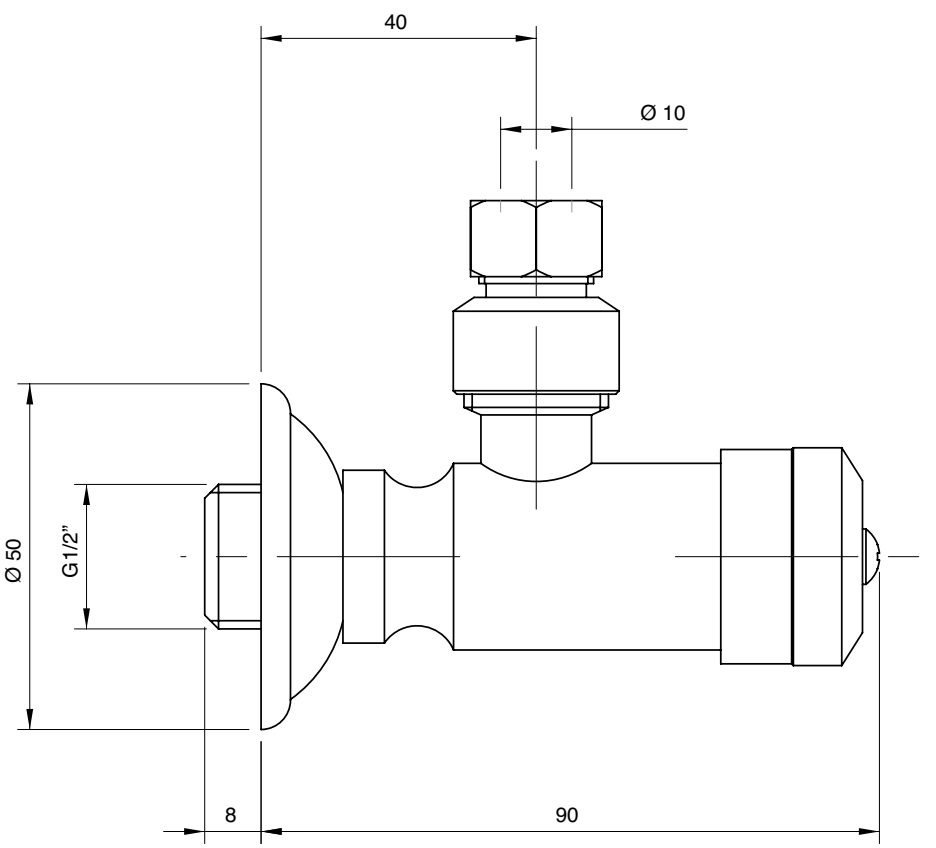

2900 G309 A00

Rubinetto sottolavabo per batterie 3 fori

Tap under basin for 3 holes mixers
Eckhahn fur 3-Loecher Batterie
Grifo bajo para bateria
Robinet sous lavabo pour 3 trous

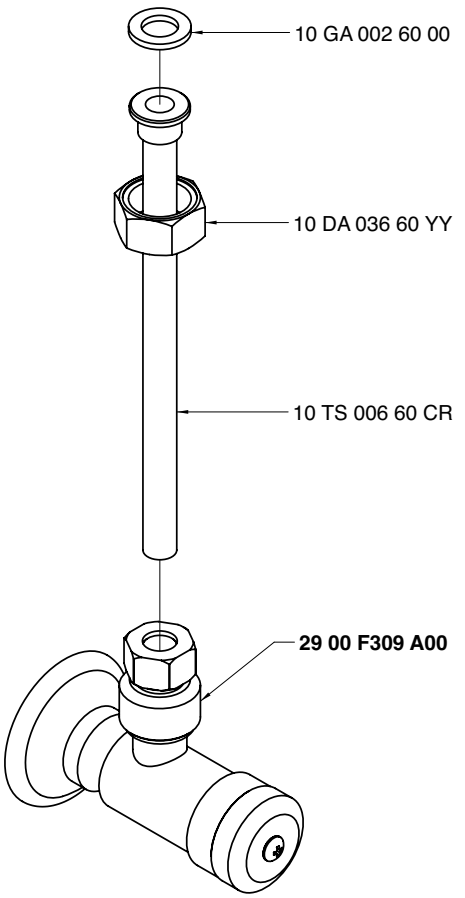

Condizioni di prova - Test conditions

Acqua calda - Hot water: **60±2 °C**
Acqua fredda - Cold water: **20±2 °C**

P [bar]	Q l/min
0,1	
0,2	
0,5	10,7
1,0	14,9
1,5	18,2
2,0	21,0
2,5	23,5
3,0	25,6
3,5	27,7
4,0	29,6
4,5	31,4
5,0	33,0

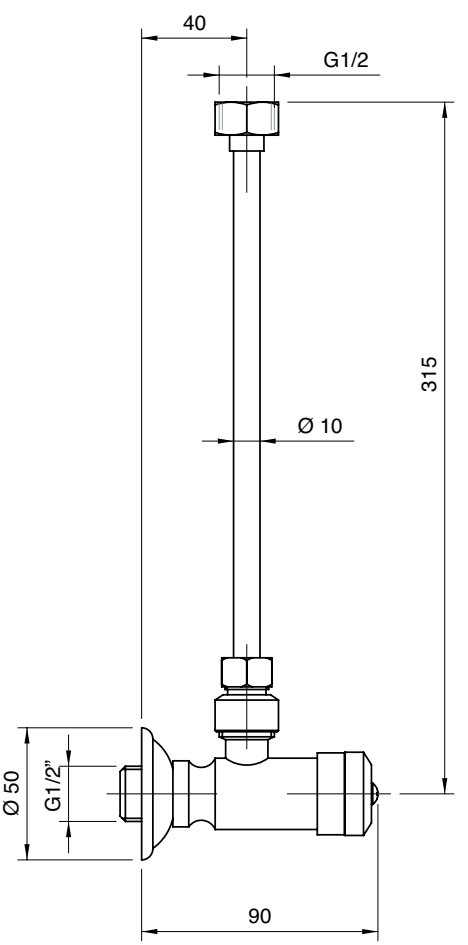

2900 0311 A00

Rubinetto arresto per cassetta

Stop tap for flush tank
Eckventil für Spülkasten
lave interrupción para depósito
Robinet arrêt chasse d'eau

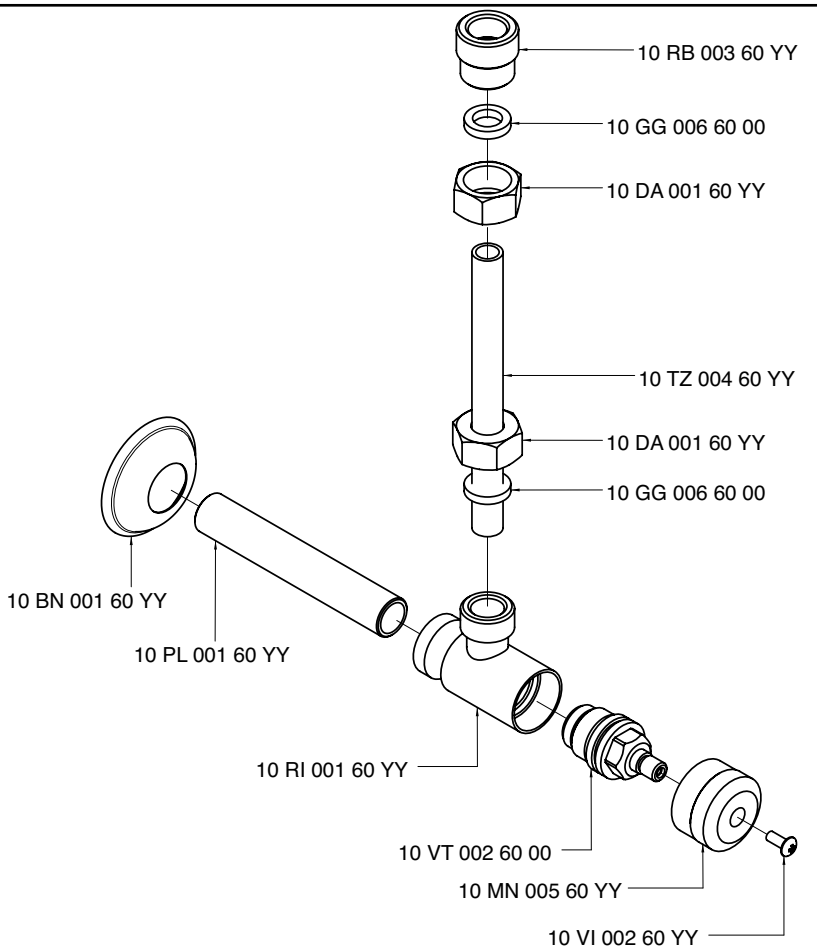

Condizioni di prova - Test conditions

Acqua calda - Hot water: **60±2 °C**
Acqua fredda - Cold water: **20±2 °C**

P [bar]	Q l/min
0,1	
0,2	
0,5	10,7
1,0	14,9
1,5	18,2
2,0	21,0
2,5	23,5
3,0	25,6
3,5	27,7
4,0	29,6
4,5	31,4
5,0	33,0

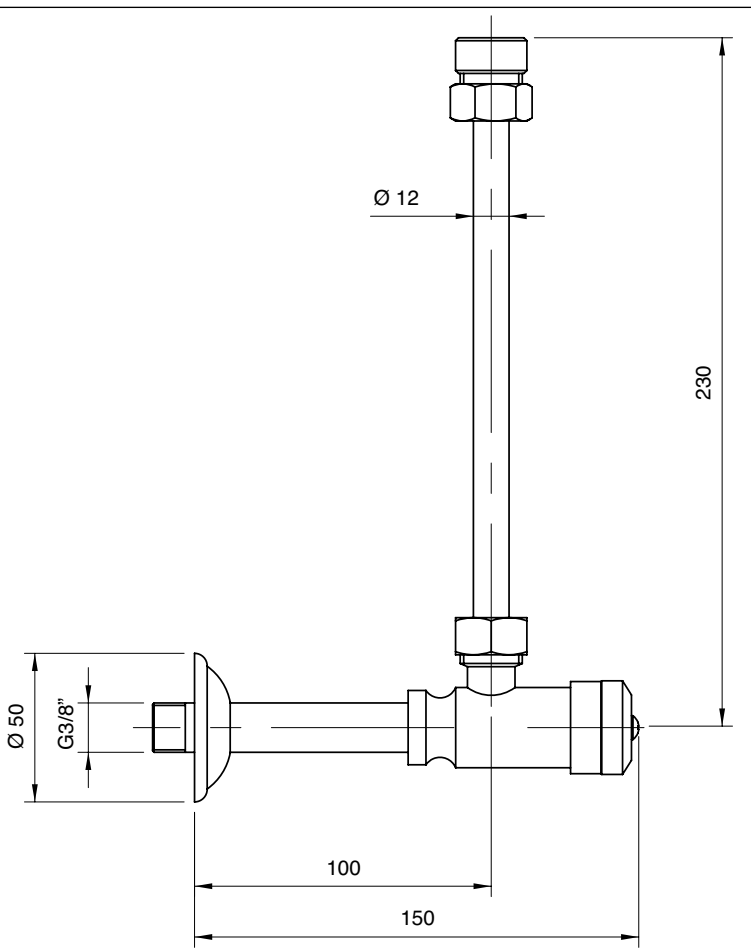

2900 F311 A00

Rubinetto sottolavabo con filtro per monofori e monocomandi

Built-in tap under washbasin with filter for single holes and single lever mixers
Eckhahn mit Filter für Einloch- und Einhandbatterien
Grifo empotrado bajo lavabo con filtro para monobloc y monomando
Robinet à encastrer sous lavabo avec filtre pour monotrous et mélangeurs

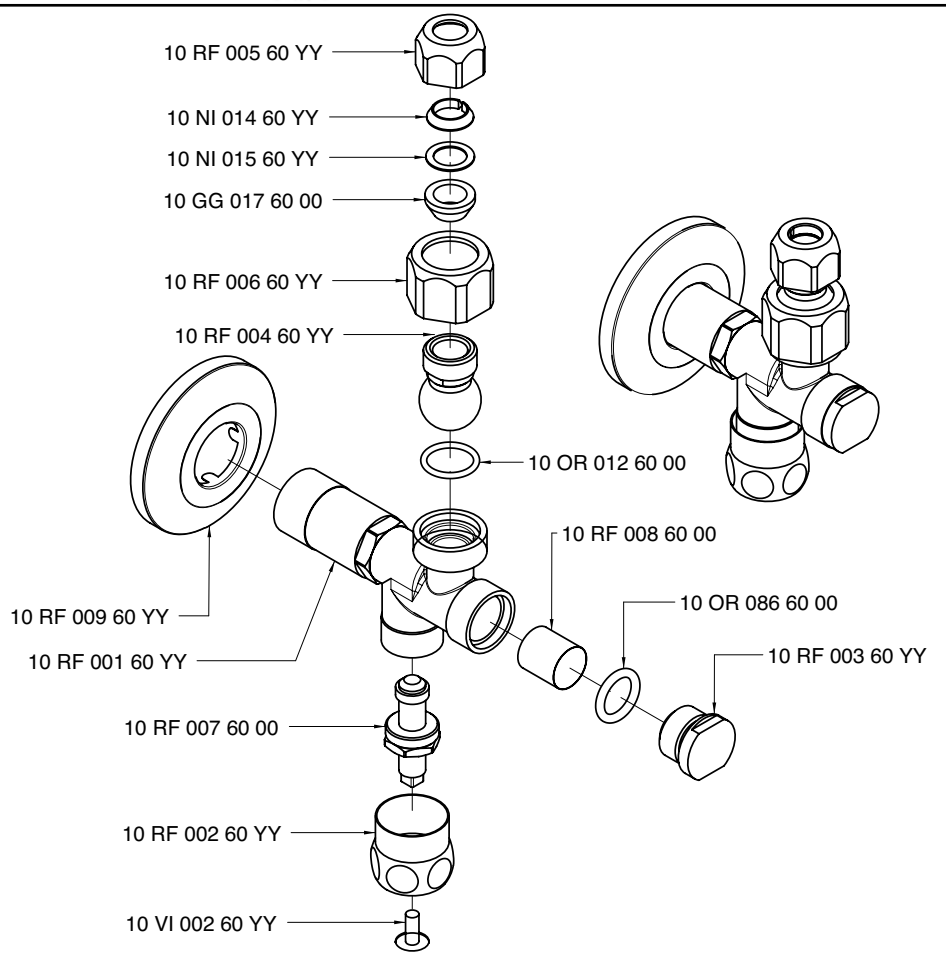

Condizioni di prova - Test conditions

Acqua calda - Hot water: **60±2 °C**
Acqua fredda - Cold water: **20±2 °C**

P [bar]	Q l/min
0,1	
0,2	
0,5	10,2
1,0	14,4
1,5	17,6
2,0	20,4
2,5	22,7
3,0	24,9
3,5	26,8
4,0	28,5
4,5	30,3
5,0	31,8

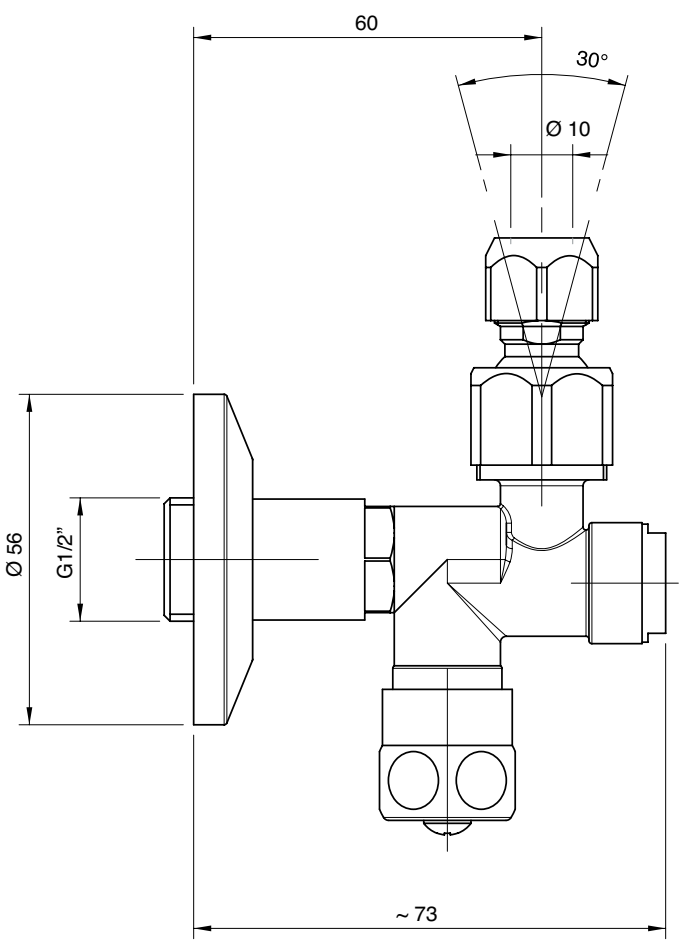

2900 G311 A00

Rubinetto sottolavabo con filtro per tre fori

Built-in tap under washbasin with filter for three holes
Eckhahn mit Filter für Dreilochbatterien
Grifo empotrado bajo lavabo con filtro tres orificios
Robinet sous lavabo à encastrer avec filtre, trois trous

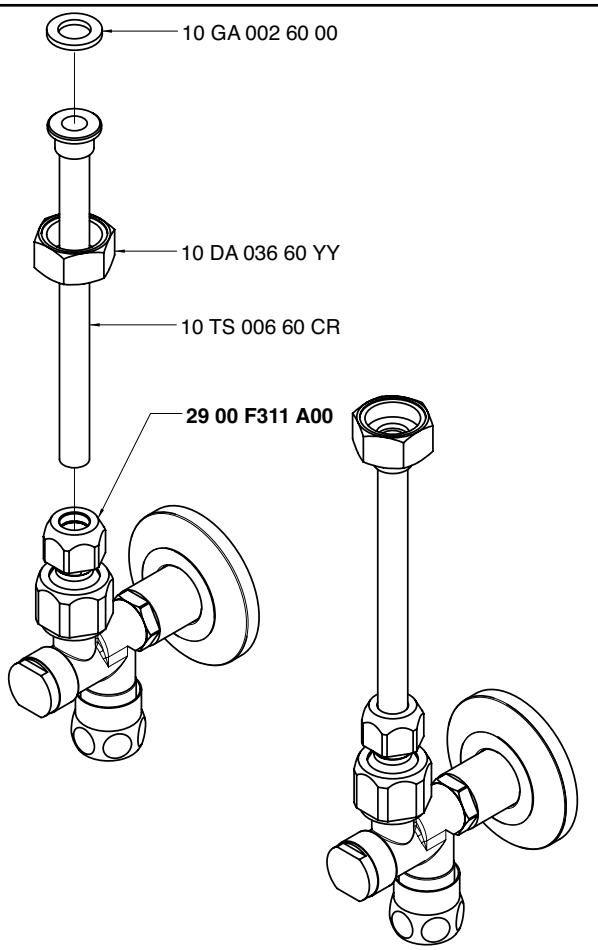

Condizioni di prova - Test conditions

Acqua calda - Hot water: **60±2 °C**
Acqua fredda - Cold water: **20±2 °C**

P [bar]	Q l/min
0,1	
0,2	
0,5	8,4
1,0	11,8
1,5	14,4
2,0	16,6
2,5	18,5
3,0	20,2
3,5	21,8
4,0	23,2
4,5	24,7
5,0	26,0

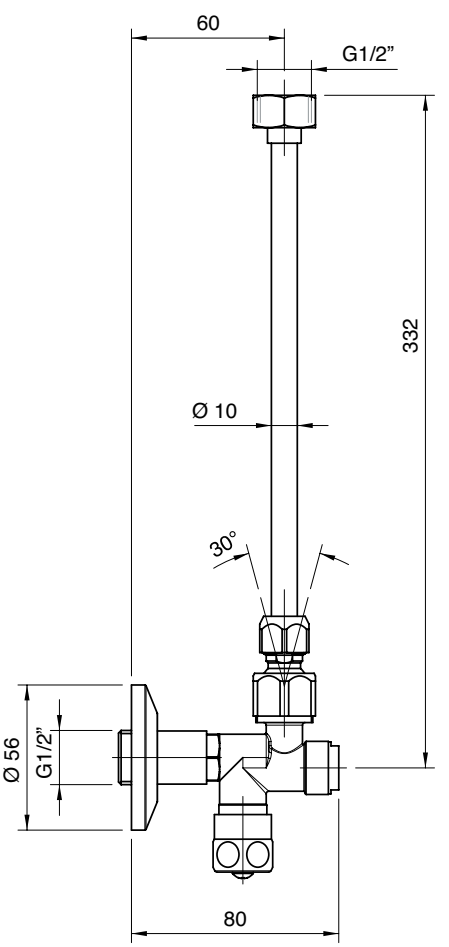

2900 M403 A00

Getto piano vasca

Bathtub spout
Wannenrandeinlauf
Caño borde bañera
Bec bain/douche sur gorge

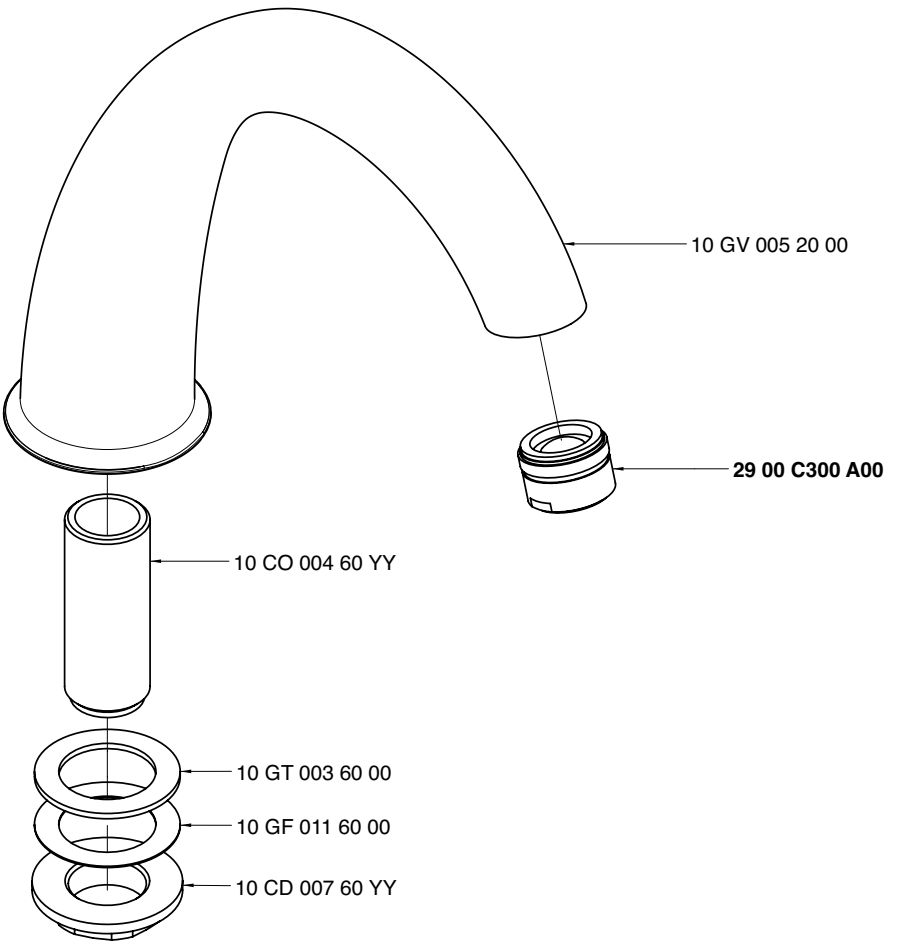

Condizioni di prova - Test conditions

Acqua calda - Hot water:	**60±2 °C**
Acqua fredda - Cold water:	**20±2 °C**
Classe areatore - Aerator class:	**C**

P [bar]	Q l/min
0,1	
0,2	
0,5	9,4
1,0	13,7
1,5	16,8
2,0	19,7
2,5	22,1
3,0	24,1
3,5	26,5
4,0	28,4
4,5	30,2
5,0	31,9

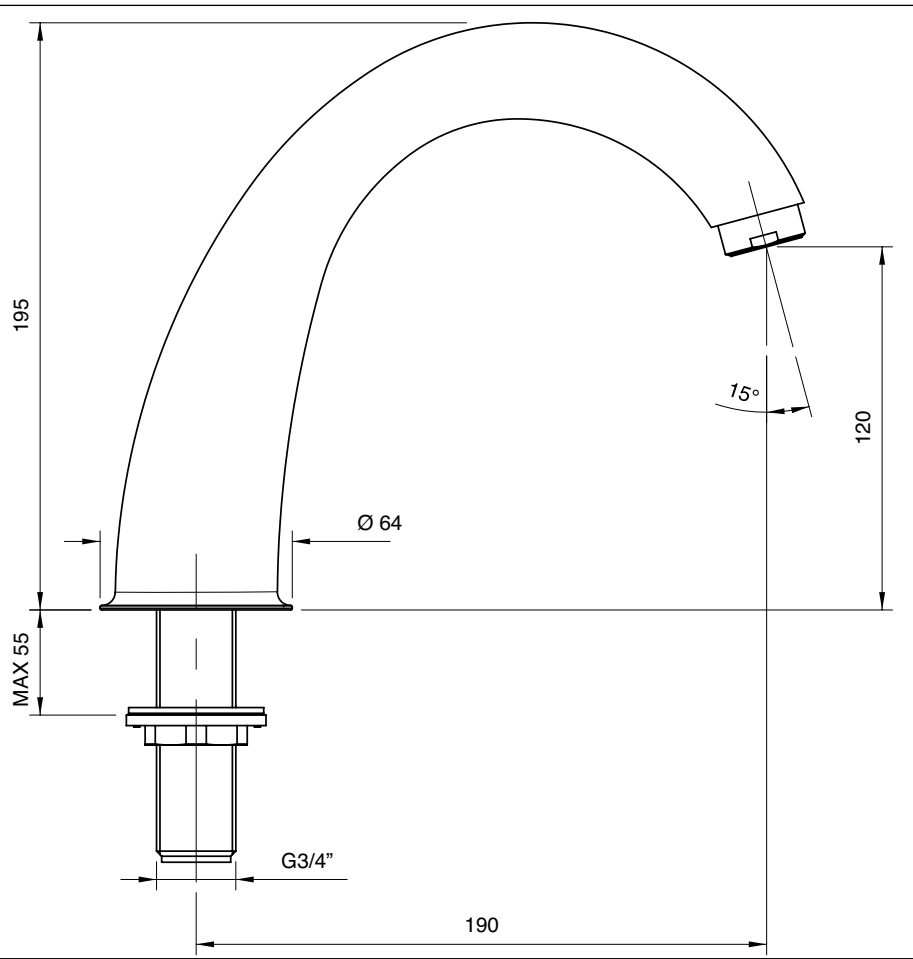

2900 0602 A00

Getto incasso collo girevole

Built-in revolving spout
Schwenkeinlauf UP-Mont.
Caño empotrado c/porción giratoria
Bec orientable à encastrer

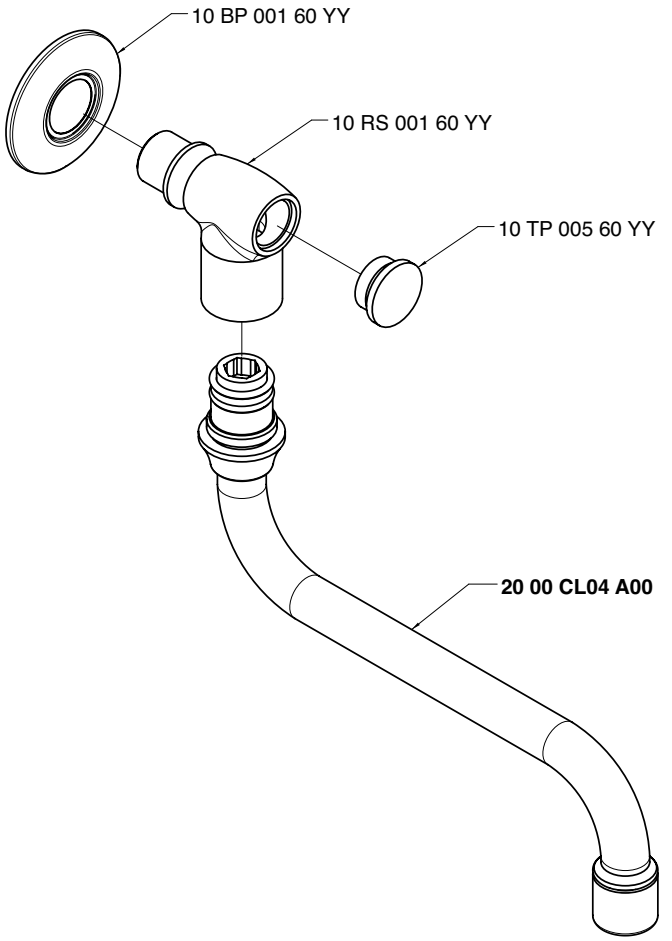

Condizioni di prova - Test conditions

Acqua calda - Hot water:	**60±2 °C**
Acqua fredda - Cold water:	**20±2 °C**
Classe areatore - Aerator class:	**B**

P [bar]	Q l/min
0,1	
0,2	
0,5	12,3
1,0	17,5
1,5	20,3
2,0	22,4
2,5	24,2
3,0	25,5
3,5	27,2
4,0	28,9
4,5	30,6
5,0	32,2

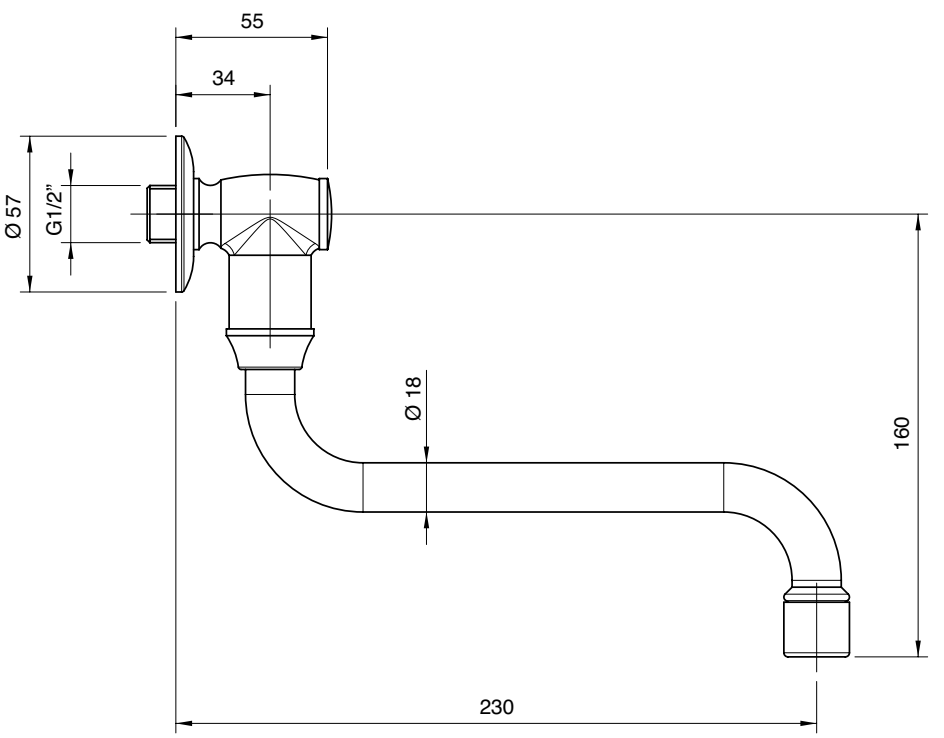

2900 0403 A00

Getto vasca a parete

Wall mtd tub spout
Wanneneinlauf Wandmontage
Caño mural para bañera
Bec bain mural

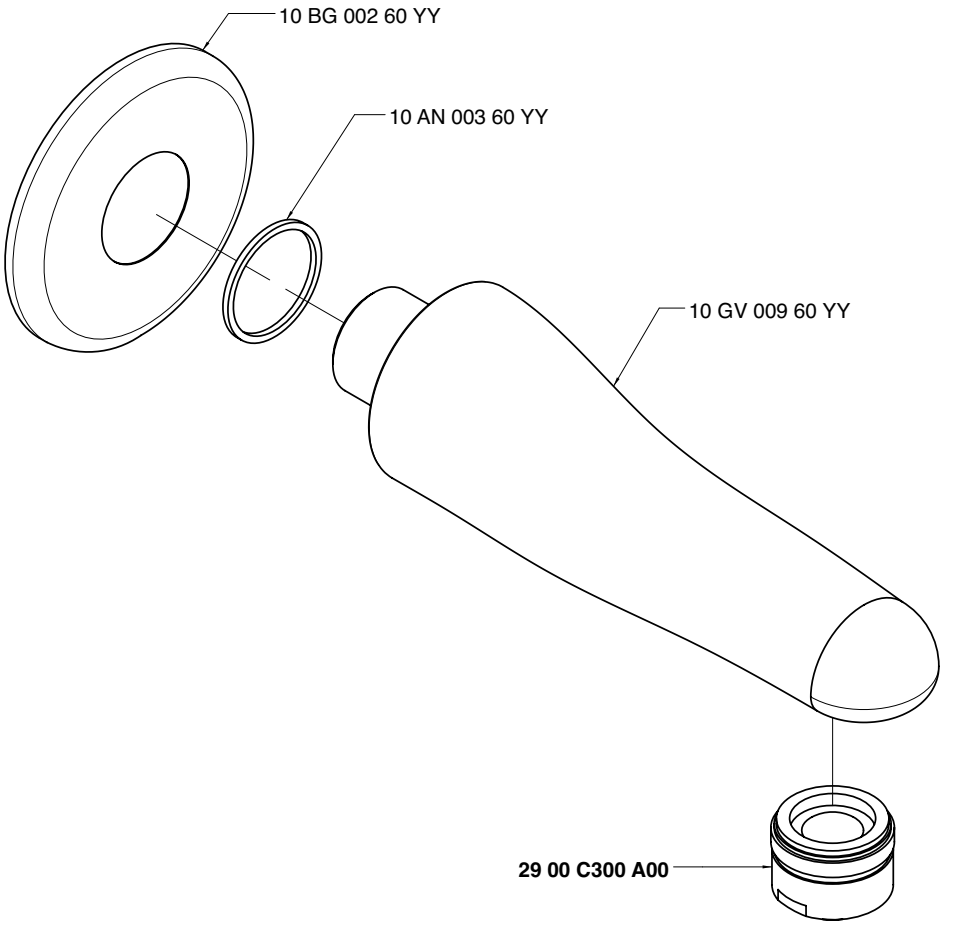

Condizioni di prova - Test conditions

Acqua calda - Hot water:	**60±2 °C**
Acqua fredda - Cold water:	**20±2 °C**
Classe areatore - Aerator class:	**C**

P [bar]	Q l/min
0,1	
0,2	
0,5	11,5
1,0	16,5
1,5	20,4
2,0	23,7
2,5	26,6
3,0	29,2
3,5	31,6
4,0	33,9
4,5	36,1
5,0	38,0

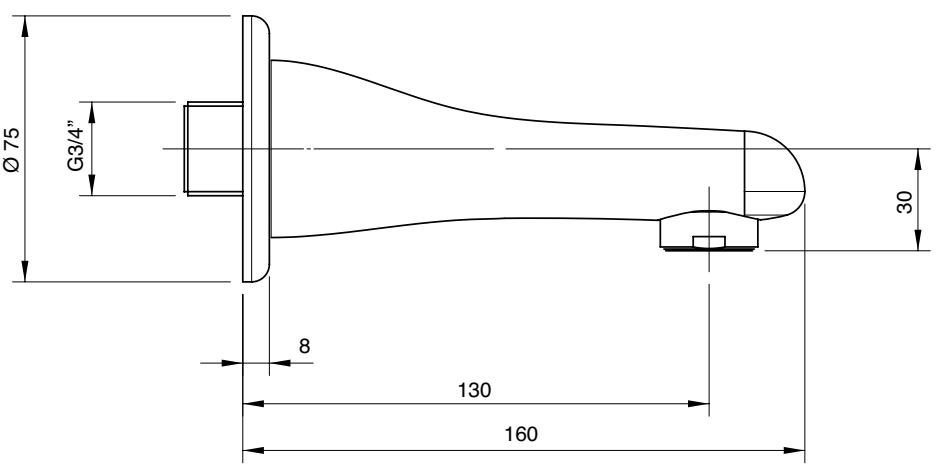

2900 SO01 A00
+
2900 BR02 A00

Braccio doccia

Shower head, complete
Kopfbrause mit Brausearm
Brazo ducha completo
Douche de tête complète

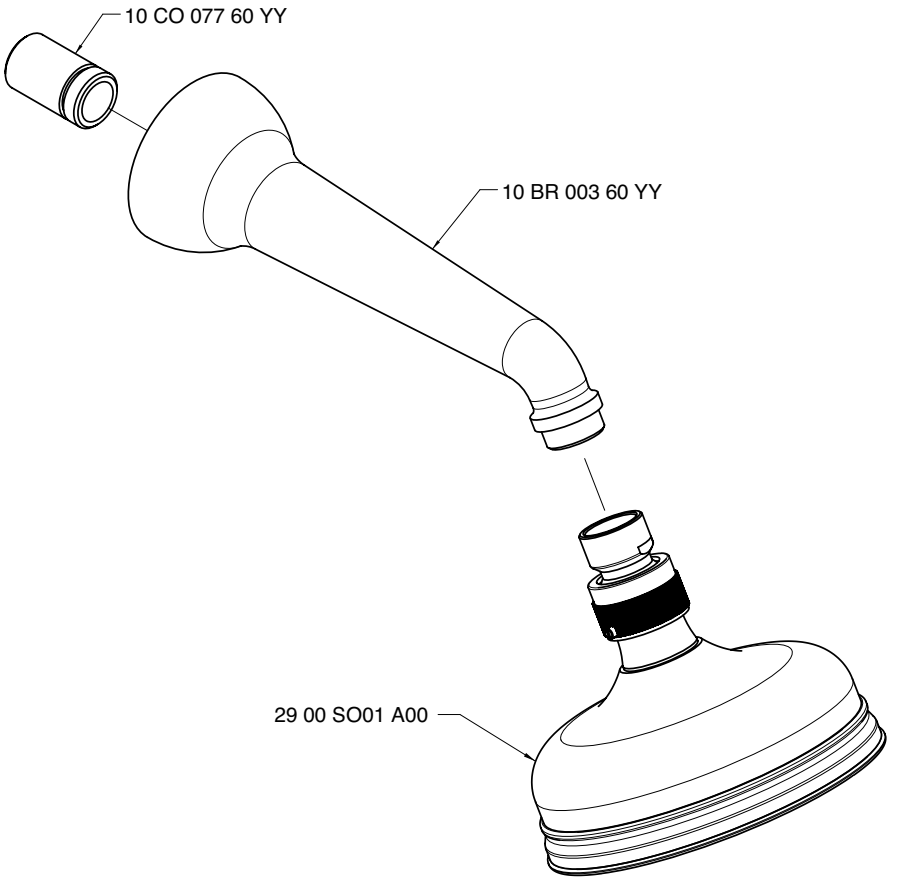

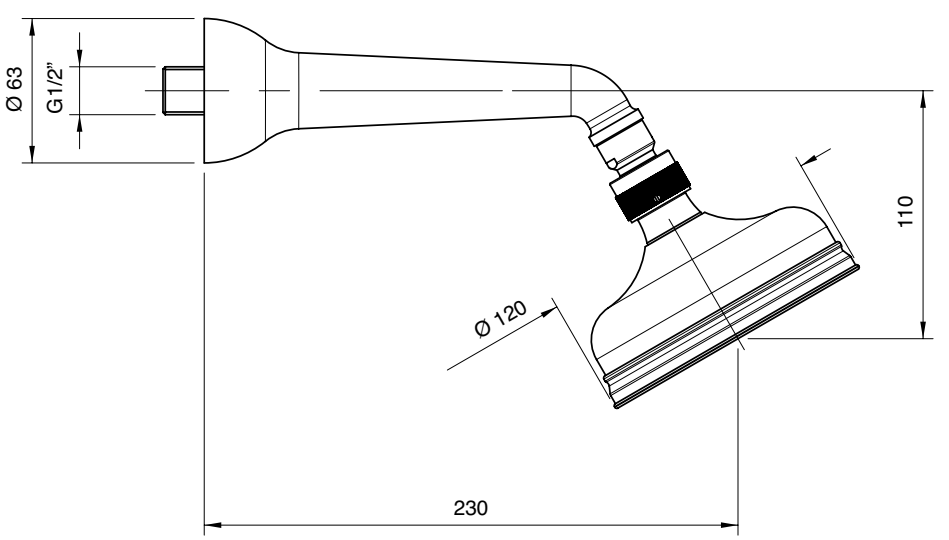

Ø 120

Condizioni di prova - Test conditions
Acqua calda - Hot water: **60±2 °C**
Acqua fredda - Cold water: **20±2 °C**

P [bar]	Q l/min
0,1	
0,2	
0,5	16,2
1,0	22,8
1,5	28,0
2,0	32,4
2,5	36,1
3,0	39,5
3,5	43,0
4,0	45,9
4,5	48,9
5,0	51,4

Ø 150

Condizioni di prova - Test conditions
Acqua calda - Hot water: **60±2 °C**
Acqua fredda - Cold water: **20±2 °C**

P [bar]	Q l/min
0,10	
0,20	
0,50	10,23
1,00	14,74
1,50	17,36
2,00	19,29
2,50	20,98
3,00	22,41
3,50	23,85
4,00	25,15
4,50	26,50
5,00	27,48

Ø 200

Condizioni di prova - Test conditions
Acqua calda - Hot water: **60±2 °C**
Acqua fredda - Cold water: **20±2 °C**

P [bar]	Q l/min
0,1	
0,2	
0,5	17,6
1,0	25,2
1,5	31,0
2,0	36,1
2,5	40,4
3,0	44,2
3,5	48,0
4,0	51,0
4,5	54,2
5,0	57,0

2900 SO01 A00
+
2900 BR01 A00

Braccio doccia girevole

Shower head, complete
Kopfbrause mit Brausearm
Brazo ducha completo
Douche de tête complète

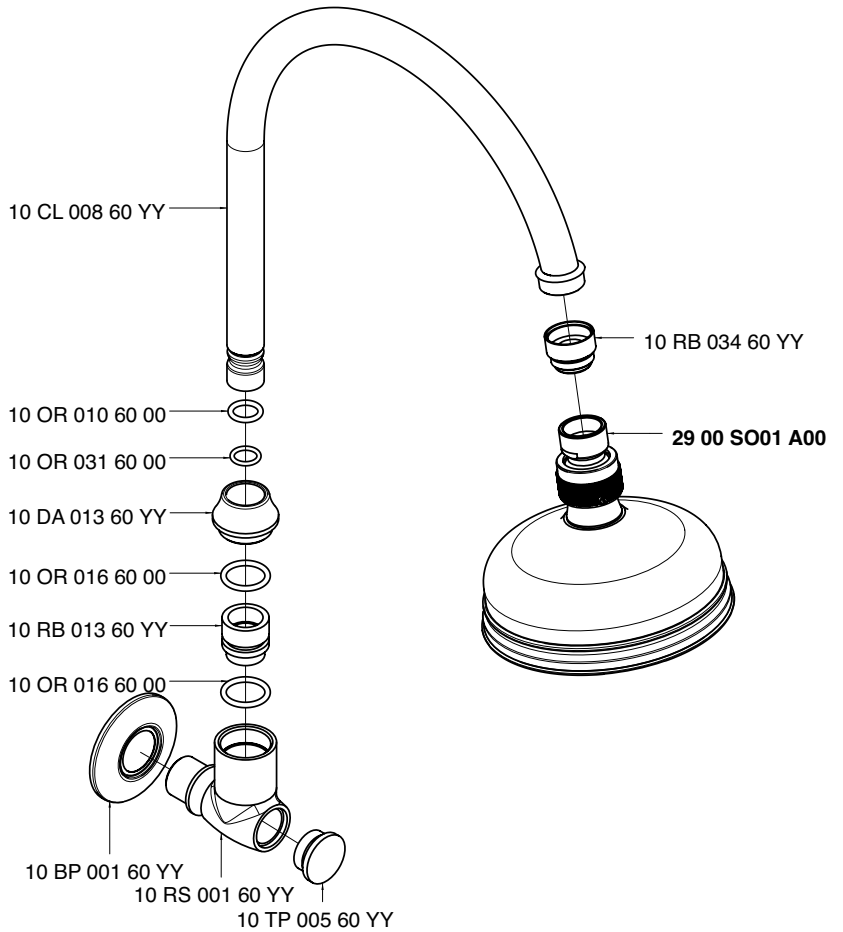

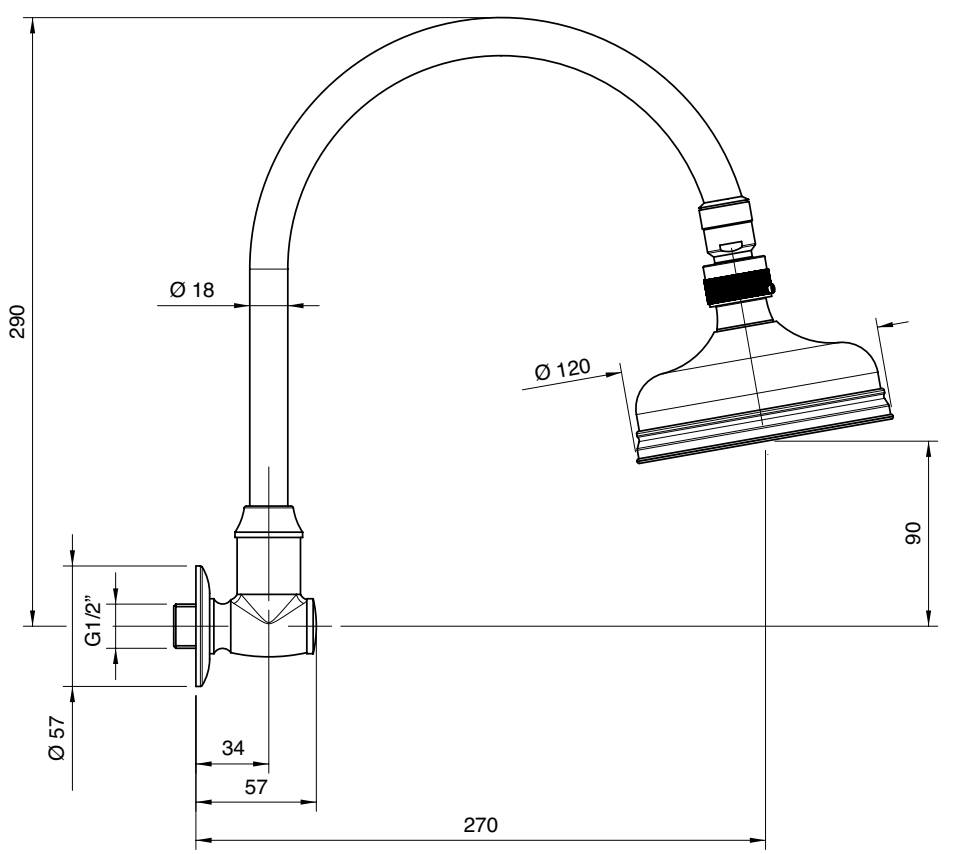

Ø 120

Condizioni di prova - Test conditions

Acqua calda - Hot water: **60±2 °C**
Acqua fredda - Cold water: **20±2 °C**

P [bar]	Q l/min
0,10	
0,20	
0,50	17,07
1,00	24,28
1,50	29,80
2,00	34,52
2,50	38,59
3,00	42,10
3,50	45,73
4,00	48,60
4,50	51,71
5,00	54,58

Ø 150

Condizioni di prova - Test conditions

Acqua calda - Hot water: **60±2 °C**
Acqua fredda - Cold water: **20±2 °C**

P [bar]	Q l/min
0,1	
0,2	
0,5	10,5
1,0	14,8
1,5	17,5
2,0	19,4
2,5	21,0
3,0	22,5
3,5	24,0
4,0	25,3
4,5	26,6
5,0	27,5

Ø 200

Condizioni di prova - Test conditions

Acqua calda - Hot water: **60±2 °C**
Acqua fredda - Cold water: **20±2 °C**

P [bar]	Q l/min
0,1	
0,2	
0,5	17,5
1,0	24,9
1,5	30,9
2,0	35,9
2,5	40,2
3,0	44,0
3,5	47,5
4,0	50,6
4,5	53,7
5,0	56,2

4700 SO03 A00
+
4700 BR01 A00

Braccio doccia

Shower head, complete
Kopfbrause mit Brausearm
Brazo ducha completo
Douche de tête, complète

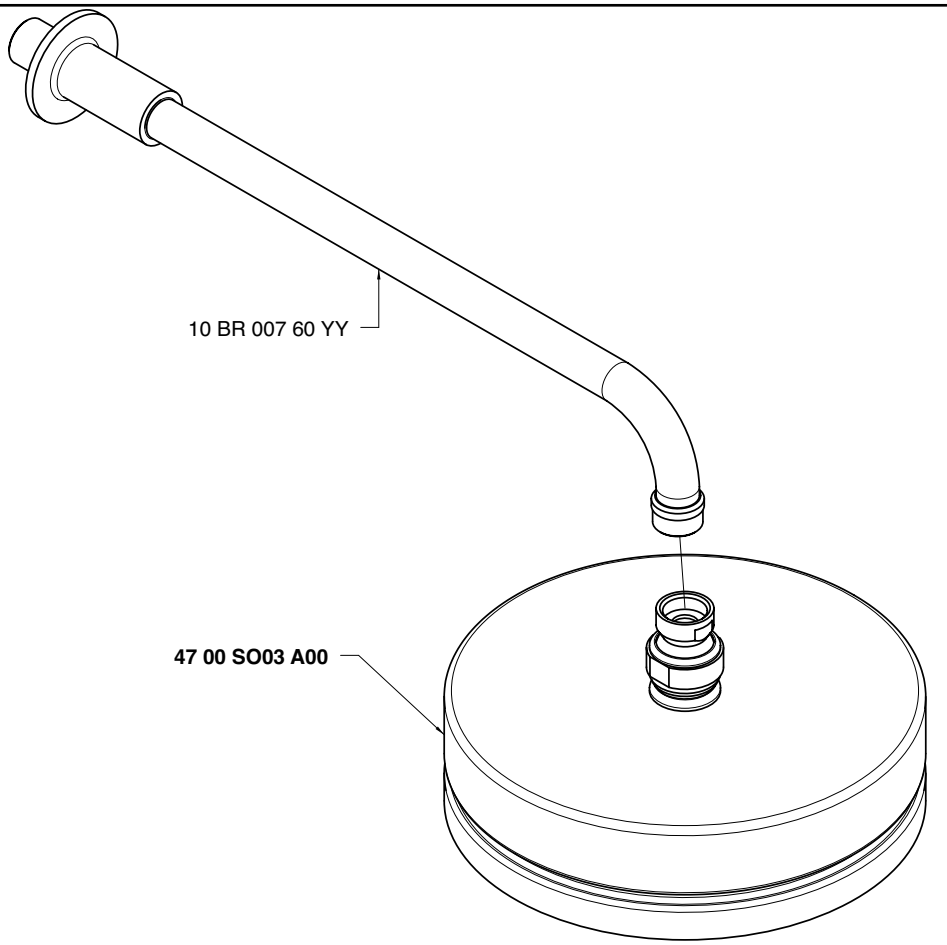

Condizioni di prova - Test conditions

Acqua calda - Hot water: **60±2 °C**
Acqua fredda - Cold water: **20±2 °C**

P [bar]	Q l/min
0,10	
0,20	
0,50	16,90
1,00	23,90
1,50	29,40
2,00	34,10
2,50	38,10
3,00	41,70
3,50	45,70
4,00	48,90
4,50	51,80
5,00	54,60

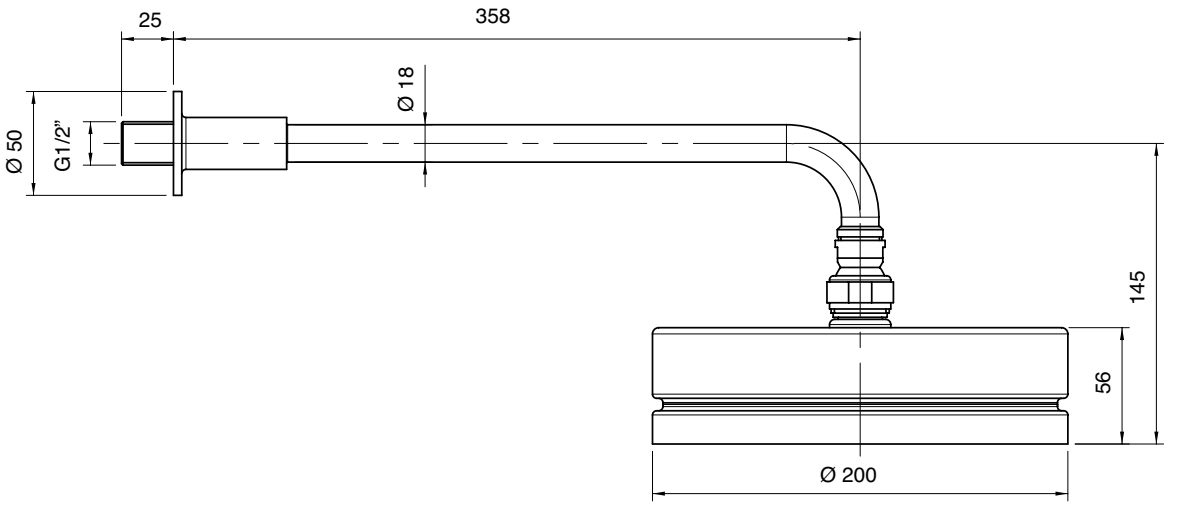

2900 SO06 A00

Soffione doccia Ø 315

Shower outlet Ø 315
Brausekopf Ø 315
Plato ducha Ø 315
Pomme douche Ø 315

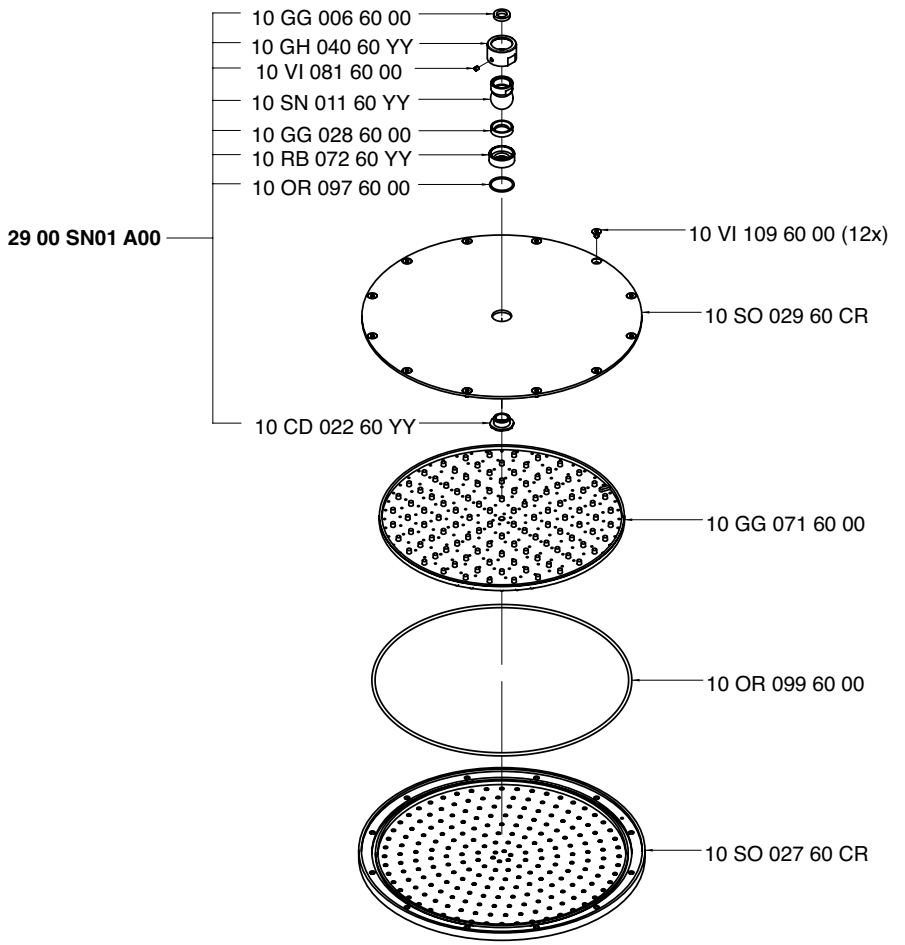

Condizioni di prova - Test conditions

Acqua calda - Hot water: **60±2 °C**
Acqua fredda - Cold water: **20±2 °C**

P [bar]	Q l/min
0,10	
0,20	
0,50	39,10
1,00	55,00
1,50	67,70
2,00	78,10
2,50	87,20
3,00	95,00
3,50	99,10
4,00	
4,50	
5,00	

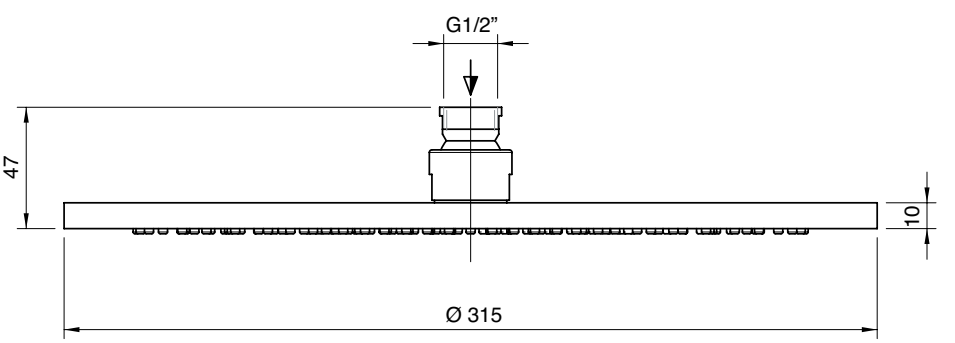

2900 BR03 A00

Braccio doccia a soffitto

Ceiling mounted showerhead
Brausearm Deckenmontage
Brazo ducha de techo
Douche de tête au plafond

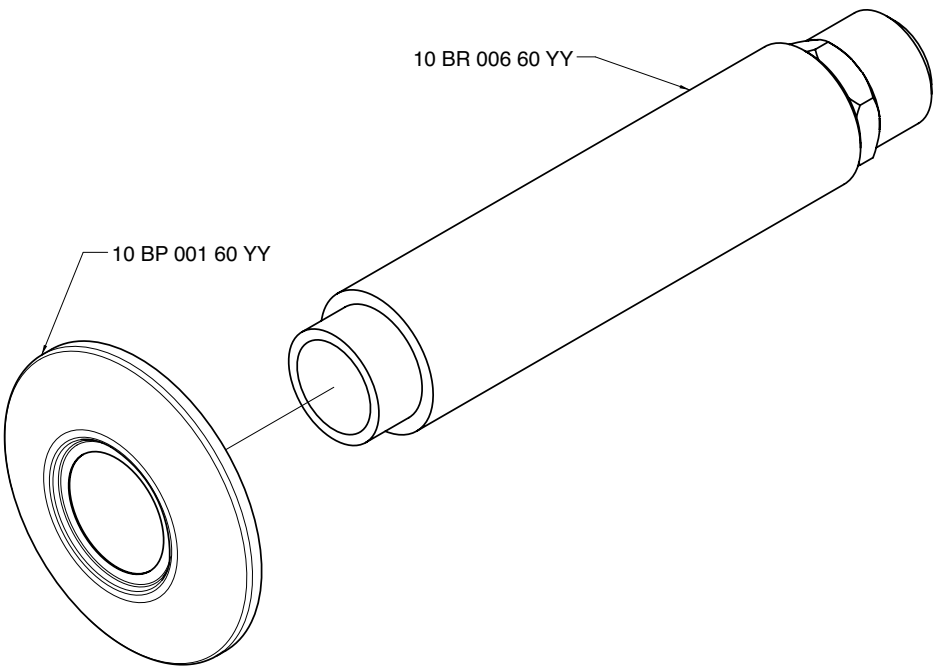

Condizioni di prova - Test conditions

Acqua calda - Hot water:	**60±2 °C**
Acqua fredda - Cold water:	**20±2 °C**
Classe areatore - Aerator class:	**B**

P [bar]	Q l/min

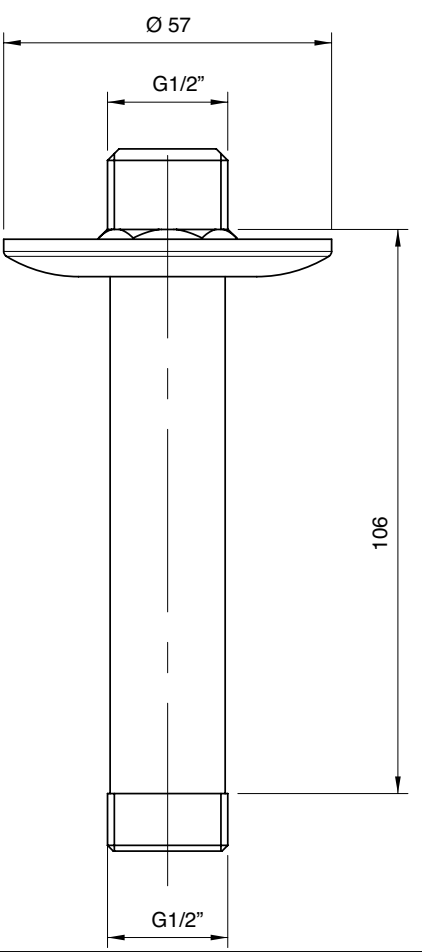

2900 SO01 A00
+
2900 0611 A00

Doccia a parete con soffione e doccetta

Wall mtd shower set with hand shower
Duchbatterie Wandmontage mit Handbrause
Bàteria ducha con ducha de mano
Mélangeur douche mural avec douchette

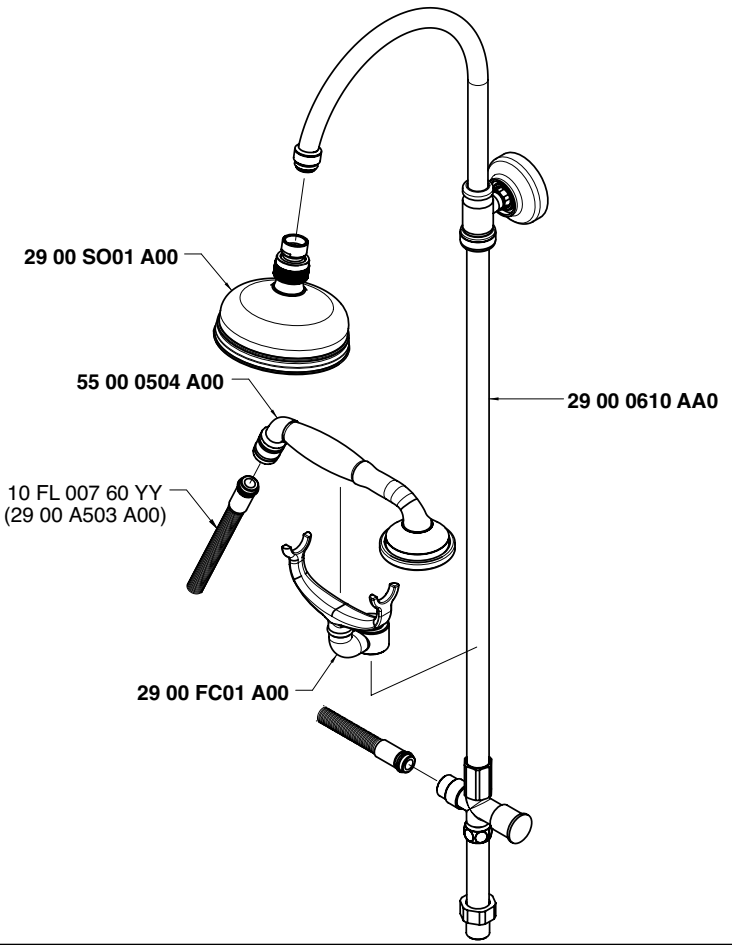

Soffione doccia - Shower head
Condizioni di prova - Test conditions
Acqua calda - Hot water: **60±2 °C**
Acqua fredda - Cold water: **20±2 °C**

P [bar]	Q l/min
0,1	
0,2	
0,5	8,1
1,0	11,2
1,5	14,0
2,0	16,0
2,5	18,0
3,0	19,9
3,5	21,5
4,0	23,0
4,5	24,3
5,0	25,7

Doccetta - Hand shower
Condizioni di prova - Test conditions
Acqua calda - Hot water: **60±2 °C**
Acqua fredda - Cold water: **20±2 °C**

P [bar]	Q l/min
0,1	
0,2	
0,5	7,3
1,0	10,3
1,5	12,7
2,0	14,7
2,5	16,6
3,0	18,1
3,5	19,8
4,0	21,4
4,5	22,8
5,0	24,1

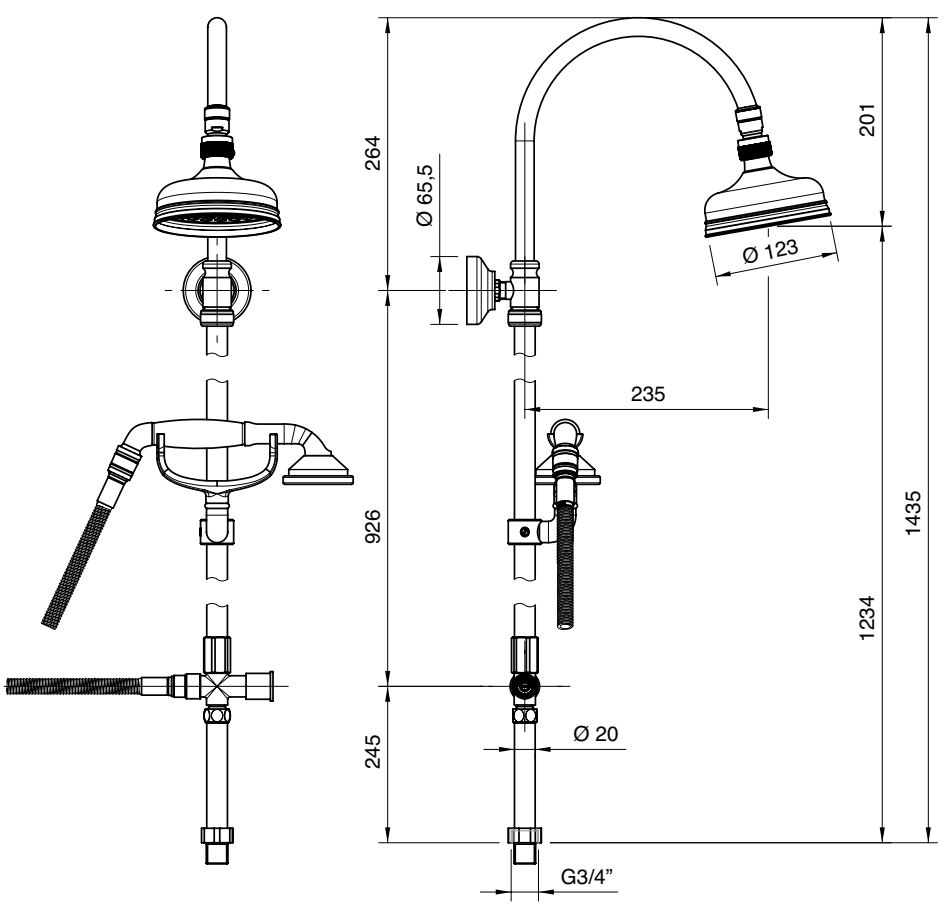

2900 SO01 A00
+
2900 M612 A00

Doccia a parete con soffione e doccetta

Wall mtd shower set with hand shower
Duchbatterie Wandmontage mit Handbrause
Bàteria ducha con ducha de mano
Mélangeur douche mural avec douchette

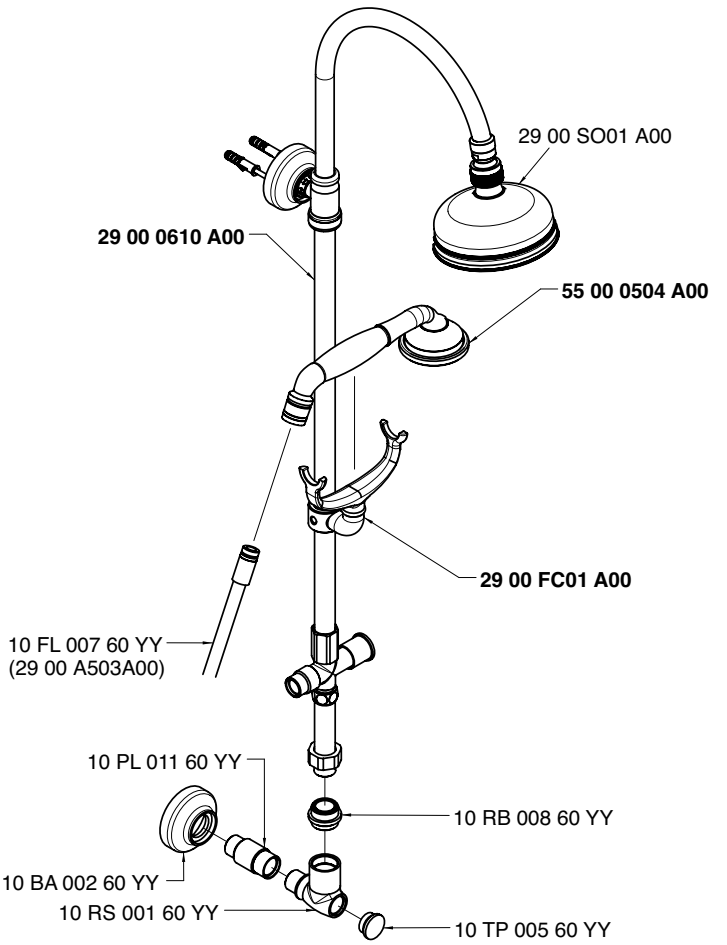

Soffione doccia - Shower head
Condizioni di prova - Test conditions
Acqua calda - Hot water: **60±2 °C**
Acqua fredda - Cold water: **20±2 °C**

P [bar]	Q l/min
0,1	
0,2	
0,5	8,0
1,0	11,1
1,5	13,8
2,0	15,9
2,5	17,9
3,0	19,8
3,5	21,4
4,0	22,9
4,5	24,2
5,0	25,6

Doccetta - Hand shower
Condizioni di prova - Test conditions
Acqua calda - Hot water: **60±2 °C**
Acqua fredda - Cold water: **20±2 °C**

P [bar]	Q l/min
0,1	
0,2	
0,5	7,2
1,0	10,2
1,5	12,6
2,0	14,6
2,5	16,5
3,0	18,0
3,5	19,7
4,0	21,3
4,5	22,7
5,0	24,0

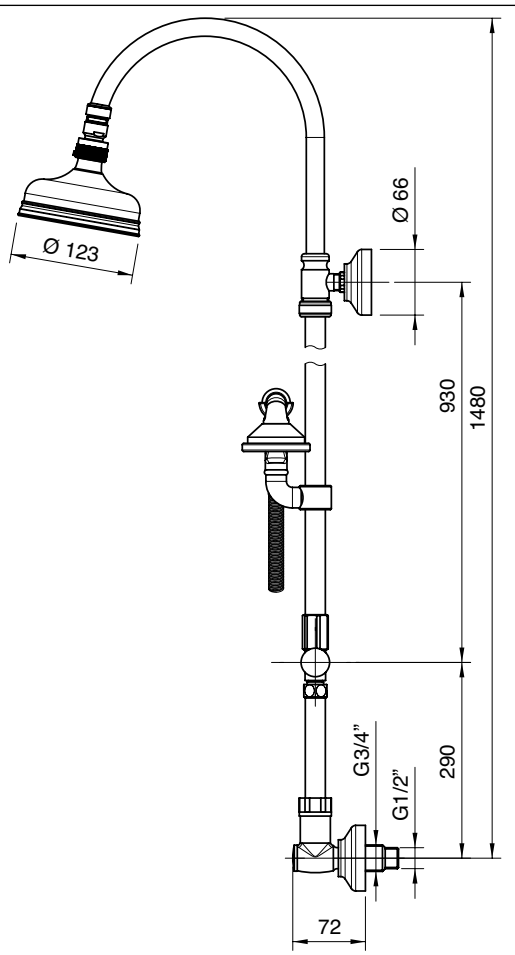

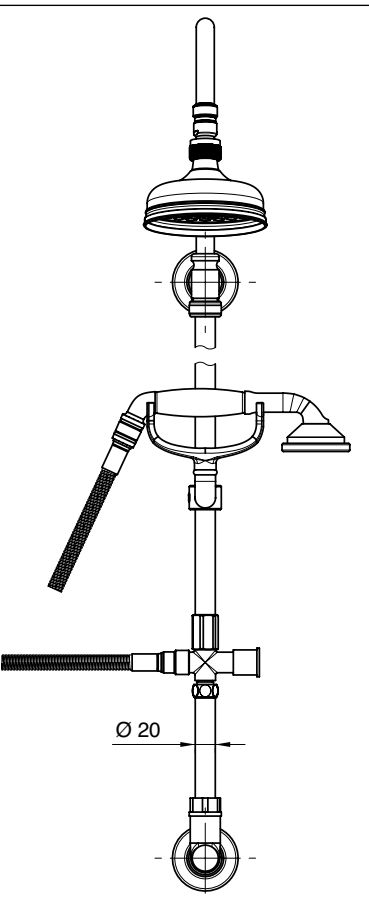

2900 0300 A00

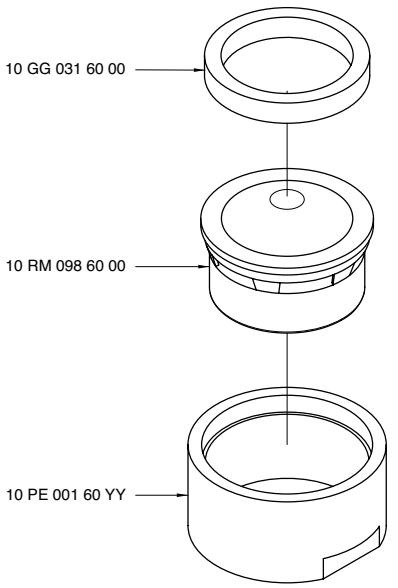

2900 0307 A00

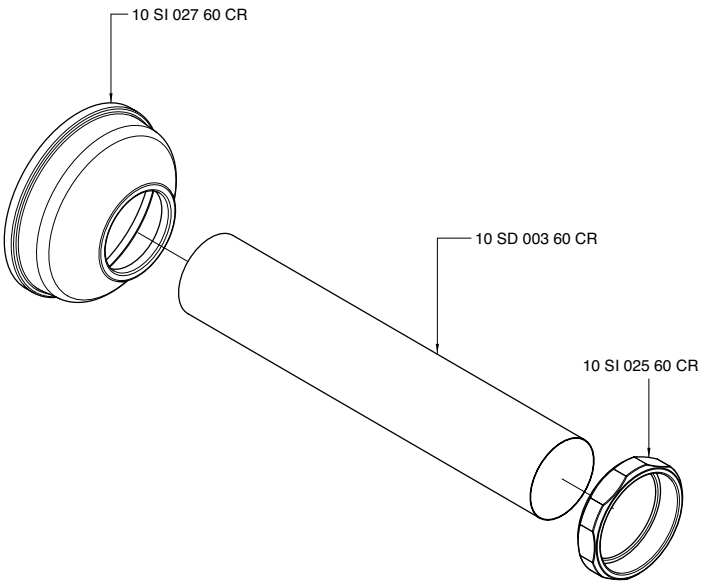

2900 0303 A00

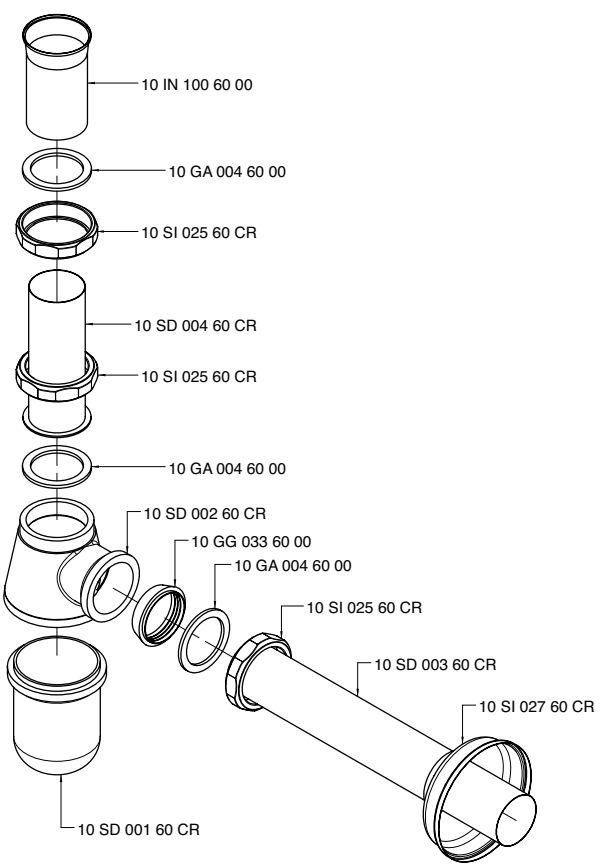

2900 0306 A00

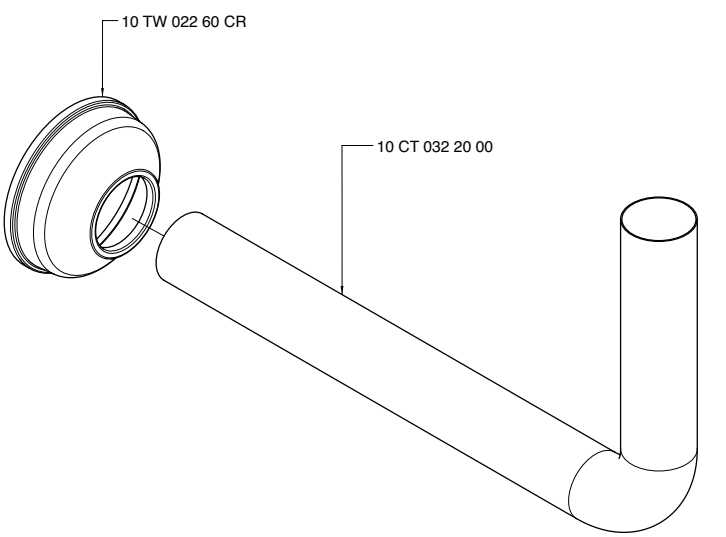

2900 C608 A00

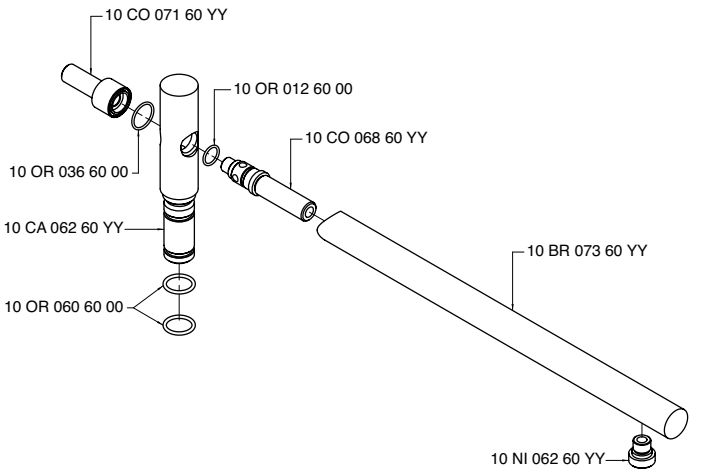

2900 0308 A00

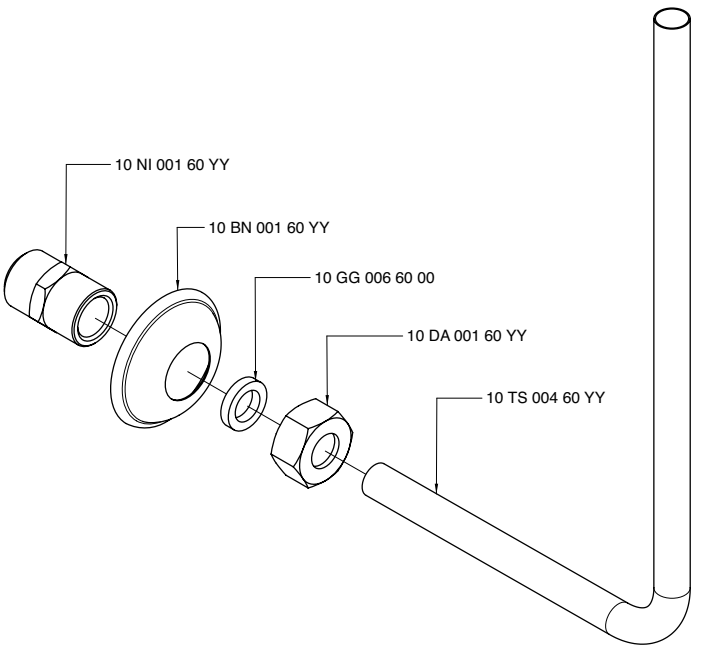

2900 0312 A00

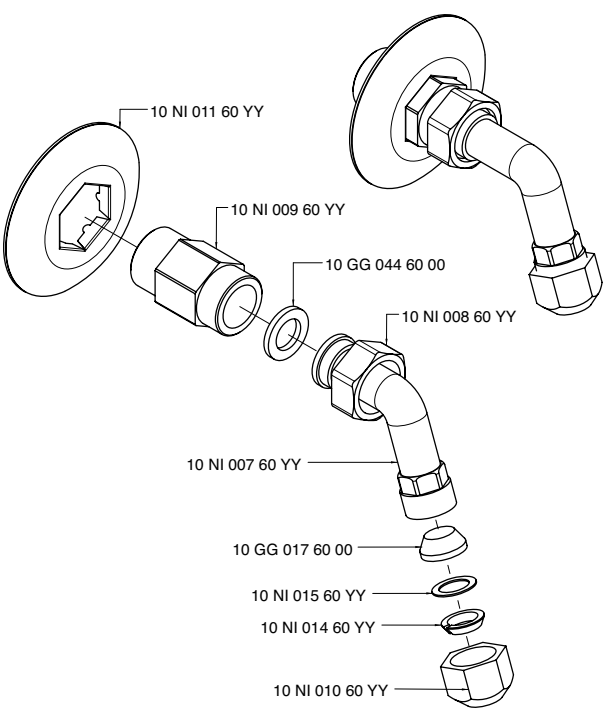

2900 0412 A00

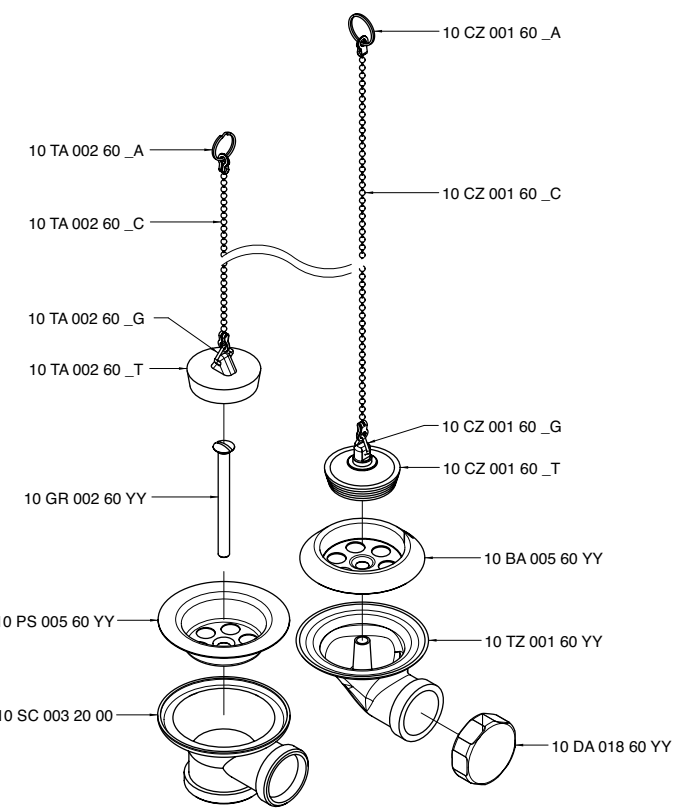

2900 0501 A00

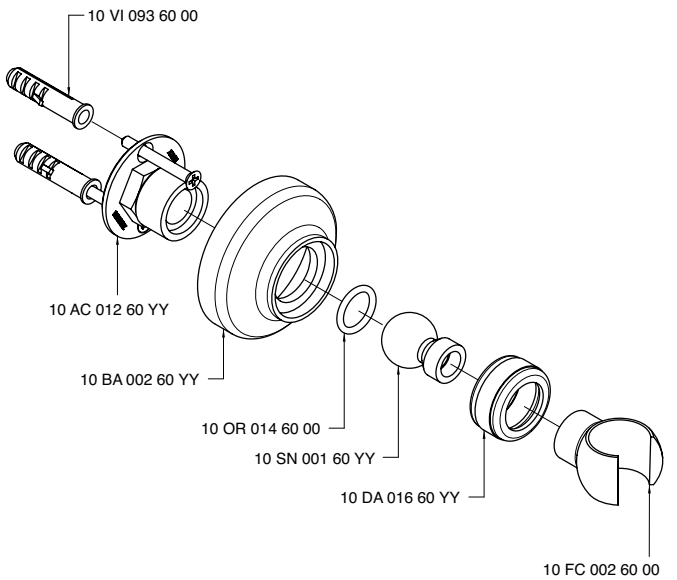

2900 0502 A00

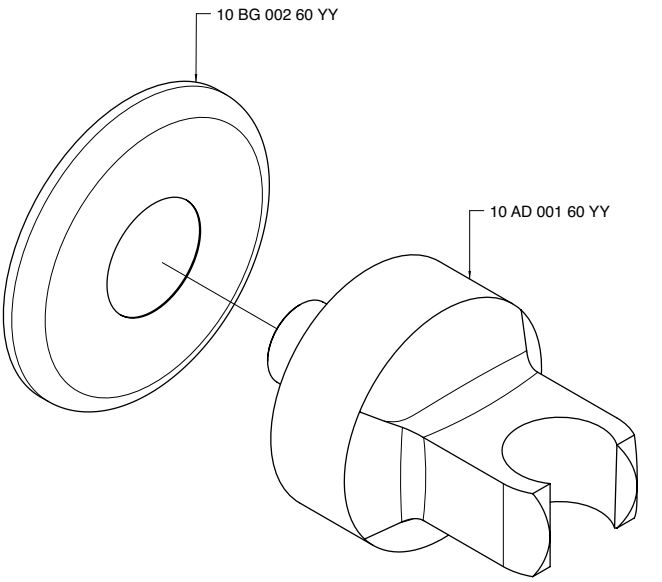

2900 0505 A00

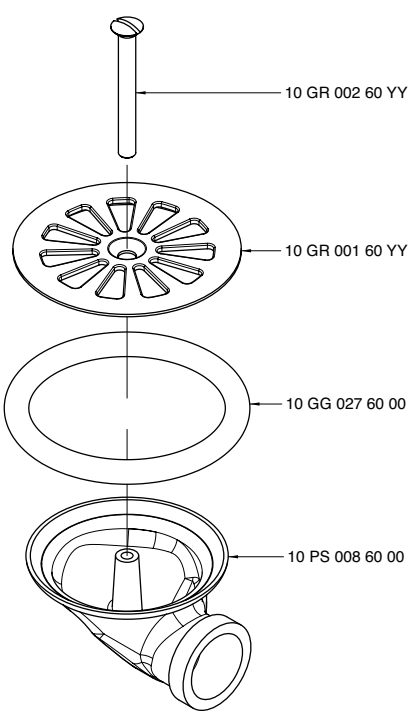

2900 0506 A00

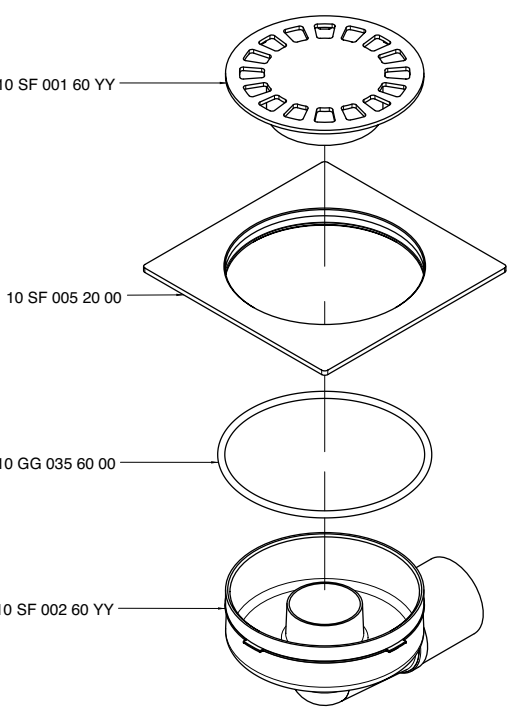

2900 DE03 A00

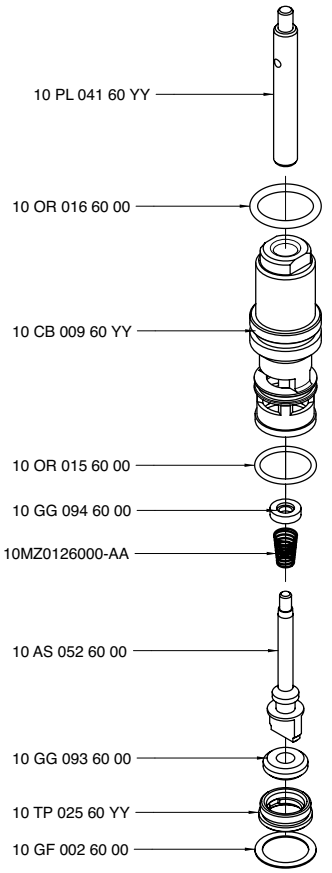

2900 0610 AA0

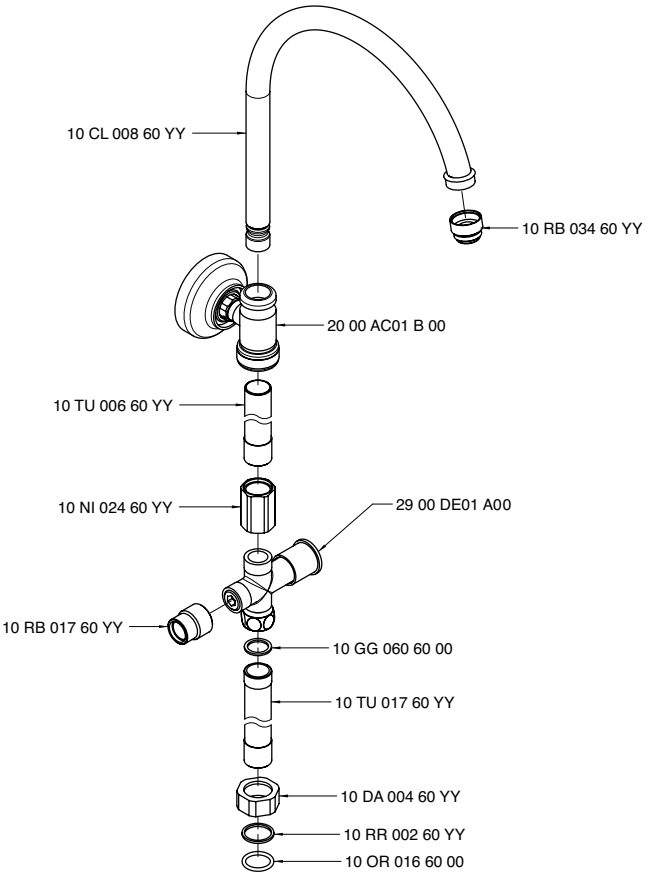

2900 0718 A00

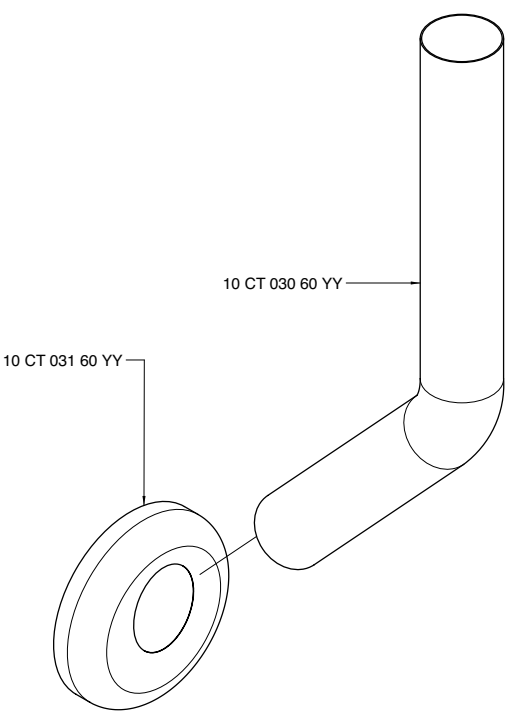

2900 0719 A00

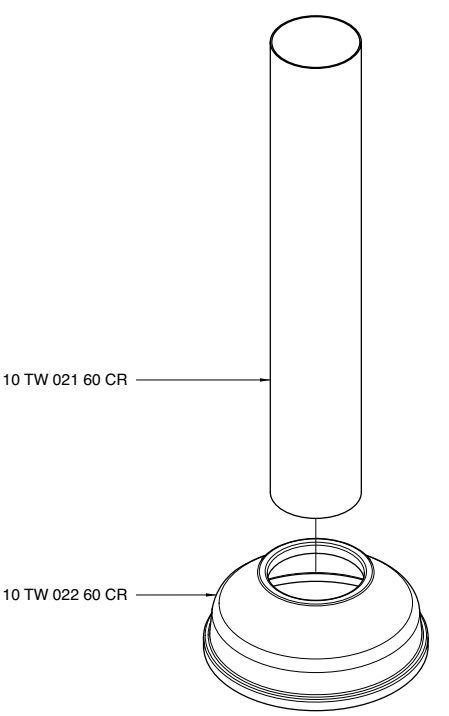

2900 A408 A00

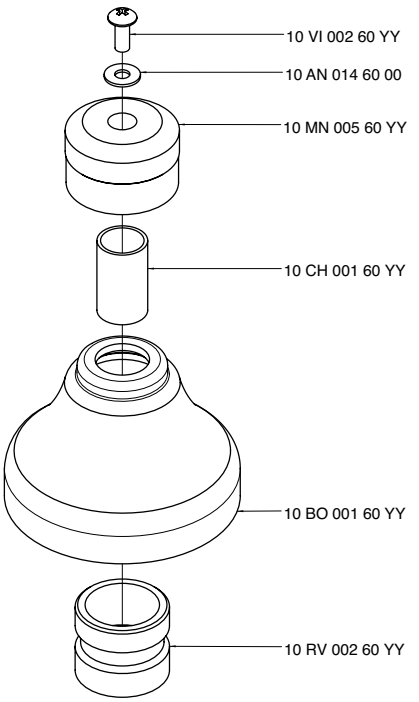

2900 A300 A00

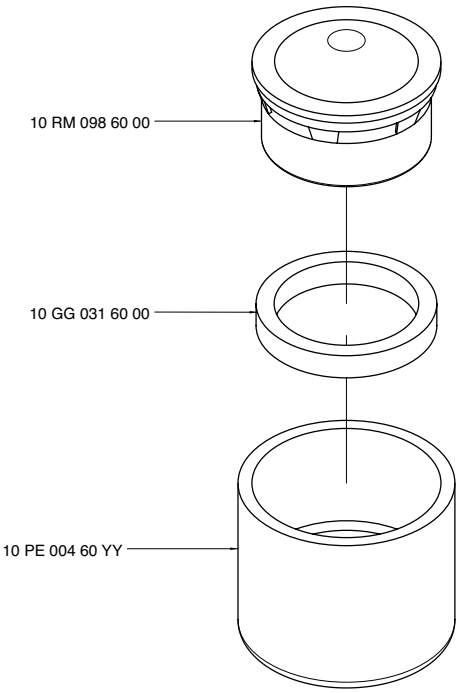

2900 A720 A00

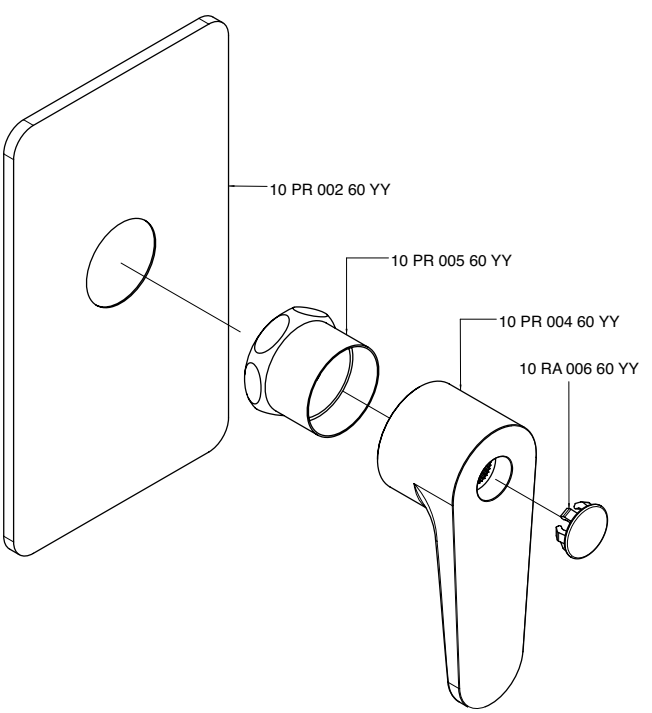

2900 AE01 A00

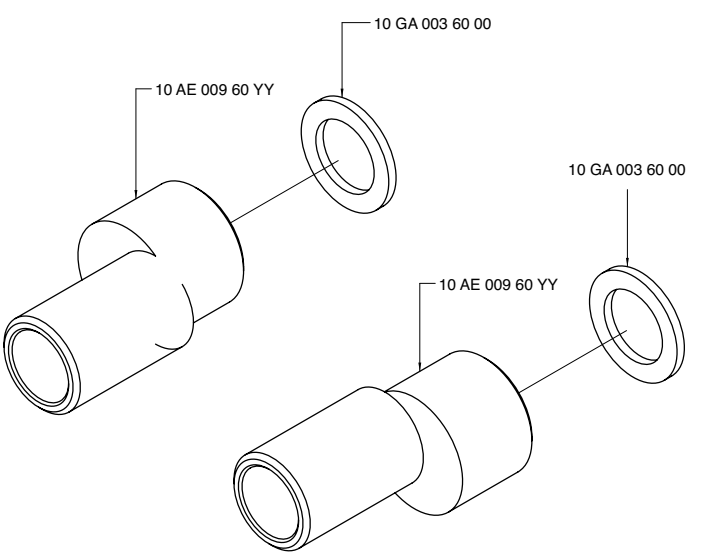

2900 AM01 A00

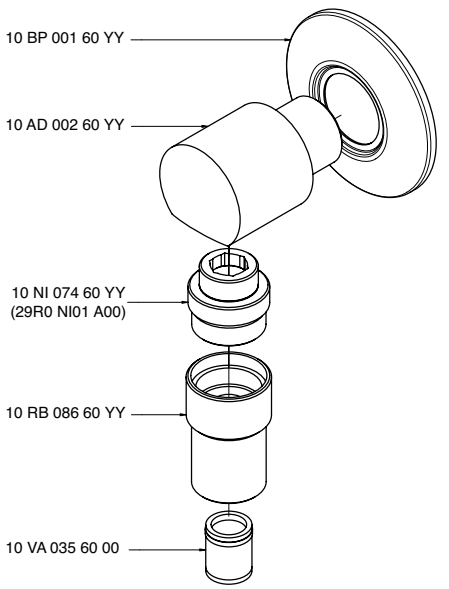

2900 A401 A00

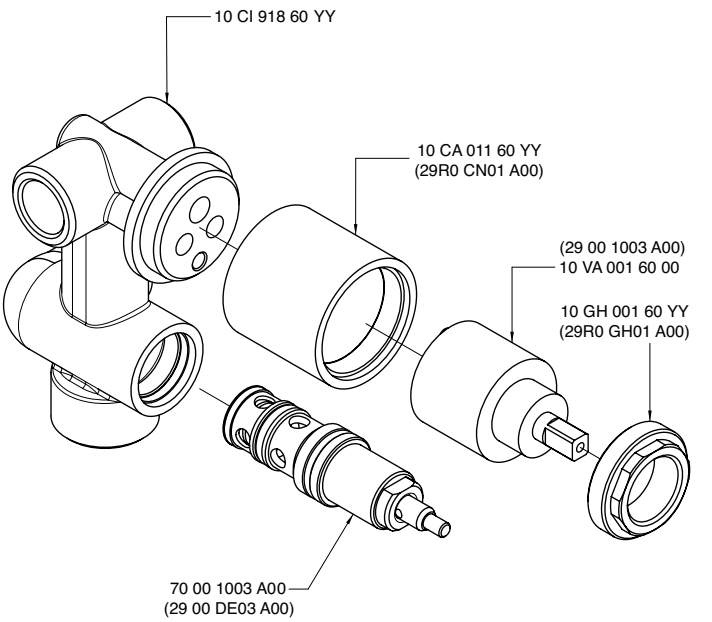

2900 A402 A00

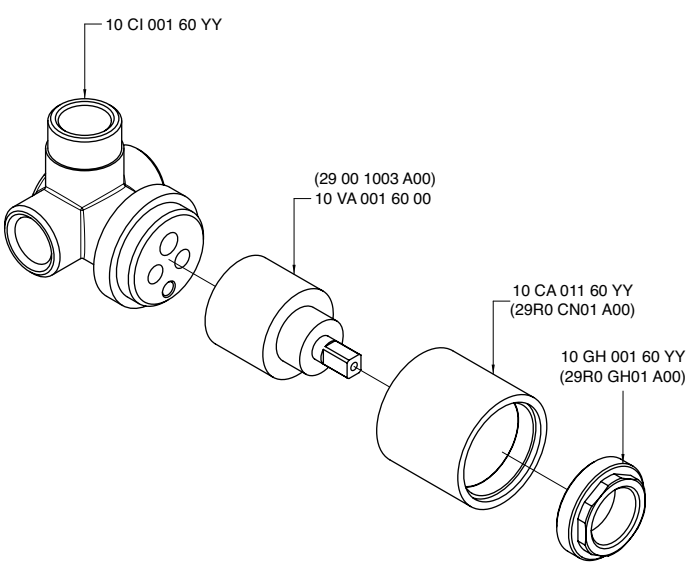

2900 A406 A00

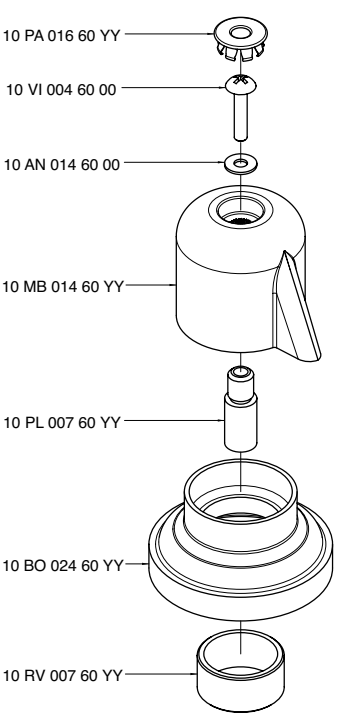

2900 B105 A00
2900 B105 AC0
2900 B105 AD0
2900 B105 AS0

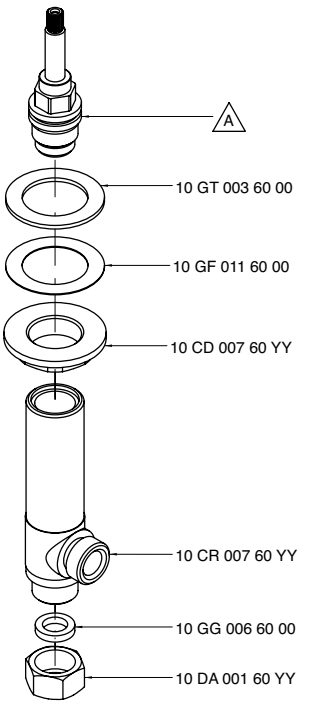

Codice - Code	Variante - Variant A
29 00 B105 A00	10 VT 099 60 00
29 00 B105 AC0	10 VT 025 60 00
29 00 B105 AD0	10 VT 015 60 00
29 00 B105 AS0	10 VT 016 60 00

2900 B113 A00

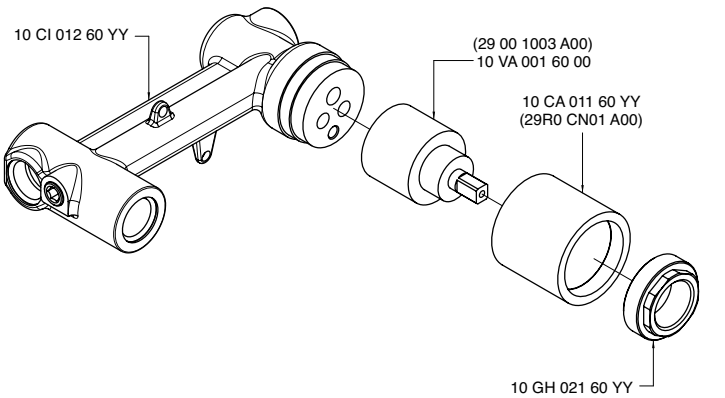

2900 B202 A00
2900 B202 AC0
2900 B202 AD0
2900 B202 AS0

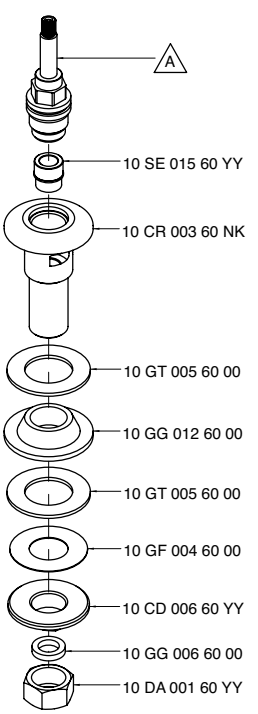

Codice - Code	Variante - Variant A
29 00 B202 A00	10 VT 099 60 00
29 00 B202 AC0	10 VT 025 60 00
29 00 B202 AD0	10 VT 015 60 00
29 00 B202 AS0	10 VT 016 60 00

2900 B300 A00

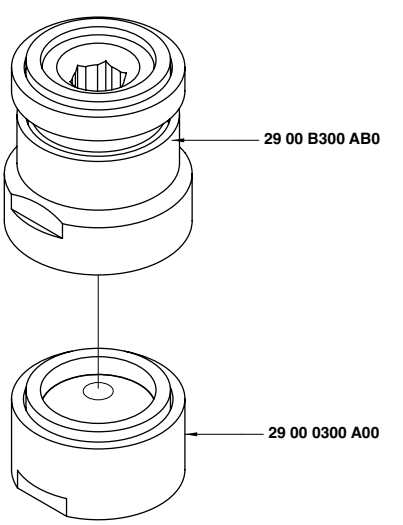

2900 B300 AB0

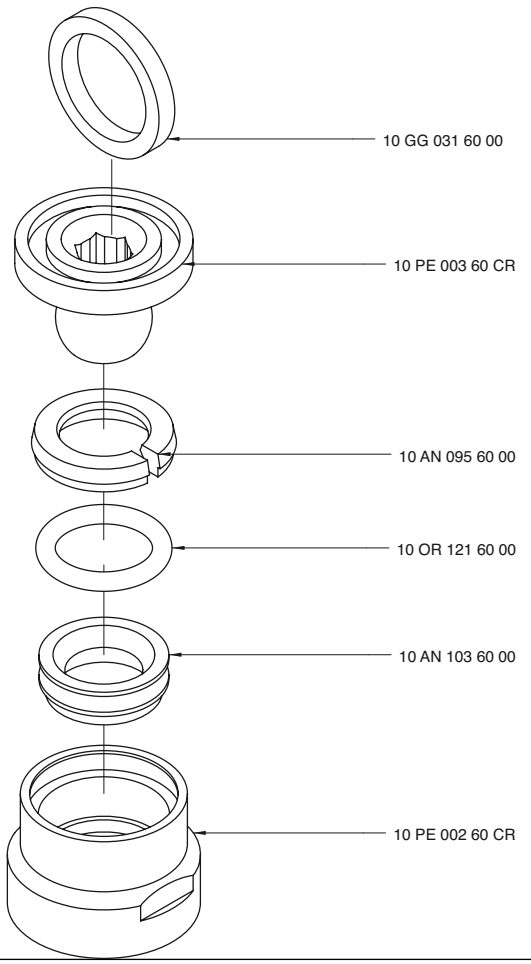

2900 B302 A00

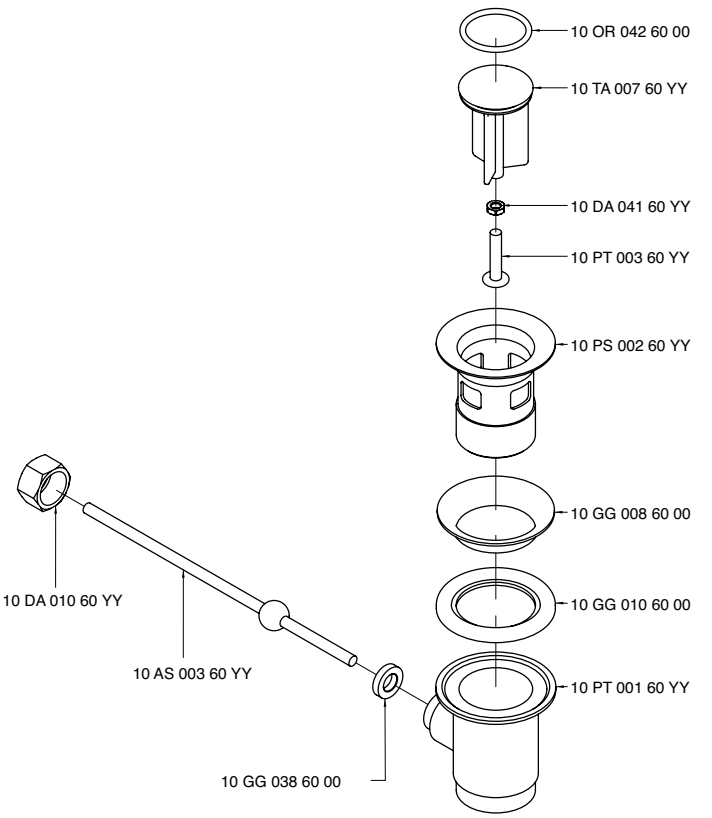

2900 B401 A00

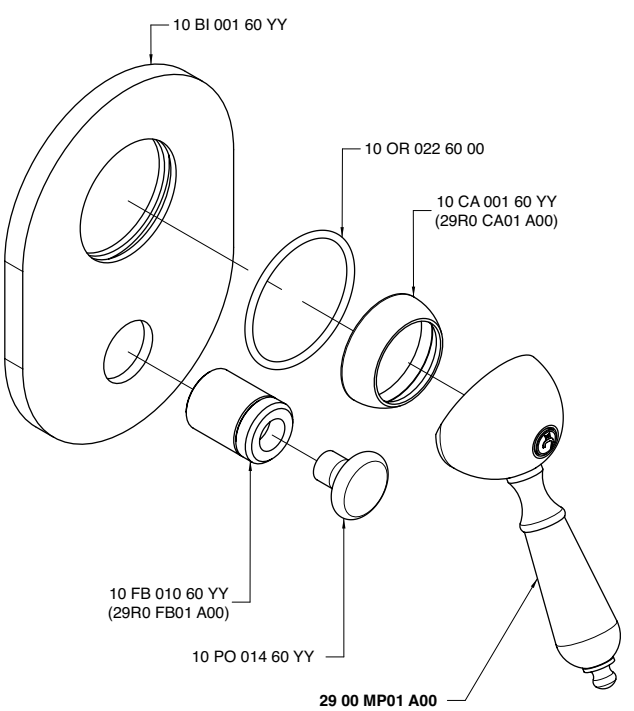

2900 B402 A00

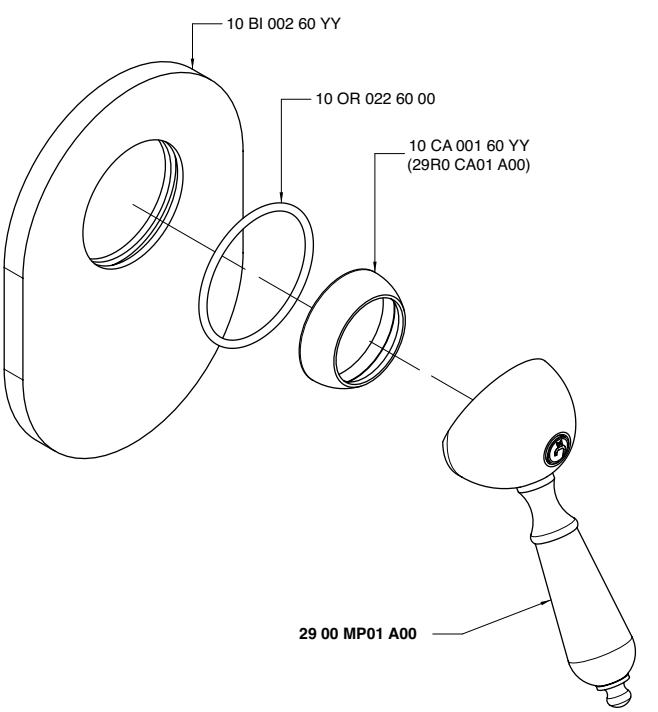

2900 B405 A00

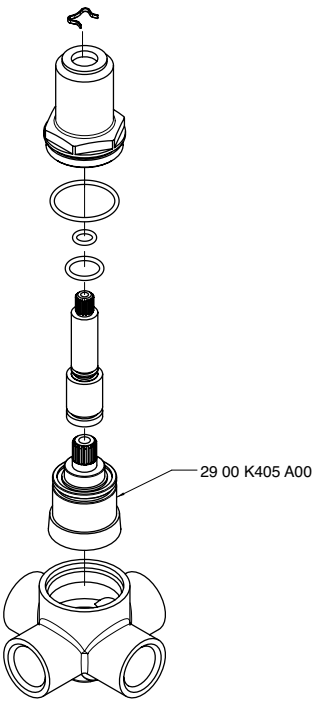

2900 B406 A00
2900 B406 AC0
2900 B406 AD0
2900 B406 AS0

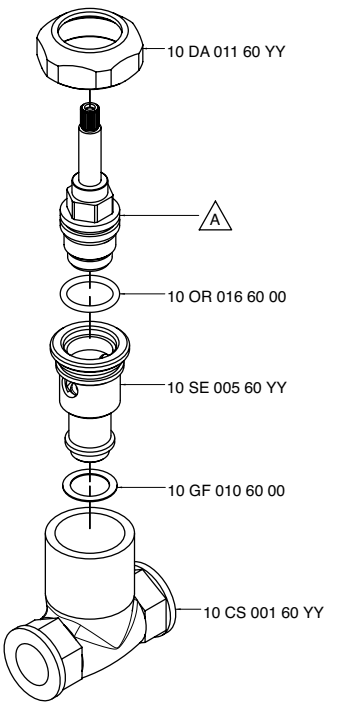

Codice - Code	Variante - Variant
	A
29 00 B406 A00	10 VT 099 60 00
29 00 B406 AC0	10 VT 025 60 00
29 00 B406 AD0	10 VT 015 60 00
29 00 B406 AS0	10 VT 016 60 00

2900 B407 A00
2900 B407 AC0
2900 B407 AD0
2900 B407 AS0

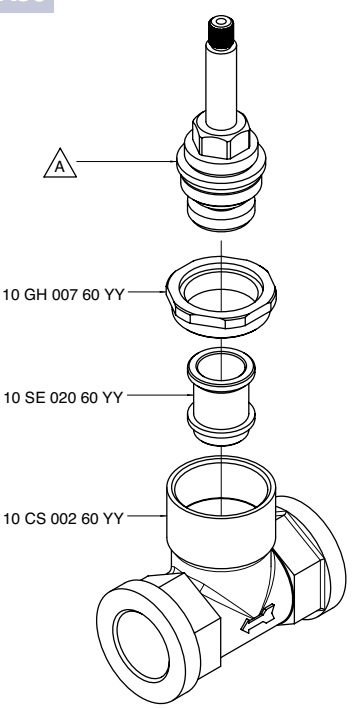

Codice - Code	Variante - Variant
	A
29 00 B407 A00	10 VT 006 60 00
29 00 B407 AC0	10 VT 007 60 00
29 00 B407 AD0	10 VT 007 60 00
29 00 B407 AS0	10 VT 008 60 00

2900 B608 - 00

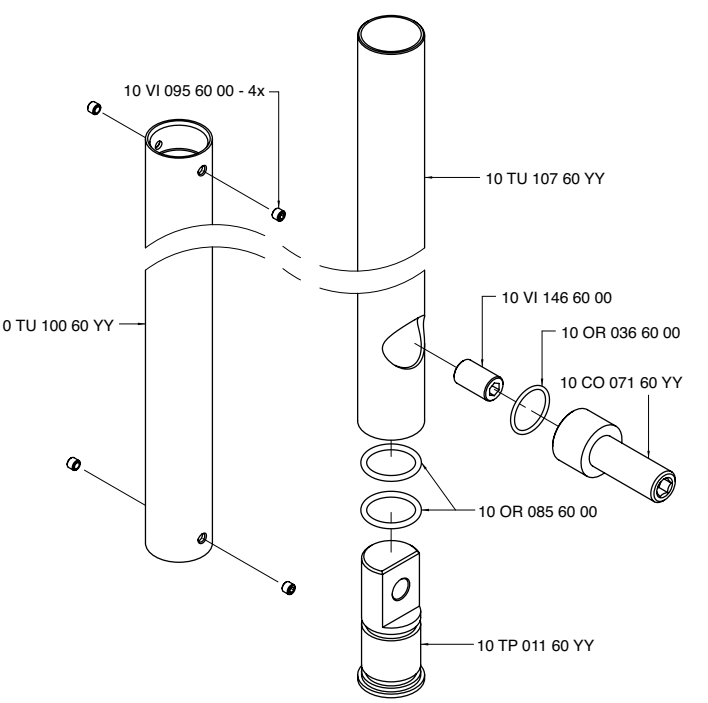

2900 B720 A00

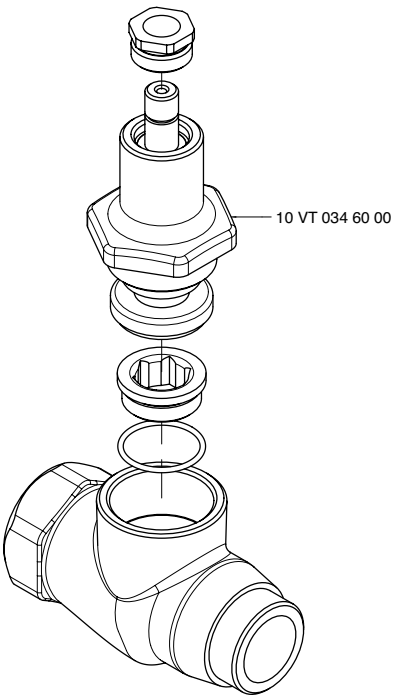

2900 C300 A00

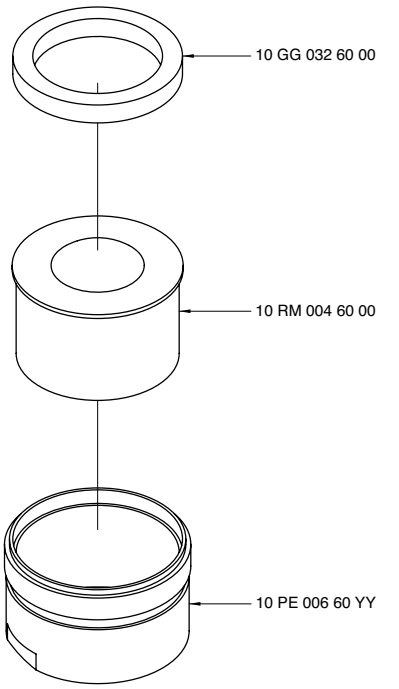

2900 C406 A00

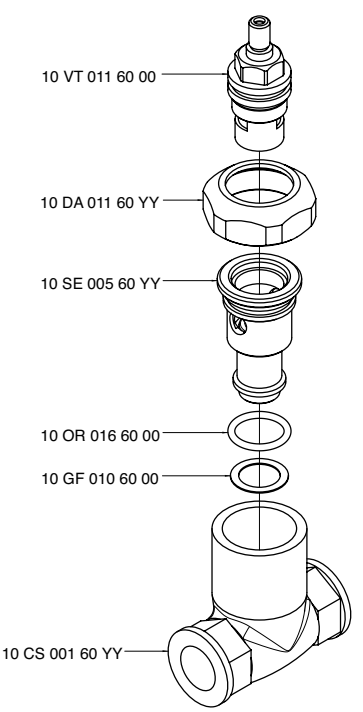

2900 C407 A00

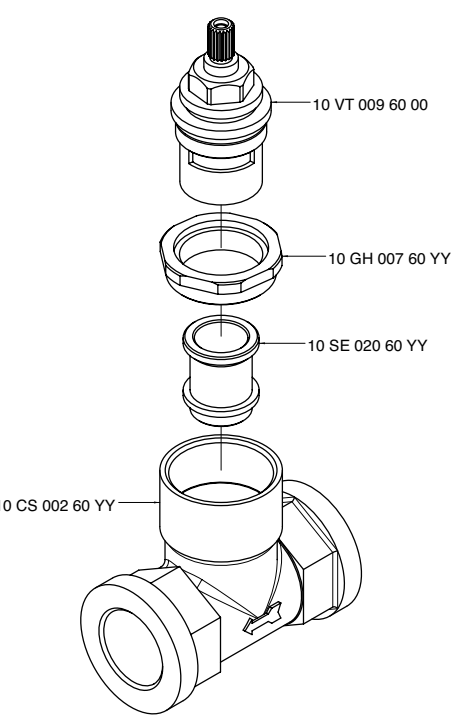

2900 C608 - 00

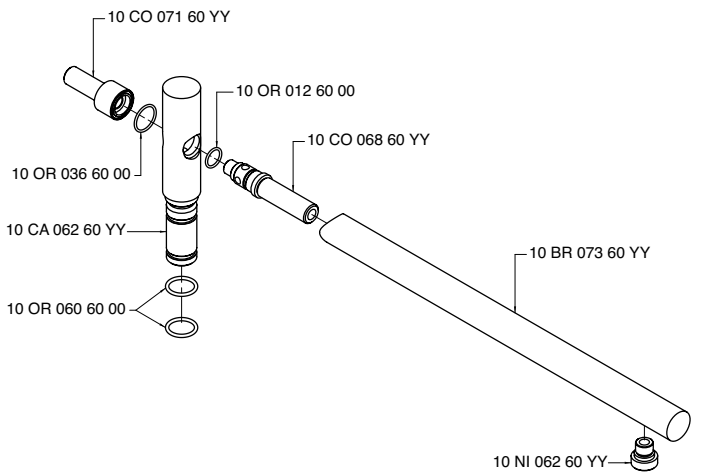

2900 Ci01 - 00

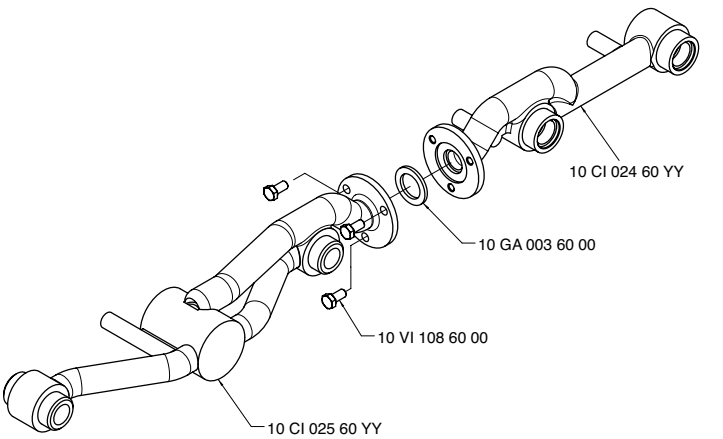

2900 D403 A00

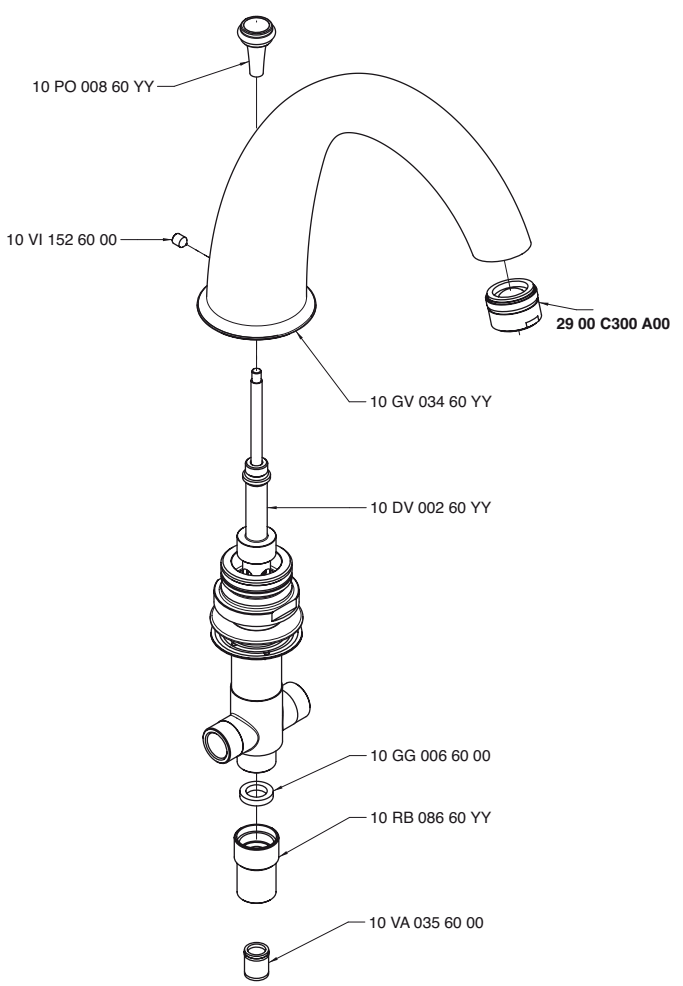

2900 FX12 A00

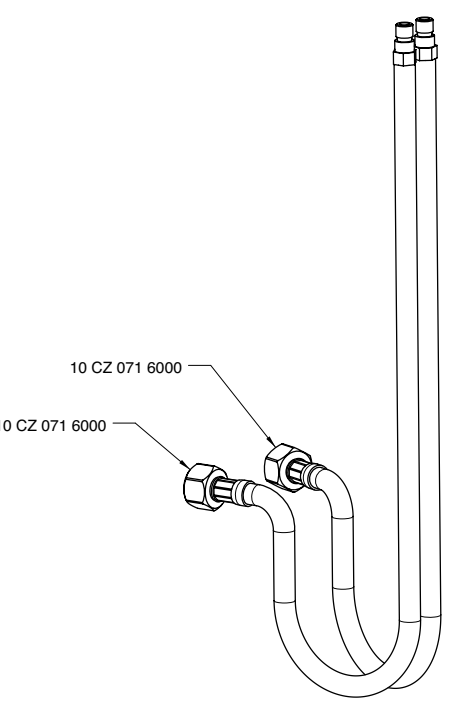

2900 DE01 A00

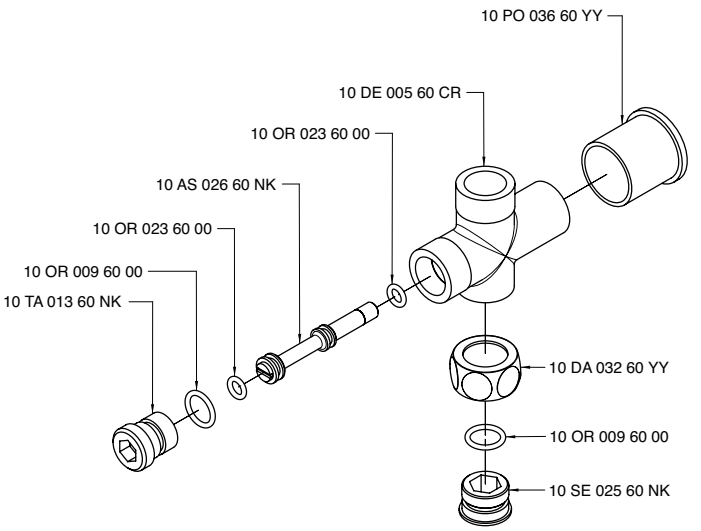

2900 E302 A00

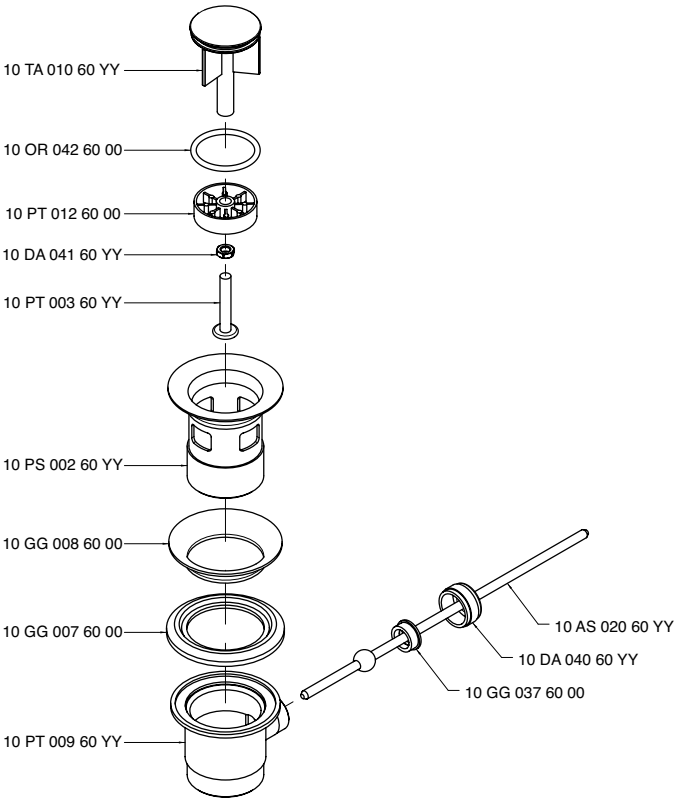

2900 FX14 A00

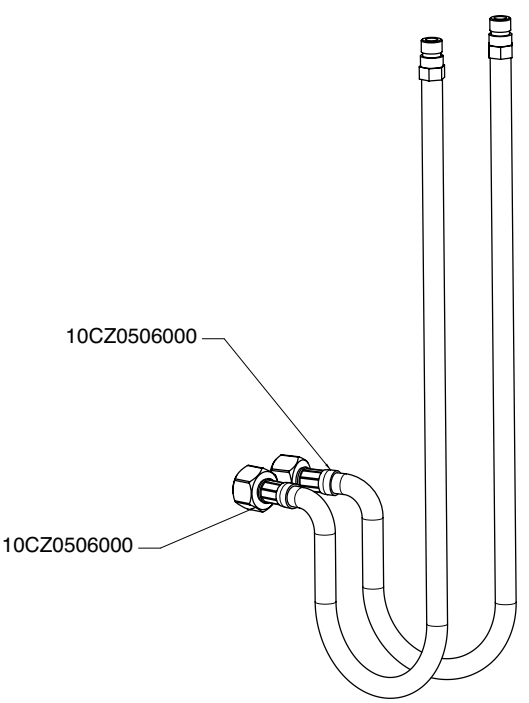

2900 F302 A00

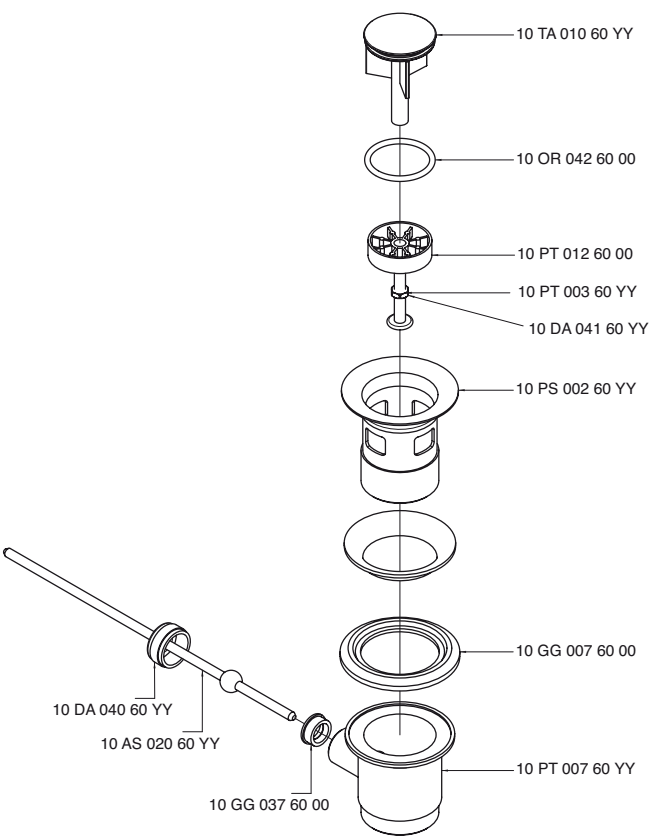

2900 F501 A00

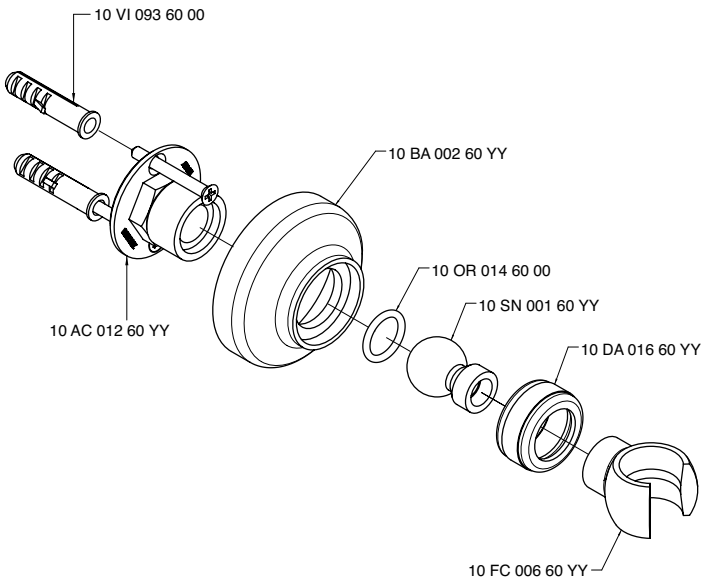

2900 F502 A00

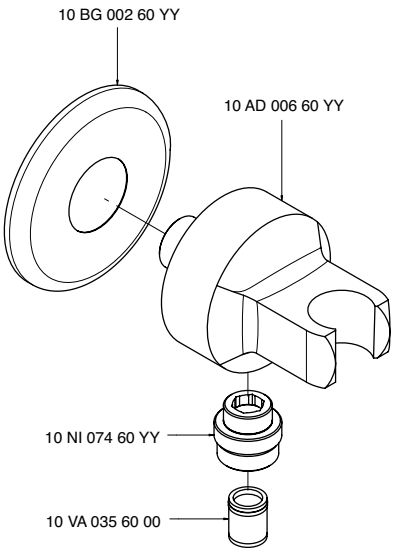

2900 FC01 A00

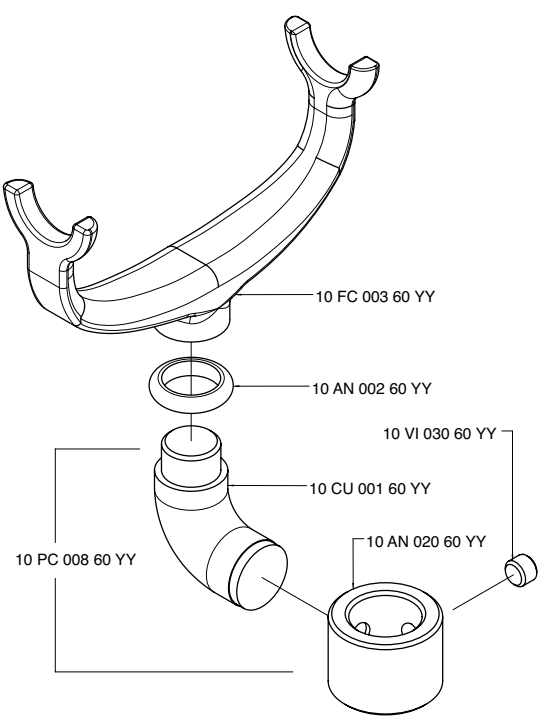

2900 FX01 A00

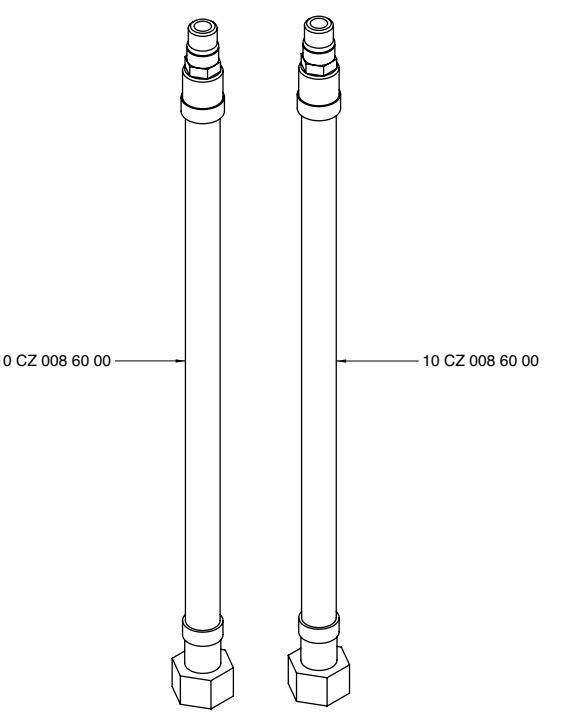

2900 FX02 A00

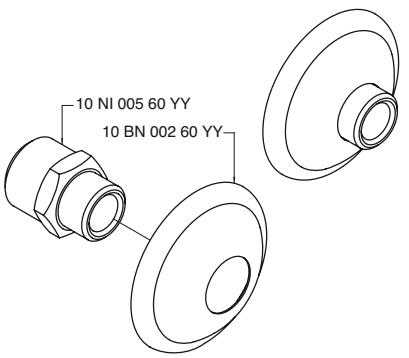

2900 FX03 - 00

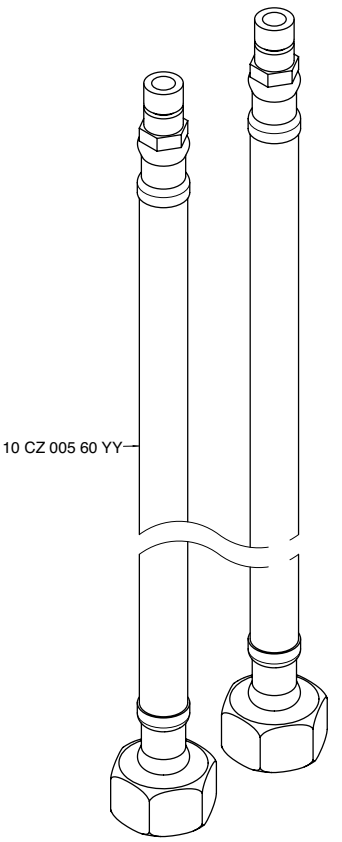

2900 FX04 - 00

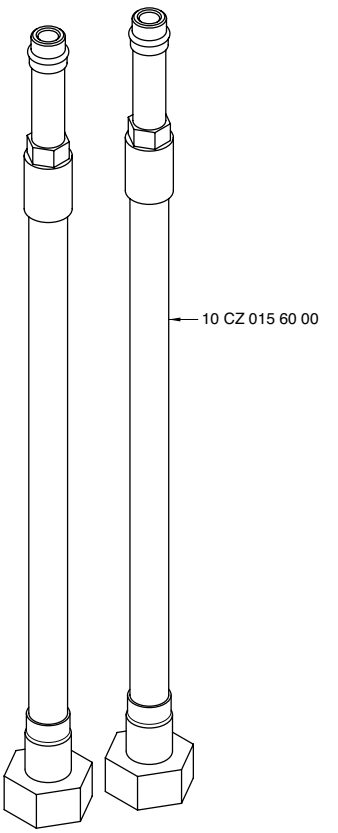

2900 FX05 A00

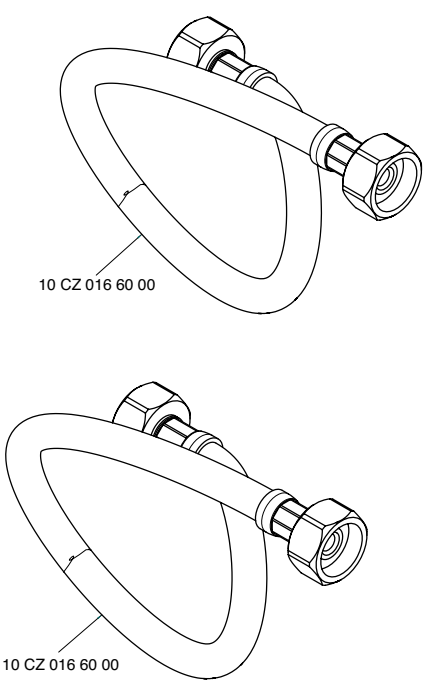

2900 FX10 A00

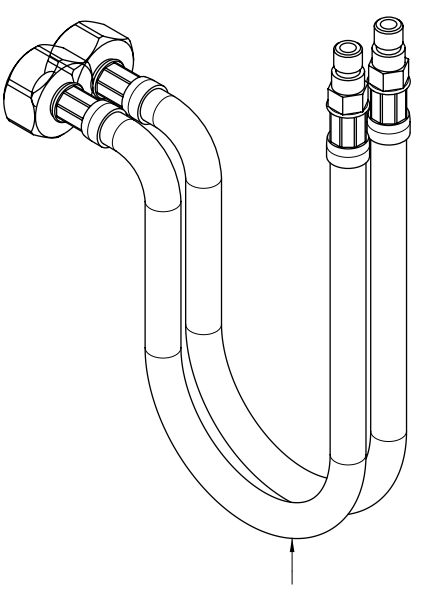

2900 FX11 A00

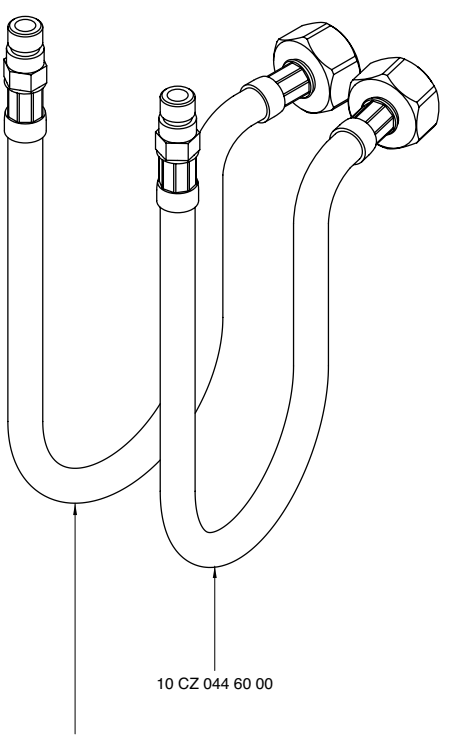

2900 G107 A00
2900 G107 AD0
2900 G107 AS0

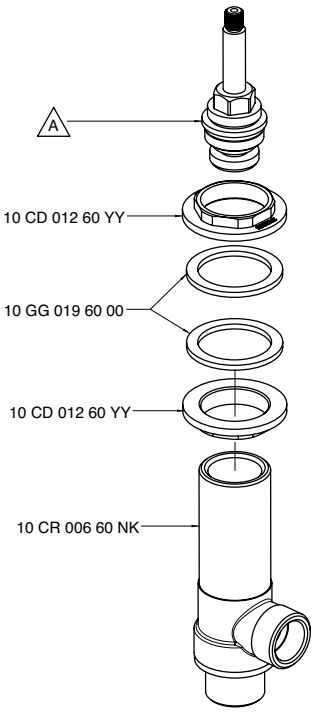

Codice - Code	Variante - Variant A
29 00 G107 A00	10 VT 006 60 00
29 00 G107 AD0	10 VT 007 60 00
29 00 G107 AS0	10 VT 008 60 00

2900 G302 A00

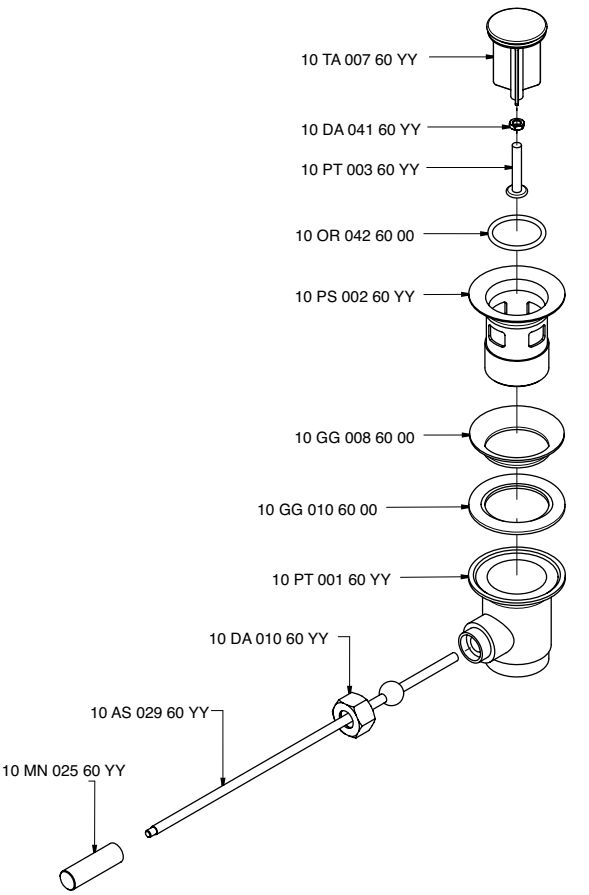

2900 i304 A00

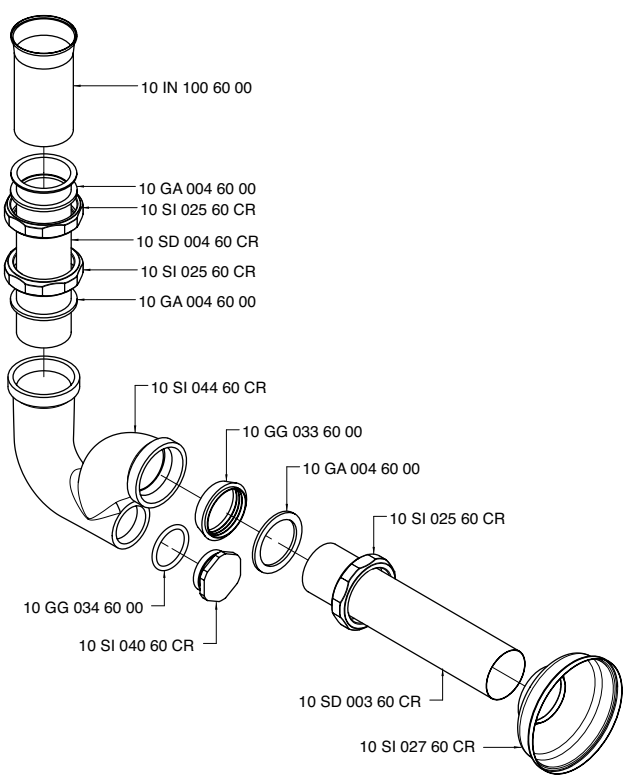

2900 i305 A00

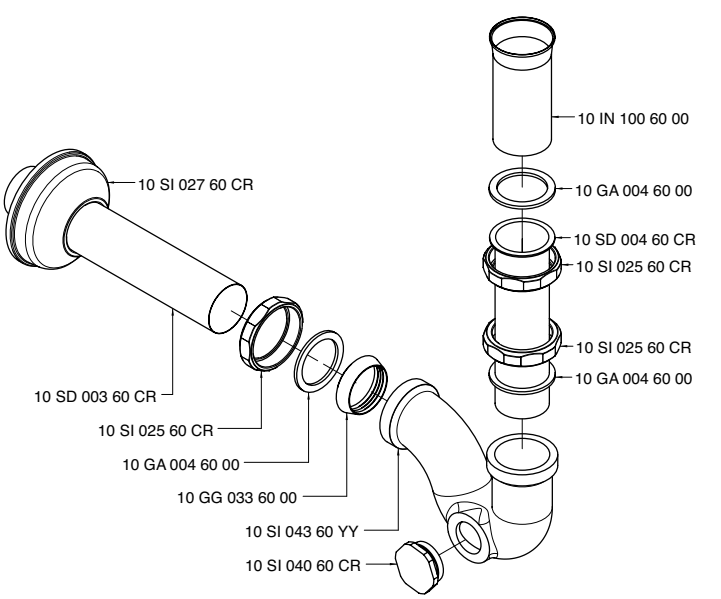

2900 K302 A00

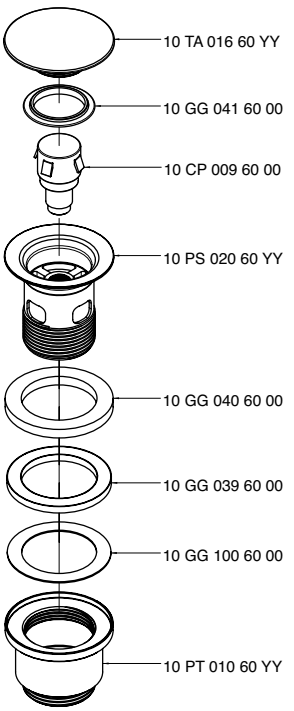

2900 KF01 A00

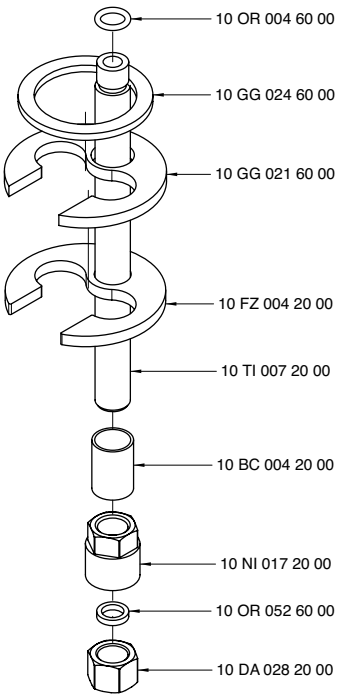

2900 KF4A A00

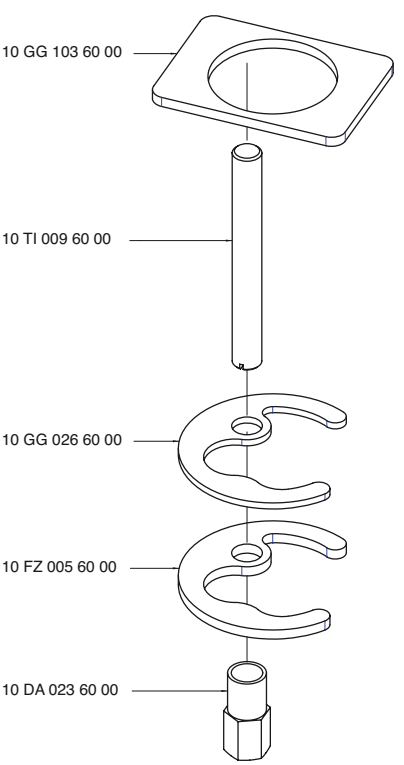

2900 KF5A A00

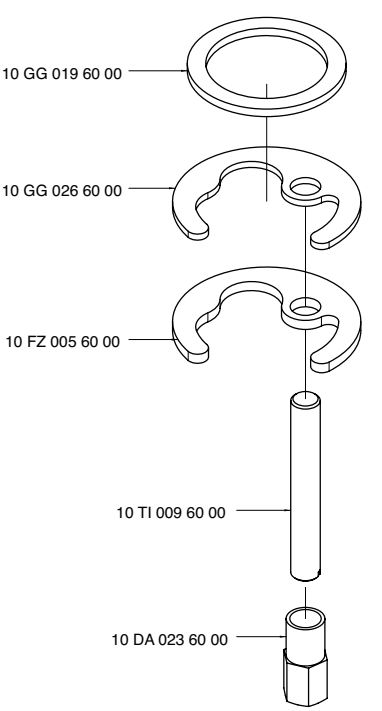

2900 KF7A A00

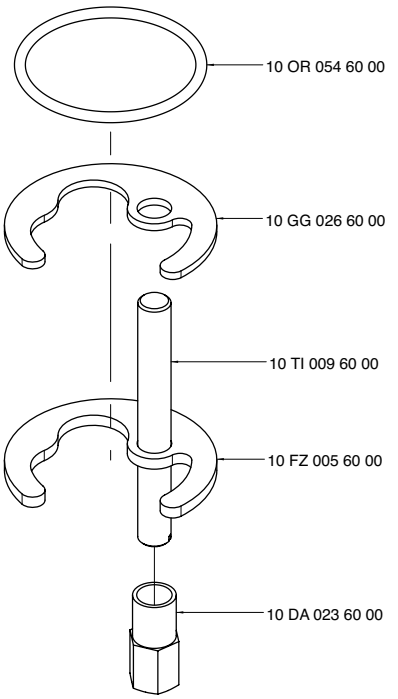

2900 KF8A A00

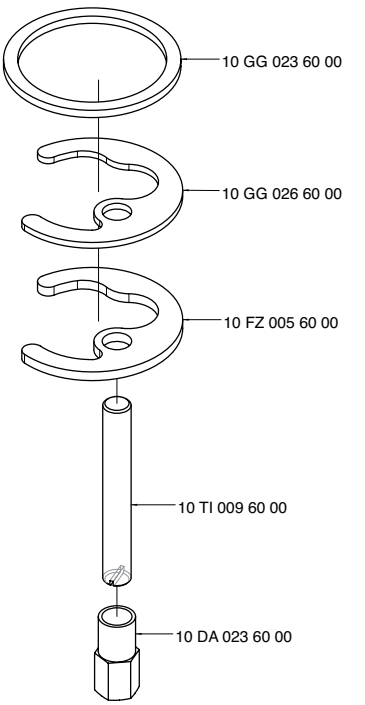

2900 KT01 A00

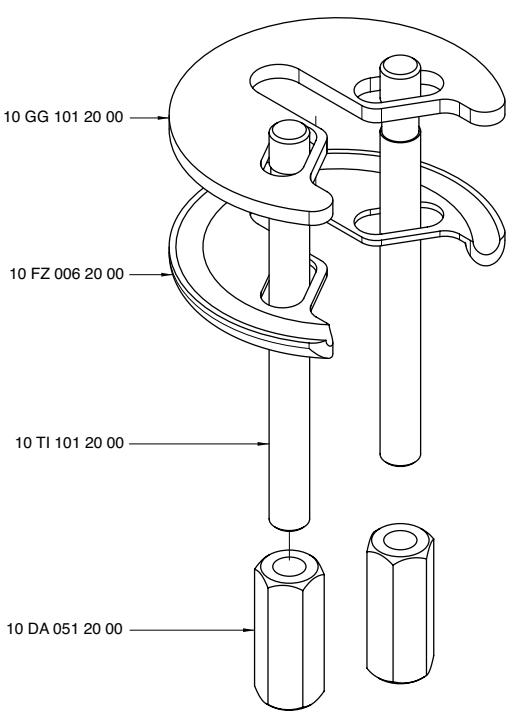

2900 L302 A00

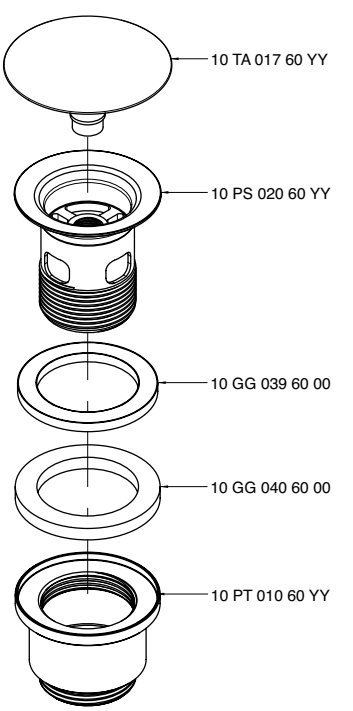

2900 MP01 A00

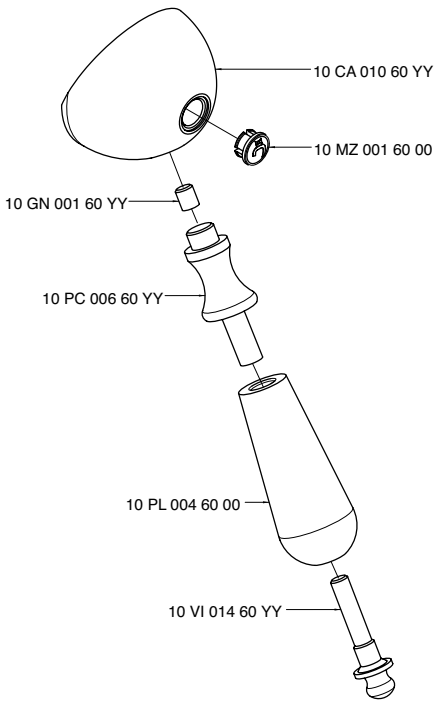

2900 P405 A00

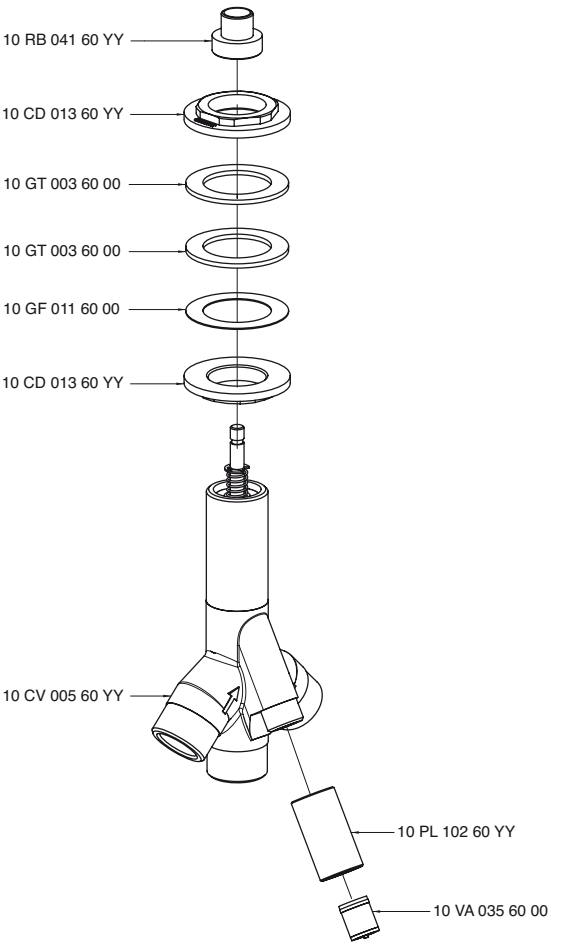

2900 P403 A00

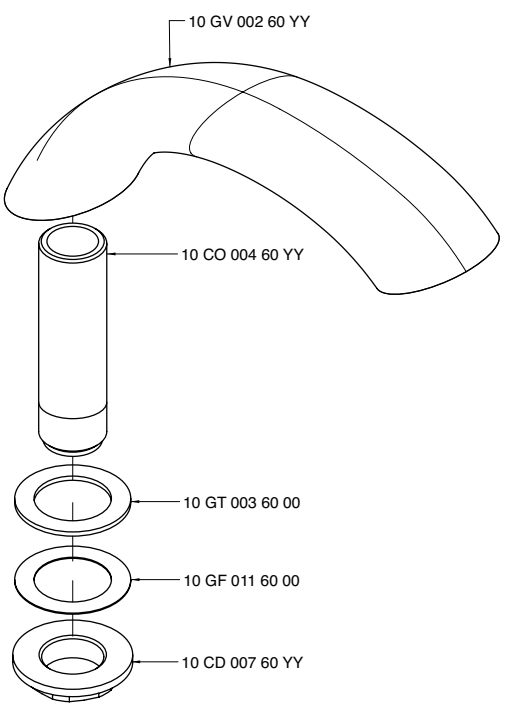

2900 PL02 A00

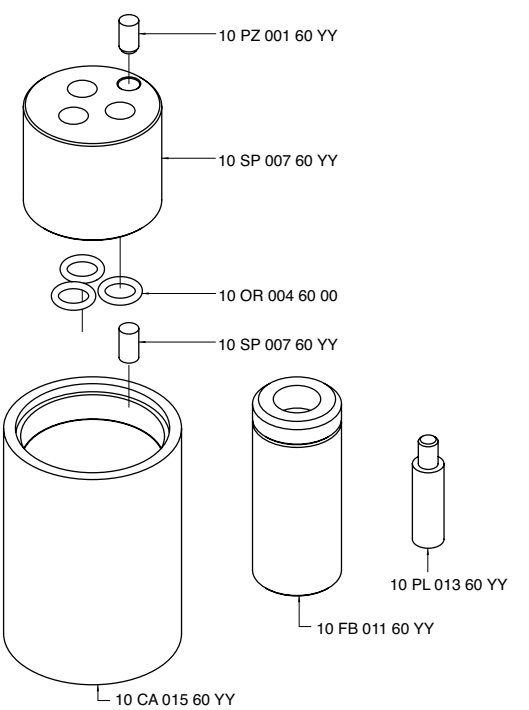

2900 PL01 A00

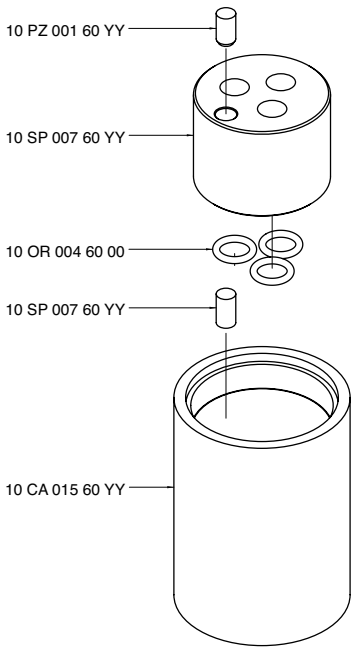

2900 SO01 A00
2900 SO02 A00
2900 SO03 A00

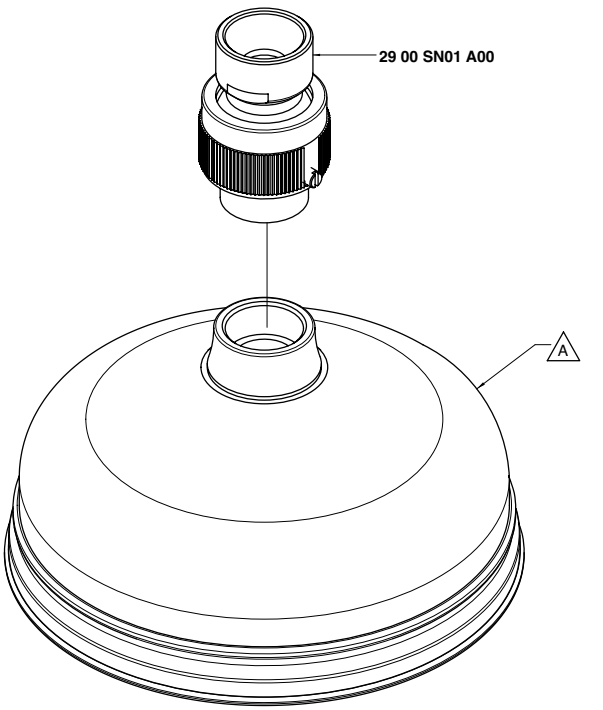

Codice - Code	Variante - Variant
	A
29 00 SO01 A00	29 00 SO01 AA0
29 00 SO02 A00	29 00 SO02 AA0
29 00 SO03 A00	29 00 SO03 AA0

2900 SN01 A00

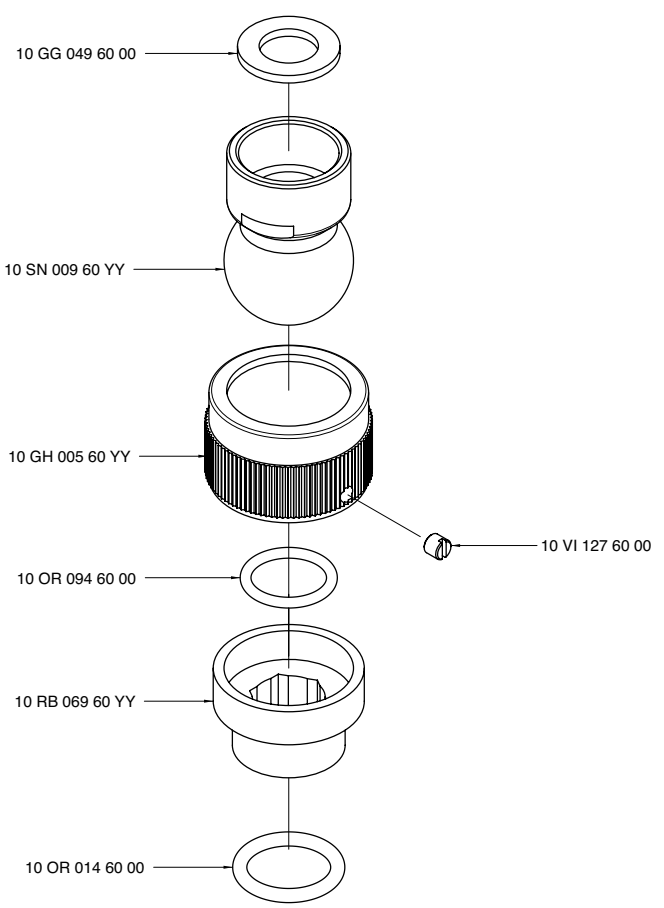

2900 SO06 A00

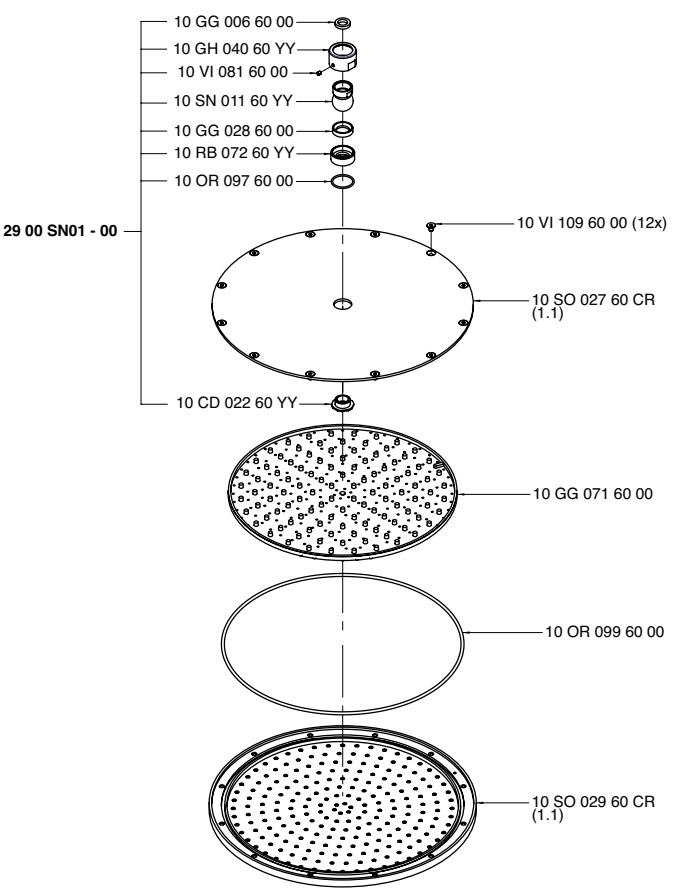

2900 SO05 A00

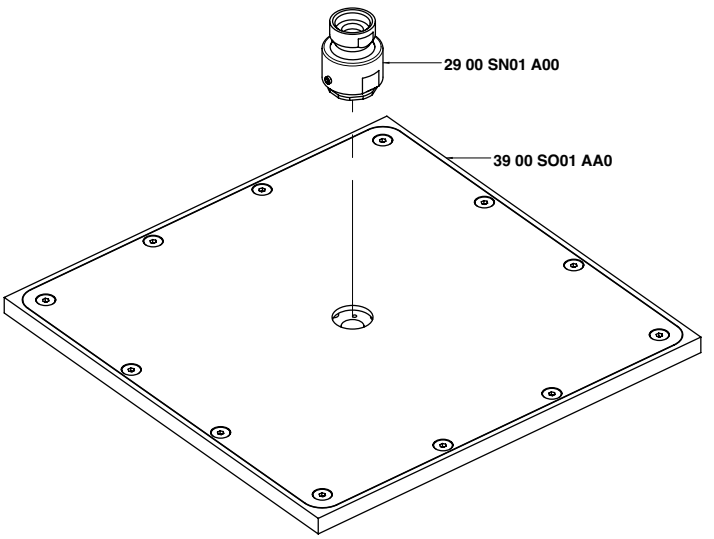

2900 TR02 A00

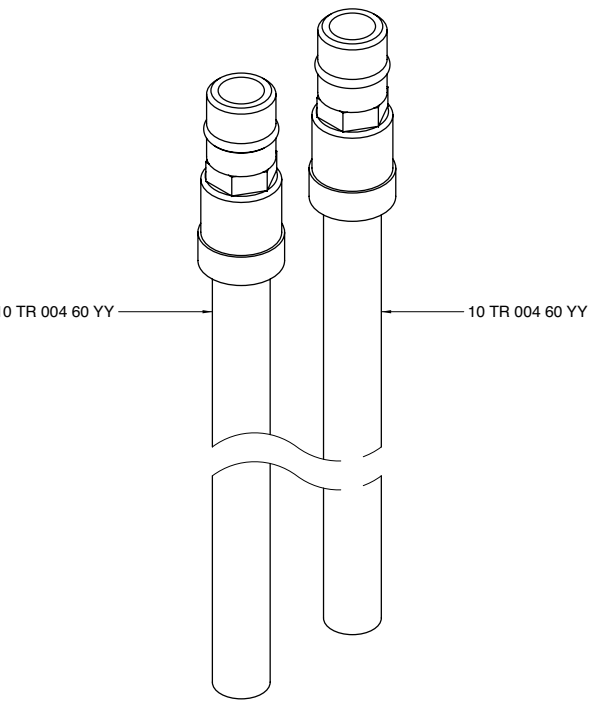

2900 TR01 A00

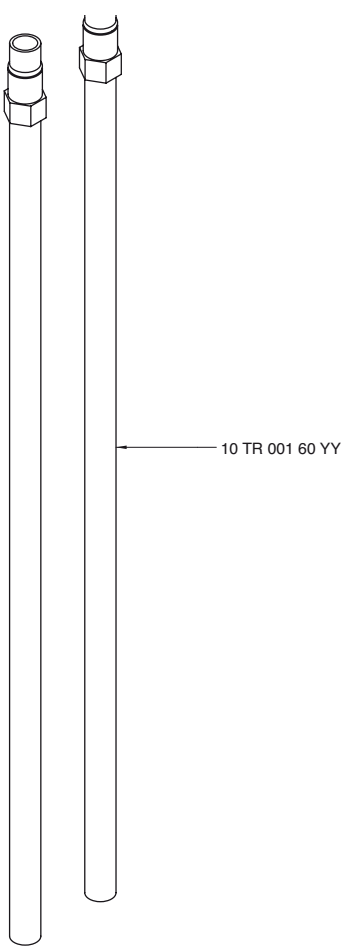

2900 TR03 A00

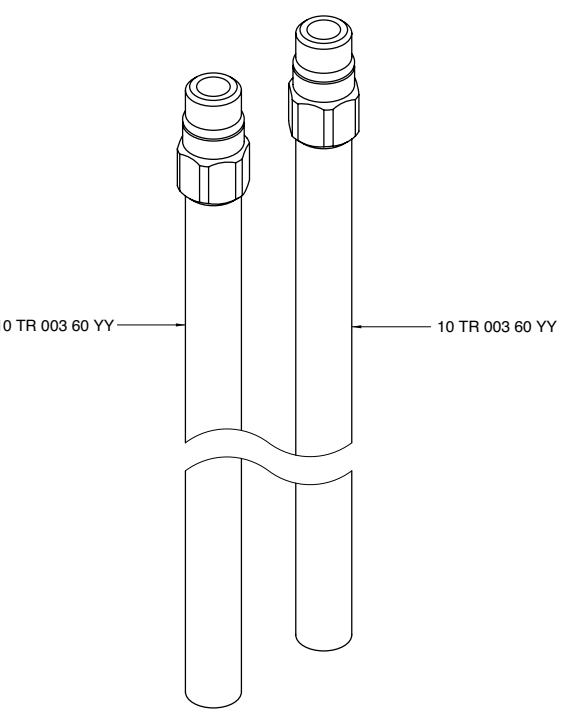

2900 Z408 A00

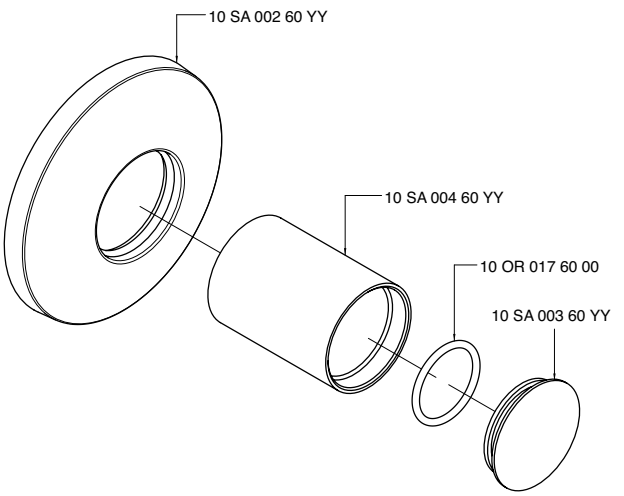

7600 0403 A00

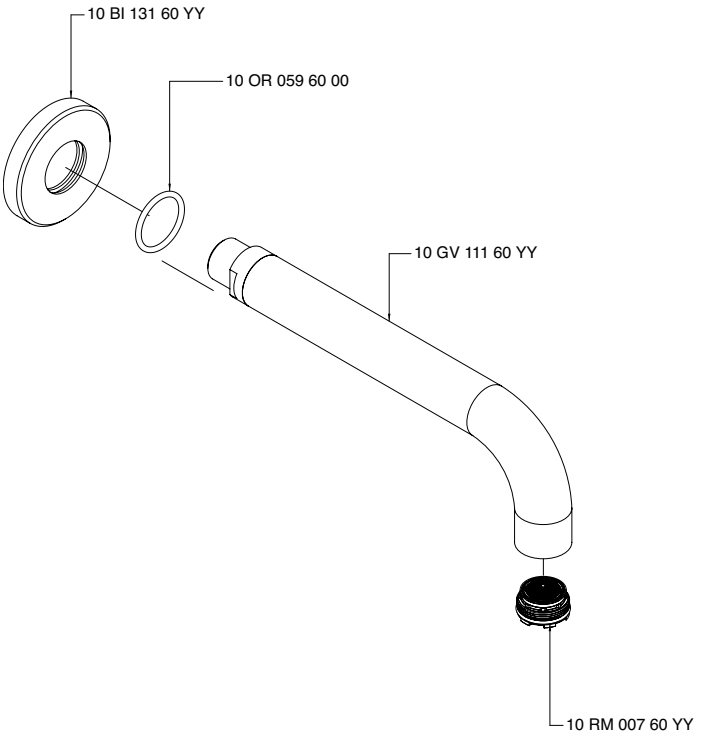

2900 U304 A00

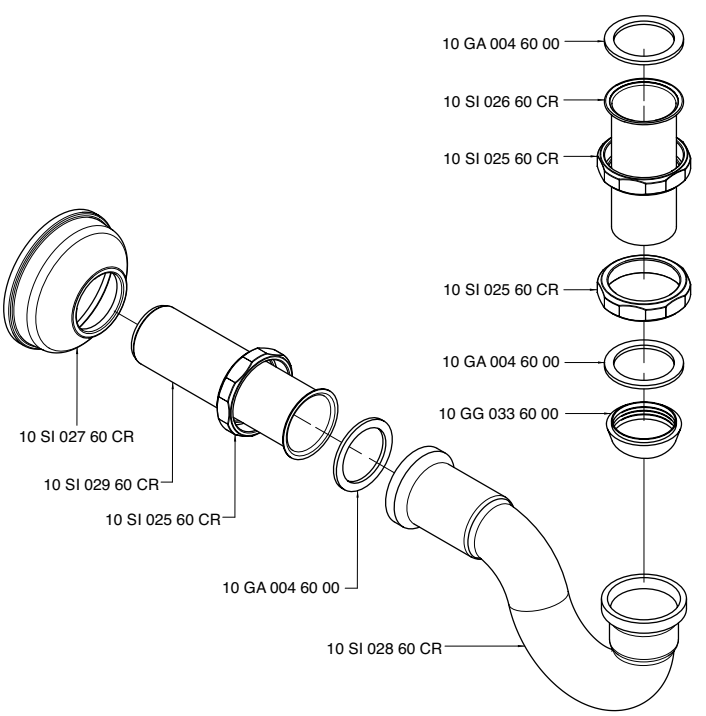

2900 V405 AB1

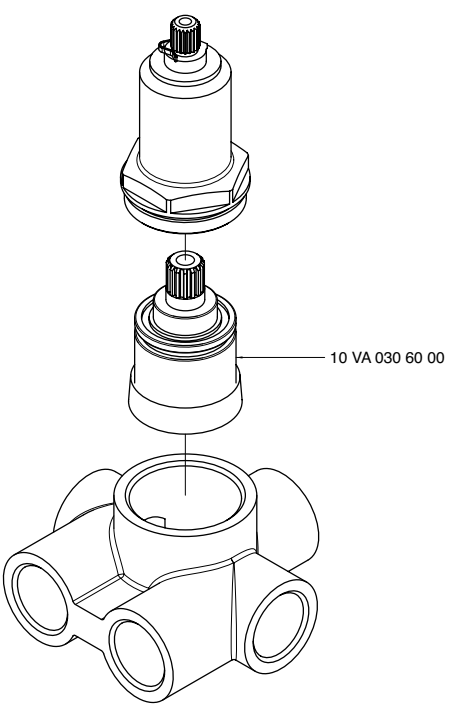

7600 0403 AL0

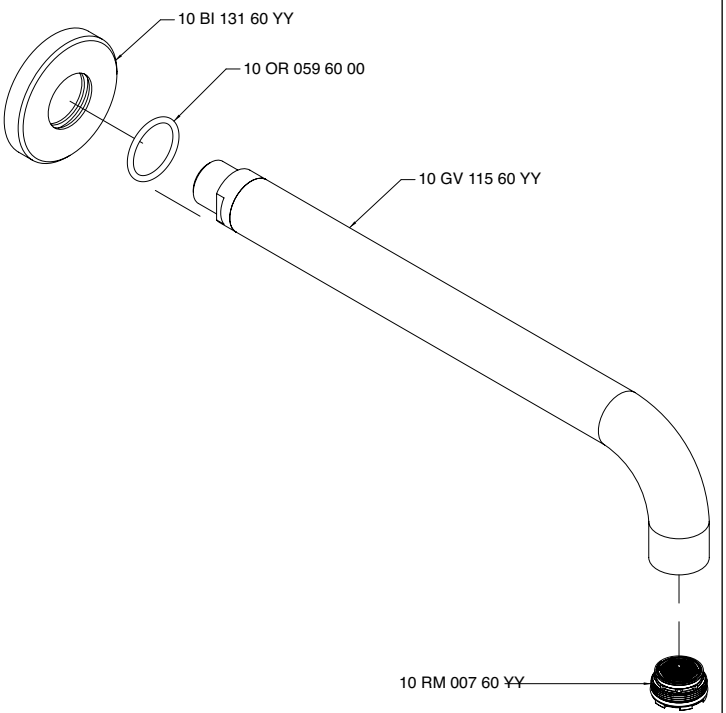

2900 B608 - 01

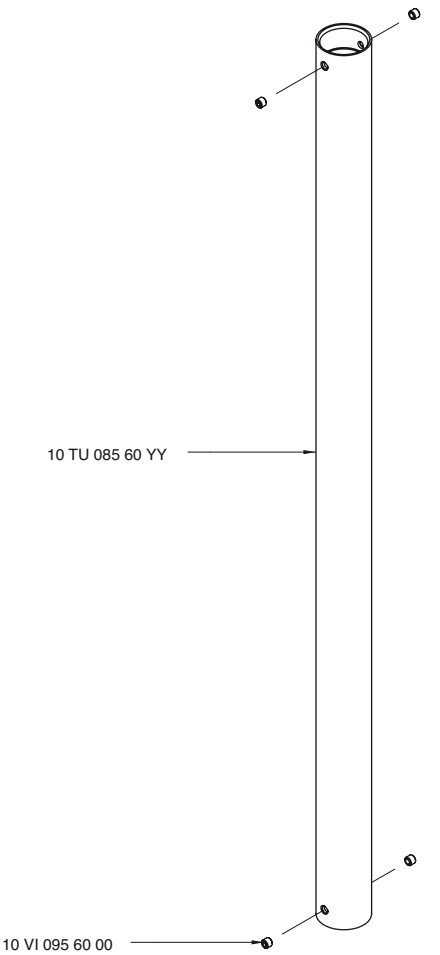

2900 B800 - 00

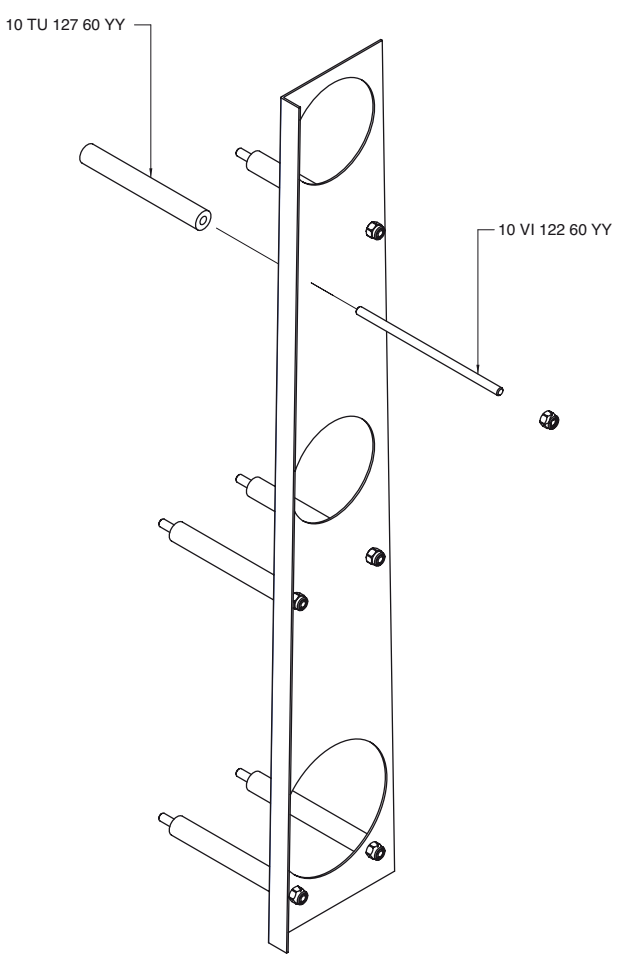

2900 D608 - 01

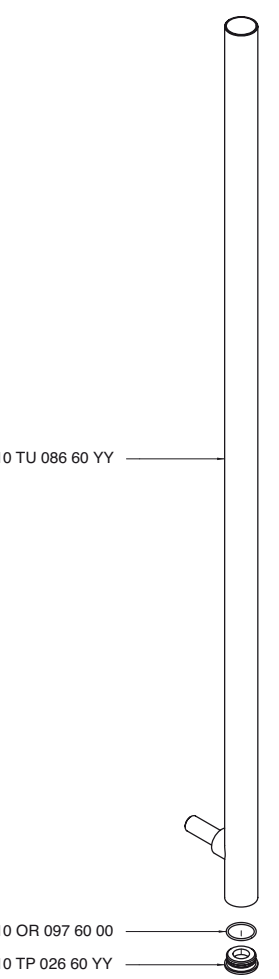

2900 A608 - D0

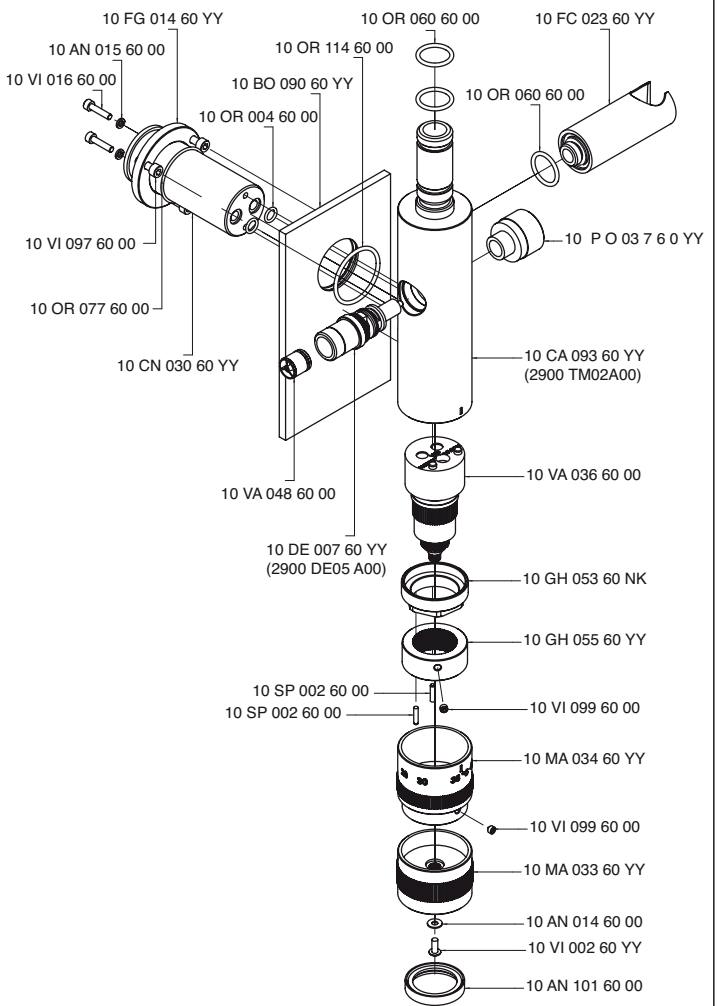

2900 A800 - 00

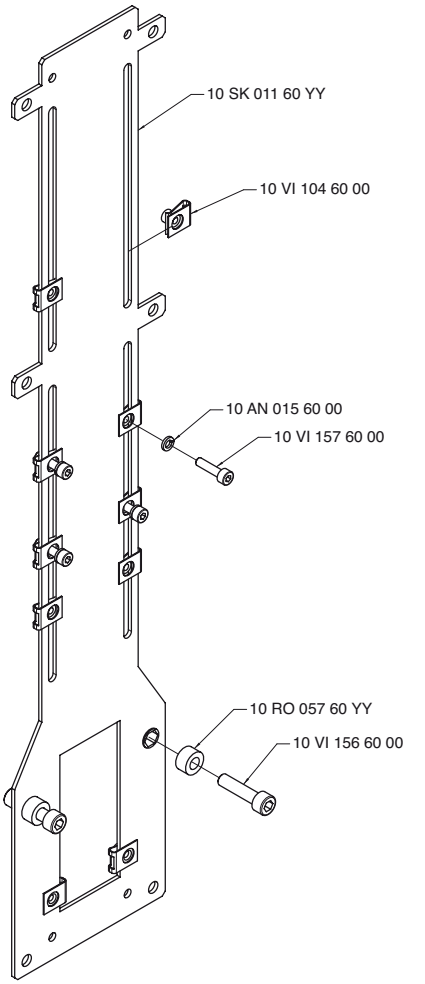

2900 AM04 - 00

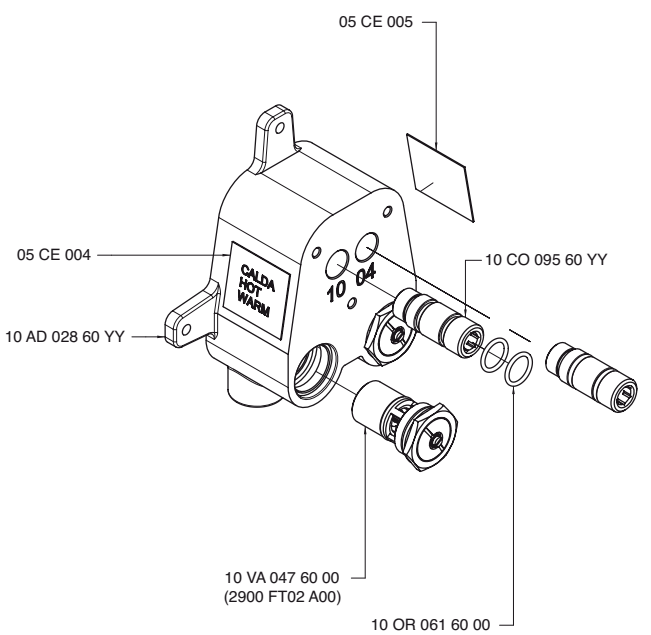

2900 AT01 A00

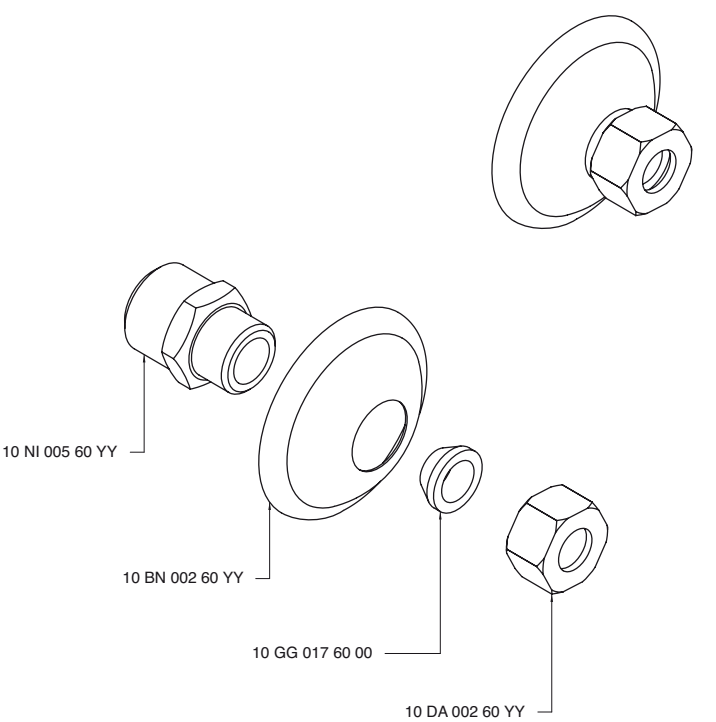

2900 DE02 A00

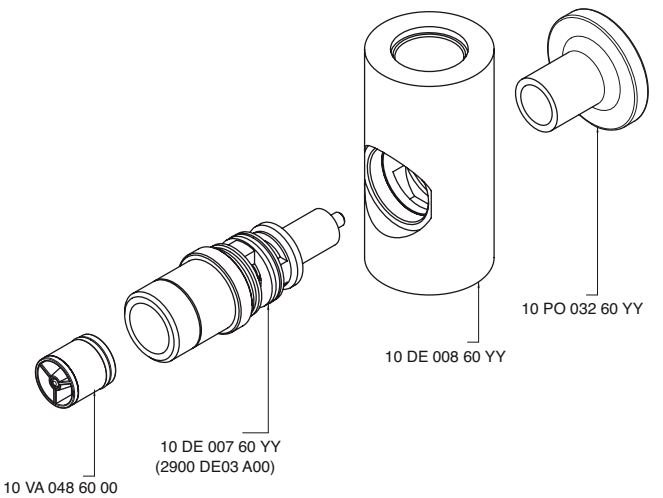

2900 K800 - 00

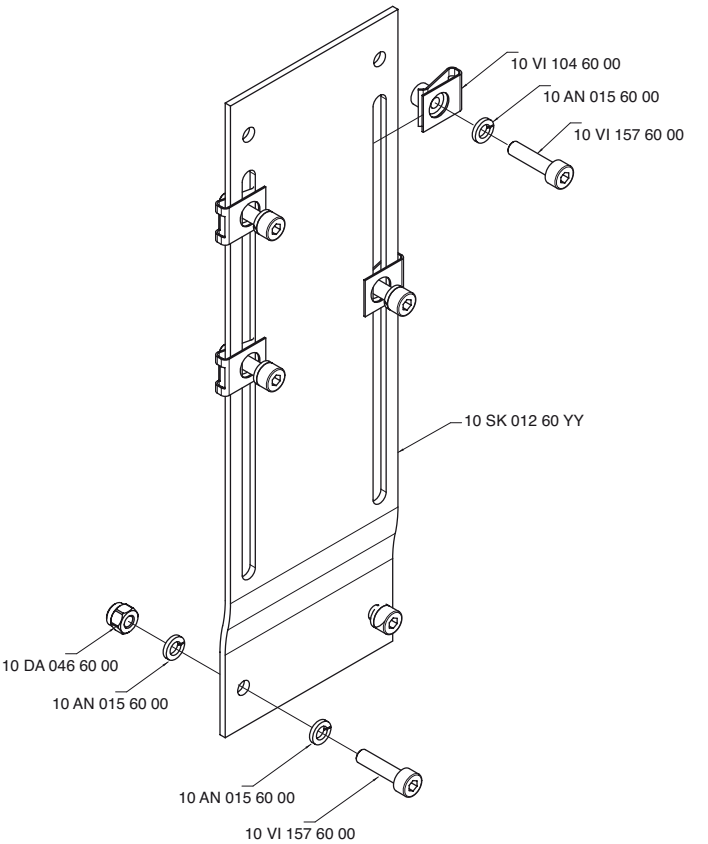

2900 LX01 - 00

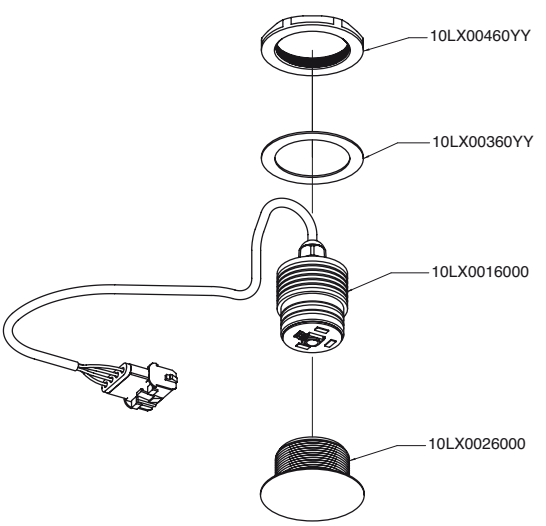

2900 PL04 A00

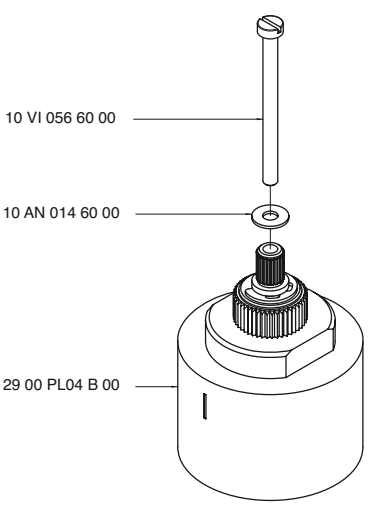

2900 PL05 A00

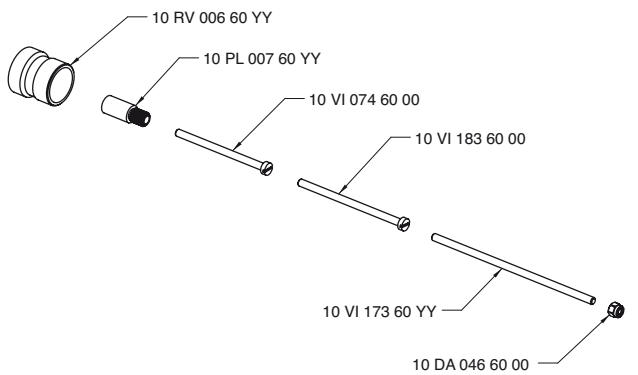

2900 SO07 A00
2900 SO07 A01

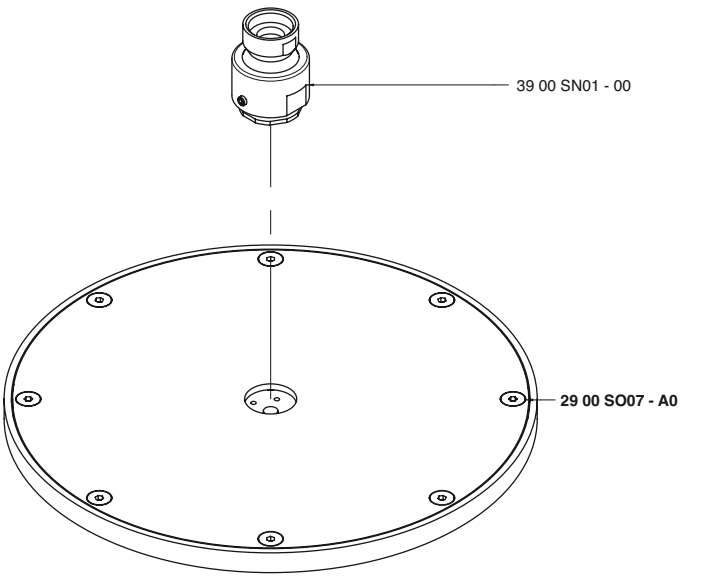

2900 SO07 - A0

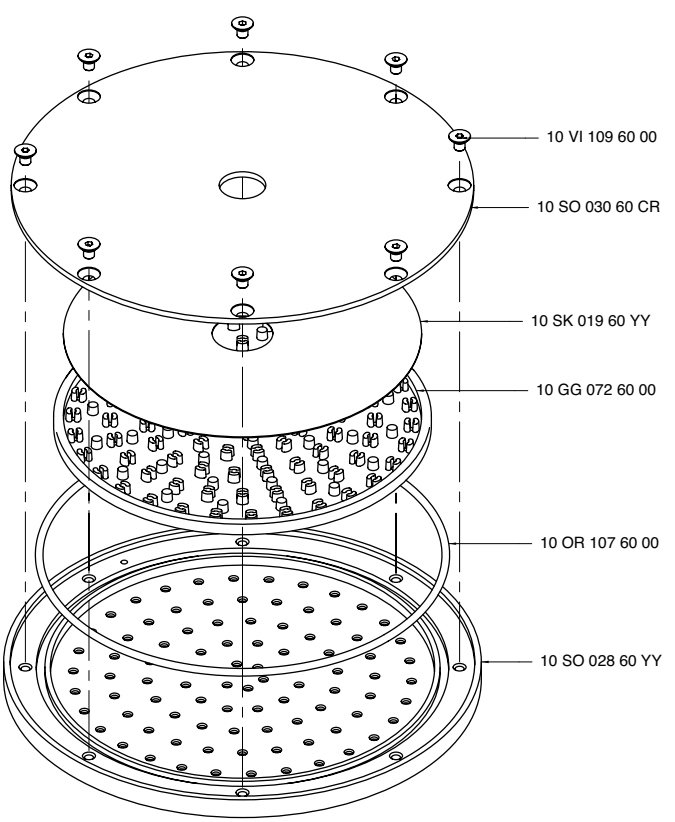

2900 T608 AD0

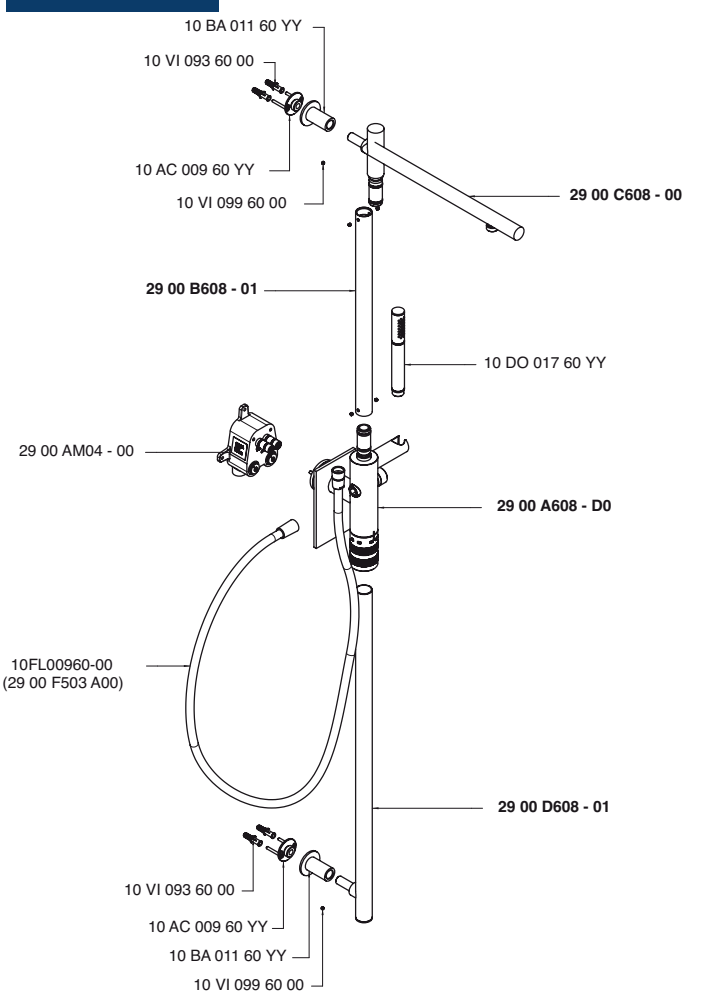

2900 D407 - B0

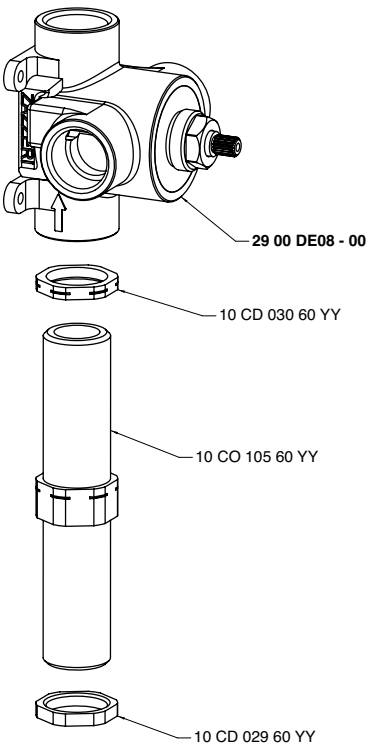

2900 Y407 - B0

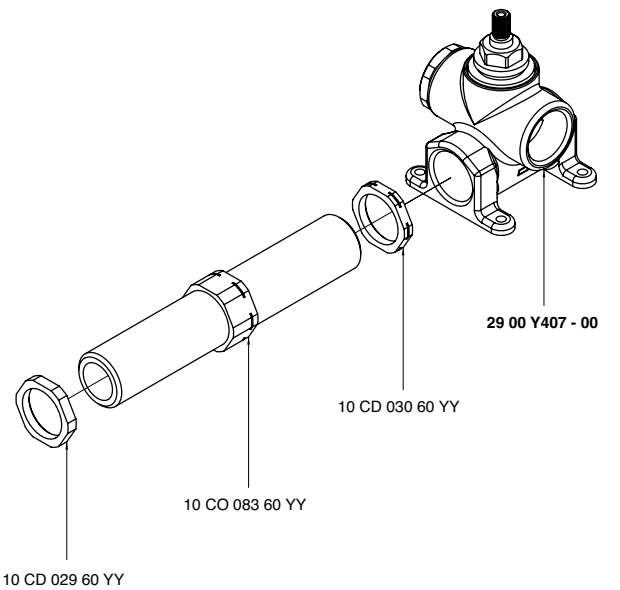

2900 DE08 - 00

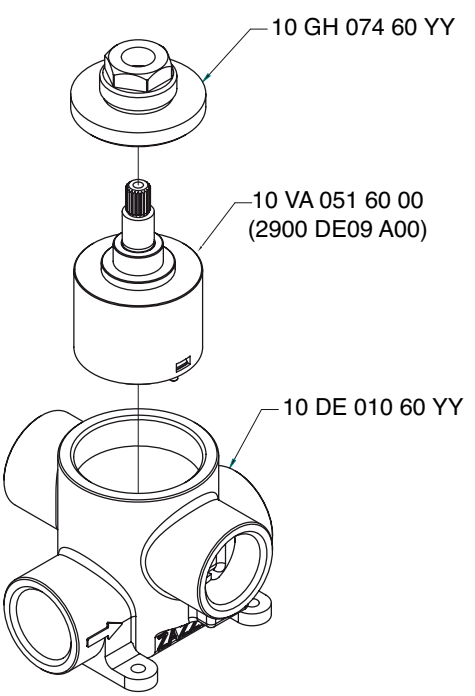

2900 Y407 - 00

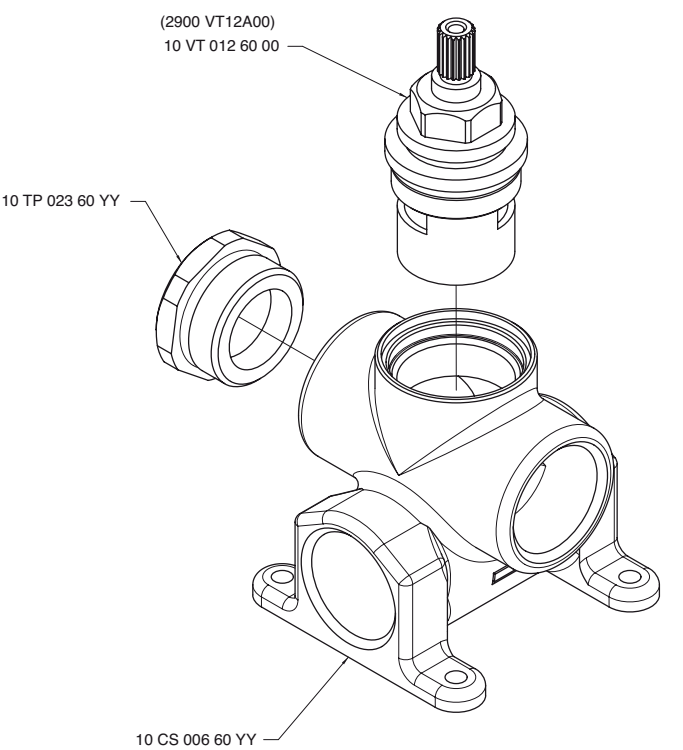

2900 B108 A00

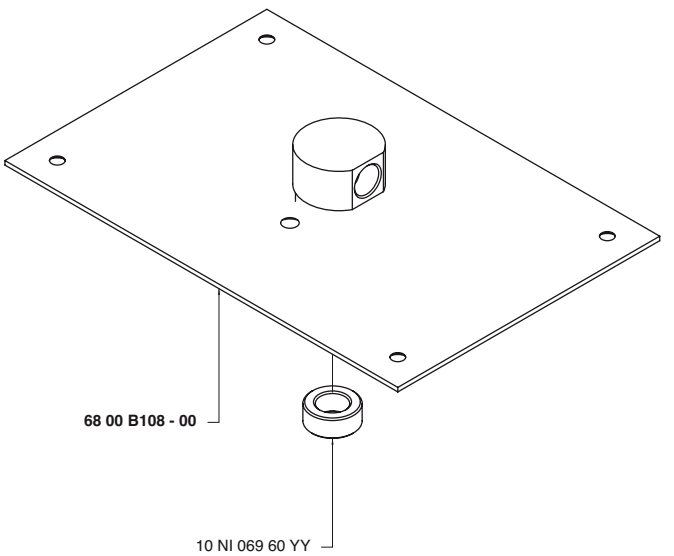

2900 A302 A00

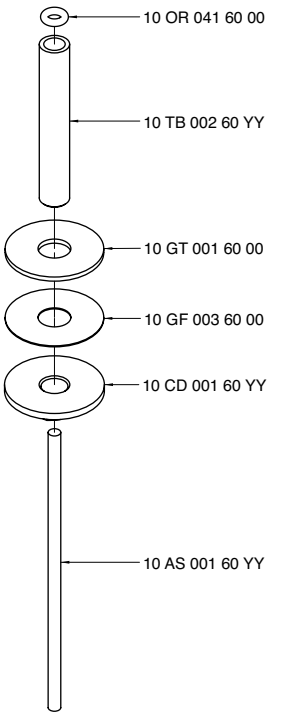

2900 T402 A00

Miscelatore termostatico COMPACT da incasso 1 uscita

Cancealed thermostatic mixer - One way
1- Wege AP - Thermostatmischer
Grupo termostatico empotrado 1 salida
Mitigeur thermostatique encastrè a 1 voie

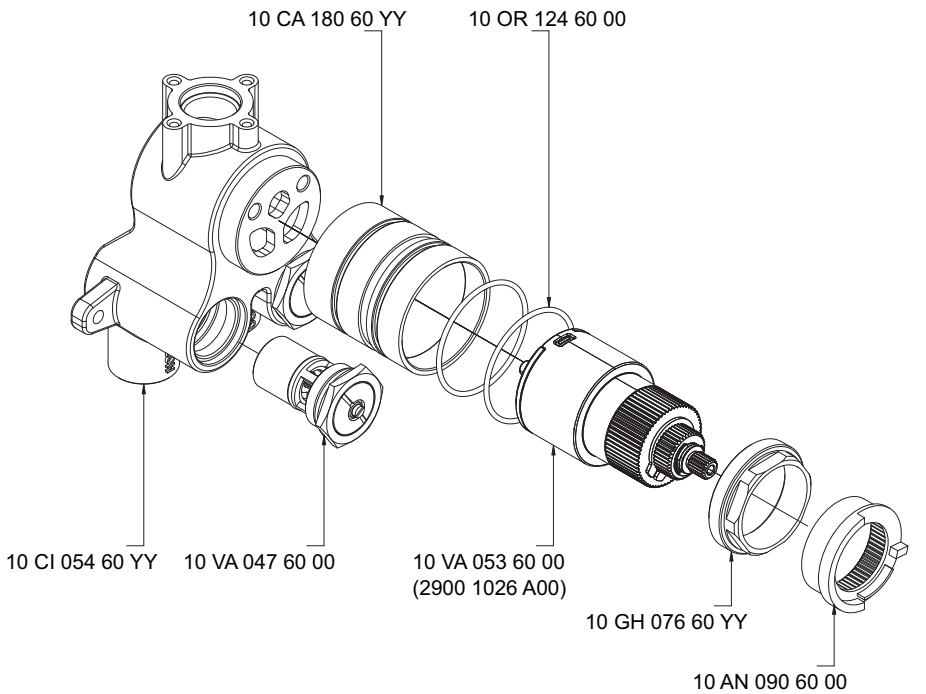

Condizioni di prova - Test conditions

Acqua calda - Hot water:	**60±2 °C**
Acqua fredda - Cold water:	**20±2 °C**
Classe areatore - Aerator class:	**V**

P [bar]	Q l/min
0,1	
0,2	
0,5	8,3
1,0	13,6
1,5	17,0
2,0	20,2
2,5	22,7
3,0	25,0
3,5	27,0
4,0	28,8
4,5	30,0
5,0	31,6

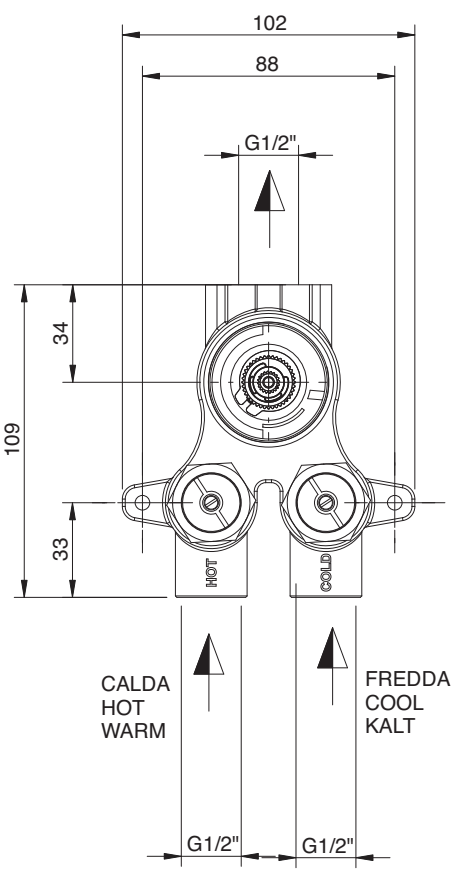

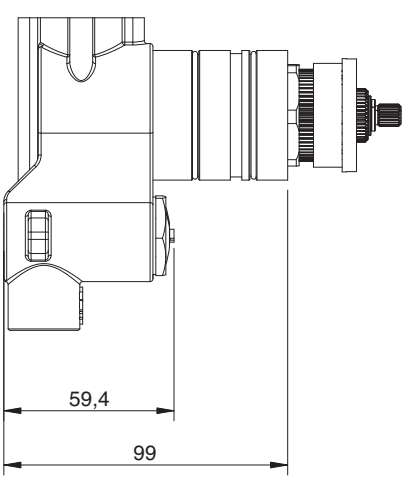

2900 T401 A00

Miscelatore termostatico COMPACT da incasso 2 uscite

Cancealed thermostatic mixer - Two way
2- Wege AP - Thermostatmischer
Grupo termostatico empotrado 2 salida
Mitigeur thermostatique encastrè a 2 voie

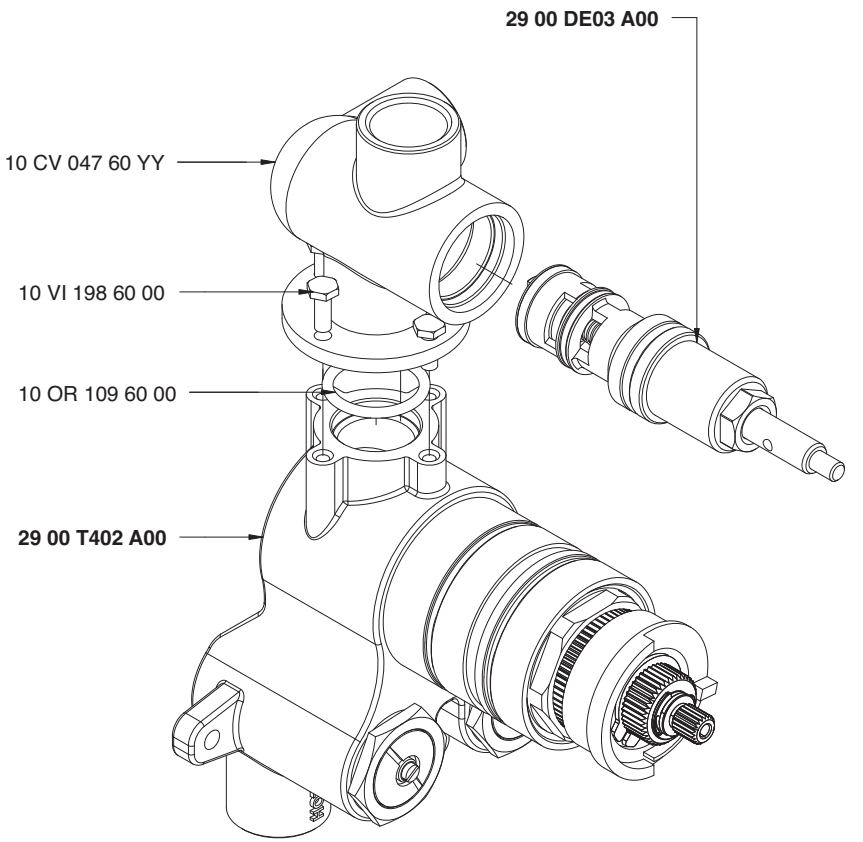

Uscita in linea G 1/2" - Exit G 1/2"
Condizioni di prova - Test conditions
Acqua calda - Hot water: **60±2 °C**
Acqua fredda - Cold water: **20±2 °C**

P [bar]	Q l/min
0,1	
0,2	
0,5	6,0
1,0	11,9
1,5	14,6
2,0	17,2
2,5	19,3
3,0	21,3
3,5	24,3
4,0	26,0
4,5	27,5
5,0	29,0

Uscita laterale G 1/2" - Exit G 1/2"
Condizioni di prova - Test conditions
Acqua calda - Hot water: **60±2 °C**
Acqua fredda - Cold water: **20±2 °C**

P [bar]	Q l/min
0,1	
0,2	
0,5	6,0
1,0	12,3
1,5	15,5
2,0	18,1
2,5	20,2
3,0	22,3
3,5	25,6
4,0	27,3
4,5	29,0
5,0	30,7

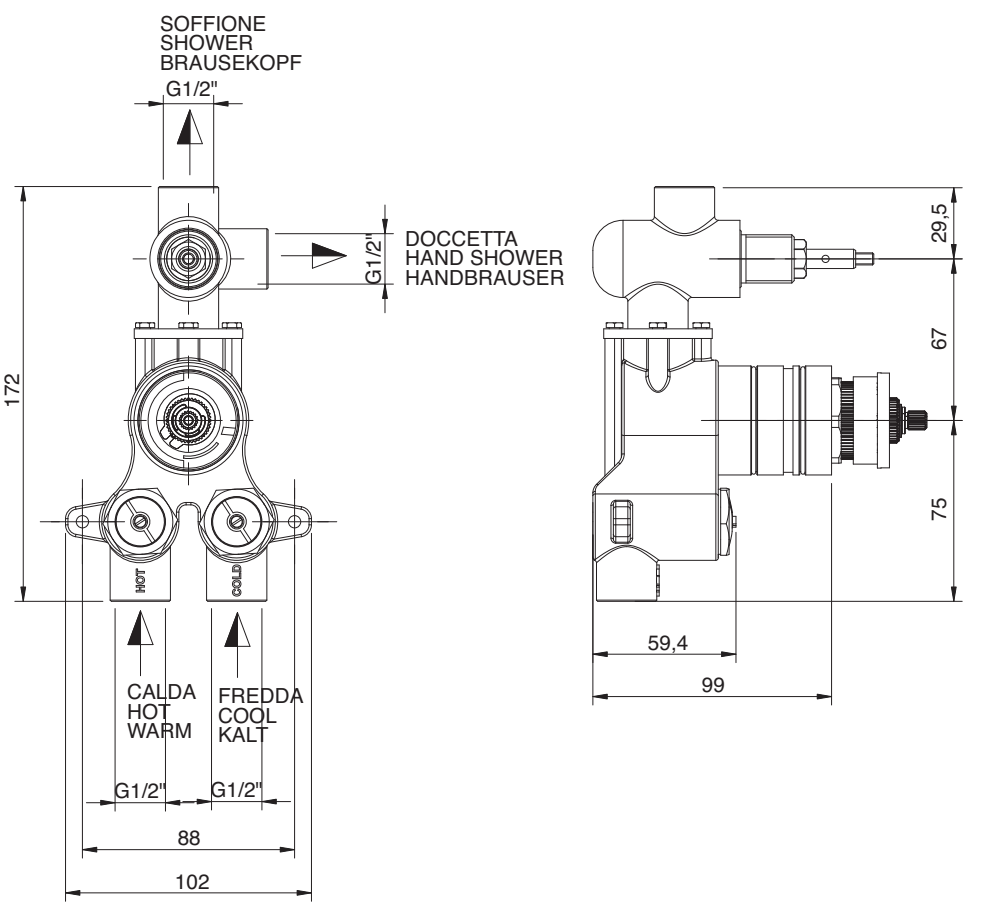

3500 T402 AA0

Miscelatore termostatico COMPACT da incasso 1 uscita

Cancealed thermostatic mixer - One way
1- Wege AP - Thermostatmischer
Grupo termostatico empotrado 1 salida
Mitigeur thermostatique encastrè a 1 voie

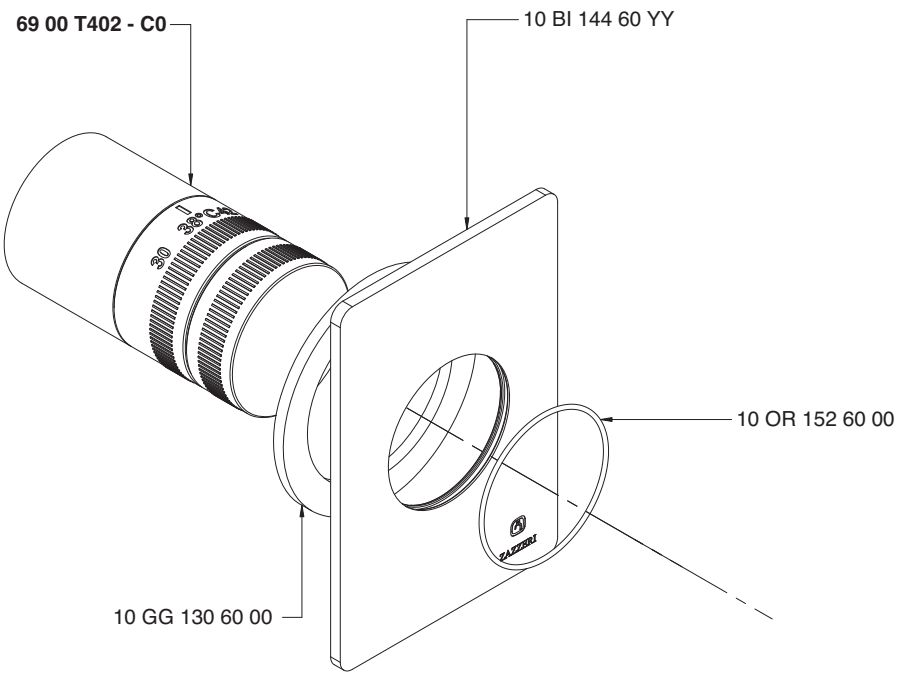

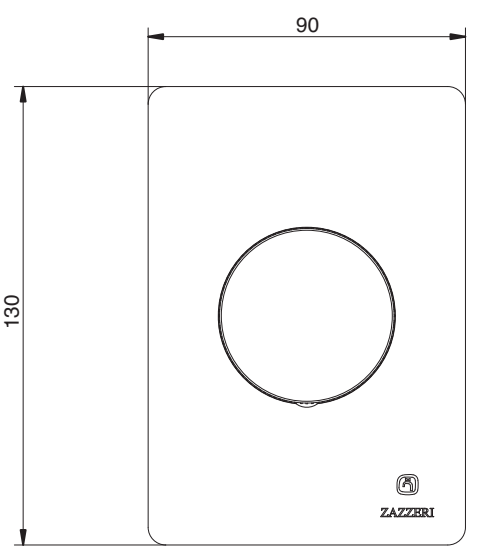

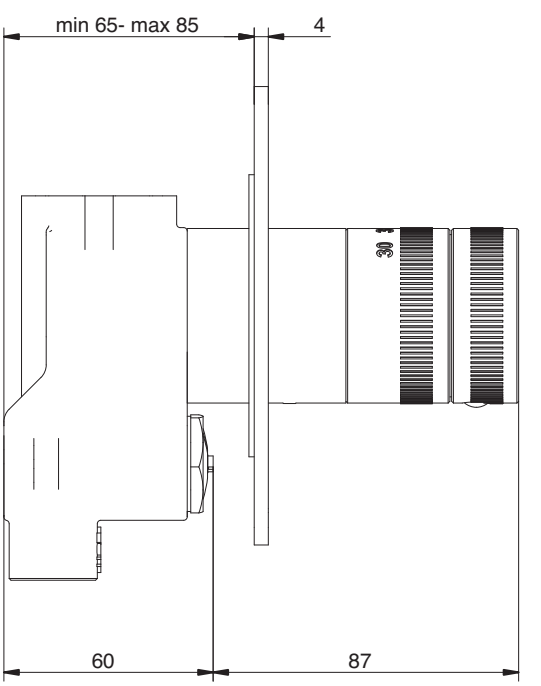

3500 T401 AA0

Miscelatore termostatico COMPACT da incasso 2 uscite

Cancealed thermostatic mixer - Two way
2- Wege AP - Thermostatmischer
Grupo termostatico empotrado 2 salida
Mitigeur thermostatique encastrè a 2 voie

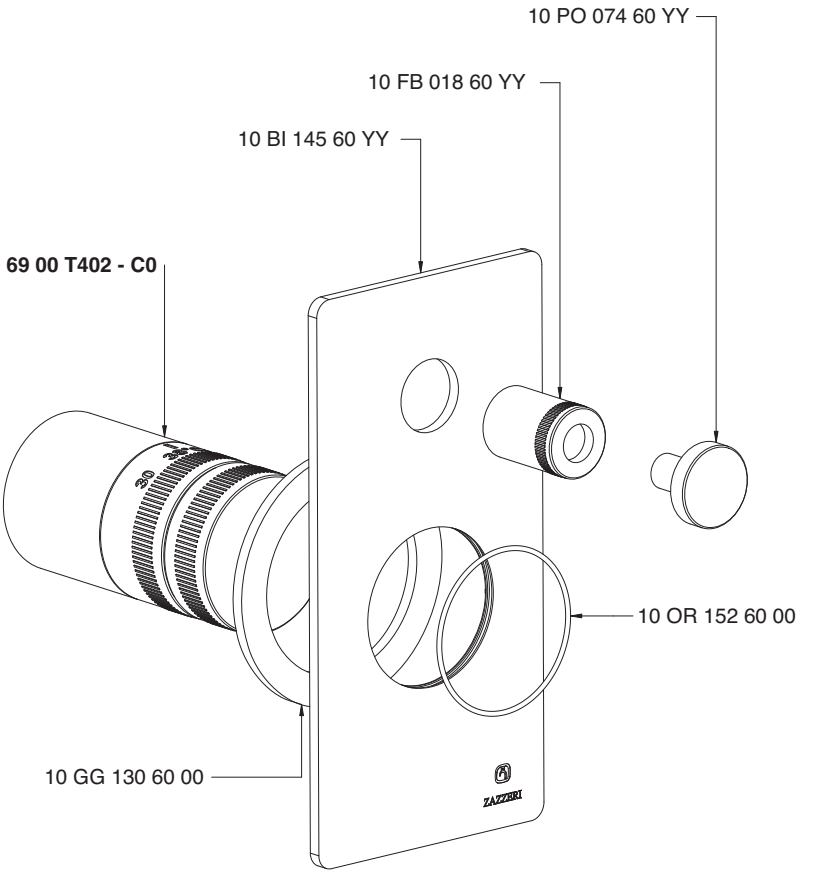

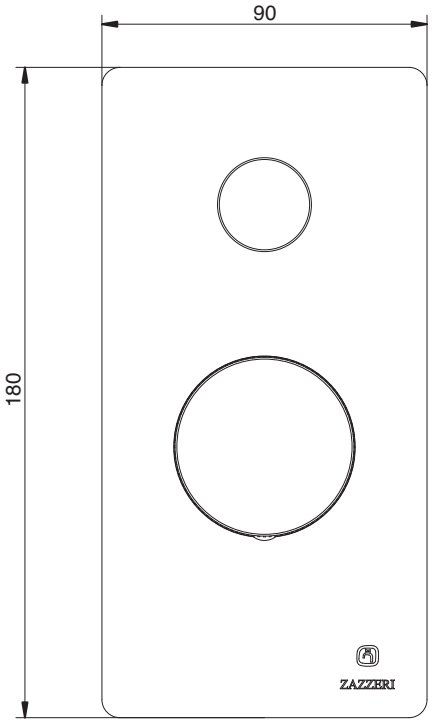

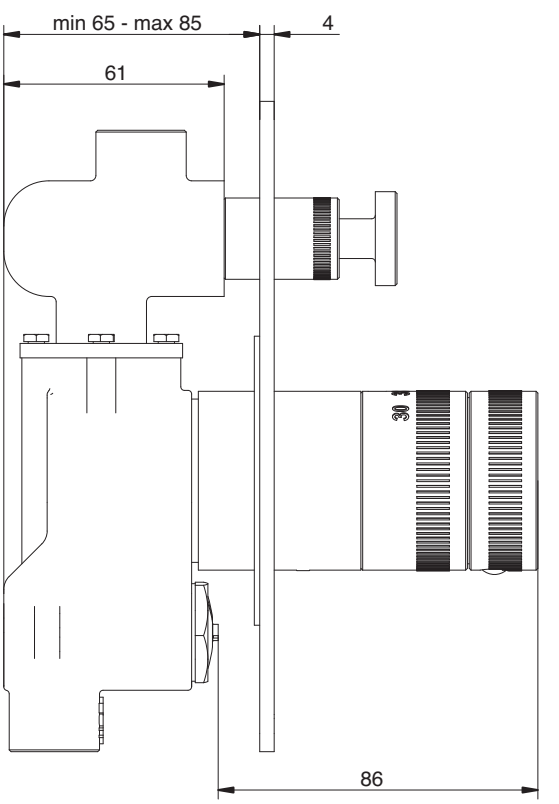

6900 T402 AA0

Miscelatore termostatico COMPACT da incasso 1 uscita

Cancealed thermostatic mixer - One way
1- Wege AP - Thermostatmischer
Grupo termostatico empotrado 1 salida
Mitigeur thermostatique encastrè a 1 voie

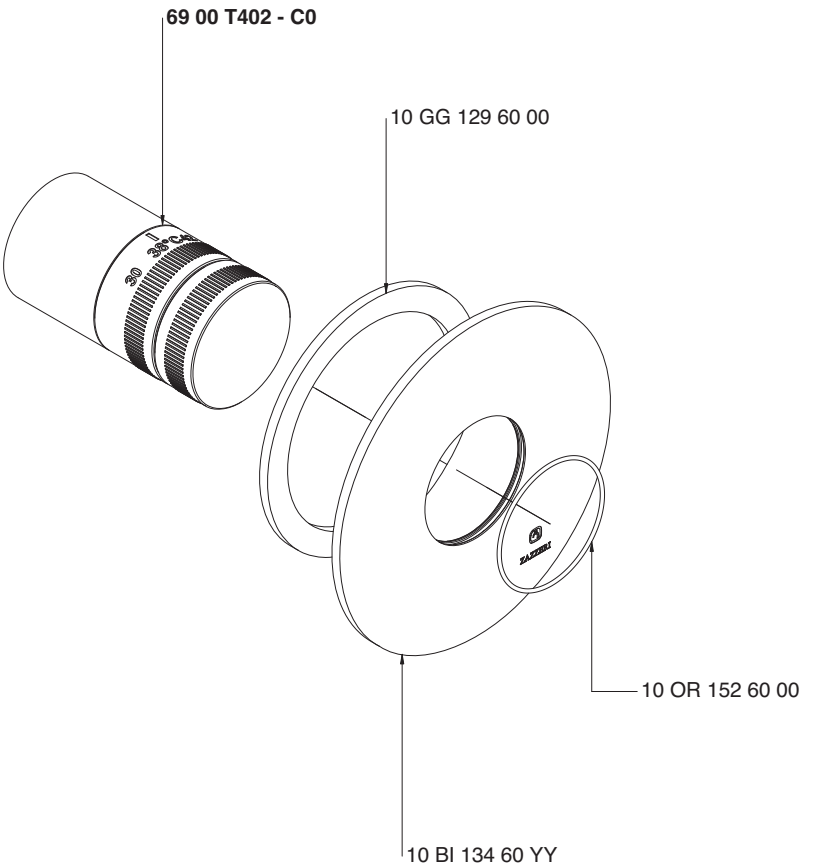

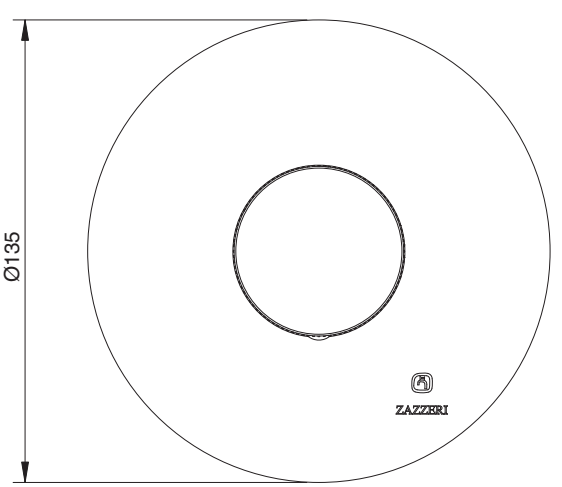

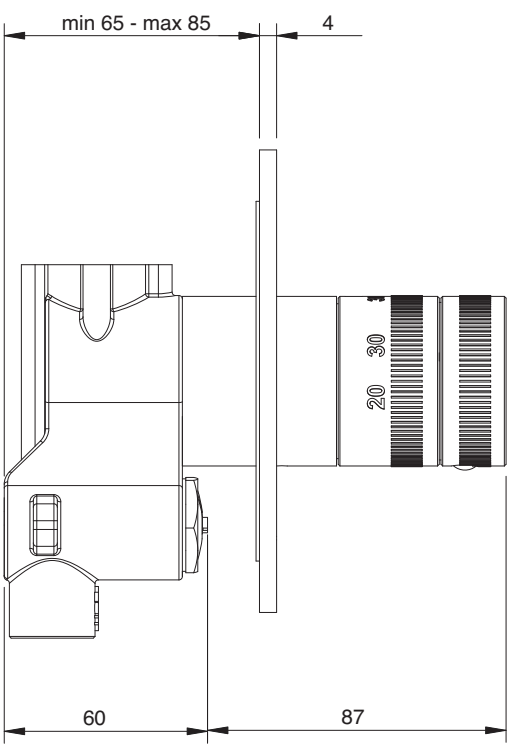

6900 T401 AA0

Miscelatore termostatico COMPACT da incasso 2 uscite

Cancealed thermostatic mixer - Two way
2- Wege AP - Thermostatmischer
Grupo termostatico empotrado 2 salida
Mitigeur thermostatique encastrè a 2 voie

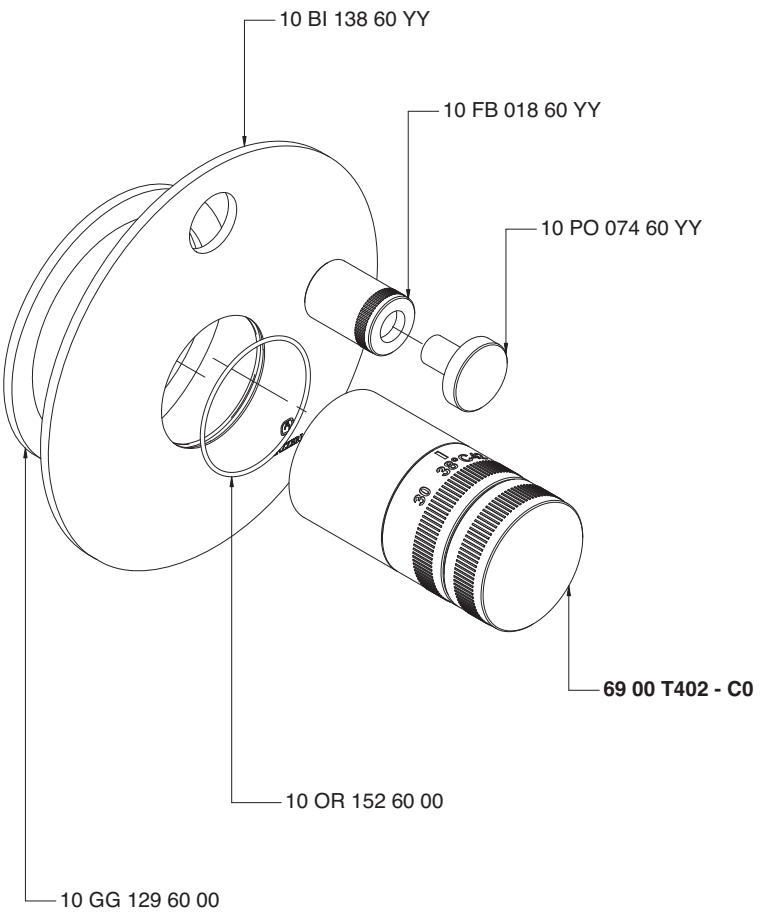

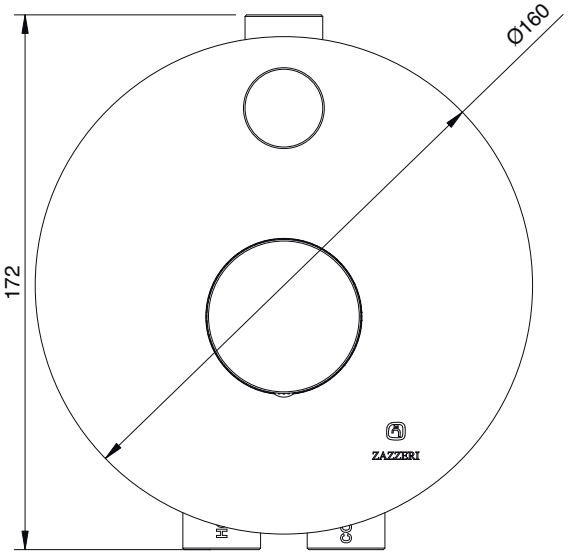

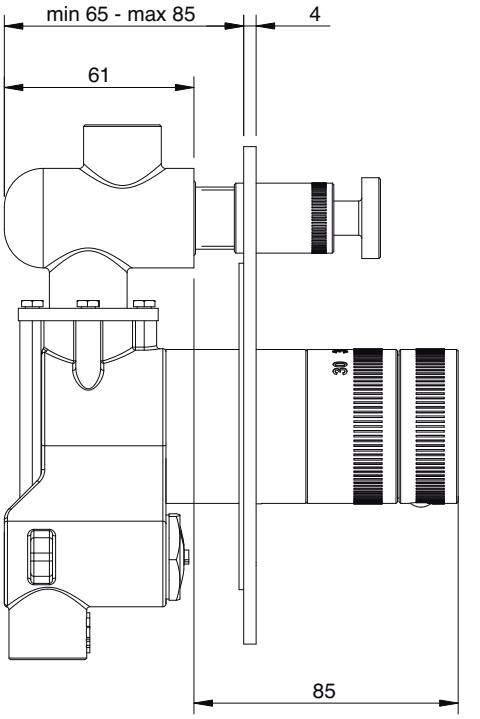

2900 T402 - 00

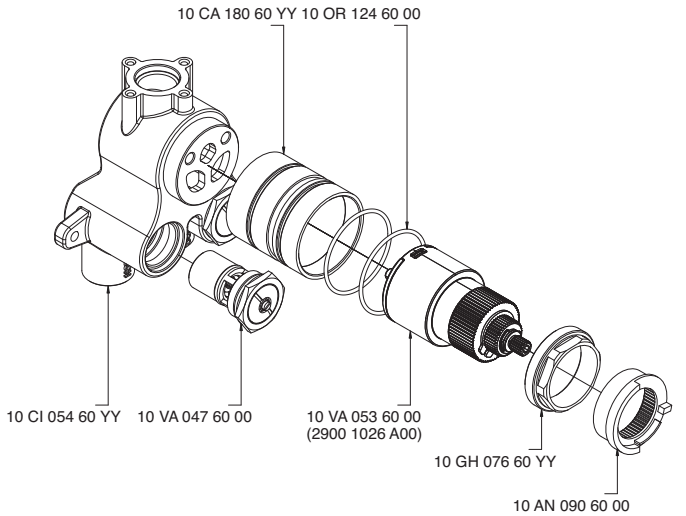

6900 T402 - C0

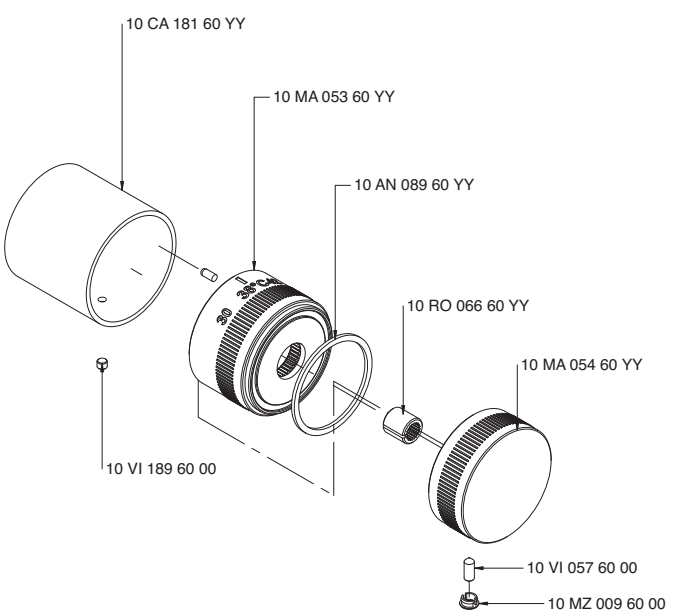

INDEX - 15

Cod.

1500 0414 -00
1500 0502 -00
1500 0504 -00
1500 A608 -00
1500 A609 -00
1500 A610 -00
1500 A611 -00
1500 A612 -00
1500 A613 -00
1500 B608 A00
1500 0608 A00
1500 B608 A00
1500 0609 A00
1500 B608 A00
1500 0611 A00
1500 B608 A00
1500 0612 A00
1500 B610 A00
1500 0610 A00
1500 B610 A00
1500 0613 A00
1500 D802 -00
1500 DE01 -00
1500 EL01 -00
1500 EL02 -00
1500 TM01 -00

OBLIQUA - 15

A 1500 B608 A00

+

B 1500 0608 A00

Colonna doccia intera con soffione inclinato - Termostatica
Versione Semi-incasso retroilluminata con LED bianco

Complete shower column with sloping showerhead - Thermostatic - partial built in version with white LED back-enlightening
Komplette Duschsäule mit schiefer Kopfbrause Thermostat - Halbeingebaute Version mit Hintergrundbeleuchtung vom weissen LED
Columna de ducha completa con plato ducha inclinado - Termostatico - Versiòn semi-empotrada con retroiluminaciòn de LED blanco
Columne de douche compléte avec pomme de douche incliné - Thermostatique - Vérsion semi encastrée avec LED blanche retro-éclairée

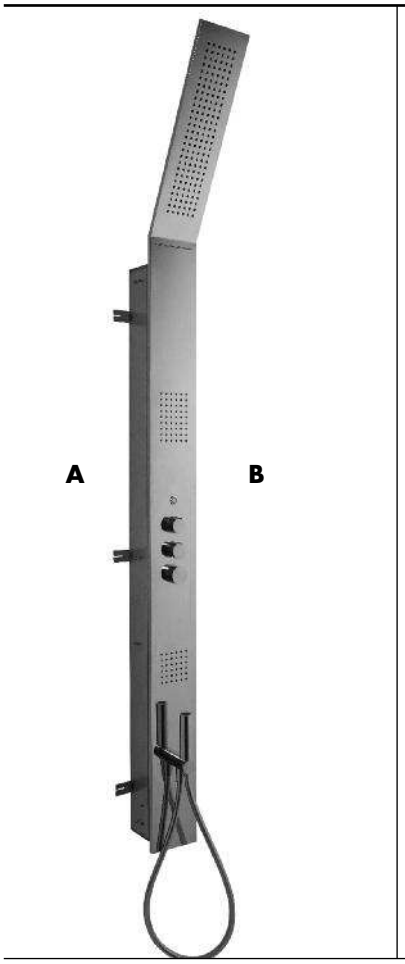

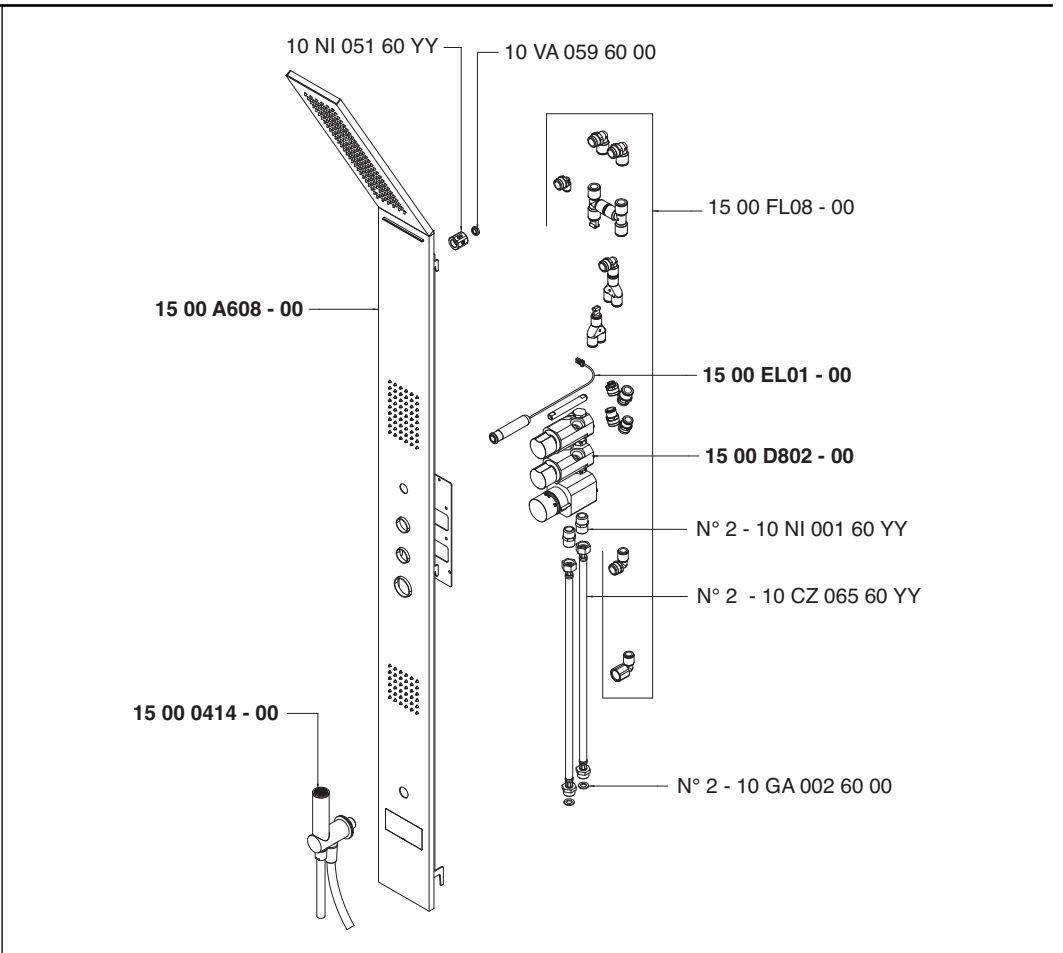

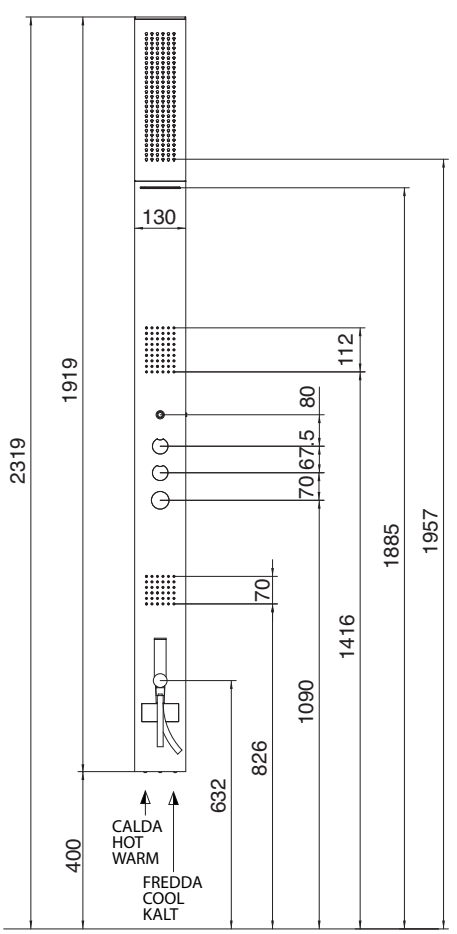

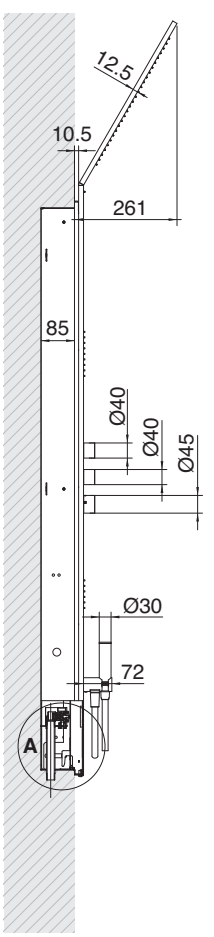

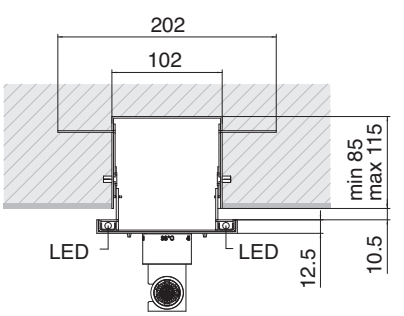

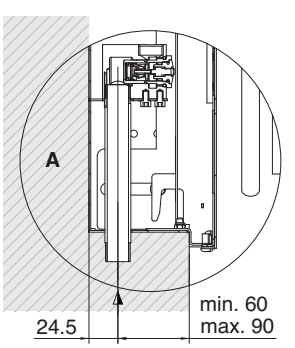

A 1500 B608 A00
+
B 1500 0611 A00

Colonna doccia intera con soffione inclinato - Termostatica - Versione Incasso

Complete shower column with sloping showerhead - Thermostatic - Built in version
Komplette Duschsäule mit schiefer Kopfbrause - Thermostat - UP-Version
Columna de ducha completa con plato de ducha inclinado - Termostatico -Versiòn empotrada
Columne de douche compléte avec pomme de douche incliné - Thermostatique - Vérsion encastrée

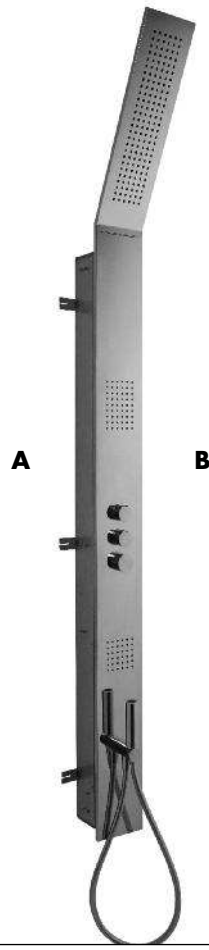

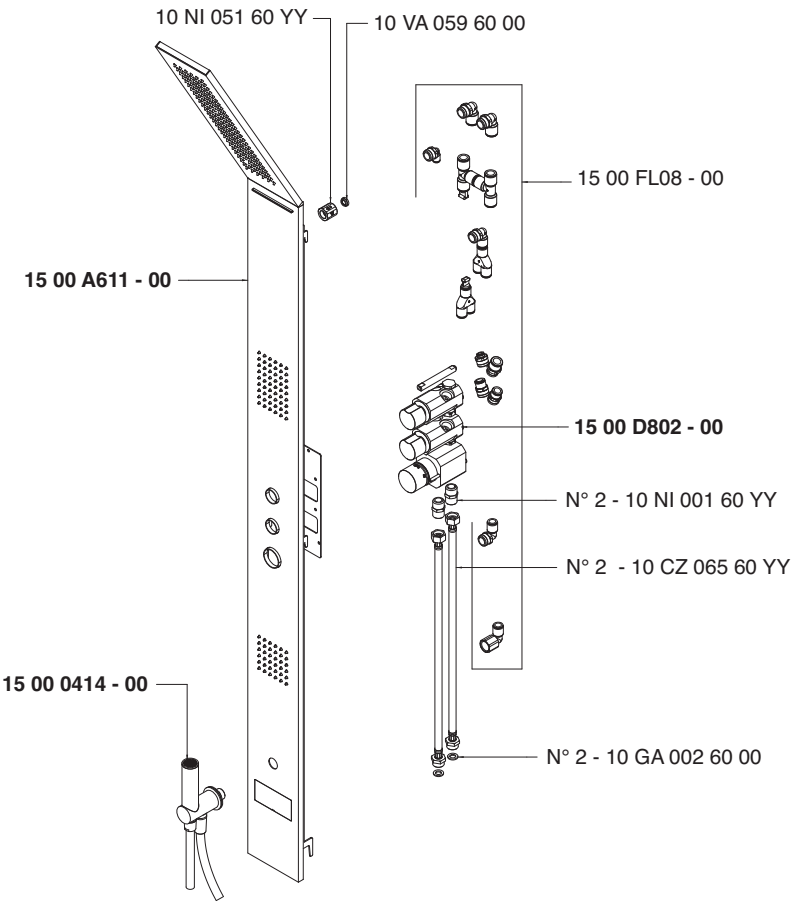

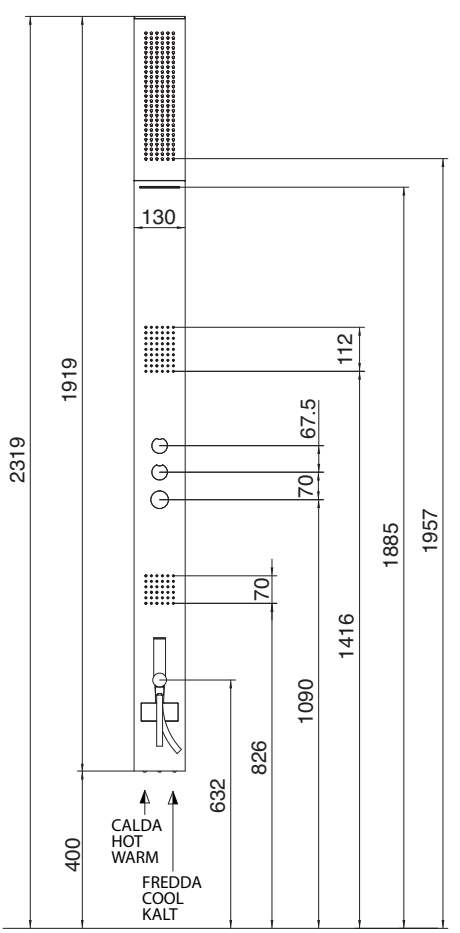

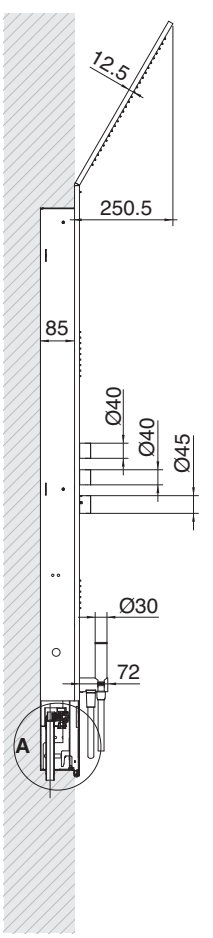

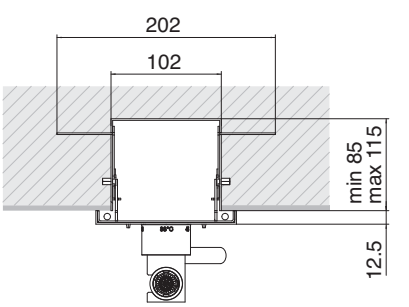

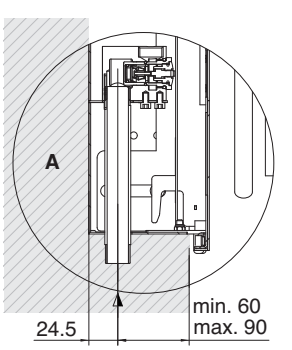

OBLIQUA _ cod. 1500 0608 A00 - 1500 0611 A00

Colonna doccia intera con soffione inclinato - Termostatica

Complete shower column with sloping showerhead - Thermostatic • Komplette Duschsäule mit schiefer Kopfbrause - Thermostat
Columna de ducha completa con plato de ducha inclinado - Termostatico • Columne de douche compléte avec pomme de douche incliné - Thermostatique

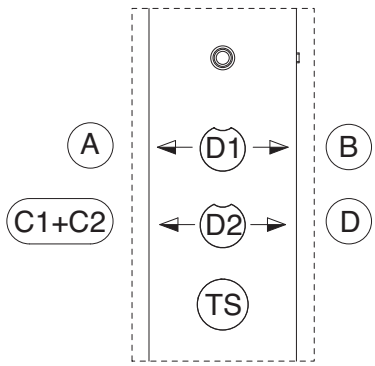

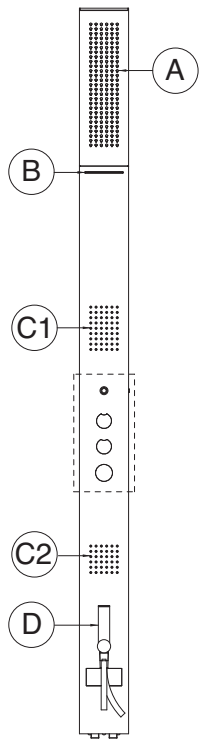

Impianto Idraulico _ Hydraulic system _ Hydraulische anlage _ Instalación hidráulica _ Installation hydraulique

Pressione minima di esercizio consigliata Minimum recommended operating pressure _ Empfohlener mindestbetriebsdruck Presión mínima de trabajo aconsejada _ Pression d'exercice minimale conseillée	2 Bar
Pressione massima di esercizio consigliata Maximum recommended operating pressure _ Empfohlener höchstbetriebsdruck Presión máxima de trabajo aconsejada _ Pression d'exercice maximale conseillée	5 Bar
Temperatura massima di esercizio Maximum operating temperature _ Höchstbetriebstemperatur Temperatura máxima de trabajo _ Température maximale d'exercice	60°
Scarico a pavimento Floor plug _ Bodenablauf Desagüe en pavimento _ Evacuation au sol	**Tubazione** _ Pipes _ Rohrleitung_ Tuyauterie _ Tuberías: DN 50 - 60 (NB 2” - 2 - 1/2”) - **Portata ≅** _ Flow rate ≅ Wasserflussmenge ≅ _ Caudal hacia ≅ _ Débit ≅: 1,5 l/s

Pressione (bar)	**(A)** **Soffione** Showerhead Kopfbrause Rociador Pomme	**(B)** **Cascata** Waterfall Wasserfall Cascada Cascade	**(C1+C2)** **Soffioncini** Small showerheads Brausen Rociadores pequeños Petites pomme	**(D)** **Doccetta** Hand shower Handbrause Ducha de mano Douchette	**(A) + (C1+C2)** **Soffione - soffioncini** Shower. - Small shower. Kopfbrause - Brausen Rociador - Roc. peque. Pomme - pet. pomme	**(B) + (C1+C2)** **Cascata - soffioncini** Waterfall - Small shower. Kaskade - Brausen Cascada - Roc. peque. Cascade - pet. pomme
1	10	5	11	5	20	16
1,5	14	7	15	8	22	20
2	18	8	18	10	26	24
2,5	22	8	21	12	30	25
3	24	8	23	13	33	27
3,5	27	8	25	14	36	28,5
4	29	8	27	15	39	29,5
4,5	31	8	29	16	42	31
5	33	8	31	17	44	32
		Range di utilizzo consigliato Recommended range of utilization Empfohlene einsatzspanne Límites de uso aconsejados Plage d'utilisation conseillée			**Range di utilizzo consigliato** Recommended range of utilization Empfohlene einsatzspanne Límites de uso aconsejados Plage d'utilisation conseillée	

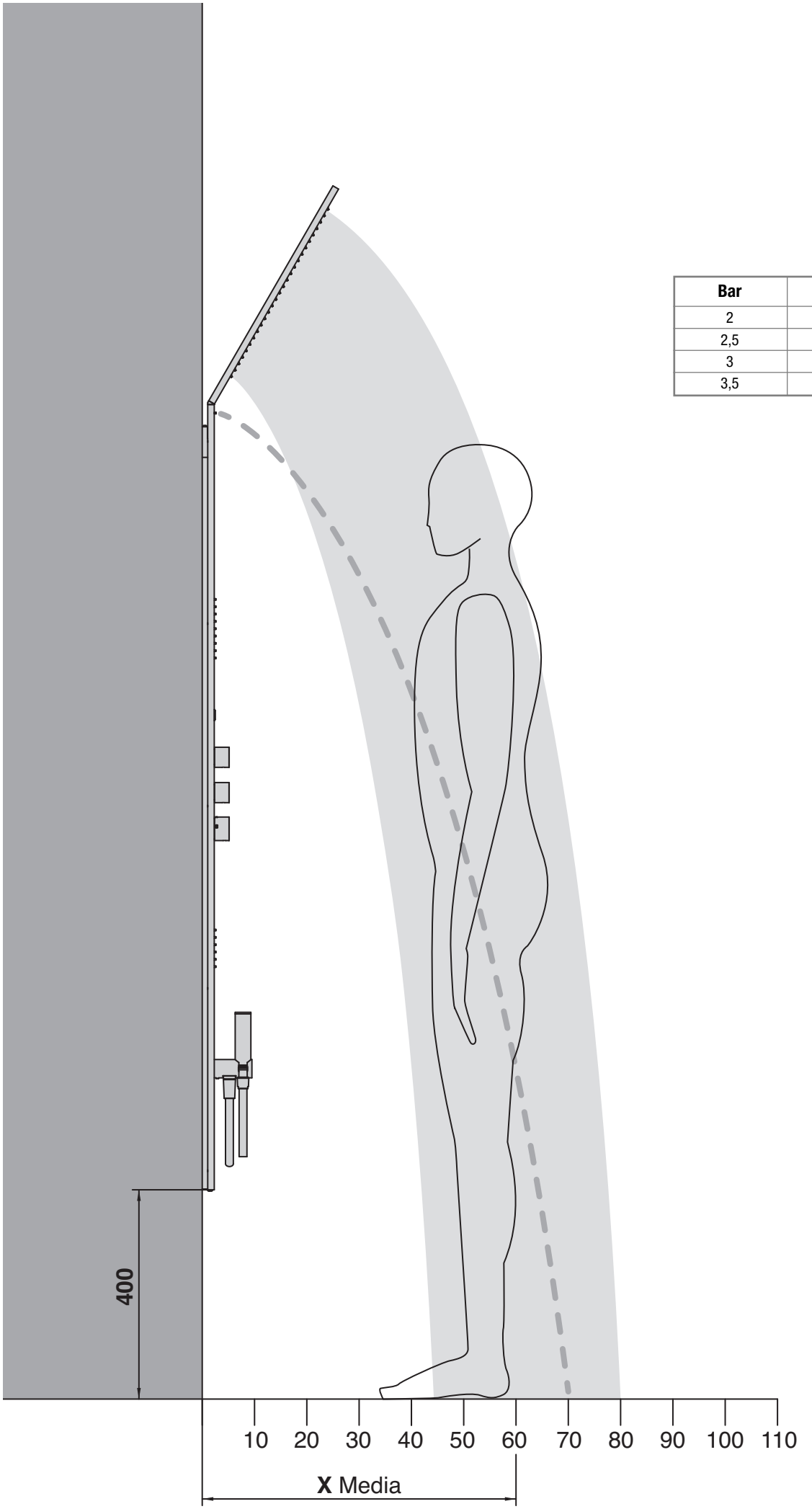

Bar	Portata	X Media
2	18	60
2,5	22	70
3	24	75
3,5	27	80

A 1500 B608 A00

+

B 1500 0609 A00

Colonna doccia intera con soffione piano - Termostatica
Versione Semi-incasso retroilluminata con LED bianco

Complete shower column with plate showerhead - Thermostatic - partial built in version with white LED back-enlightening
Komplette Duschsäule mit flacher Kopfbrause - Thermostat - Halbeingebaute Version mit Hintergrundbeleuchtung vom weissen LED
Columna de ducha completa con plato ducha piso - Termostatico - Versiòn semi-empotrada con retroiluminaciòn de LED blanco
Columne de douche compléte avec pomme de douche plate - Thermostatique - Vérsion semi encastrée avec LED blanche retro-éclairée

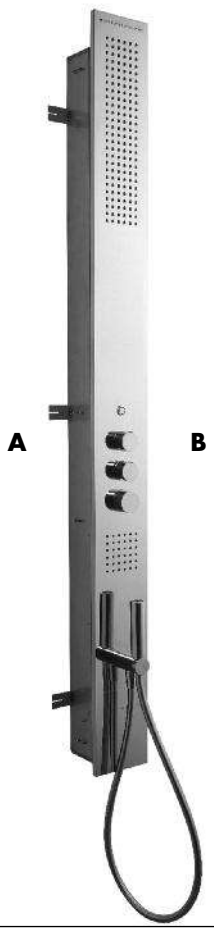

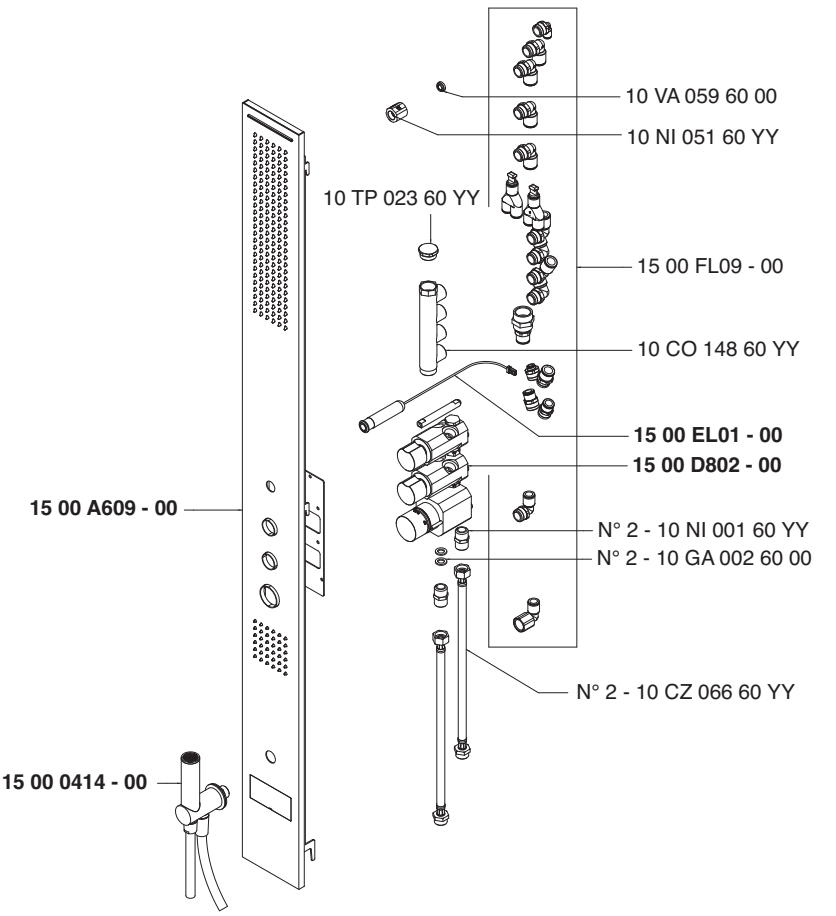

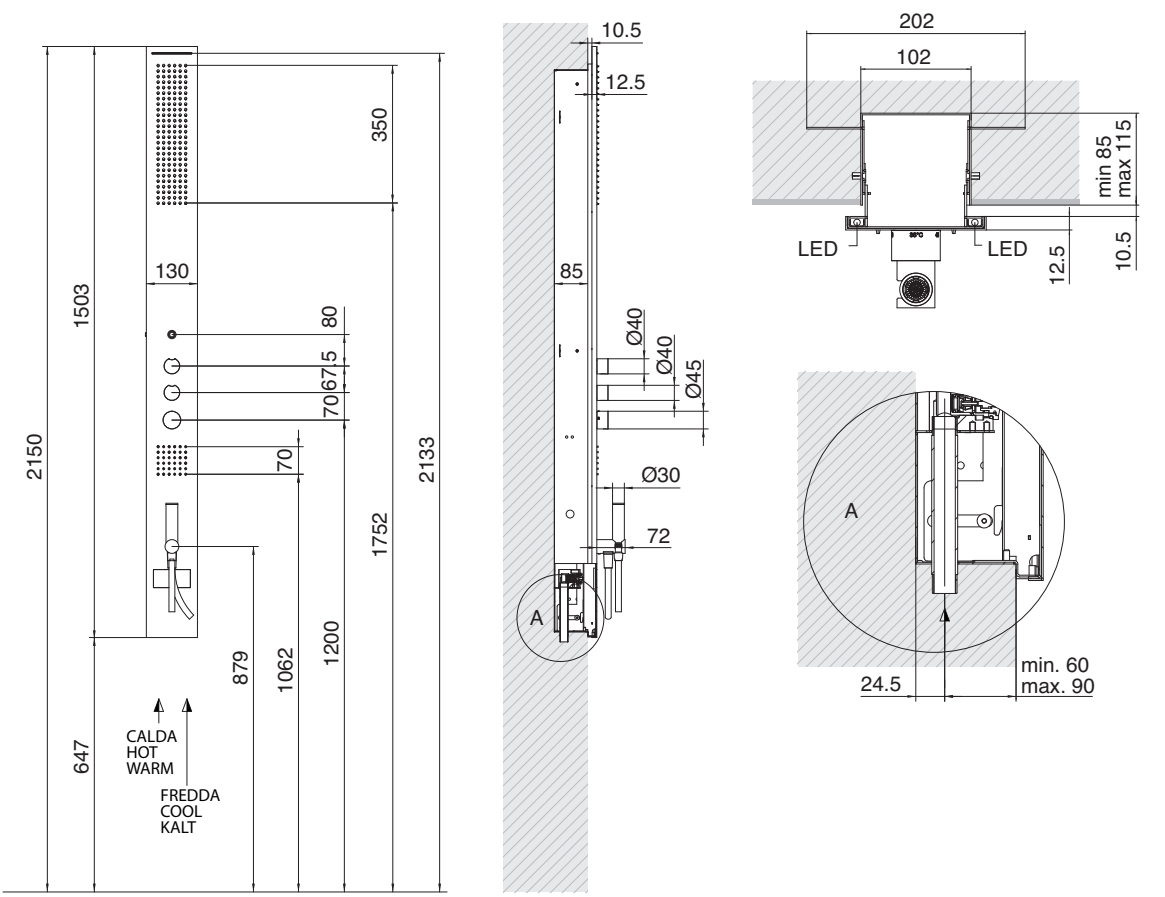

A 1500 B608 A00
+
B 1500 0612 A00

Colonna doccia intera con soffione piano - Termostatica - Versione Incasso

Complete shower column with plate showerhead - Thermostatic - Built in version
Komplette Duschsäule mit flacher Kopfbrause - Thermostat - UP-Version
Columna de ducha completa con plato de ducha piso -Termostatico - Versiòn empotrada
Columne de douche compléte avec pomme de douche plate - Thermostatique - Vérsion encastrée

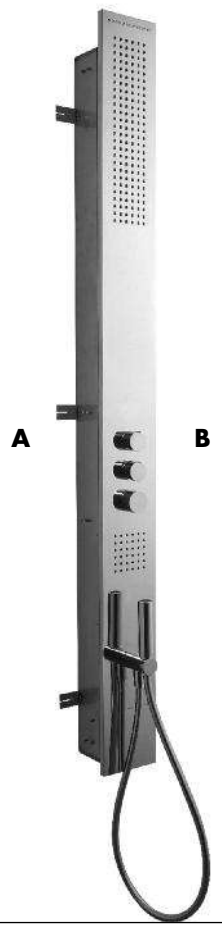

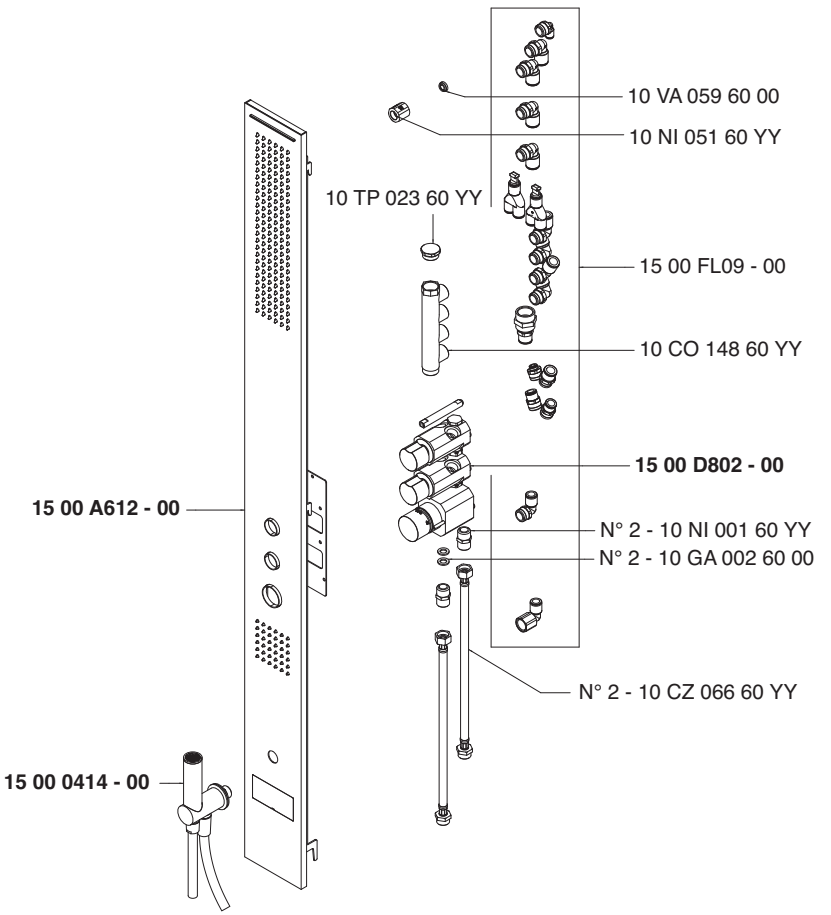

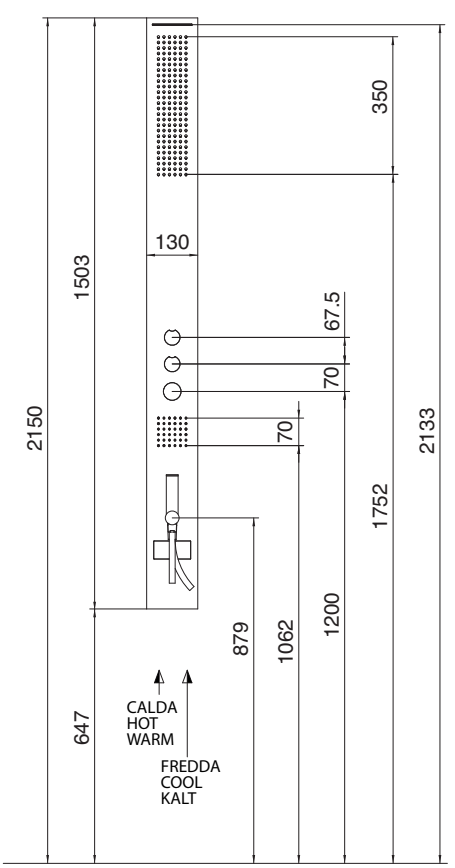

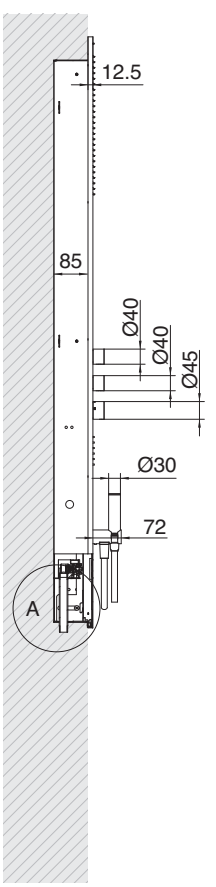

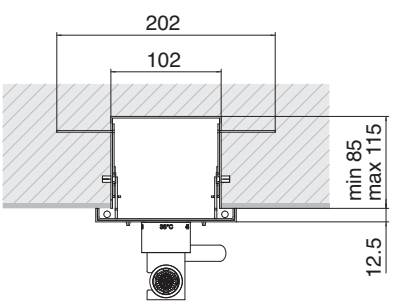

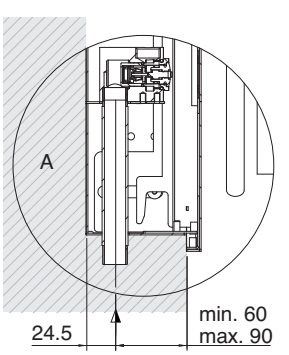

OBLIQUA _ cod. 1500 0609 A00 - 1500 0612 A00

Colonna doccia intera con soffione piano - Termostatica

Complete shower column with plate showerhead - Thermostatic • Komplette Duschsäule mit flacher Kopfbrause - Thermostat
Columna de ducha completa con plato de ducha piso - Termostatico • Columne de douche compléte avec pomme de douche plate - Thermostatique

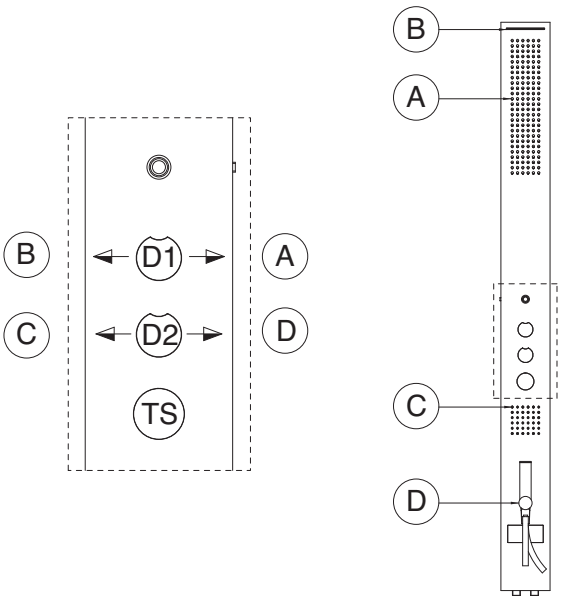

Impianto Idraulico _ Hydraulic system _ Hydraulische anlage _ Instalación hidráulica _ Installation hydraulique

Pressione minima di esercizio consigliata Minimum recommended operating pressure _ Empfohlener mindestbetriebsdruck Presión mínima de trabajo aconsejada _ Pression d'exercice minimale conseillée	2 Bar
Pressione massima di esercizio consigliata Maximum recommended operating pressure _ Empfohlener höchstbetriebsdruck Presión máxima de trabajo aconsejada _ Pression d'exercice maximale conseillée	5 Bar
Temperatura massima di esercizio Maximum operating temperature _ Höchstbetriebstemperatur Temperatura máxima de trabajo _ Température maximale d'exercice	60°
Scarico a pavimento Floor plug _ Bodenablauf Desagüe en pavimento _ Evacuation au sol	**Tubazione** _ Pipes _ Rohrleitung_ Tuyauterie _ Tuberías: DN 50 - 60 (NB 2" - 2 - 1/2") - **Portata ≅** _ Flow rate ≅ Wasserflussmenge ≅ _ Caudal hacia ≅ _ Débit ≅: 1,5 l/s

Pressione (bar)	**(A)** **Soffione** Showerhead Kopfbrause Rociador Pomme	**(B)** **Cascata** Waterfall Wasserfall Cascada Cascade	**(C)** **Soffioncino** Small showerhead Brausen Rociadores pequeños Petites pomme	**(D)** **Doccetta** Hand shower Handbrause Ducha de mano Douchette	**(A) + (C)** **Soffione - soffioncino** Shower. - Small shower. Kopfbrause - Brausen Rociador - Roc. peque. Pomme - pet. pomme	**(B) + (C)** **Cascata - soffioncino** Waterfall - Small shower. Kaskade - Brausen Cascada - Roc. peque. Cascade - pet. pomme
1	13	5	10	5	16	13
1,5	17	7	12	8	21	16,5
2	20	8	14,5	10	24,5	19,5
2,5	22	8	16	12	26,5	22
3	25	8	18	13	29,5	24,5
3,5	27	8	20	14	33	26,5
4	29	8	21	15	35,5	28
4,5	30	8	22,5	16	38,5	30,5
5	32	8	23,5	17	40,5	31,5
		Range di utilizzo consigliato Recommended range of utilization Empfohlene einsatzspanne Límites de uso aconsejados Plage d'utilisation conseillée			**Range di utilizzo consigliato** Recommended range of utilization Empfohlene einsatzspanne Límites de uso aconsejados Plage d'utilisation conseillée	

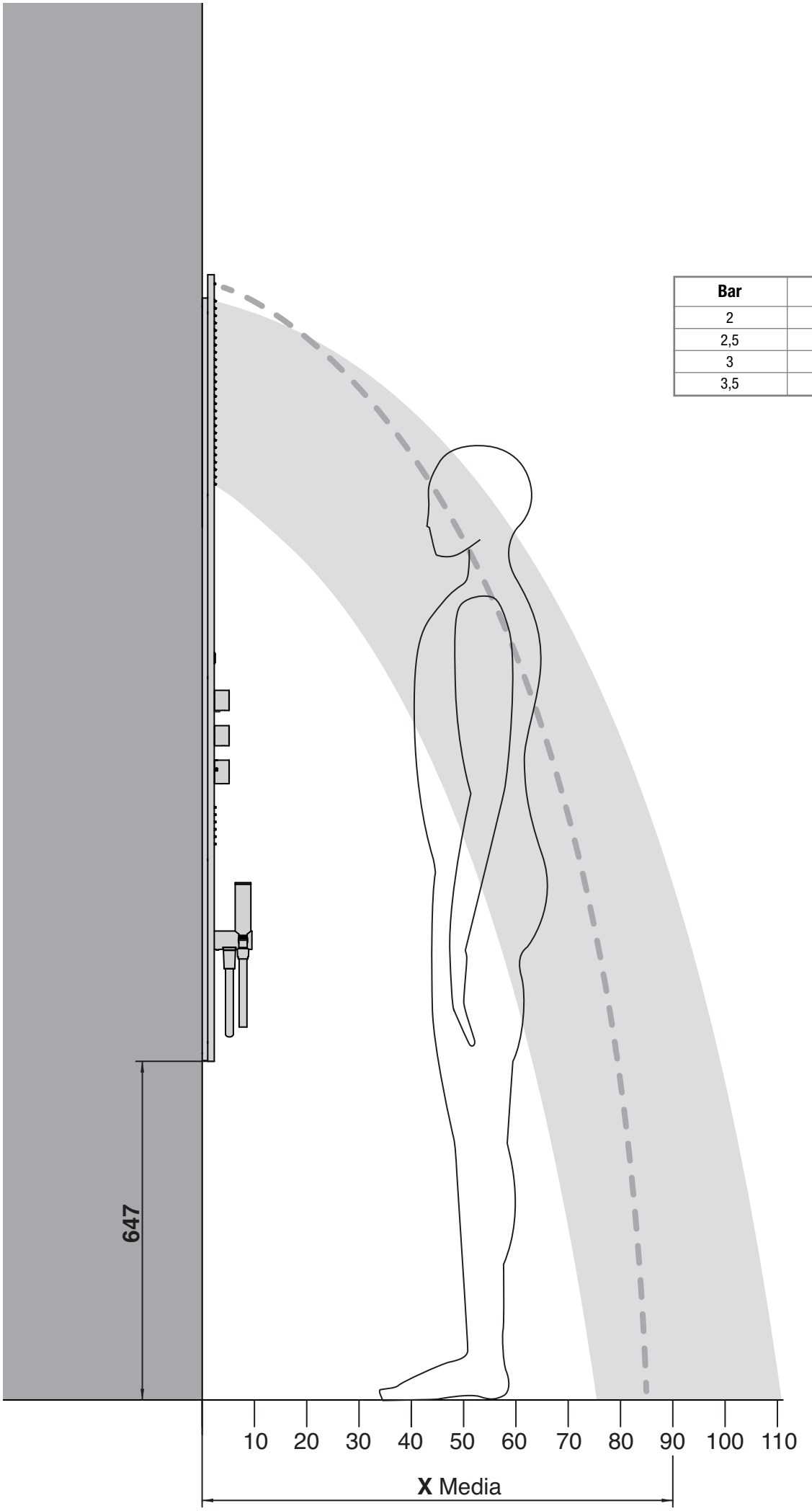

Bar	Portata	X Media
2	20	70
2,5	22	80
3	25	90
3,5	27	95

A 1500 B610 A00

+

B 1500 0610 A00

Colonna doccia in due pezzi con soffione piano - Termostatica
Versione Semi-incasso retroilluminata con LED bianco

Two-pieces shower column with plate showerhead - Thermostatic - partial built in version with white LED back-enlightening
Duschsäule in zwei Teilen mit flacher Kopfbrause - Thermostat - Halbeingebaute Version mit Hintergrundbeleuchtung vom weissen LED
Columna de ducha in dos piezas con plato ducha piso - Termostatico - Versiòn semi-empotrada con retroiluminaciòn de LED blanco
Columne de douche en deux piéces avec pomme de douche plate - Thermostatique - Vérsion semi encastrée avec LED blanche retro-éclairée

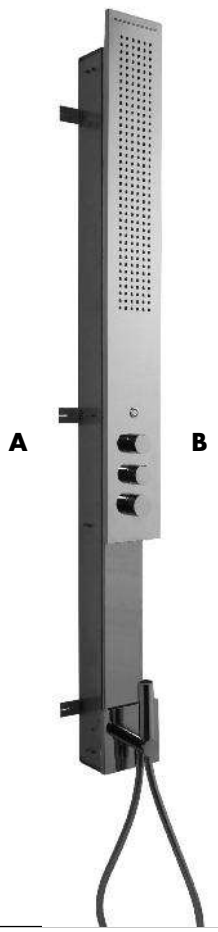

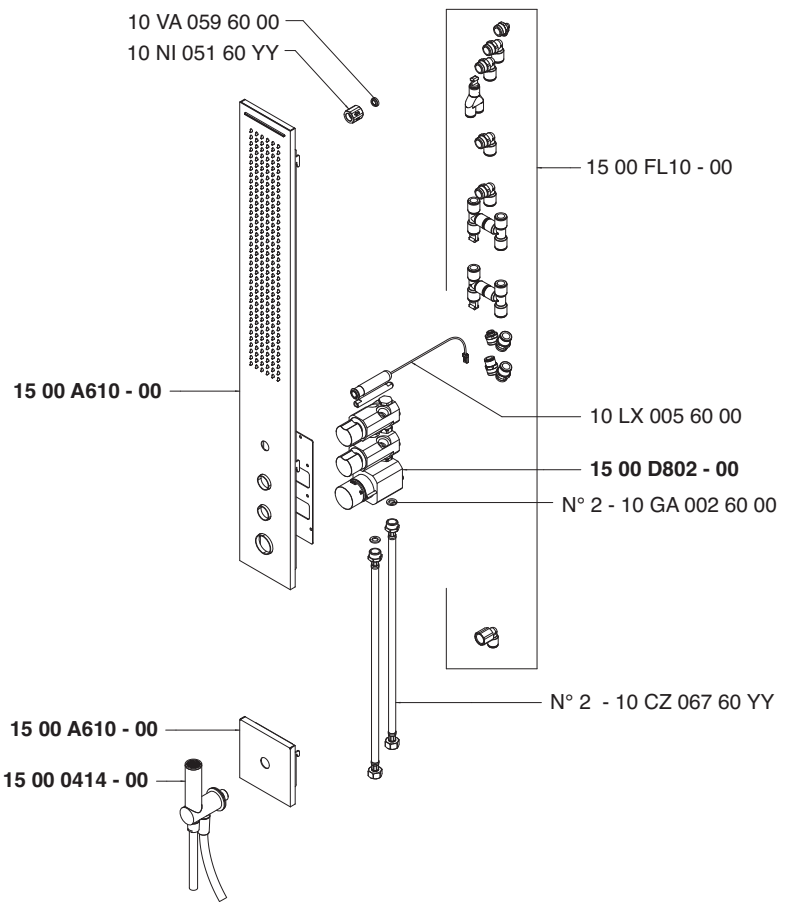

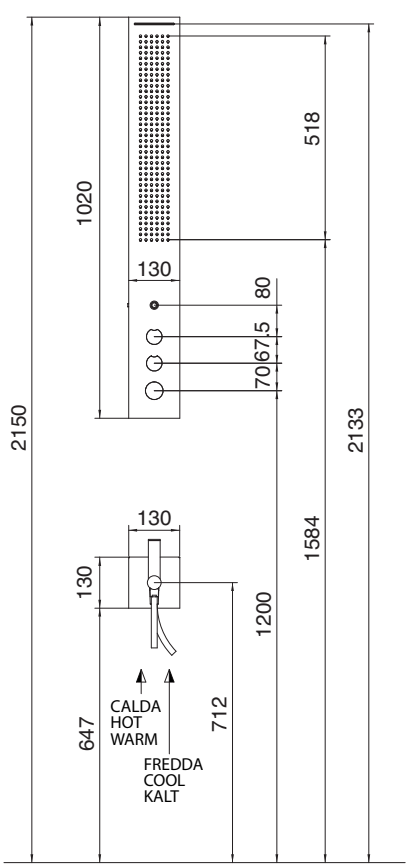

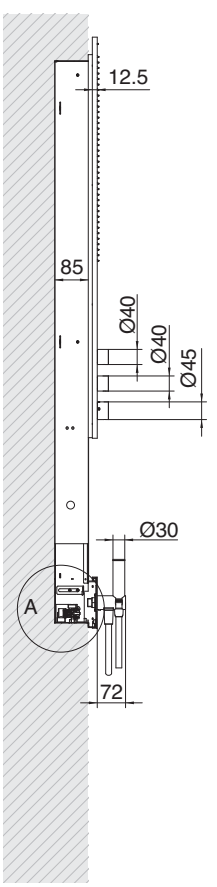

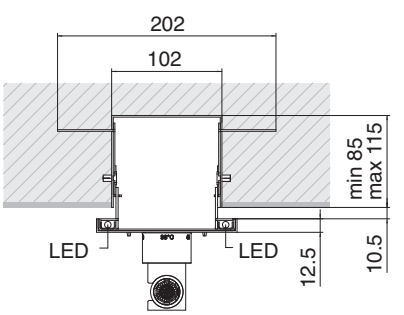

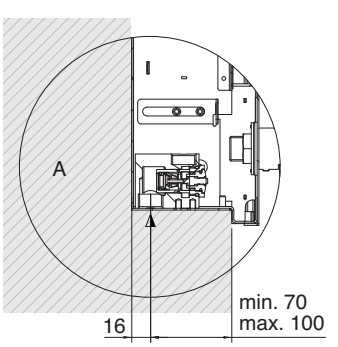

A 1500 B610 A00
+
B 1500 0613 A00

Colonna doccia in due pezzi con soffione piano - Termostatica - Versione Incasso

Two pieces shower column with plate showerhead - Thermostatic - Built in version
Duschsäule in zwei Teilen mit flacher Kopfbrause - Thermostat - UP-Version
Columna de ducha in dos piezas con plato de ducha piso - Termostatico - Versiòn empotrada
Columne de douche en deux piéces avec pomme de douche plate - Thermostatique - Vérsion encastrée

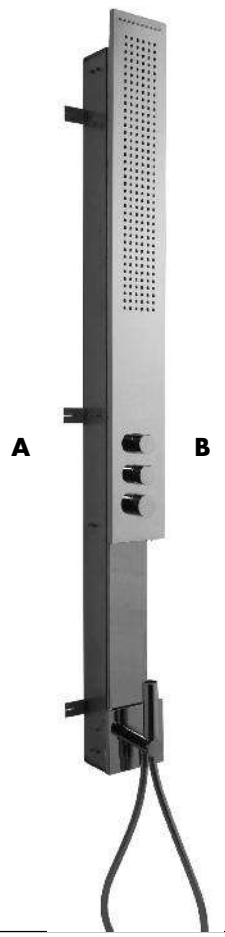

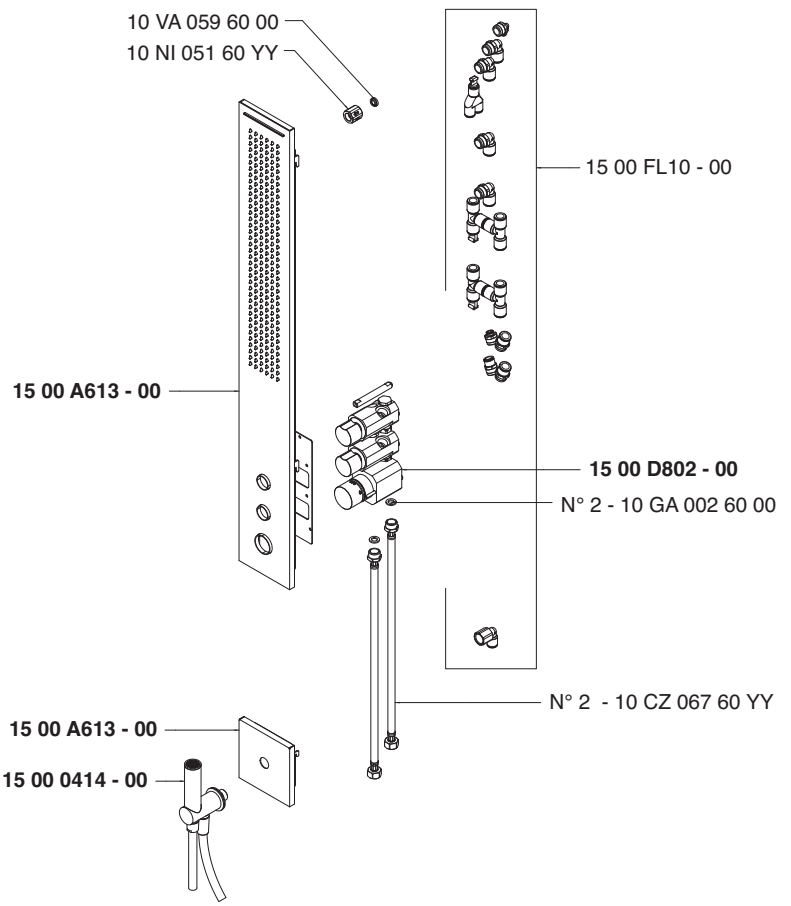

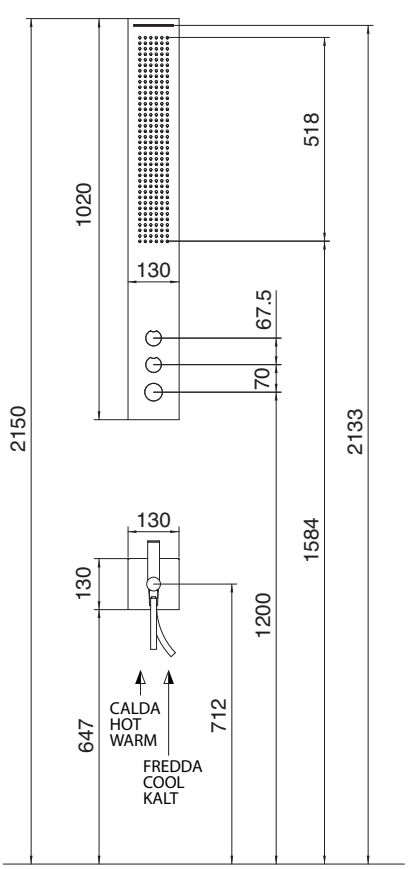

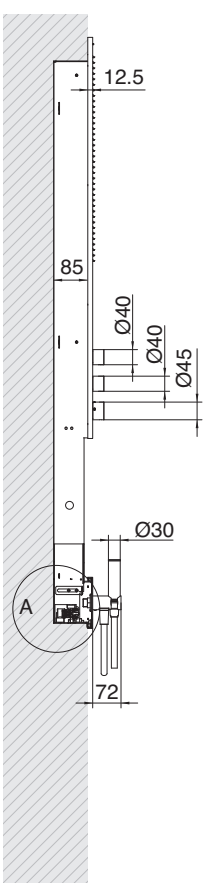

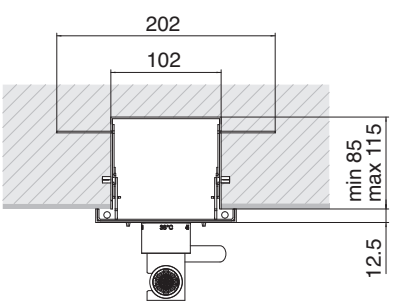

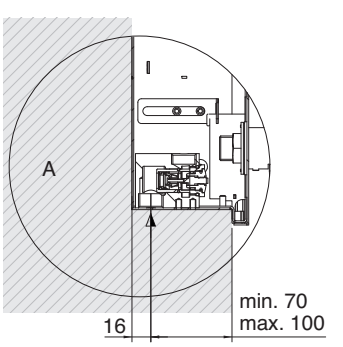

OBLIQUA _ cod. 1500 0610 A00 - 1500 0613 A00

Colonna doccia in due pezzi con soffione piano - Termostatica

Two pieces shower column with plate showerhead - Thermostatic • Duschsäule in zwei Teilen mit flacher Kopfbrause - Thermostat
Columna de ducha in dos piezas con plato de ducha piso - Termostatico • Columne de douche en deux piéces avec pomme de douche plate- Thermostatique

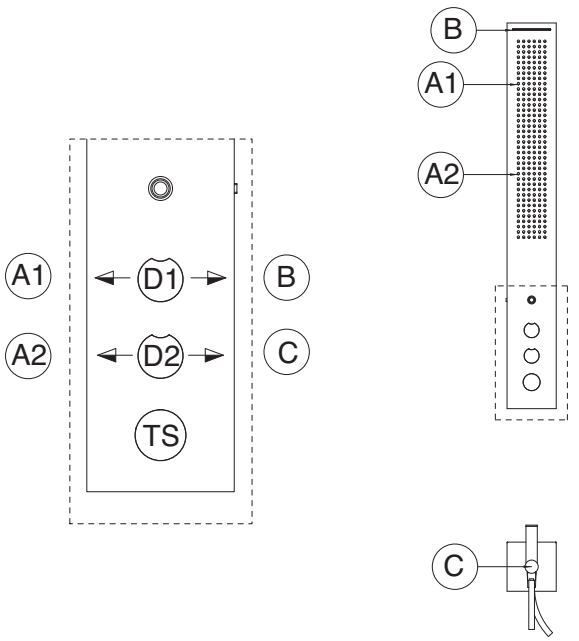

Impianto Idraulico _ Hydraulic system _ Hydraulische anlage _ Instalación hidráulica _ Installation hydraulique

Pressione minima di esercizio consigliata Minimum recommended operating pressure _ Empfohlener mindestbetriebsdruck Presión mínima de trabajo aconsejada _ Pression d'exercice minimale conseillée	2 Bar
Pressione massima di esercizio consigliata Maximum recommended operating pressure _ Empfohlener höchstbetriebsdruck Presión máxima de trabajo aconsejada _ Pression d'exercice maximale conseillée	5 Bar
Temperatura massima di esercizio Maximum operating temperature _ Höchstbetriebstemperatur Temperatura máxima de trabajo _ Température maximale d'exercice	60°
Scarico a pavimento Floor plug _ Bodenablauf Desagüe en pavimento _ Evacuation au sol	**Tubazione** _ Pipes _ Rohrleitung_ Tuyauterie _ Tuberías: DN 50 - 60 (NB 2" - 2 - 1/2") - **Portata ≅** _ Flow rate ≅ Wasserflussmenge ≅ _ Caudal hacia ≅ _ Débit ≅: 1,5 l/s

Pressione (bar)	(A1) **Soffione** Showerhead Kopfbrause Rociador Pomme	(A2) **Soffione** Showerhead Kopfbrause Rociador Pomme	(B) **Cascata** Waterfall Wasserfall Cascada Cascade	(C) **Doccetta** Hand shower Handbrause Ducha de mano Douchette	(A1) + (A2) **Soffione - Soffione** Showerhead - Showerhead Kopfbrause - Kopfbrause Rociador - Rociador Pomme - Pomme	(B) + (A2) **Cascata - Soffione** Waterfall - Showerhead Kaskade - Kopfbrause Cascada - Rociador Cascade - Pomme
1	13	13,5	5	5	17	14
1,5	17	17,5	7	8	22	18
2	20	21	8	10	26,5	22,5
2,5	23,5	24	8	12	30	24,5
3	26	26,5	8	13	33	27,5
3,5	29	29	8	14	36,5	29,5
4	31	31	8	15	39	31,5
4,5	33	33	8	16	41	33,5
5	34,4	34,5	8	17	42,5	
		Range di utilizzo consigliato Recommended range of utilization Empfohlene einsatzspanne Límites de uso aconsejados Plage d'utilisation conseillée			**Range di utilizzo consigliato** Recommended range of utilization Empfohlene einsatzspanne Límites de uso aconsejados Plage d'utilisation conseillée	

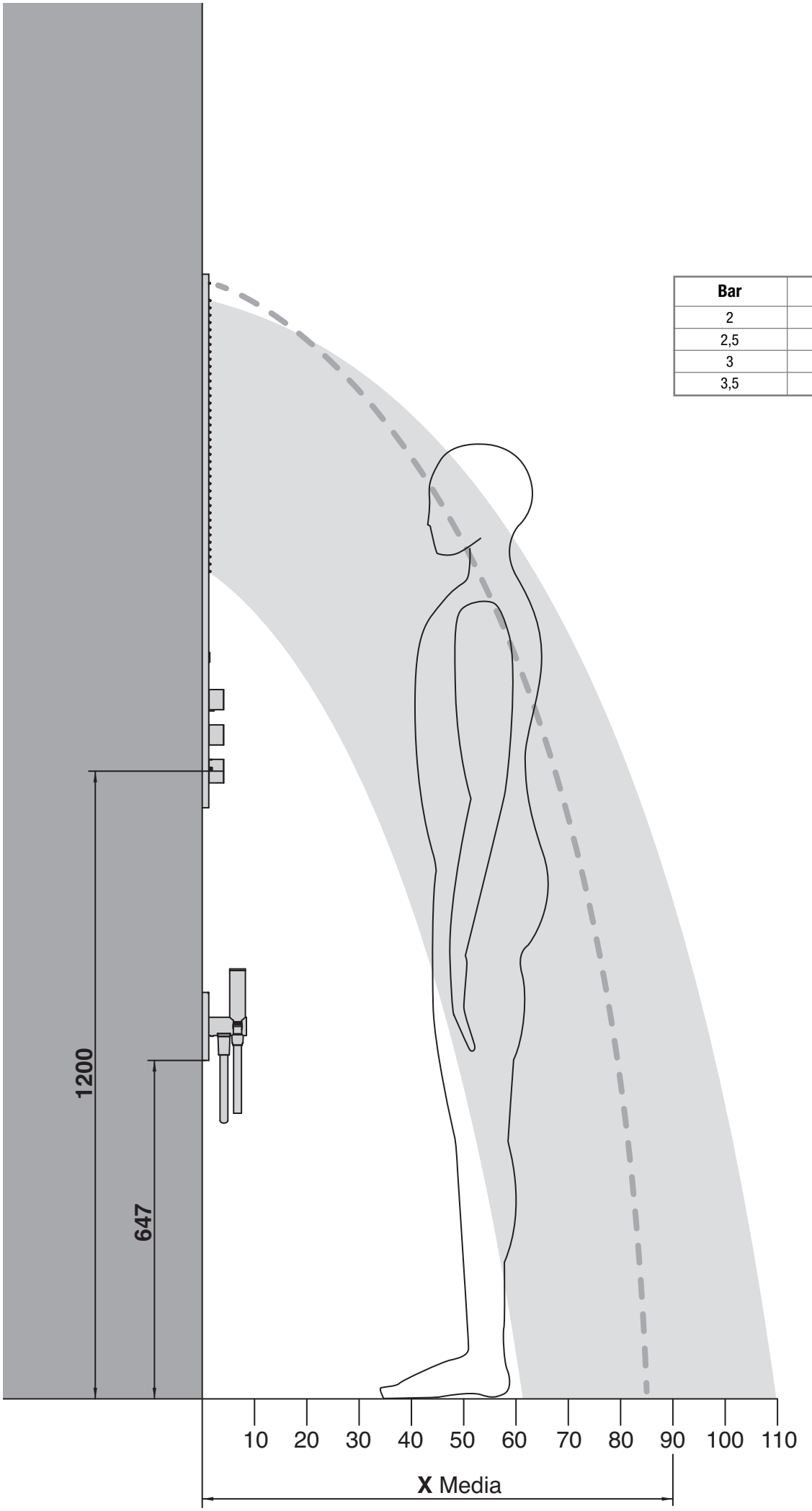

Bar	Portata	X Media
2	26,5	80
2,5	30	90
3	33	100
3,5	36,5	110

1500 A608 -00

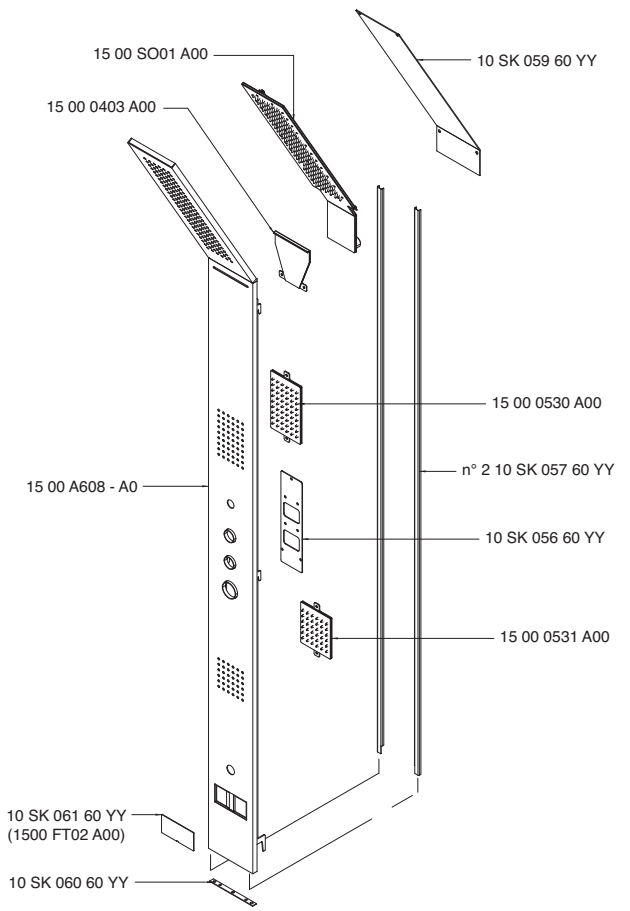

1500 A609 -00

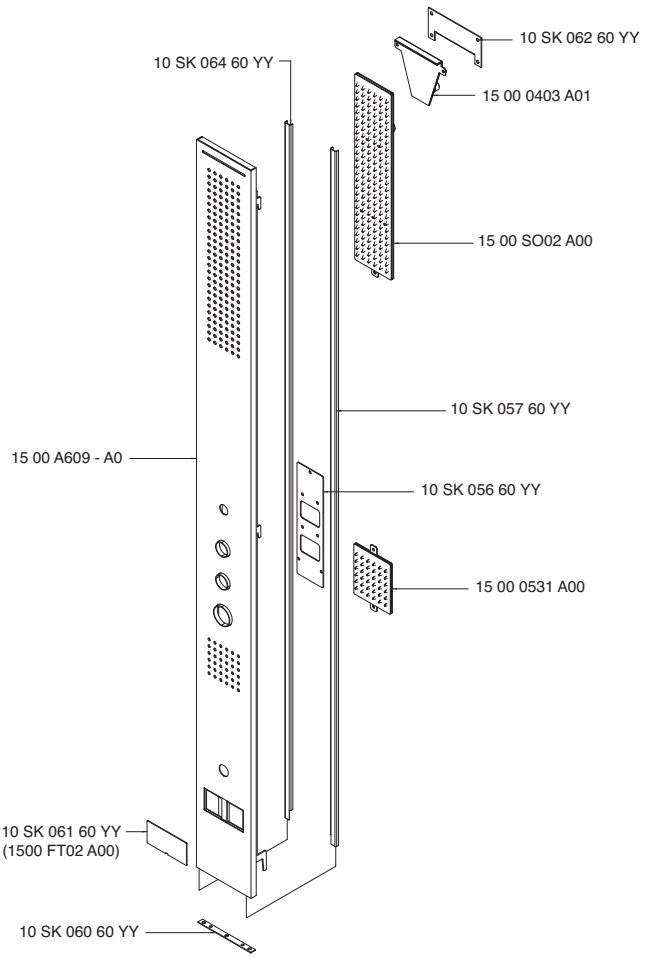

1500 A610 -00

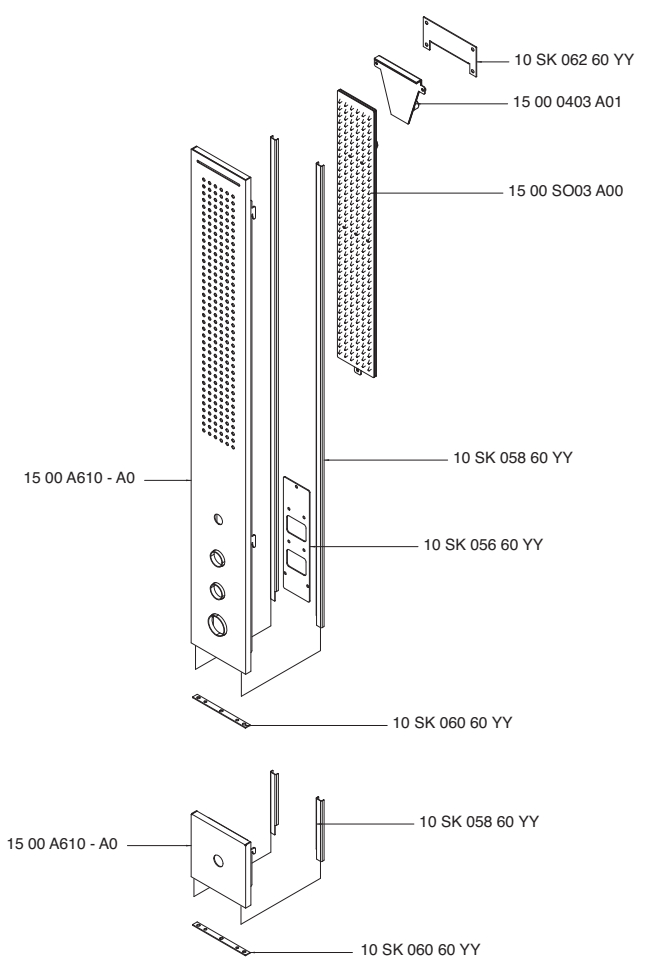

1500 A611 -00

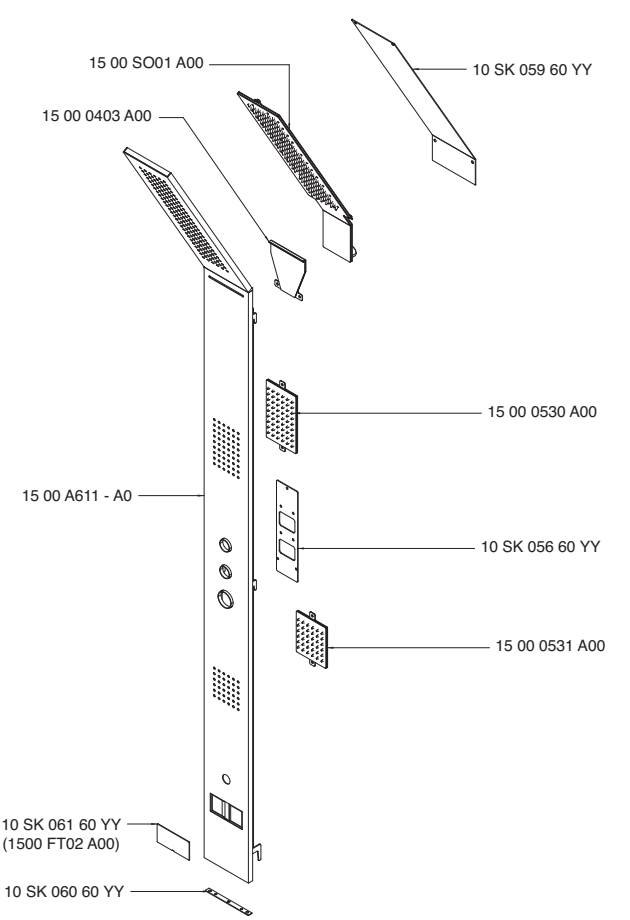

1500 A612 -00

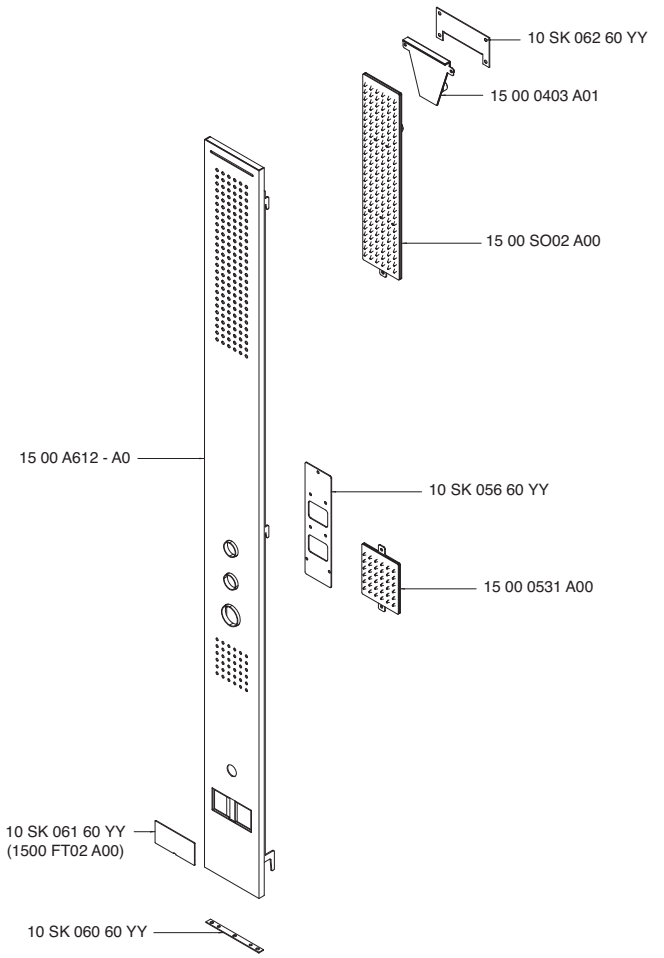

1500 A613 -00

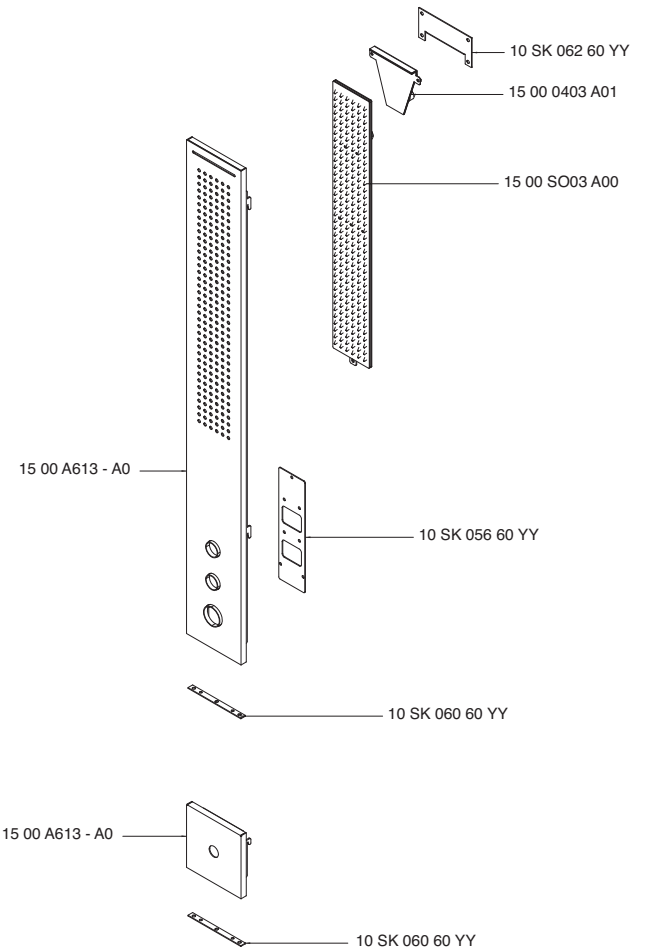

1500 D802 -00

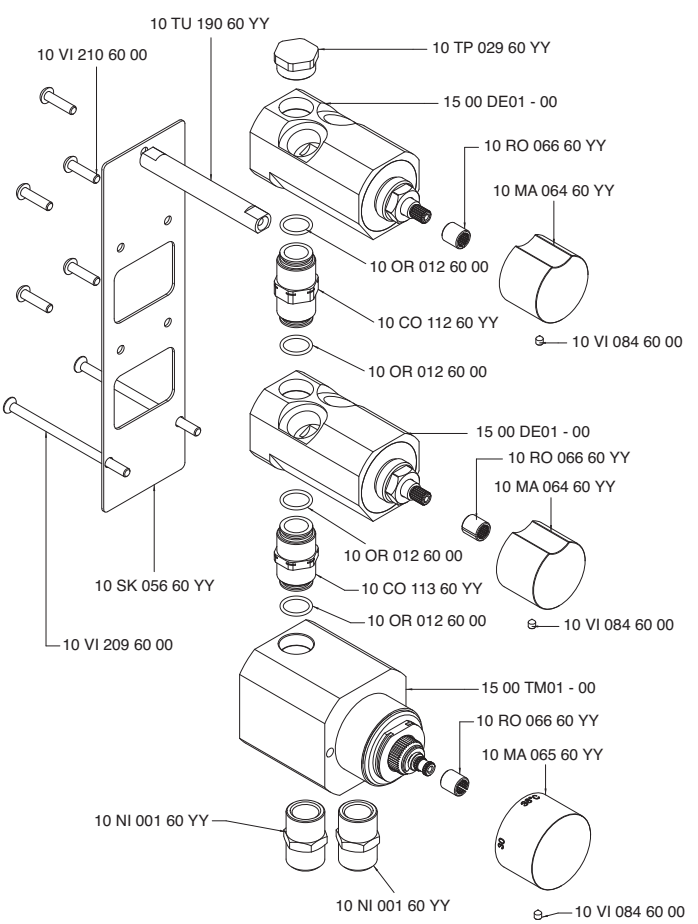

1500 DE01 -00

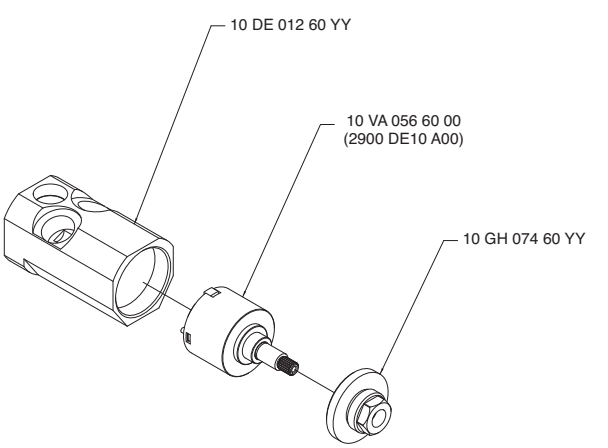

1500 EL01 -00

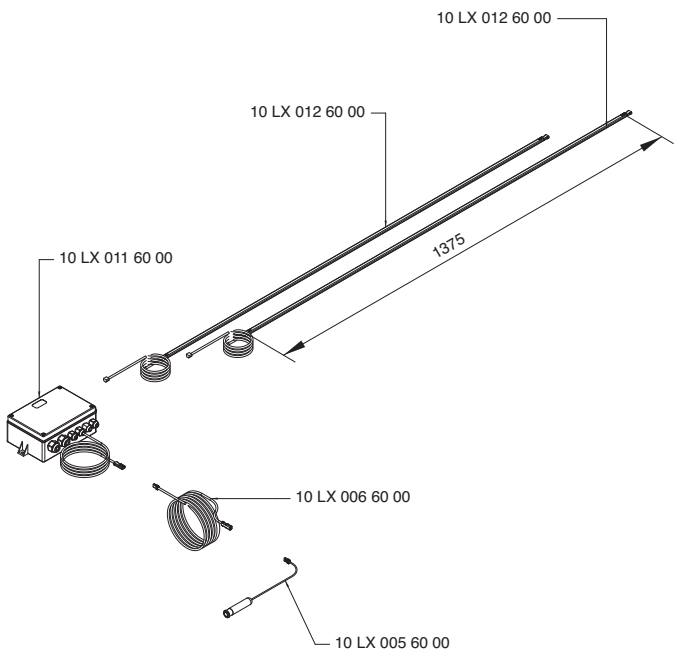

1500 EL02 -00

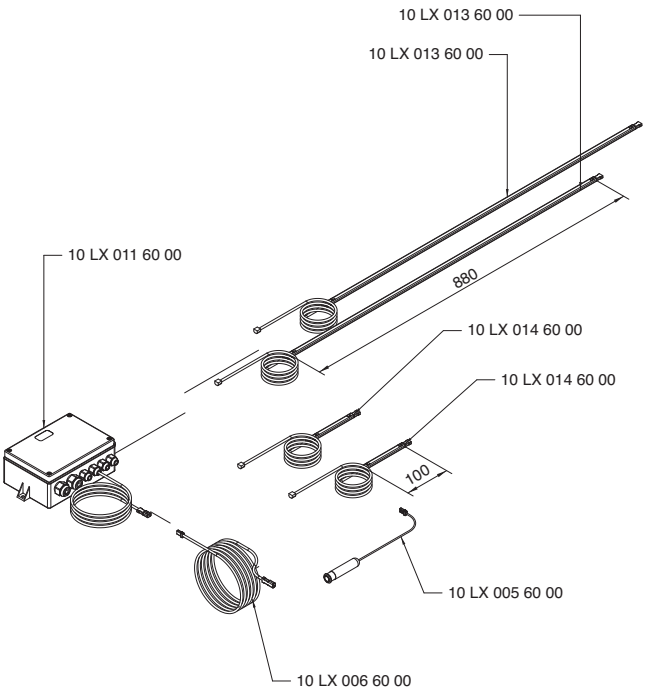

1500 TM01 -00

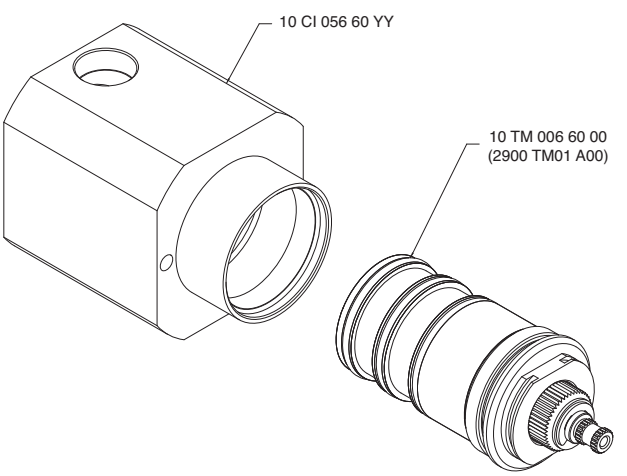

1500 0414 -00

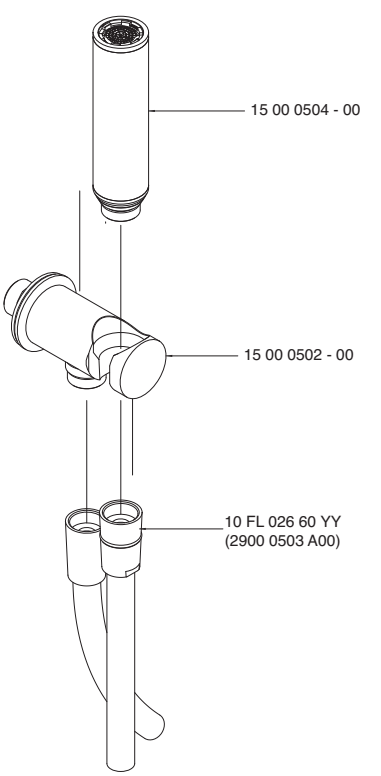

1500 0504 -00

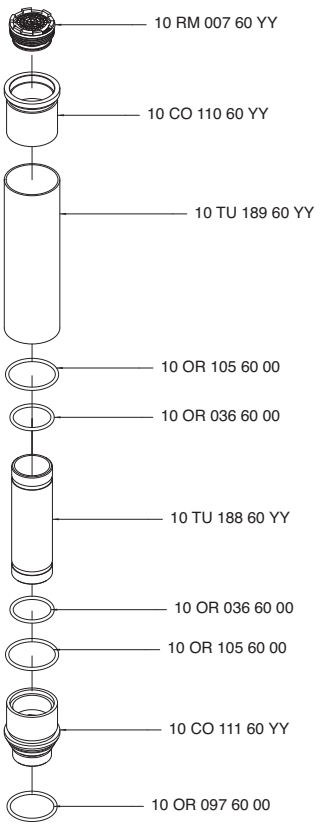

1500 0502 -00

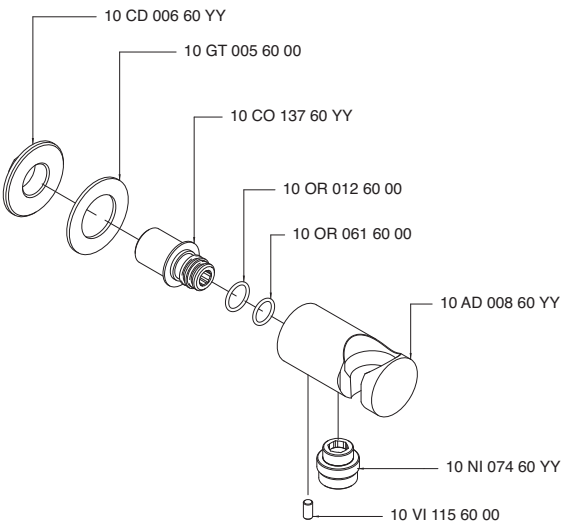

INDEX - 21

Cod.

2100 0403 A00
2100 0403 AL0
2100 0414 A00
2100 0502 A00
2100 0504 A00
2100 0701 A00
2100 A099 A00
2100 A100 A00
2100 A106 A00
2100 A113 A00
2100 A201 A00
2100 A400 A00
2100 A401 A00
2100 A402 A00
2100 A402 AX0
2100 A421 A00
2100 A701 A00
2100 AS01 A00
2100 B108 A00
2100 B113 A00
2100 A113 A00
2100 B113 A00
2100 B300 -00
2100 B300 AA0
2100 B300 AB0
2100 B401 A00
2100 A401 A00
2100 B401 A00
2100 B401 A0E
2100 A401 A00
2100 B401 A0E
2100 B402 A00
2100 A402 A00
2100 B402 A00
2100 A402 AX0
2100 B402 A00
2100 B402 A0E
2100 A402 AX0
2100 B402 A0E
2100 A402 A00
2100 B402 A0E
2100 BD01 A00
2100 BR01 A00
2100 BR02 A00
2100 CL01 A00
2100 CL02 A00
2100 CL03 A00
2100 CL04 A00
2100 CL05 A00
2100 CL06 A00
2100 CL07 A00
2100 CL08 A00
2100 CL09 A00
2100 CL10 A00
2100 D403 A00
2100 I401 AA0

Cod.

2100 i401 AB0
2100 i401 AA0
2100 I401 AB0
2100 LA02 -00
2100 LA03 -00
2100 MA01 A00
2100 MA02 A00

POP - 21

2100 CL01 A00

Getto lavabo - Ottone
Spout for washbasin - Brass
Auslauf für Waschtischbatterie -Messing
Caño para bateria lavabo - Latón
Bec pour mitigeur lavabo - Laiton

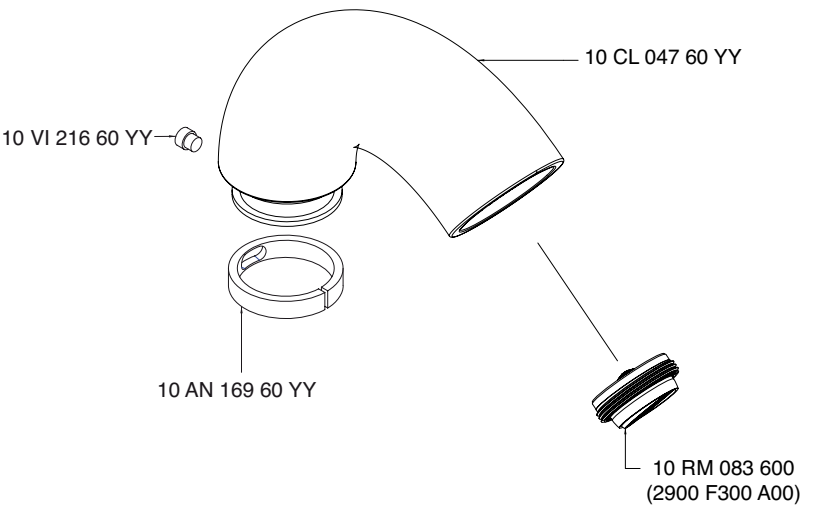

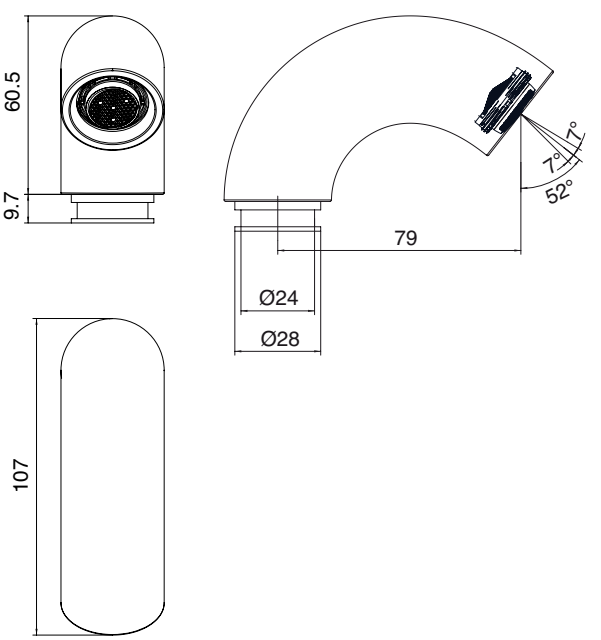

2100 CL02 A00

Getto lavabo/bidet - Silicone

Spout for washbasin/bidet - Silicone
Auslauf für Waschtisch- und Bidetbatterie -Silikon
Caño para bateria lavabo/bidet - Silicona
Bec pour mitigeur lavabo/bidet- Silicone

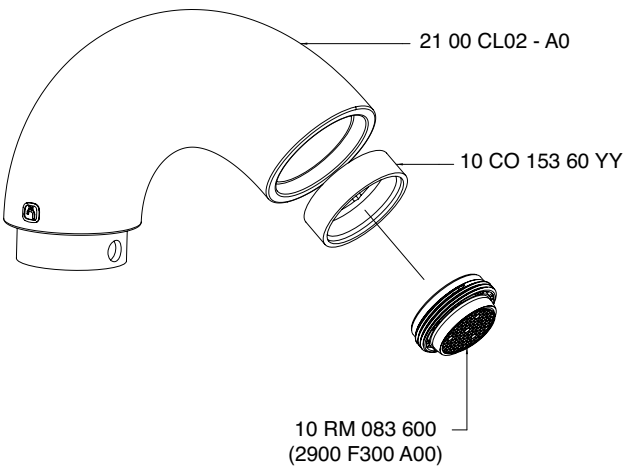

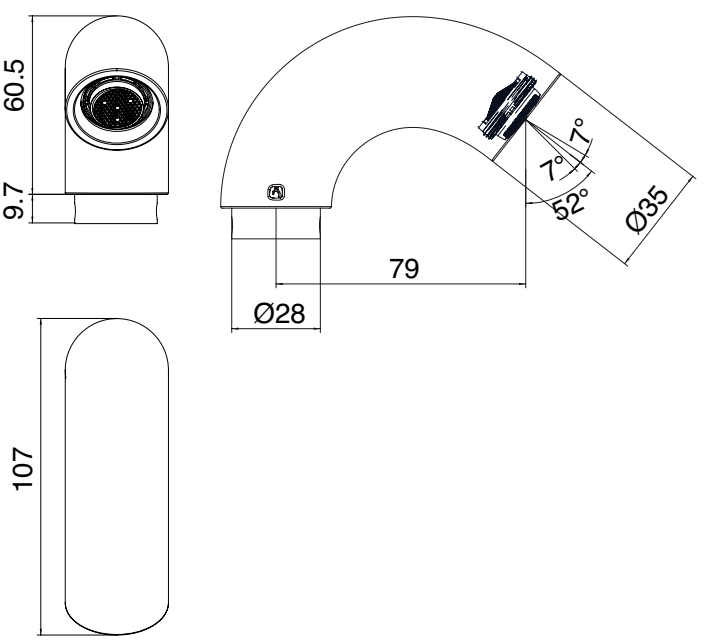

2100 A100 A00

Miscelatore lavabo con scarico - senza getto

Washbasin mixer with plug - without spout
Waschtischbatterie mit Abluaf- ohne Auslauf
Monomando lavabo con desagüe - sin caño
Mitigeur lavabo avec bonde vidange - sans bec

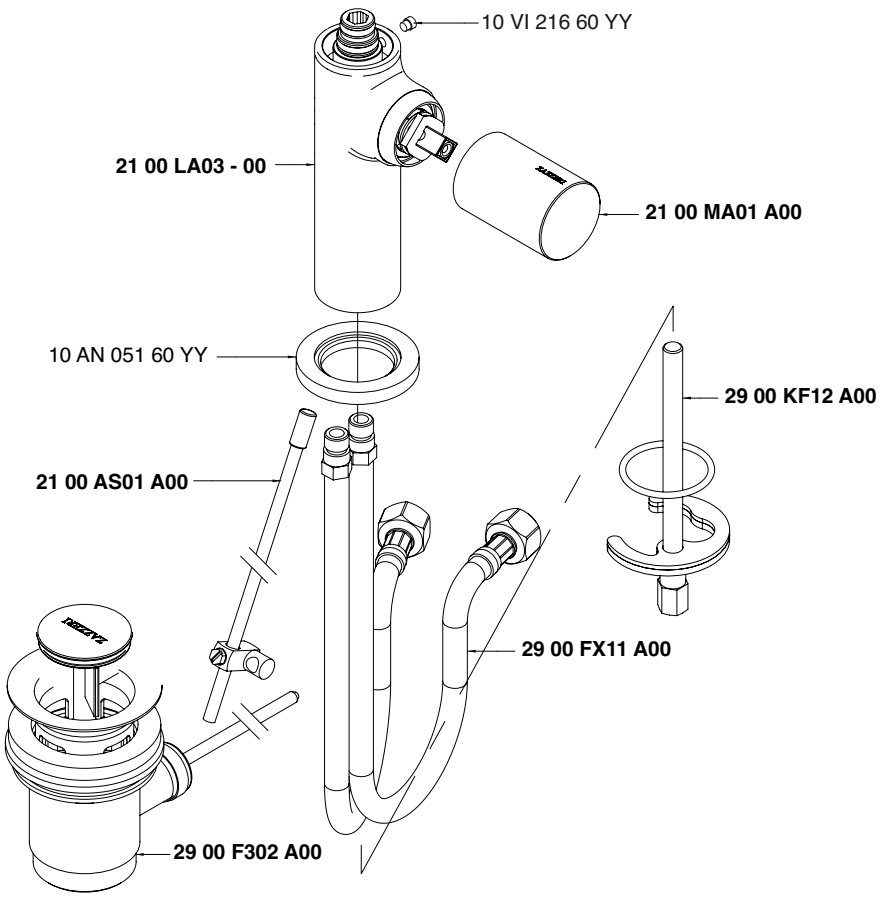

+ 2100 CL01 A00 / 2100 CL02 A00
Condizioni di prova - Test conditions
Acqua calda - Hot water: **60±2 °C**
Acqua fredda - Cold water: **20±2 °C**

P [bar]	Q l/min
0,5	2,50
1,0	4,10
1,5	4,60
2,0	4,90
2,5	4,95
3,0	5,00
3,5	5,00
4,0	5,05
4,5	5,05
5,0	5,10

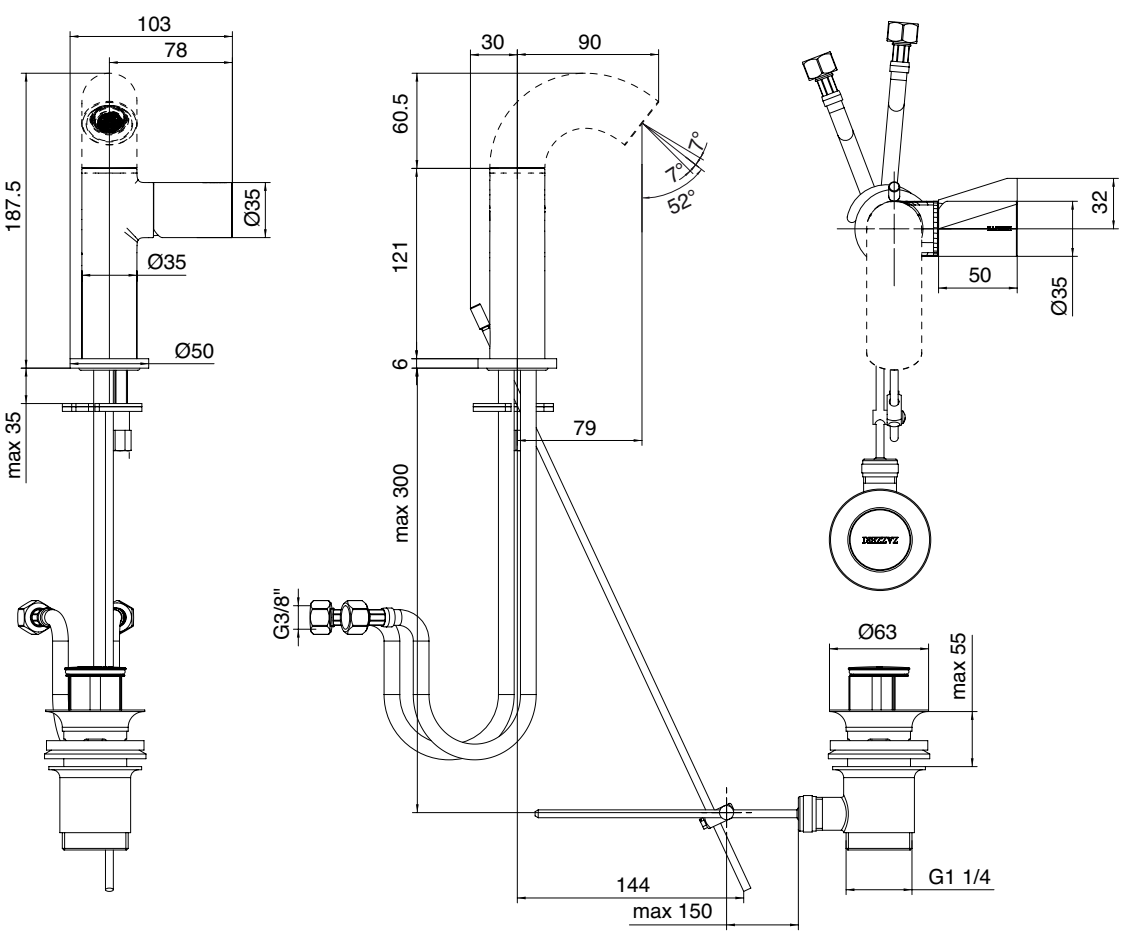

2100 A106 A00

Miscelatore lavabo senza scarico - senza getto

Washbasin mixer without plug - without spout
Waschtischbatterie ohne Abluaf- ohne Auslauf
Monomando lavabo sin desagüe - sin caño
Mitigeur lavabo sans bonde vidange - sans bec

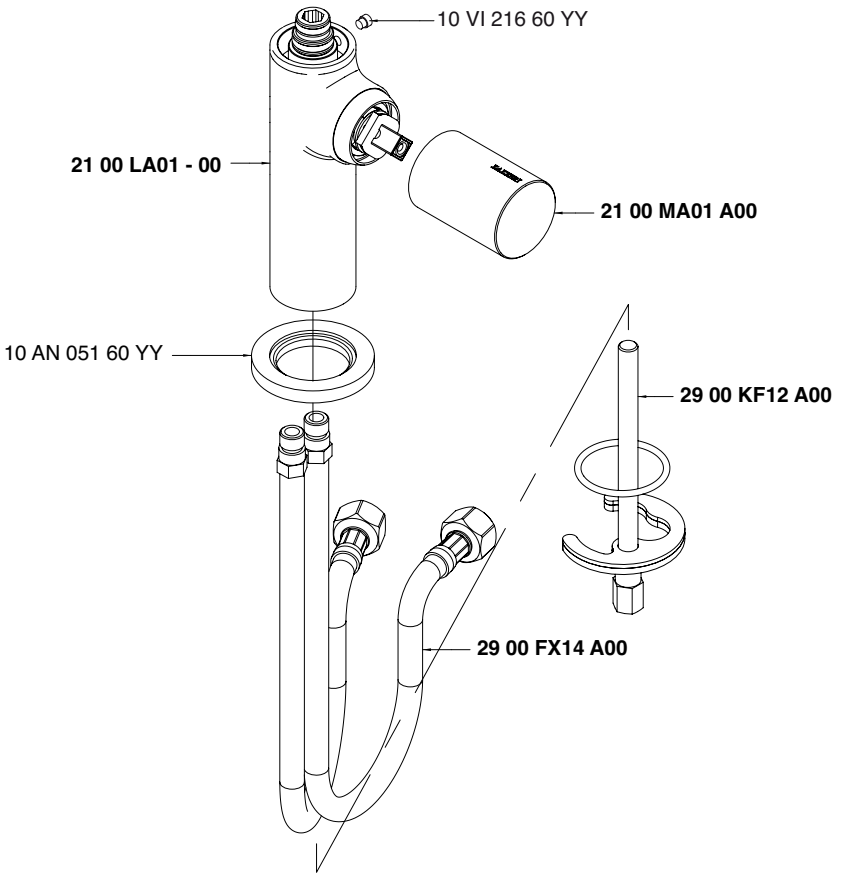

+ 2100 CL01 A00 / 2100 CL02 A00
Condizioni di prova - Test conditions
Acqua calda - Hot water: **60±2 °C**
Acqua fredda - Cold water: **20±2 °C**

P [bar]	Q l/min
0,5	2,50
1,0	4,10
1,5	4,60
2,0	4,90
2,5	4,95
3,0	5,00
3,5	5,00
4,0	5,05
4,5	5,05
5,0	5,10

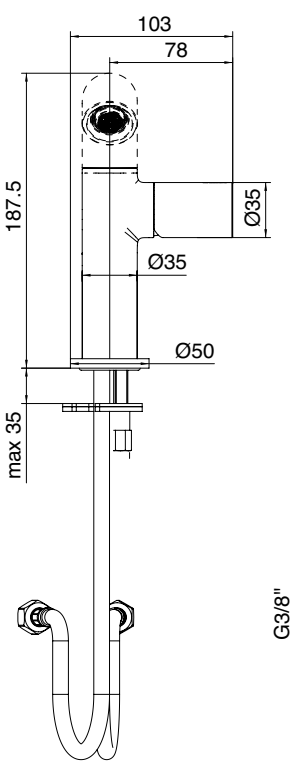

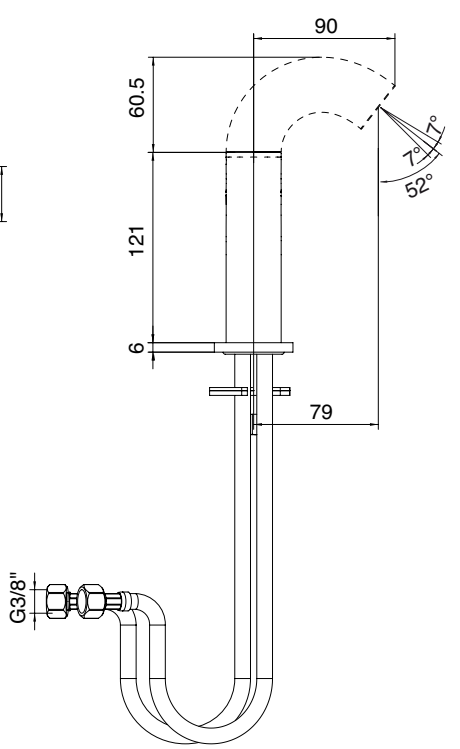

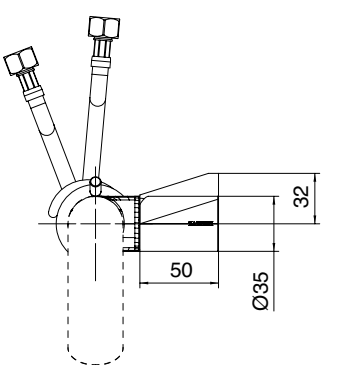

2100 A099 A00

Miscelatore lavabo alto senza scarico - senza getto

Washbasin mixer without plug - without spout
Waschtischbatterie ohne Abluaf- ohne Auslauf
Monomando lavabo sin desagüe - sin caño
Mitigeur lavabo sans bonde vidange - sans bec

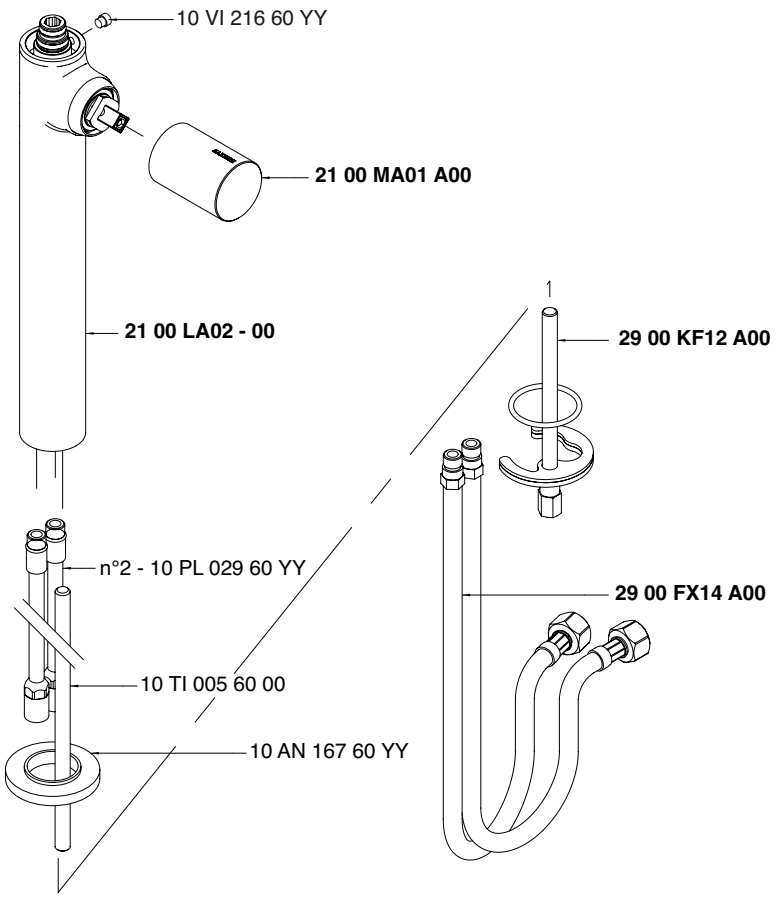

+ 2100 CL01 A00 / 2100 CL02 A00
Condizioni di prova - Test conditions
Acqua calda - Hot water: **60±2 °C**
Acqua fredda - Cold water: **20±2 °C**

P [bar]	Q l/min
0,5	2,50
1,0	4,10
1,5	4,60
2,0	4,90
2,5	4,95
3,0	5,00
3,5	5,00
4,0	5,05
4,5	5,05
5,0	5,10

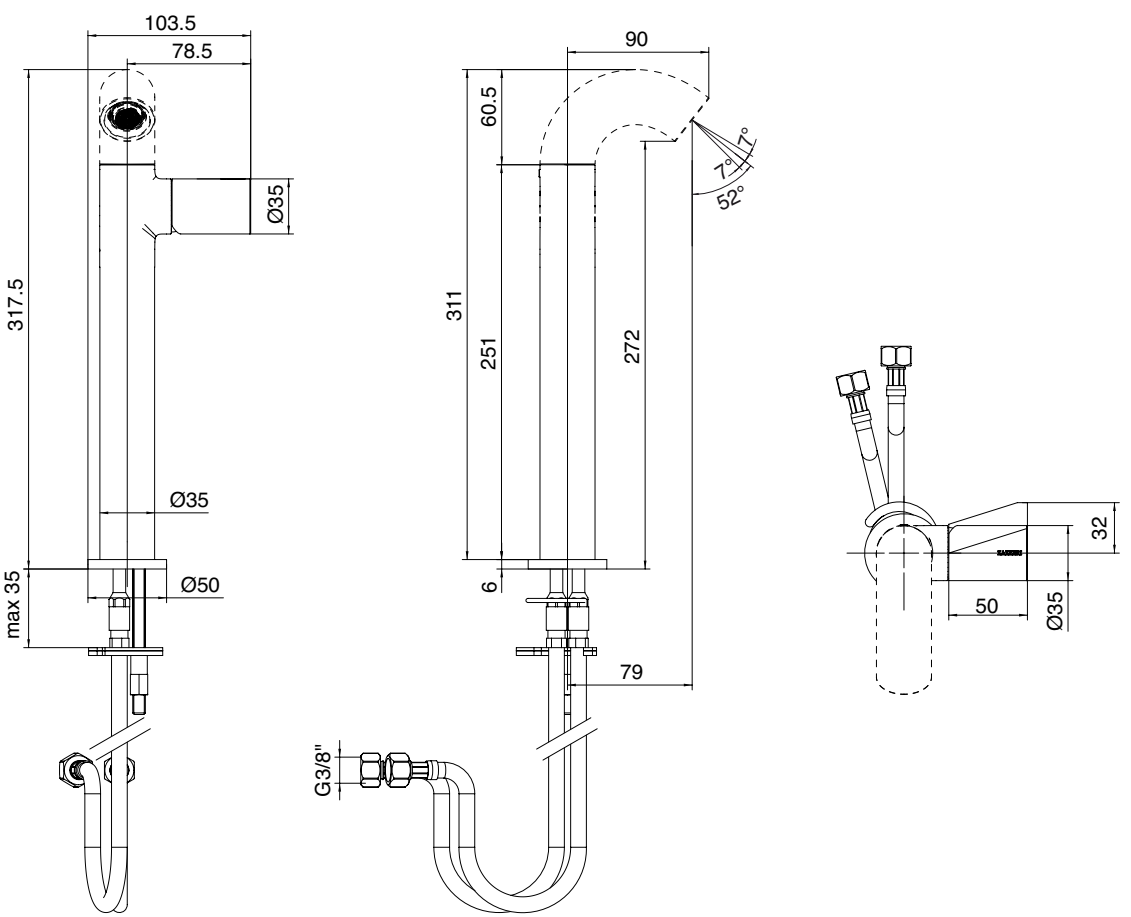

2100 A201 A00

Miscelatore lavabo piccolo con scarico - senza getto

Washbasin mixer with plug - without spout
Waschtischbatterie mit Abluaf - ohne Auslauf
Monomando lavabo con desagüe - sin caño
Mitigeur lavabo avec bonde vidange - sans bec

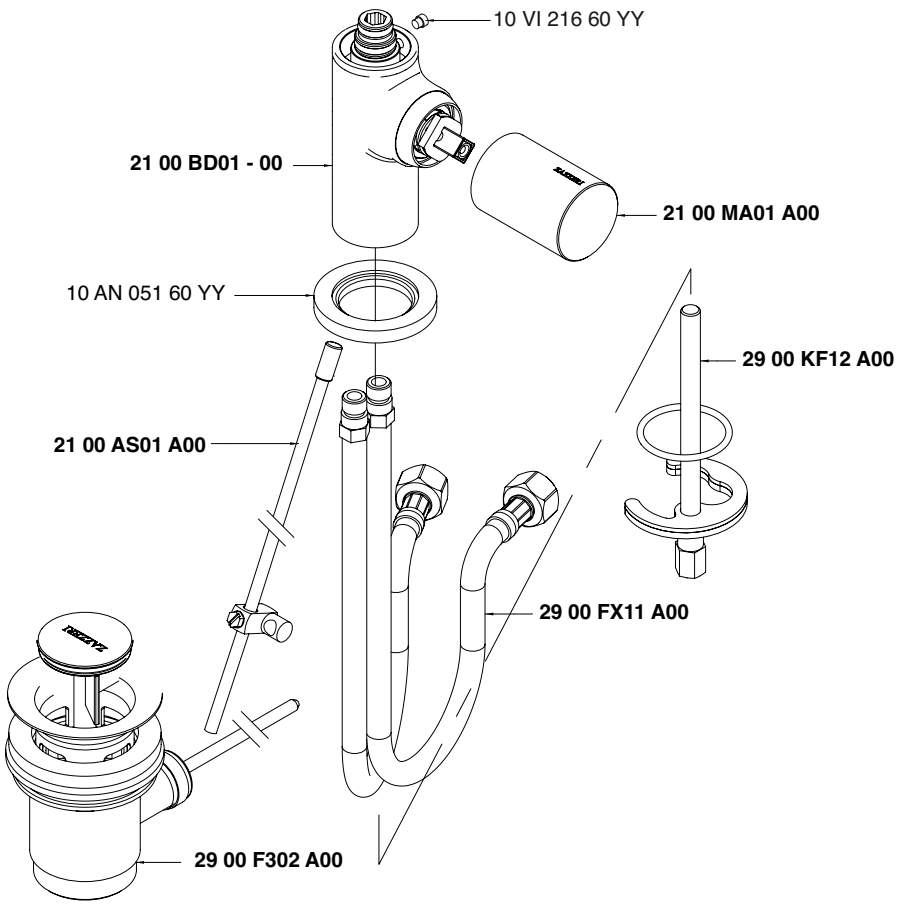

+ 2100 CL01 A00 / 2100 CL02 A00
Condizioni di prova - Test conditions
Acqua calda - Hot water: **60±2 °C**
Acqua fredda - Cold water: **20±2 °C**

P [bar]	Q l/min
0,5	2,50
1,0	4,10
1,5	4,60
2,0	4,90
2,5	4,95
3,0	5,00
3,5	5,00
4,0	5,05
4,5	5,05
5,0	5,10

+ 2100 CL03 A00
Condizioni di prova - Test conditions
Acqua calda - Hot water: **60±2 °C**
Acqua fredda - Cold water: **20±2 °C**

P [bar]	Q l/min
0,5	2,50
1,0	4,10
1,5	4,60
2,0	4,90
2,5	4,95
3,0	5,00
3,5	5,00
4,0	5,05
4,5	5,05
5,0	5,10

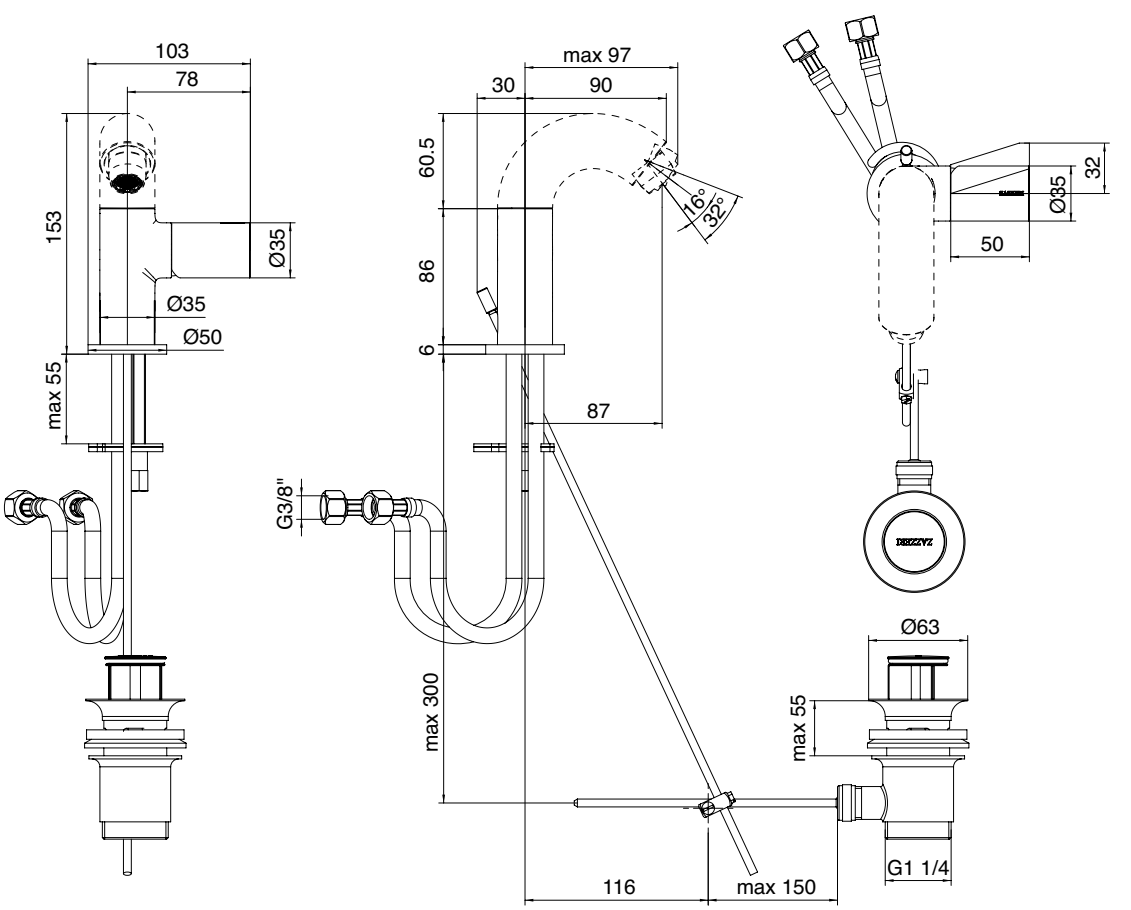

2100 CL04 A00

Getto lavabo/vasca - Ottone

Spout for washbasin/bathtub - Brass
Auslauf für Waschtisch- und Wannenbatterie - Messing
Caño para bateria lavabo/bañera- Latón
Bec pour mitigeur lavabo/baignoire -Laiton

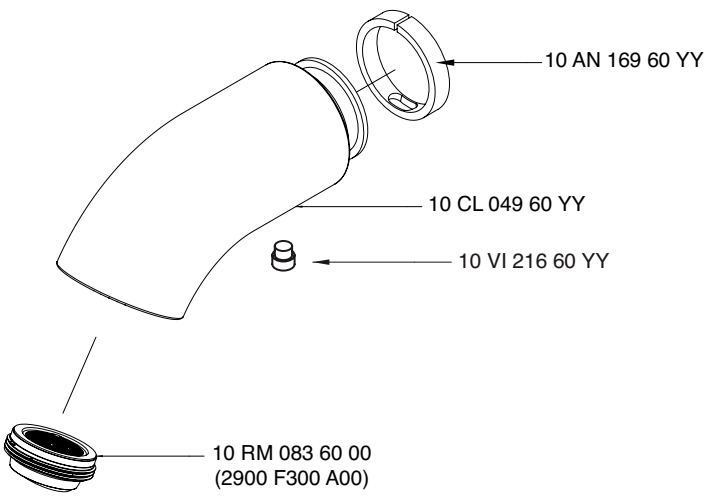

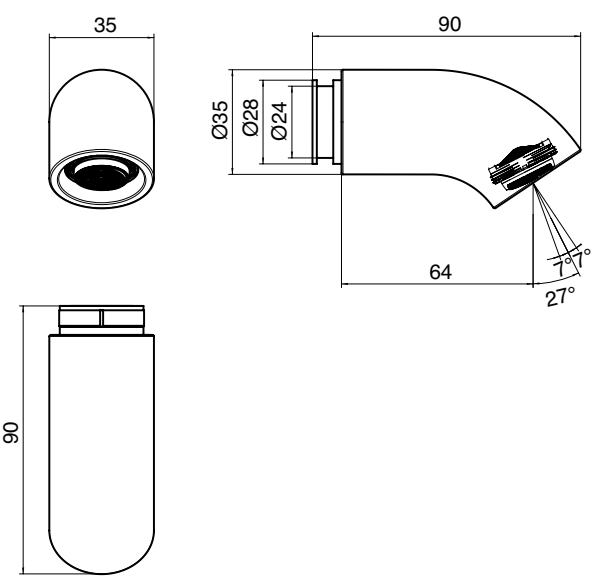

2100 CL05 A00

Getto lavabo - Silicone

Spout for washbasin - Silicone
Auslauf für Waschtischbatterie -Silikon
Caño para bateria lavabo - Silicona
Bec pour mitigeur lavabo - Silicone

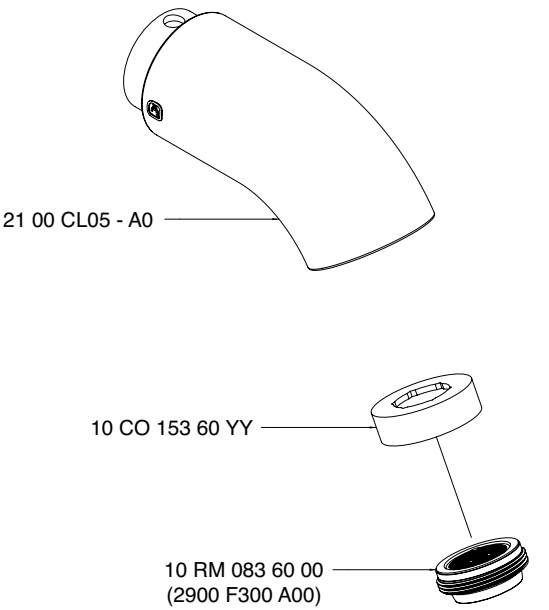

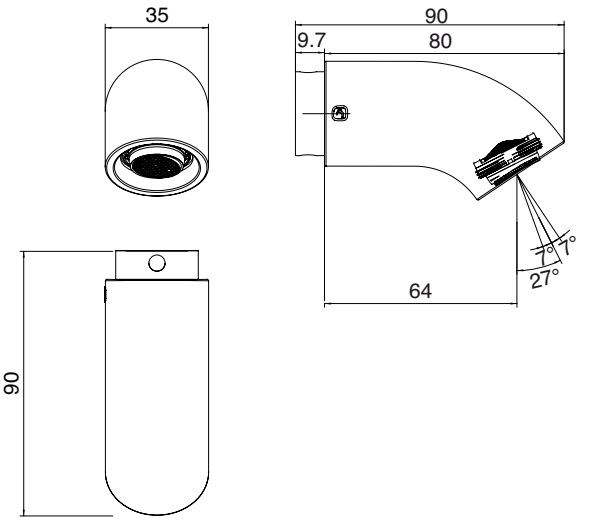

A 2100 B113 A00

+

B 2100 A113 A00

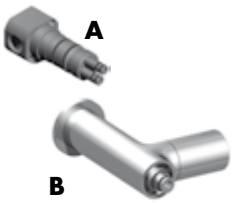

Miscelatore lavabo ad incasso completo - senza getto

Built-in washbasin set without spout
Wand-Waschtischbatterie UP-Mont. ohne Auslauf
Batería lavabo de empotrar sin caño
Mitigeur lavabo à encastrer sans bec

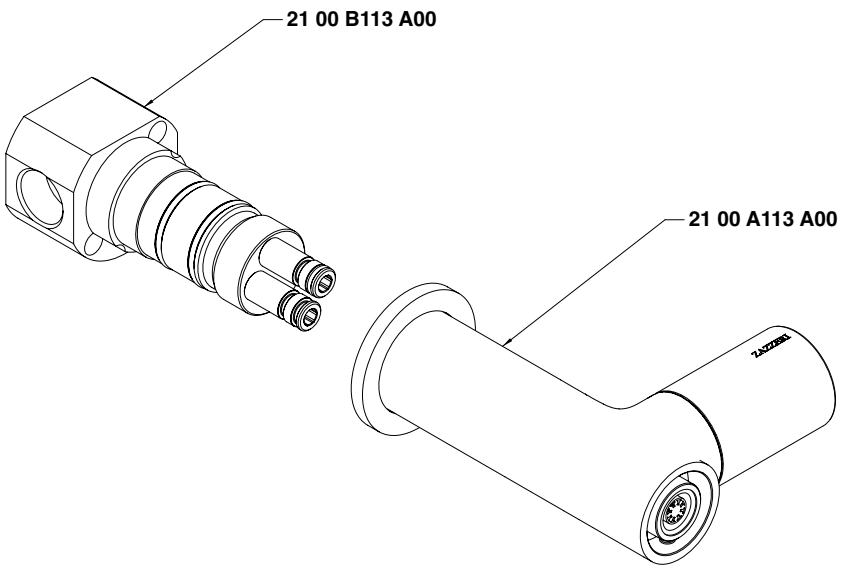

+ 2100 CL04 A00 / 2100 CL05 A00
Condizioni di prova - Test conditions
Acqua calda - Hot water: **60±2 °C**
Acqua fredda - Cold water: **20±2 °C**

P [bar]	Q l/min
0,5	2,50
1,0	4,10
1,5	4,60
2,0	4,90
2,5	4,95
3,0	5,00
3,5	5,00
4,0	5,05
4,5	5,05
5,0	5,10

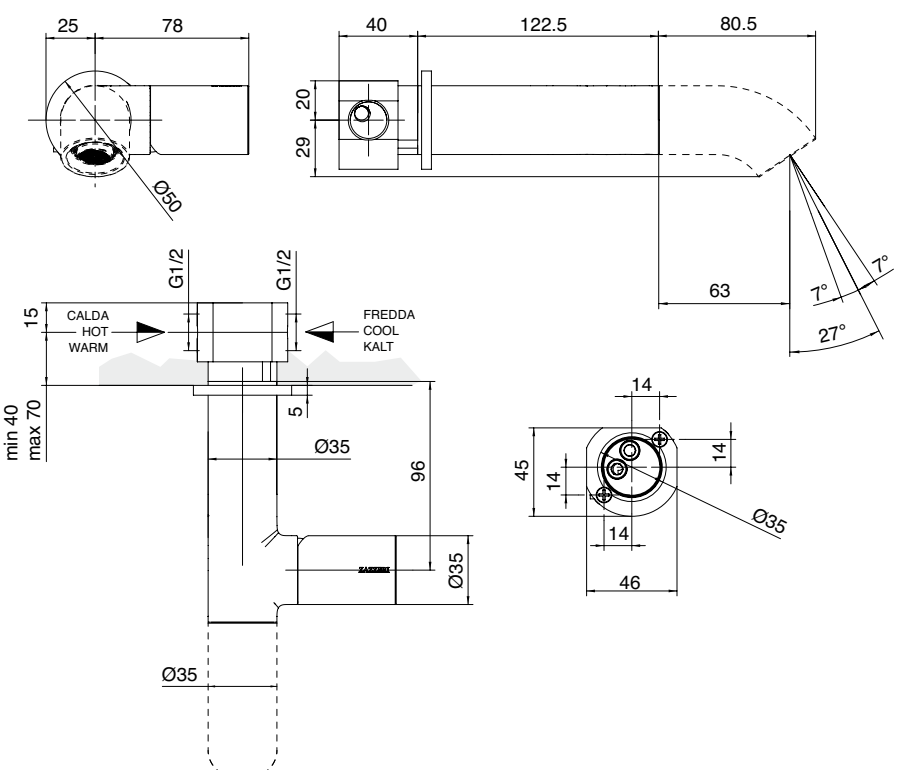

A 2100 B402 A0E
+
B 2100 A402 AX0

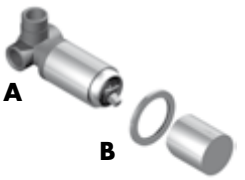

Miscelatore da incasso - completo - Borchia piccola - ECO

Concealed shower mixer with small plate
UP-Duschmischer mit kleiner Platte
Mezclador de ducha empotrado con placa pequeña
Mitigeur douche à encastrer avec petite plaque

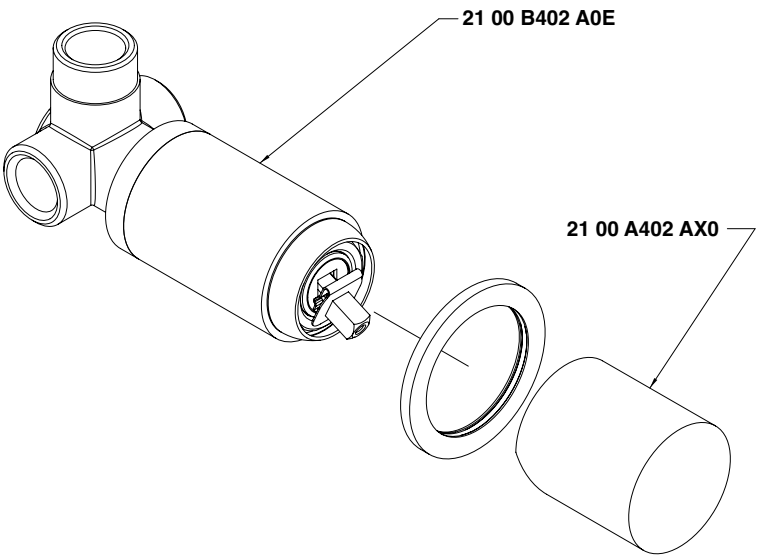

Condizioni di prova - Test conditions

Acqua calda - Hot water: **60±2 °C**
Acqua fredda - Cold water: **20±2 °C**

P [bar]	Q l/min
0,5	4,20
1,0	7,40
1,5	9,70
2,0	11,50
2,5	13,00
3,0	14,50
3,5	15,80
4,0	17,00
4,5	18,00
5,0	19,00

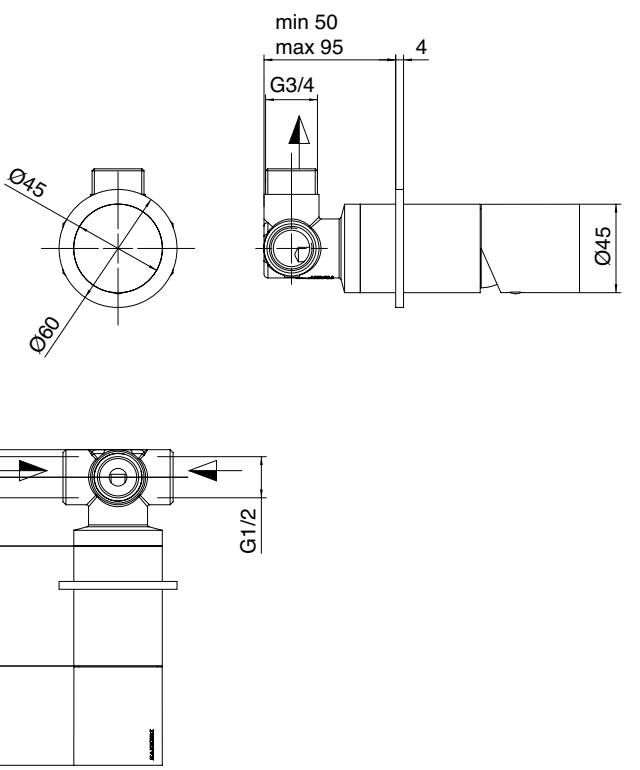

A 2100 B402 A0E
+
B 2100 A402 A00

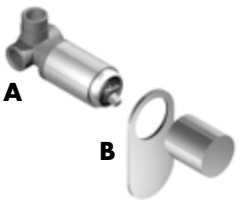

Miscelatore ad incasso - completo - ECO

Concealed shower mixer
UP-Duschmischer
Mezclador de ducha empotrado
Mitigeur douche encastré

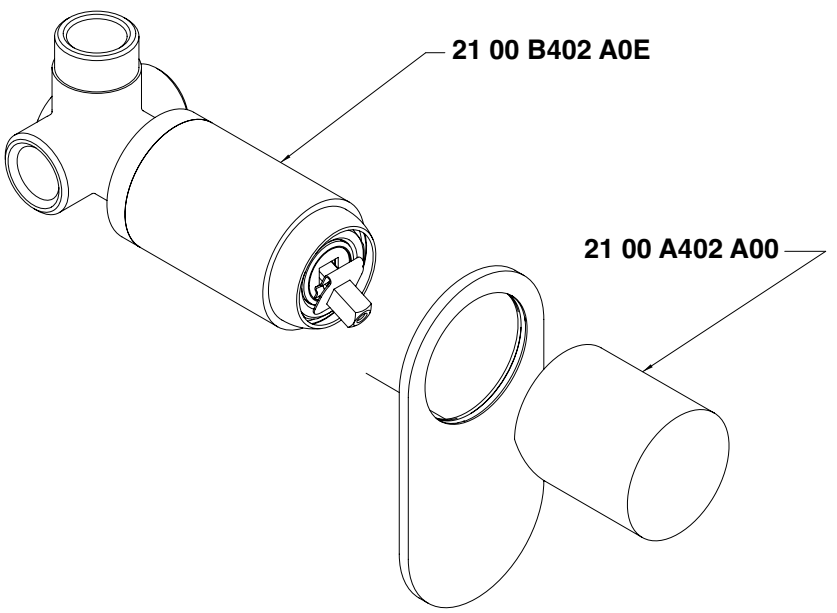

Condizioni di prova - Test conditions

Acqua calda - Hot water: **60±2 °C**
Acqua fredda - Cold water: **20±2 °C**

P [bar]	Q l/min
0,5	4,20
1,0	7,40
1,5	9,70
2,0	11,50
2,5	13,00
3,0	14,50
3,5	15,80
4,0	17,00
4,5	18,00
5,0	19,00

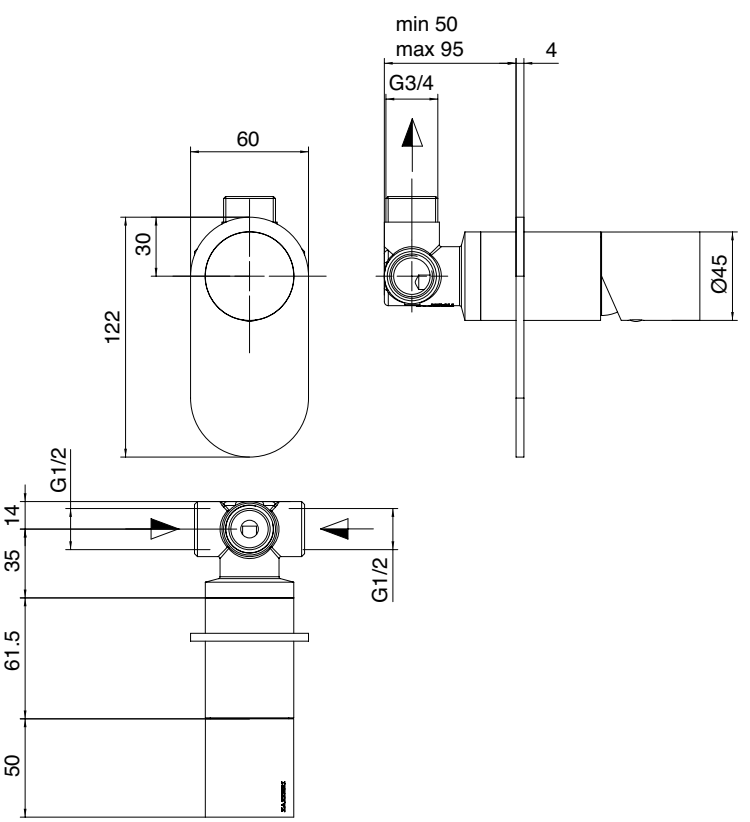

2100 BR01 A00

Getto lavabo/doccia a parete da 60 mm - senza getto

Spout for washbasin/shower 60 mm - without spout
Auslauf für Waschtisch und Dusche 60 mm - ohne Auslauf
Caño para bateria lavabo/ducha 60 mm - sin caño
Bec pour lavabo/douche 60 mm - sans bec

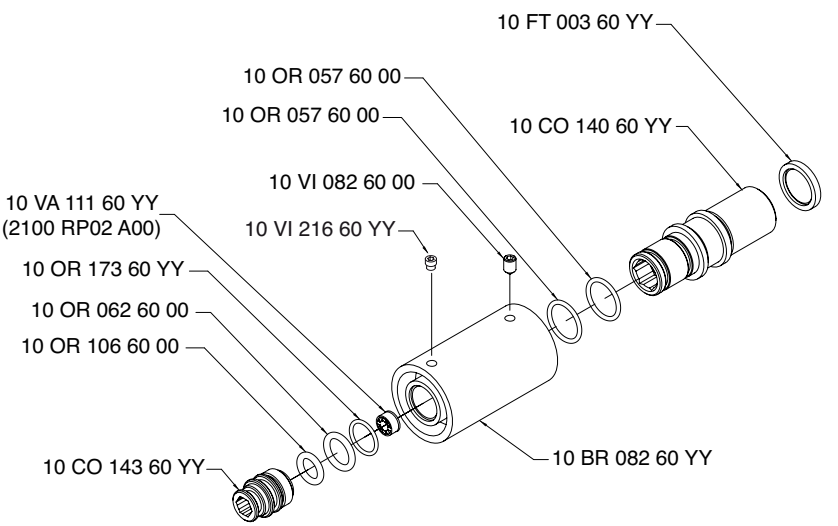

+ 2100 CL04 A00 / 2100 CL05 A00
Condizioni di prova - Test conditions
Acqua calda - Hot water: **60±2 °C**
Acqua fredda - Cold water: **20±2 °C**

P [bar]	Q l/min
0,5	2,50
1,0	4,10
1,5	4,60
2,0	4,90
2,5	4,95
3,0	5,00
3,5	5,00
4,0	5,05
4,5	5,05
5,0	5,10

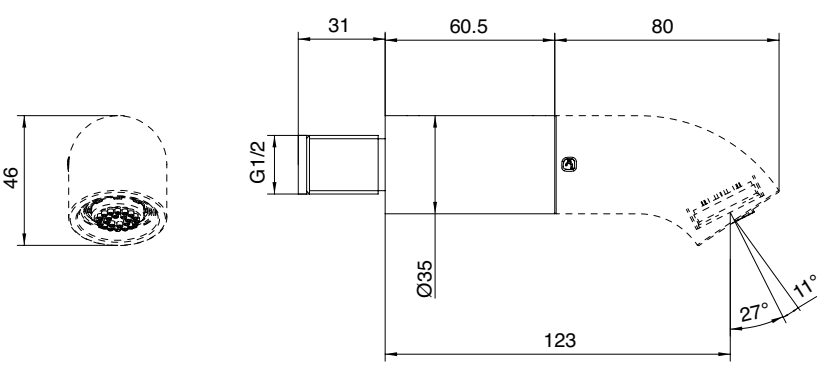

2100 BR02 A00

Getto lavabo/doccia a parete da 100 mm - senza getto

Spout for washbasin/shower 100 mm - without spout
Auslauf für Waschtisch und Dusche 100 mm - ohne Auslauf
Caño para bateria lavabo/ducha 100 mm - sin caño
Bec pour lavabo/douche 100 mm - sans bec

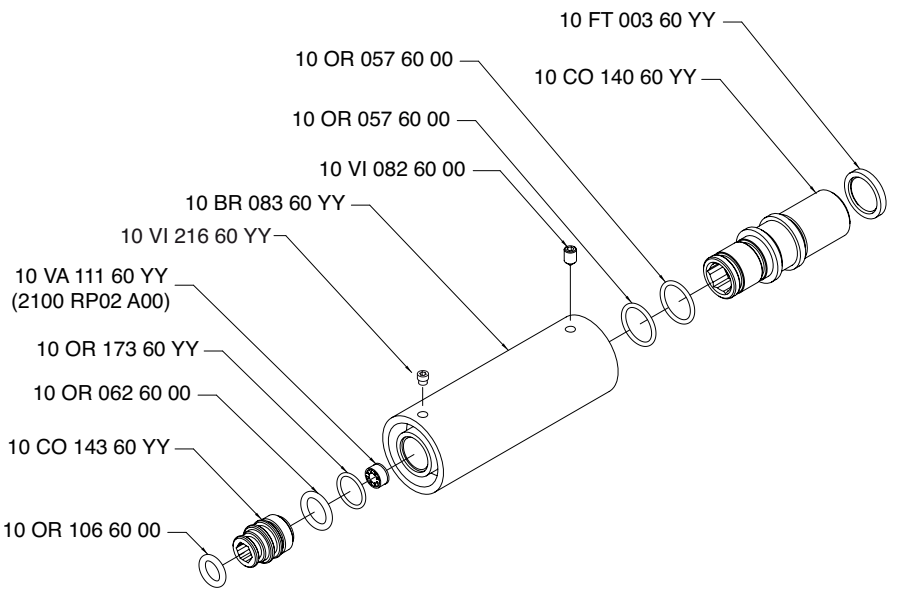

+ 2100 CL04 A00 / 2100 CL05 A00
Condizioni di prova - Test conditions
Acqua calda - Hot water: **60±2 °C**
Acqua fredda - Cold water: **20±2 °C**

P [bar]	Q l/min
0,5	2,50
1,0	4,10
1,5	4,60
2,0	4,90
2,5	4,95
3,0	5,00
3,5	5,00
4,0	5,05
4,5	5,05
5,0	5,10

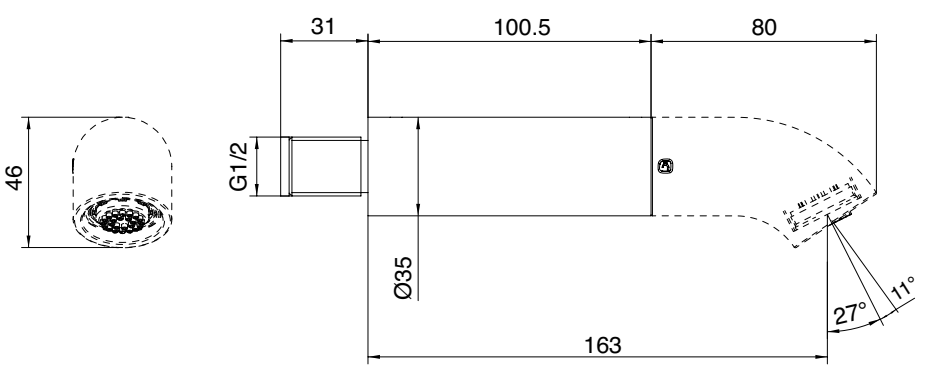

2100 CL03 A00

Getto bidet - Ottone
Spout for bidet - Brass
Auslauf für Bidet - Messng
Caño para bateria bidet- Latón
Bec pour bidet -Laiton

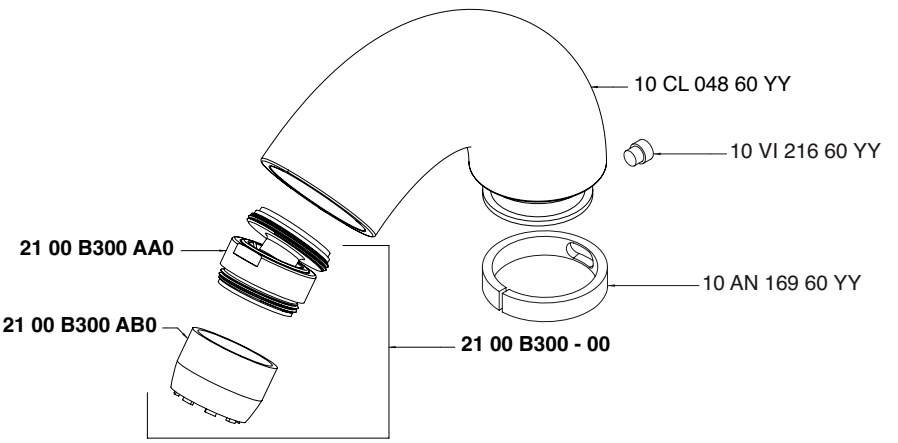

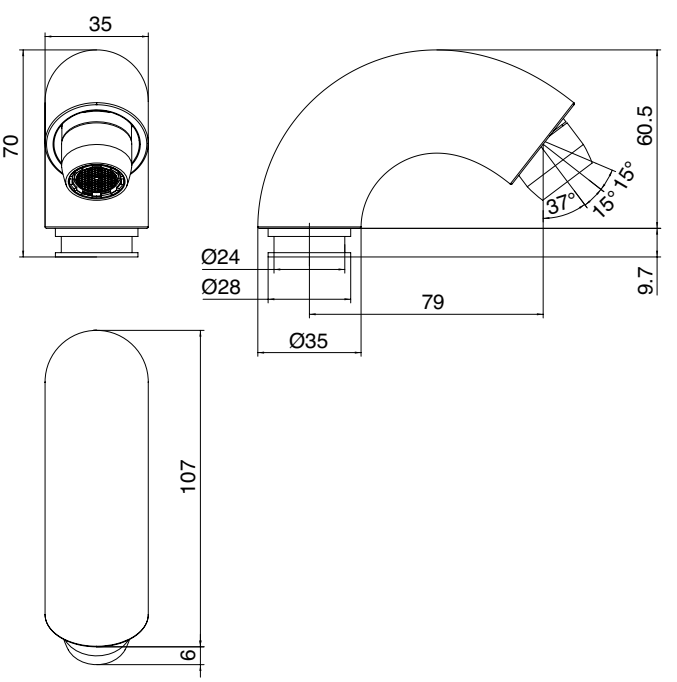

2100 CL07 A00

Getto vasca/cascata - Ottone
Spout for bathtub/waterfall - Brass
Auslauf für Wannenbatterie/Kaskade-Messing
Caño para bateria bañera/cascada- Latón
Bec pour baignoire/cascade-Laiton

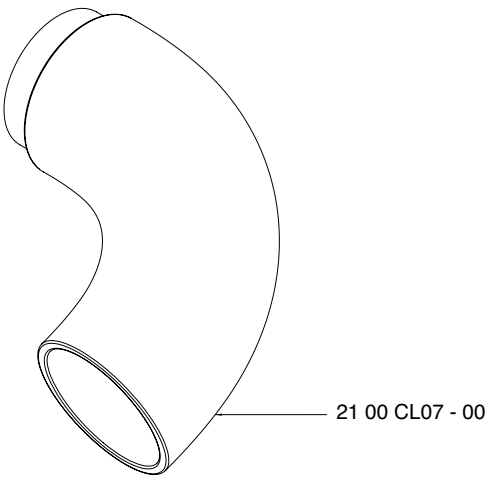

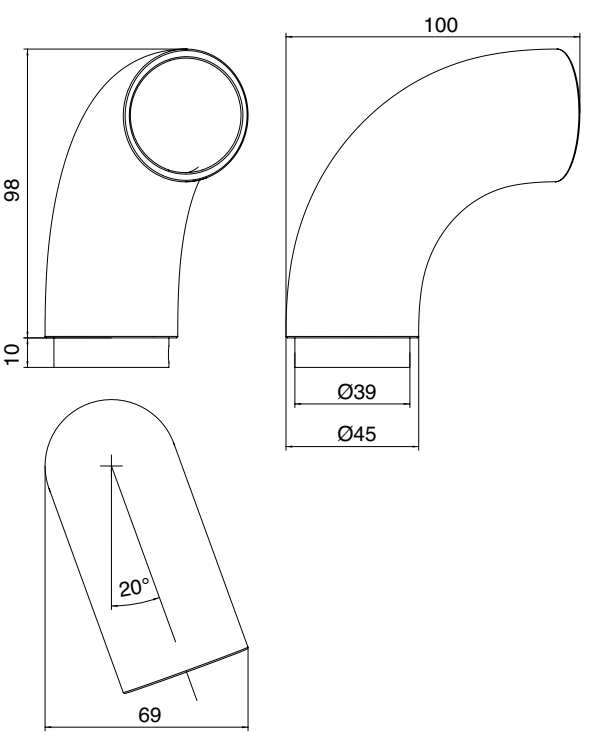

2100 CL06 A00

Getto vasca/cascata - Silicone

Spout for bathtub/waterfall - Silicone
Auslauf für Wannenbatterie/Kaskade-Silikon
Caño para bateria bañera/cascada- Silicona
Bec pour baignoire/cascade-Silicone

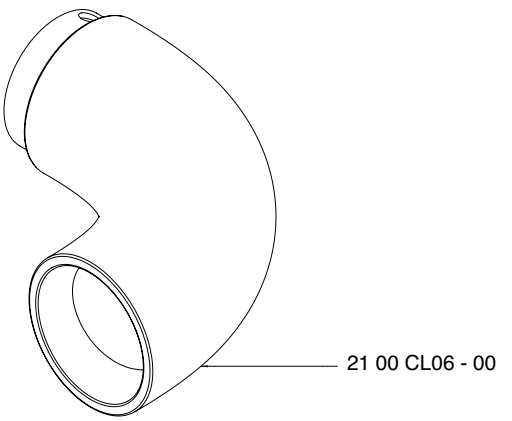

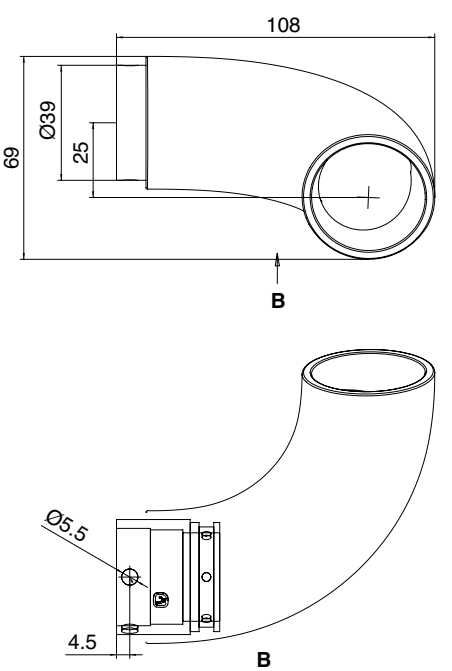

2100 A400 A00

Miscelatore vasca esterno - senza getto

External bathtube mixer - without spout
AP-Wannenbatterie - ohne Auslauf
Mezclador de bañera externo - sin caño
Mitigeur bain/douche externe - sans bec

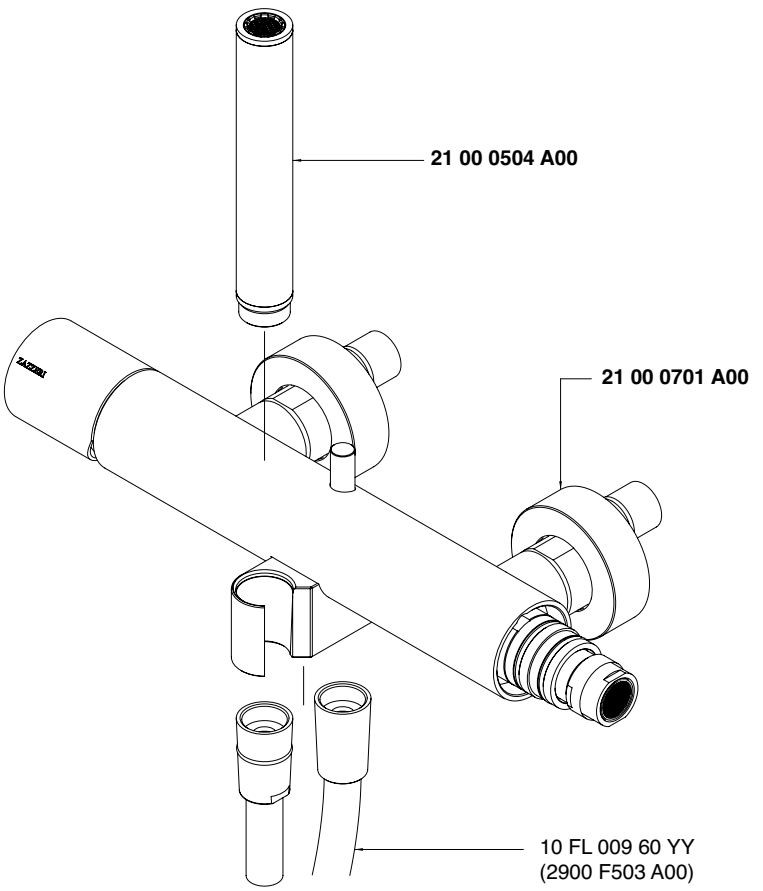

Monocomando vasca - Bathtub mixer
+ 2100 CL07 A00 / 2100 CL06 A00
Condizioni di prova - Test conditions
Acqua calda - Hot water: **60±2 °C**
Acqua fredda - Cold water: **20±2 °C**

P [bar]	Q l/min
0,5	4,3
1,0	7,8
1,5	12,0
2,0	14,5
2,5	16,5
3,0	18,0
3,5	19,5
4,0	20,5
4,5	21,5
5,0	22,5

Doccetta - Hand shower
Condizioni di prova - Test conditions
Acqua calda - Hot water: **60±2 °C**
Acqua fredda - Cold water: **20±2 °C**

P [bar]	Q l/min
0,5	3,0
1,0	5,3
1,5	6,9
2,0	8,2
2,5	9,3
3,0	10,3
3,5	11,2
4,0	12,0
4,5	12,7
5,0	13,4

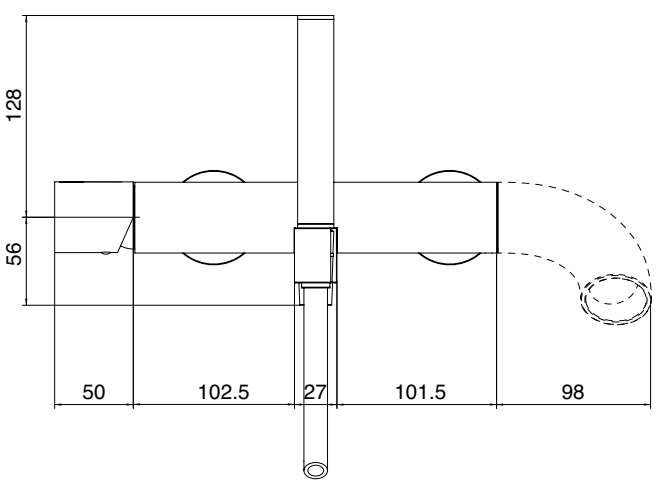

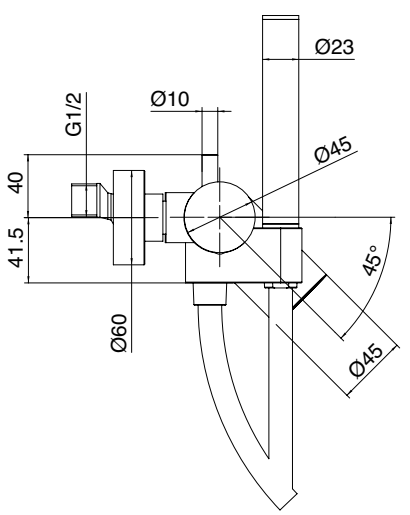

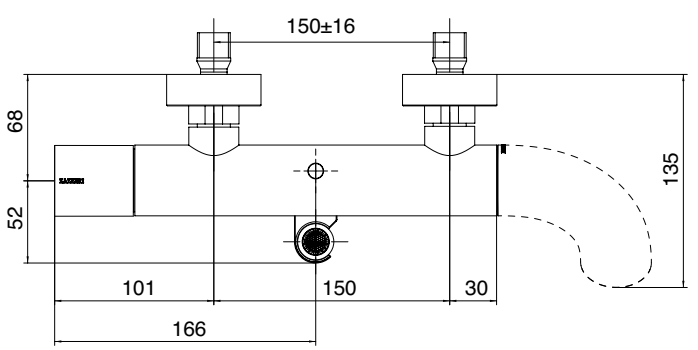

2100 A701 A00

Miscelatore vasca esterno senza flessibile e doccetta - senza getto

External bathtube mixer without flexible hose and handshower- without spout
AP-Wannenbatterie ohne Brauseschlauch und Handbrause - ohne Auslauf
Mezclador de bañera externo sin flexible y ducha de mano - sin caño
Mitigeur bain/douche externe sans flexible et douchette à main - sans bec

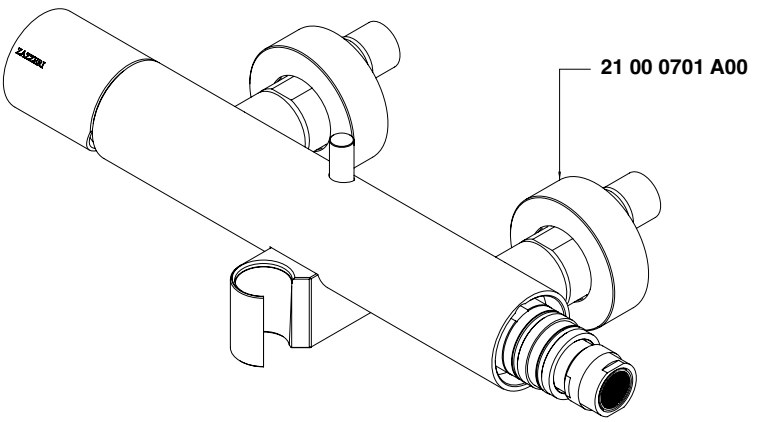

Monocomando vasca - Bathtub mixer
+ 2100 CL07 A00 / 2100 CL06 A00
Condizioni di prova - Test conditions
Acqua calda - Hot water: **60±2 °C**
Acqua fredda - Cold water: **20±2 °C**

P [bar]	Q l/min
0,5	4,3
1,0	7,8
1,5	12,0
2,0	14,5
2,5	16,5
3,0	18,0
3,5	19,5
4,0	20,5
4,5	21,5
5,0	22,5

Doccetta - Hand shower
Condizioni di prova - Test conditions
Acqua calda - Hot water: **60±2 °C**
Acqua fredda - Cold water: **20±2 °C**

P [bar]	Q l/min
0,5	3,0
1,0	5,3
1,5	6,9
2,0	8,2
2,5	9,3
3,0	10,3
3,5	11,2
4,0	12,0
4,5	12,7
5,0	13,4

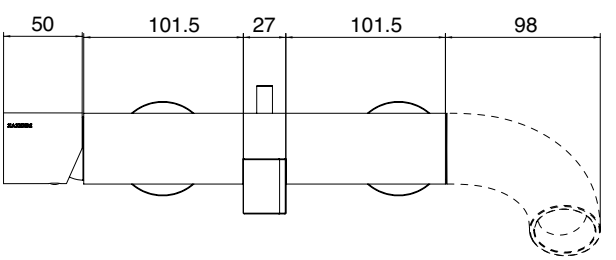

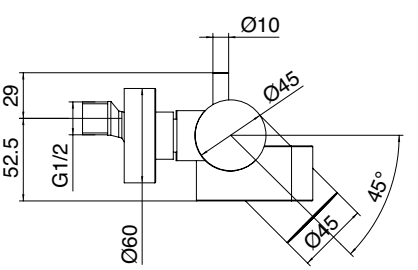

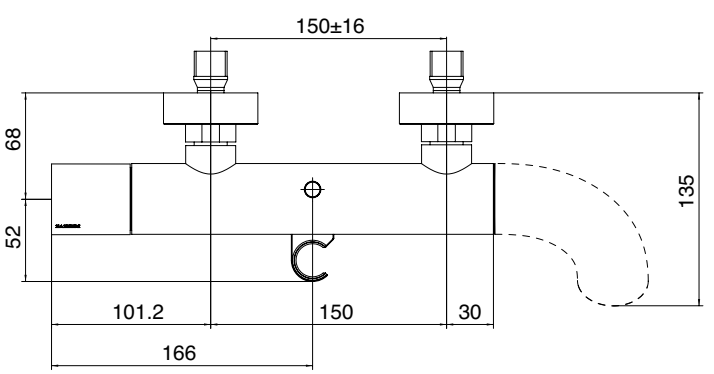

2100 CL10 A00

Getto vasca - Silicone
Spout for bathtub - Silicone
Auslauf für Wannenbatterie - Silikon
Caño para bañera - Silicona
Bec pour baignoire - Silicone

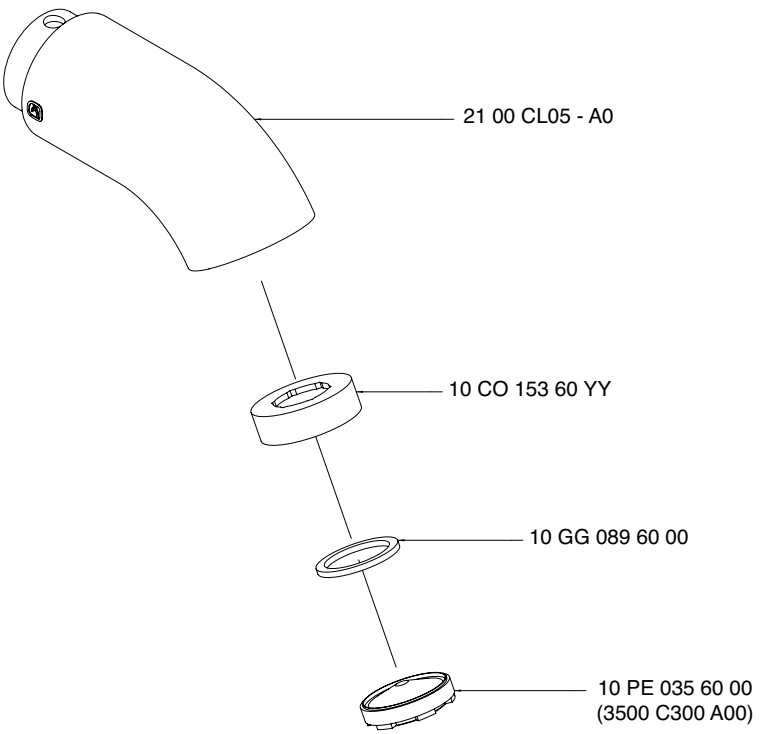

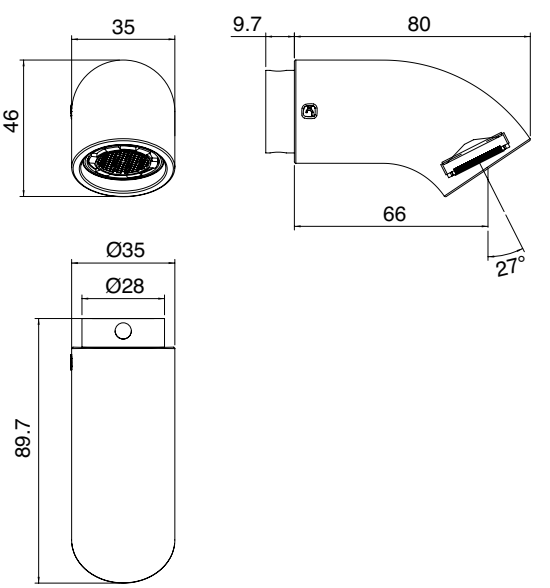

A 2100 i401 AB0
+
B 2100 i401 AA0

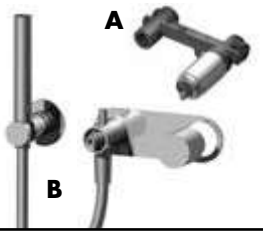

Miscelatore vasca ad incasso completo - senza getto

Concealed bathtub mixer without spout
UP-Wannenbatterie ohne Auslauf
Mezclador de bañera empotrado sin caño
Mitigeur baignoire à encastrer sans bec

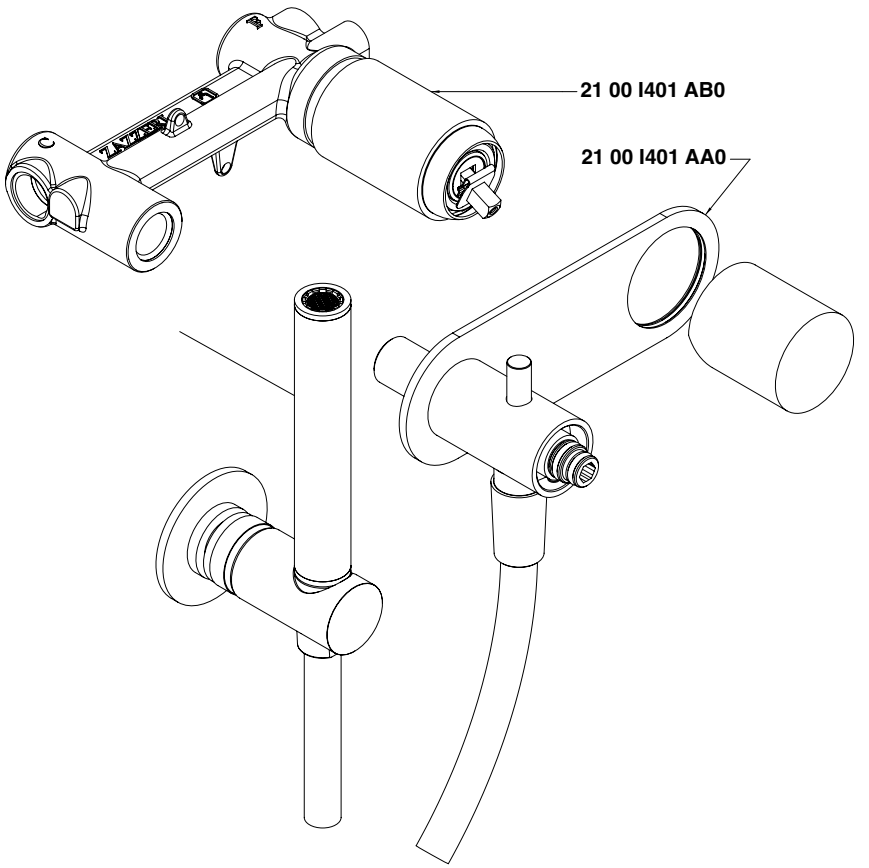

Monocomando vasca - Bathtub mixer
+ 2100 CL10 A00 / 2100 CL04 A00
Condizioni di prova - Test conditions
Acqua calda - Hot water: **60±2 °C**
Acqua fredda - Cold water: **20±2 °C**

P [bar]	Q l/min
0,5	4,0
1,0	8,9
1,5	12,0
2,0	14,6
2,5	16,8
3,0	18,9
3,5	20,5
4,0	22,2
4,5	23,8
5,0	25,3

Doccetta - Hand shower
Condizioni di prova - Test conditions
Acqua calda - Hot water: **60±2 °C**
Acqua fredda - Cold water: **20±2 °C**

P [bar]	Q l/min
0,5	2,9
1,0	5,2
1,5	6,9
2,0	8,2
2,5	9,4
3,0	10,4
3,5	11,3
4,0	12,2
4,5	13,1
5,0	13,9

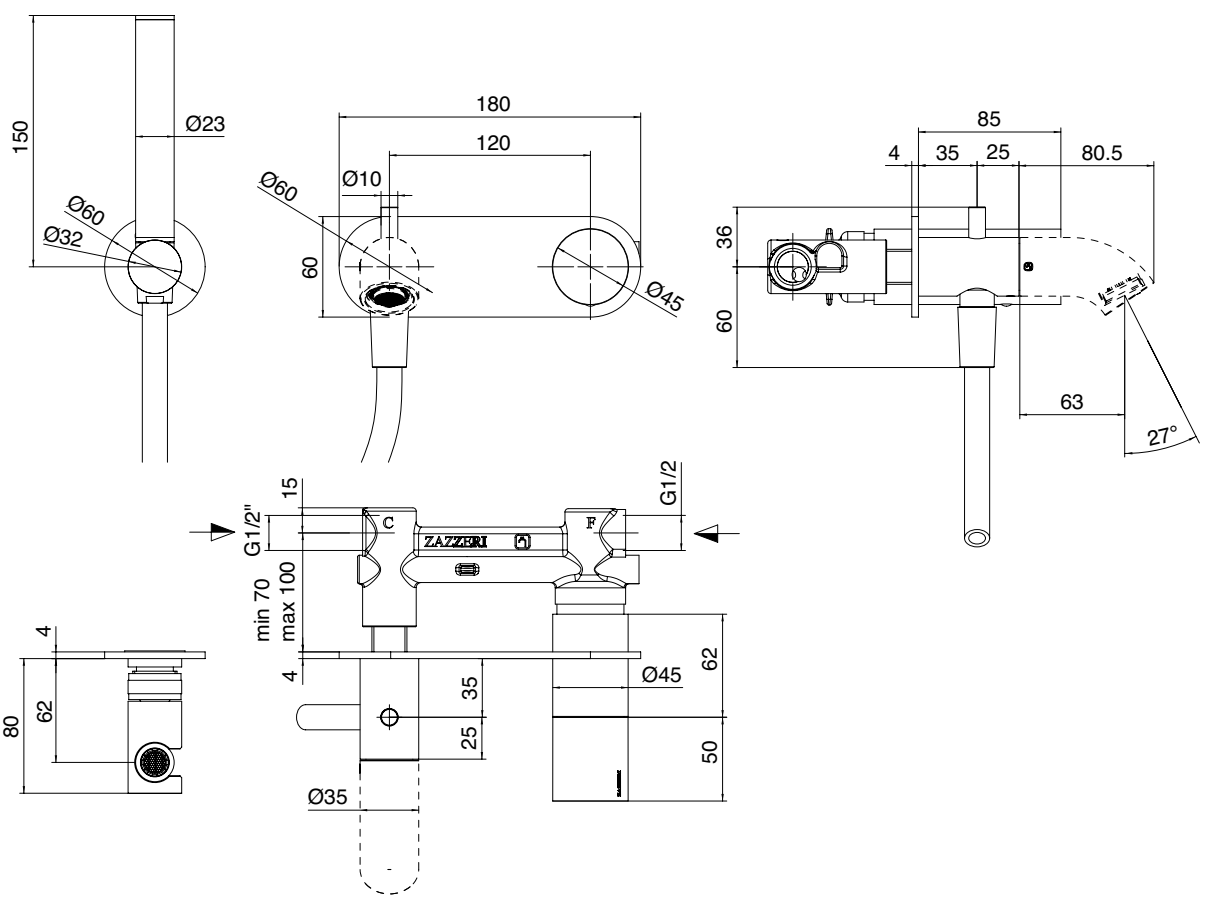

2100 0403 A00

Getto vasca a parete da 60 mm - senza getto

Wall mtd bathtub spout 60 mm
Wanneneinlauf Wandmont. 60 mm
Caño mural bañera 60 mm
Bec bain mural 60 mm

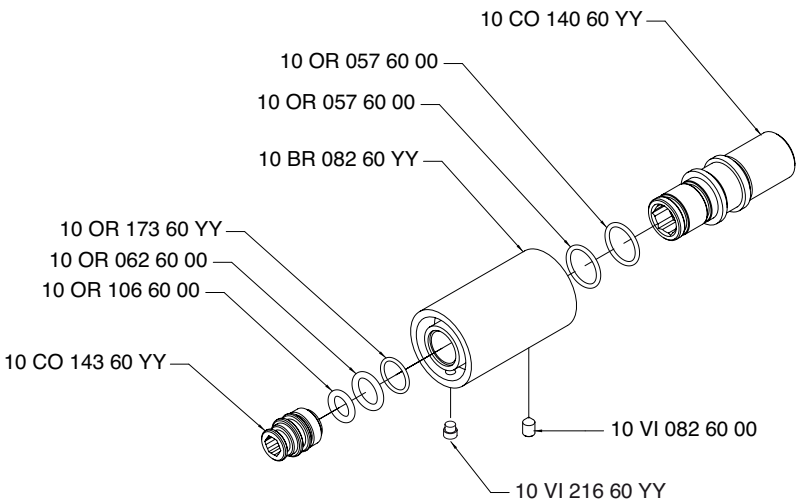

+ 2100 CL04 A00 / 2100 CL10 A00
Condizioni di prova - Test conditions
Acqua calda - Hot water: **60±2 °C**
Acqua fredda - Cold water: **20±2 °C**

P [bar]	Q l/min
0,5	18,00
1,0	28,00
1,5	36,00
2,0	44,00
2,5	50,00
3,0	56,00

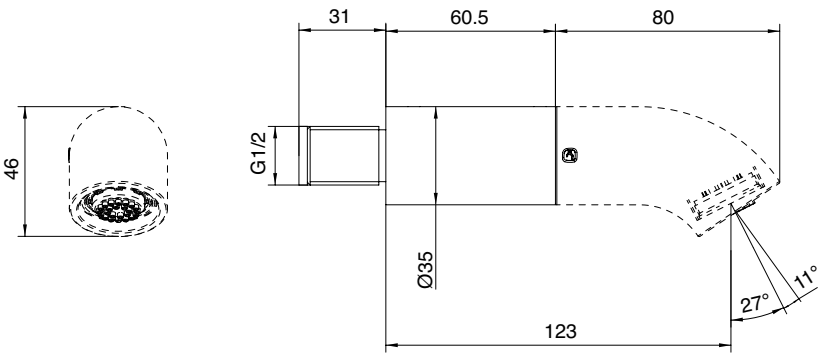

2100 0403 AL0

Getto vasca a parete da 100 mm - senza getto

Wall mtd bathtub spout 100 mm
Wanneneinlauf Wandmont. 100 mm
Caño mural bañera 100 mm
Bec bain mural 100 mm

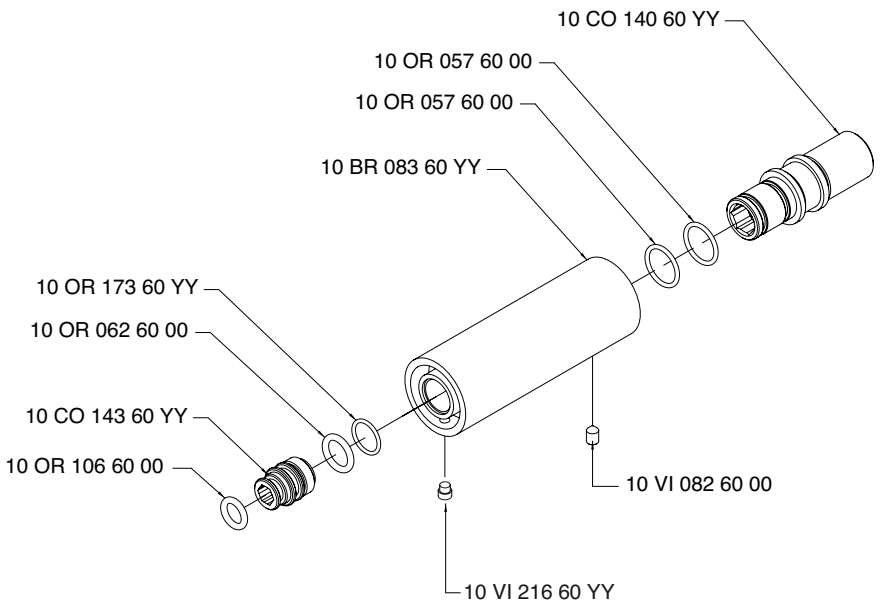

+ 2100 CL04 A00 / 2100 CL10 A00
Condizioni di prova - Test conditions
Acqua calda - Hot water: **60±2 °C**
Acqua fredda - Cold water: **20±2 °C**

P [bar]	Q l/min
0,5	18,00
1,0	28,00
1,5	36,00
2,0	44,00
2,5	50,00
3,0	56,00

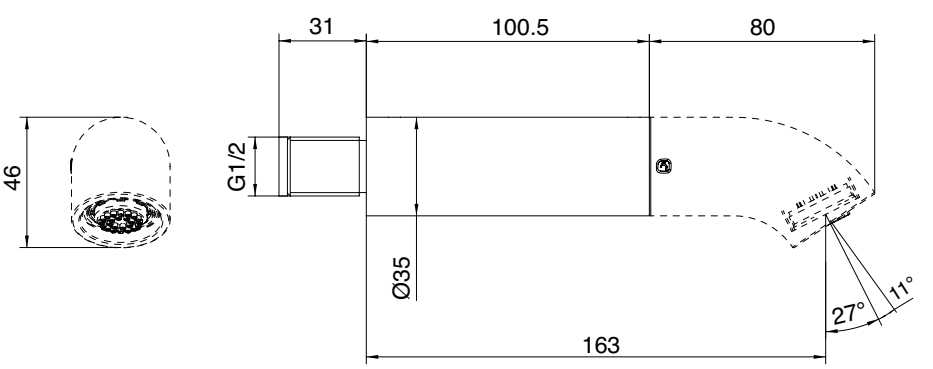

2100 D403 A00

Getto vasca a parete con deviatore - senza getto

Wall mtd bathtub spout with diverter - without spout
Wannenauslauf Wandmont. mit Umsteller - ohne Auslauf
Caño mural bañera - sin caño
Bec baignoire mural avec inverseur - sans bec

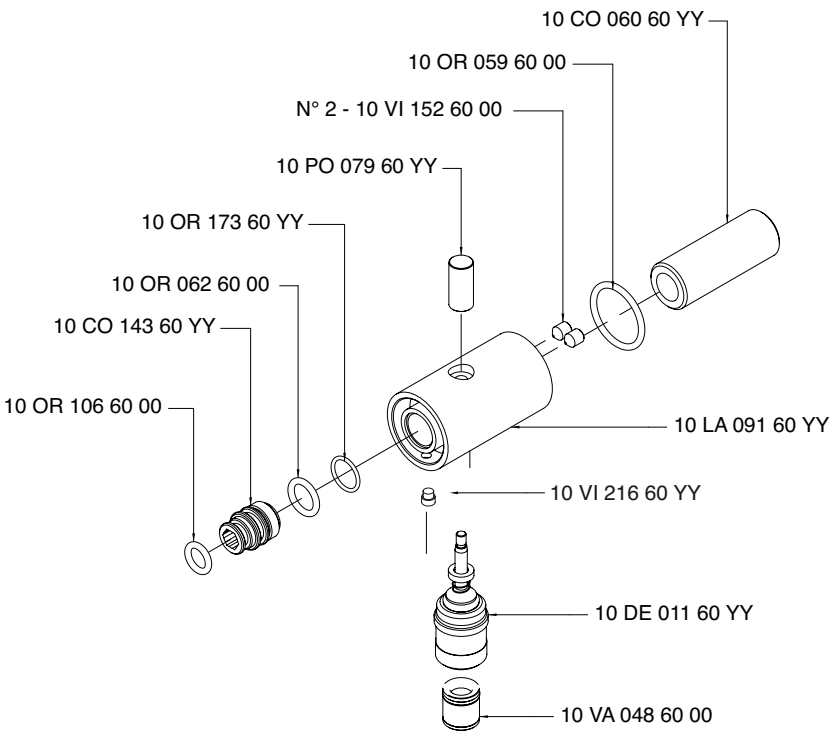

+ 2100 CL04 A00 / 2100 CL10 A00
Condizioni di prova - Test conditions
Acqua calda - Hot water: **60±2 °C**
Acqua fredda - Cold water: **20±2 °C**

P [bar]	Q l/min
0,5	4,0
1,0	8,9
1,5	12,0
2,0	14,6
2,5	16,8
3,0	18,9
3,5	20,5
4,0	22,2
4,5	23,8
5,0	25,3

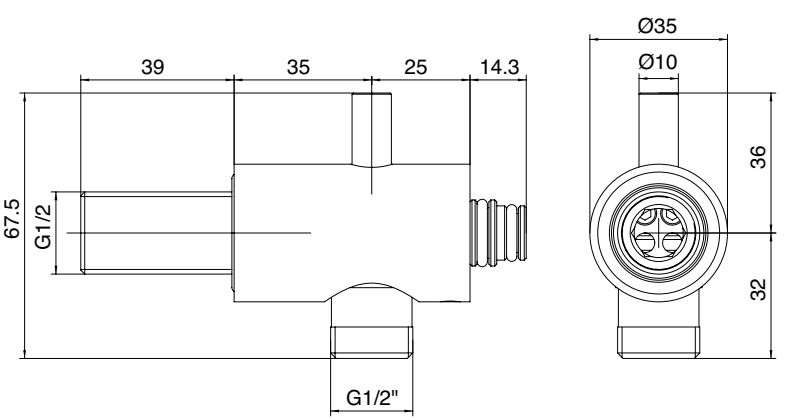

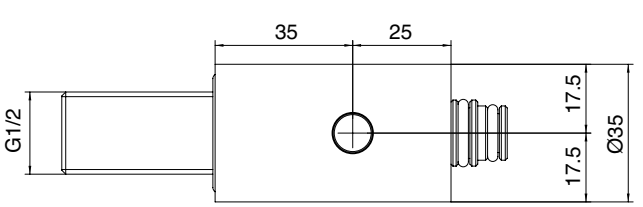

A 2100 B401 A00
+
B 2100 A401 A00

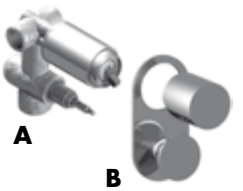

Miscelatore ad incasso con deviatore - completo

Concealed shower mixer with diverter
UP-Duschmischer mit Umsteller
Mezclador de ducha empotrado con inversor
Mitigeur douche encastré avec inverseur

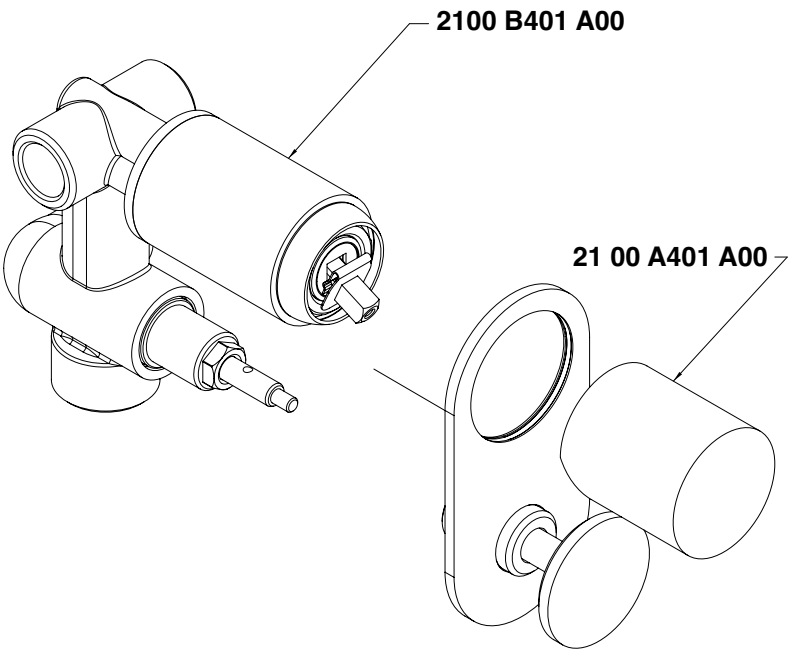

Uscita G 1/2" - Exit G 1/2"
Condizioni di prova - Test conditions
Acqua calda - Hot water: **60±2 °C**
Acqua fredda - Cold water: **20±2 °C**

P [bar]	Q l/min
0,5	5,5
1,0	9,8
1,5	12,8
2,0	15,2
2,5	17,3
3,0	19,1
3,5	20,9
4,0	22,5
4,5	24,0
5,0	25,4

Uscita G 3/4" - Exit G 3/4"
Condizioni di prova - Test conditions
Acqua calda - Hot water: **60±2 °C**
Acqua fredda - Cold water: **20±2 °C**

P [bar]	Q l/min
0,5	5,20
1,0	9,80
1,5	12,90
2,0	15,30
2,5	17,40
3,0	19,35
3,5	21,10
4,0	22,70
4,5	24,20
5,0	25,70

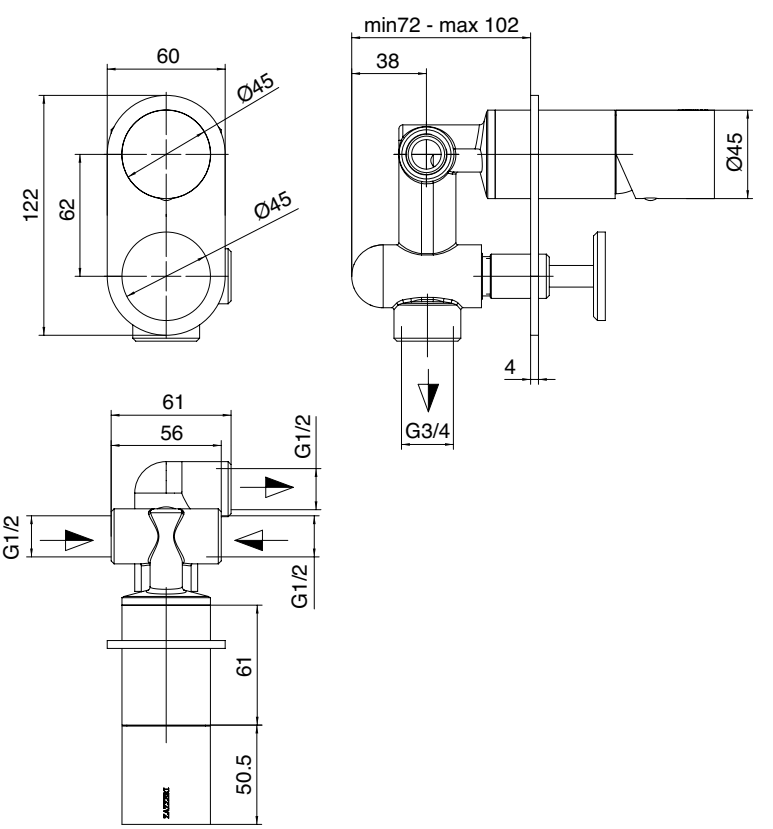

A 2100 B401 A0E
+
B 2100 A401 A00

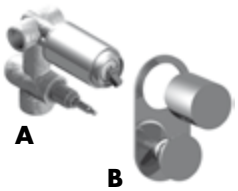

Miscelatore ad incasso con deviatore - completo - ECO

Concealed shower mixer with diverter
UP-Duschmischer mit Umsteller
Mezclador de ducha empotrado con inversor
Mitigeur douche encastré avec inverseur

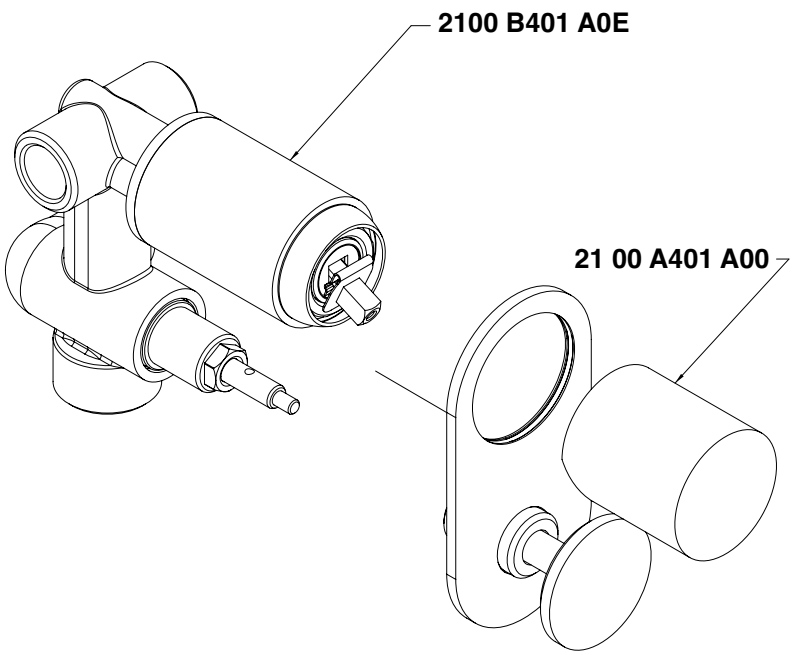

Uscita G 1/2" - Exit G 1/2"
Condizioni di prova - Test conditions
Acqua calda - Hot water: **60±2 °C**
Acqua fredda - Cold water: **20±2 °C**

P [bar]	Q l/min
0,5	3,9
1,0	7,1
1,5	9,3
2,0	11,0
2,5	12,5
3,0	13,8
3,5	15,0
4,0	16,0
4,5	17,0
5,0	18,0

Uscita G 3/4" - Exit G 3/4"
Condizioni di prova - Test conditions
Acqua calda - Hot water: **60±2 °C**
Acqua fredda - Cold water: **20±2 °C**

P [bar]	Q l/min
0,5	3,90
1,0	7,10
1,5	9,35
2,0	11,10
2,5	12,60
3,0	14,00
3,5	15,20
4,0	16,30
4,5	17,30
5,0	18,20

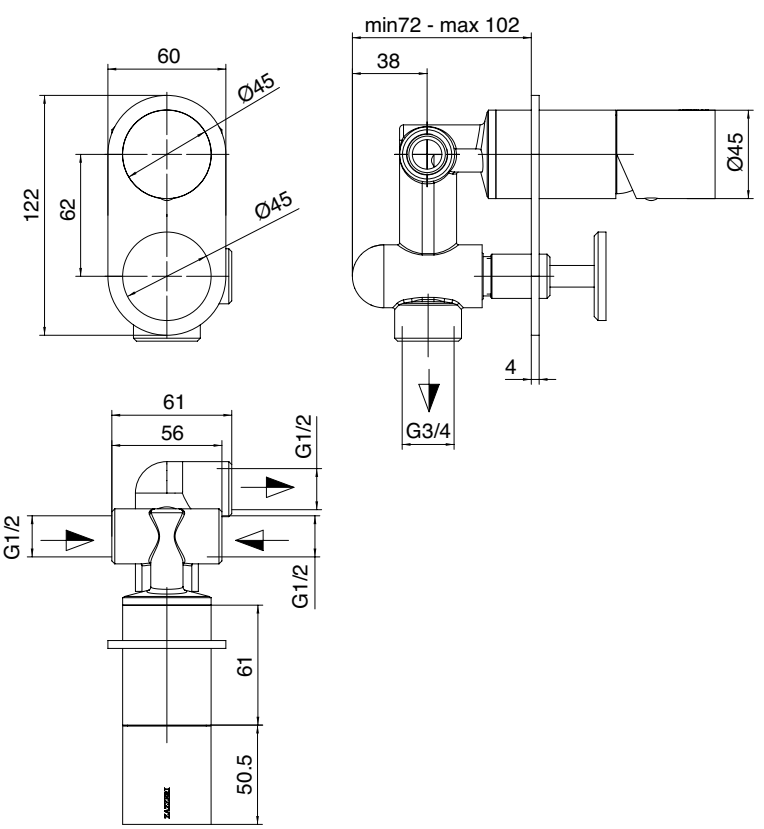

A 2100 B402 A00
+
B 2100 A402 A00

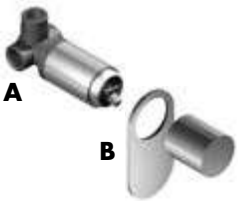

Miscelatore ad incasso - completo

Concealed shower mixer
UP-Duschmischer
Mezclador de ducha empotrado
Mitigeur douche encastré

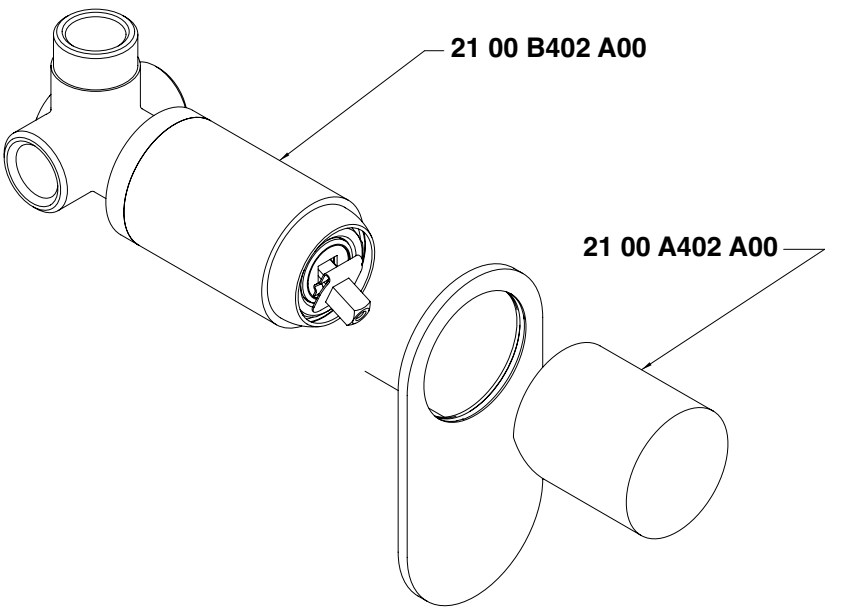

Condizioni di prova - Test conditions

Acqua calda - Hot water: **60±2 °C**
Acqua fredda - Cold water: **20±2 °C**

P [bar]	Q l/min
0,5	5,20
1,0	10,10
1,5	13,20
2,0	15,80
2,5	18,00
3,0	20,10
3,5	21,70
4,0	23,42
4,5	24,95
5,0	26,46

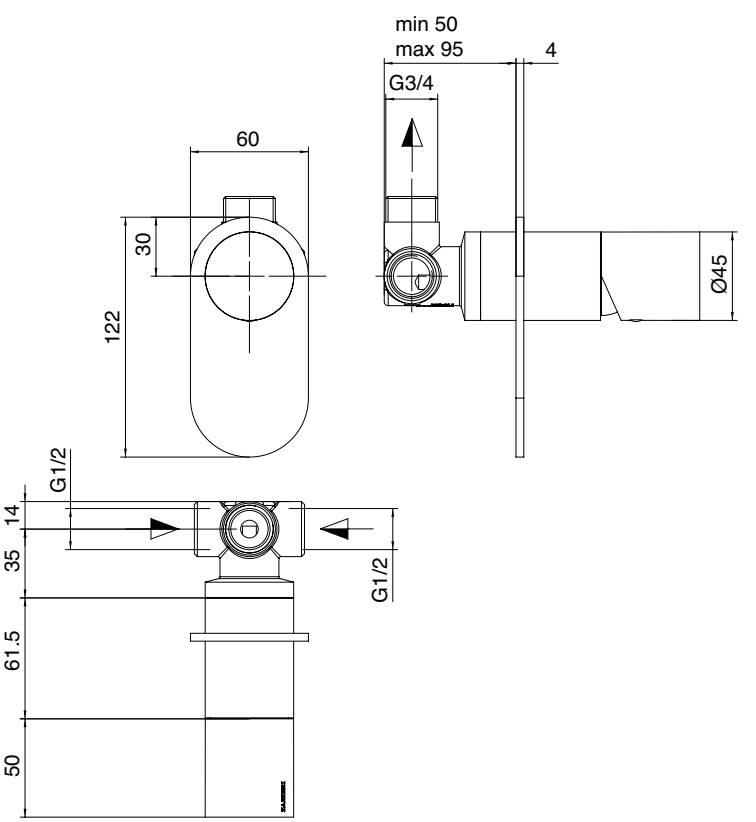

A 2100 B402 A00

+

B 2100 A402 AX0

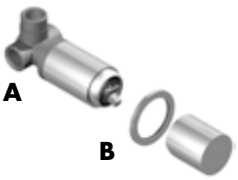

Miscelatore da incasso - completo - Borchia piccola

Concealed shower mixer with small plate
UP-Duschmischer mit kleiner Platte
Mezclador de ducha empotrado con placa pequeña
Mitigeur douche à encastrer avec petite plaque

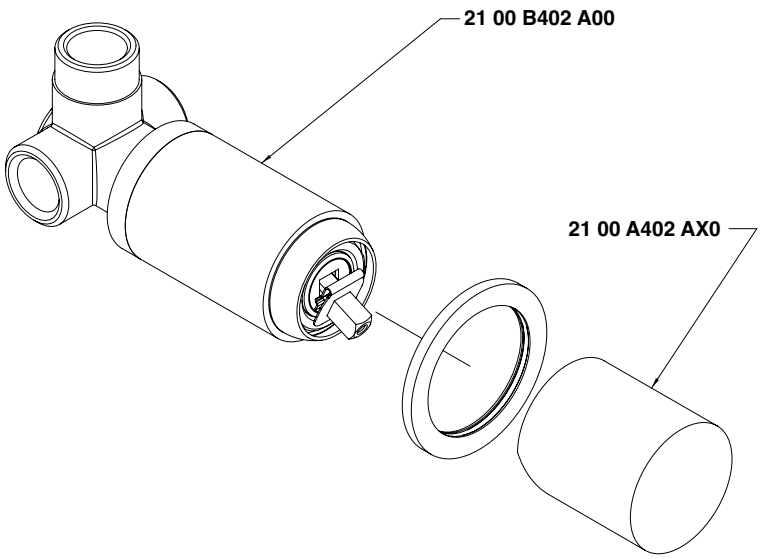

Condizioni di prova - Test conditions

Acqua calda - Hot water: **60±2 °C**
Acqua fredda - Cold water: **20±2 °C**

P [bar]	Q l/min
0,5	5,20
1,0	10,10
1,5	13,20
2,0	15,80
2,5	18,00
3,0	20,10
3,5	21,70
4,0	23,42
4,5	24,95
5,0	26,46

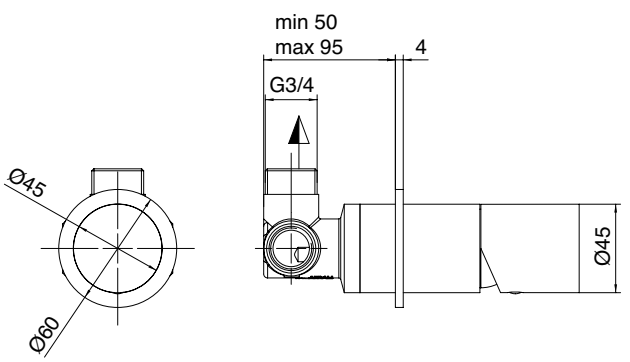

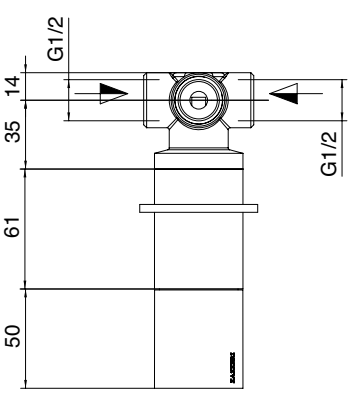

2100 0414 A00

Set doccetta con presa acqua

Handshower set with water outlet
Duschgarnitur mit Wandanschluss
Juego de ducha con toma de agua
Garnitur de douche avec prise d'eau mural

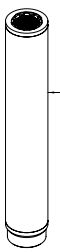

21 00 0504 A00

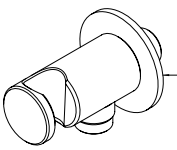

21 00 0502 A00

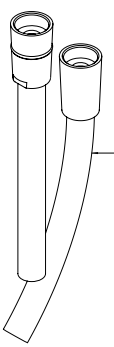

10 FL 009 60 YY
(2900 0503 A00)

Condizioni di prova - Test conditions

Acqua calda - Hot water: **60±2 °C**
Acqua fredda - Cold water: **20±2 °C**

P [bar]	Q l/min
0,5	3,30
1,0	5,90
1,5	7,70
2,0	9,00
2,5	10,30
3,0	11,40
3,5	12,40
4,0	13,30
4,5	14,20
5,0	14,90

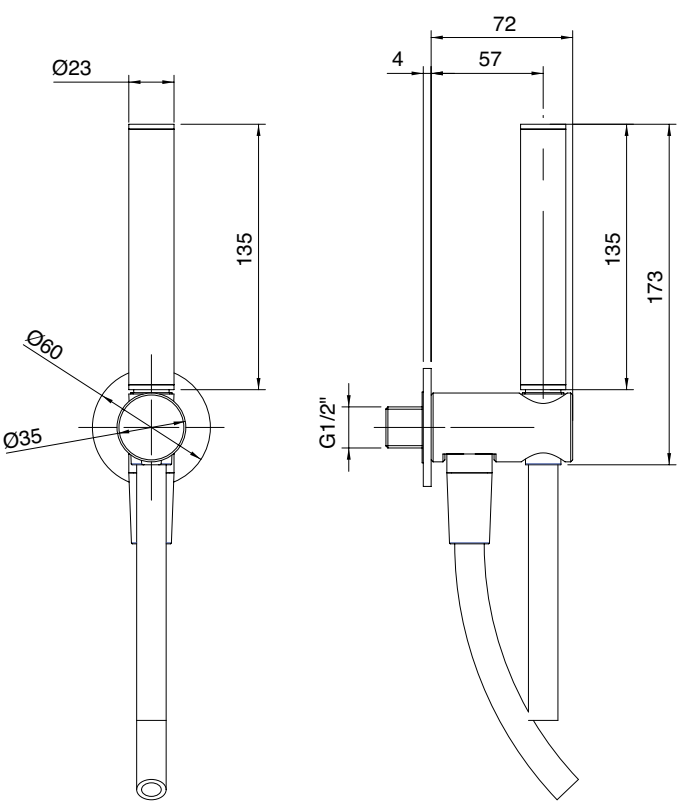

2100 CL08 A00

Getto soffione doccia - Ottone

Spout for shower-Brass
Auslauf für Dusche - Messing
Caño para ducha - Latón
Bec pour douche - Laiton

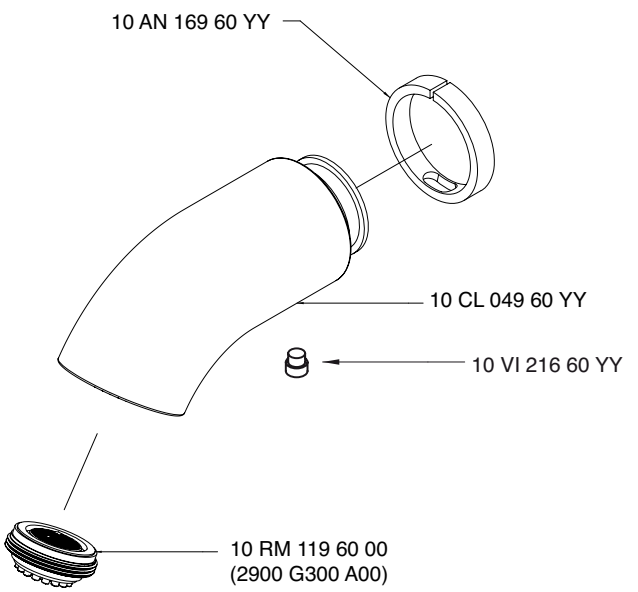

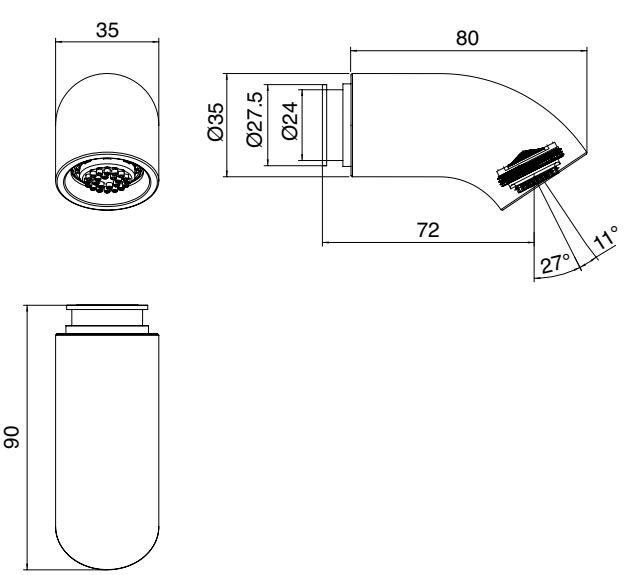

2100 CL09 A00

Getto soffione doccia - Silicone

Spout for shower-Silicone
Auslauf für Dusche - Silikon
Caño para ducha - Silicona
Bec pour douche - Silicone

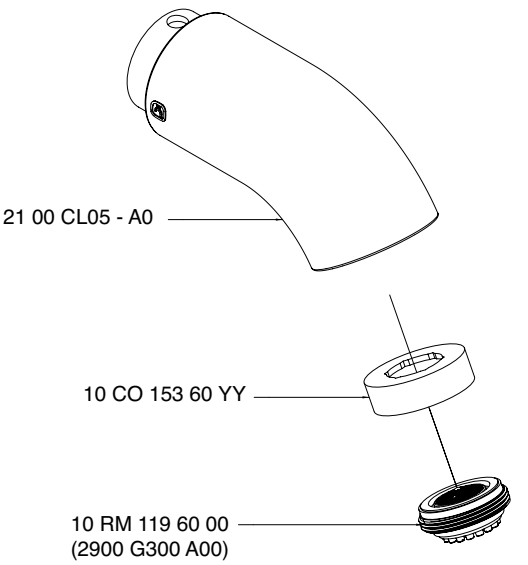

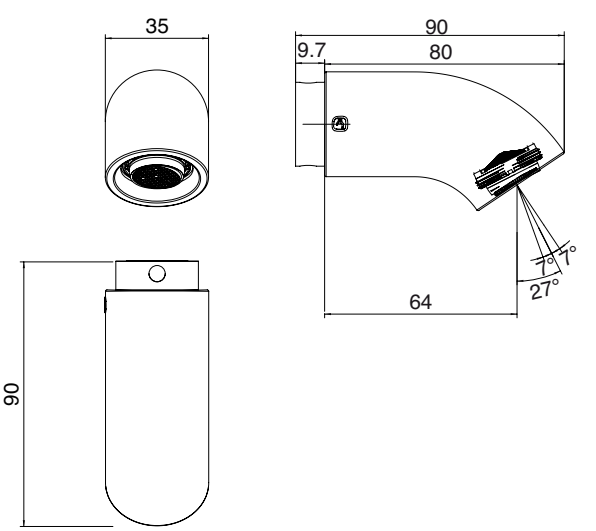

2100 B108 A00

Piastra di fissaggio (opzionale)

Fixing plate
Befestigungsplatte
Plancha de anclaje
Plaque de fixation

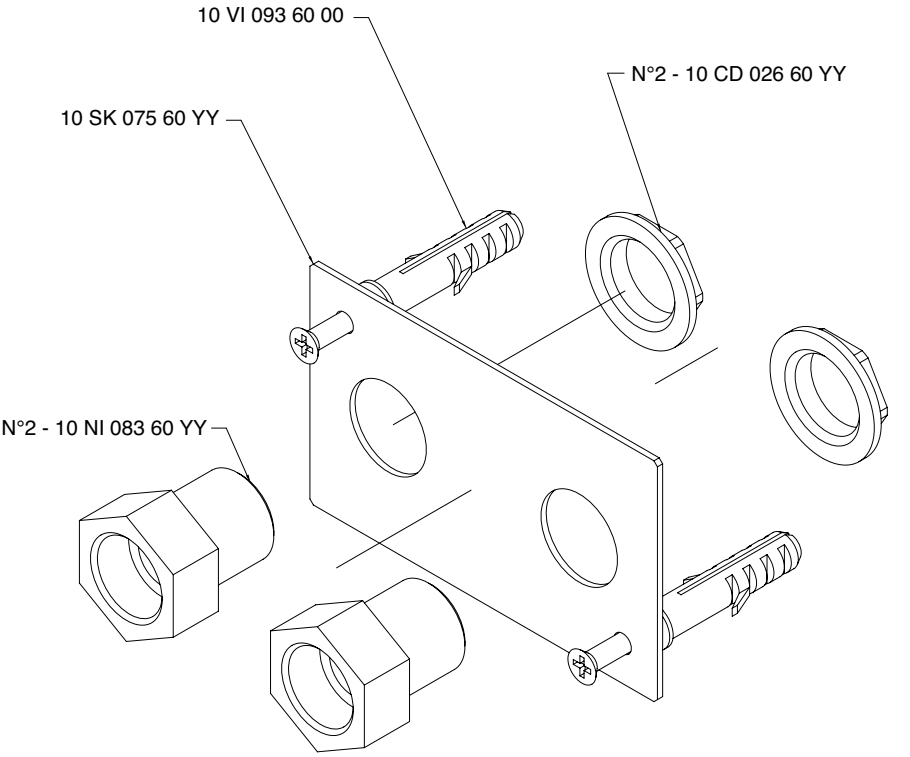

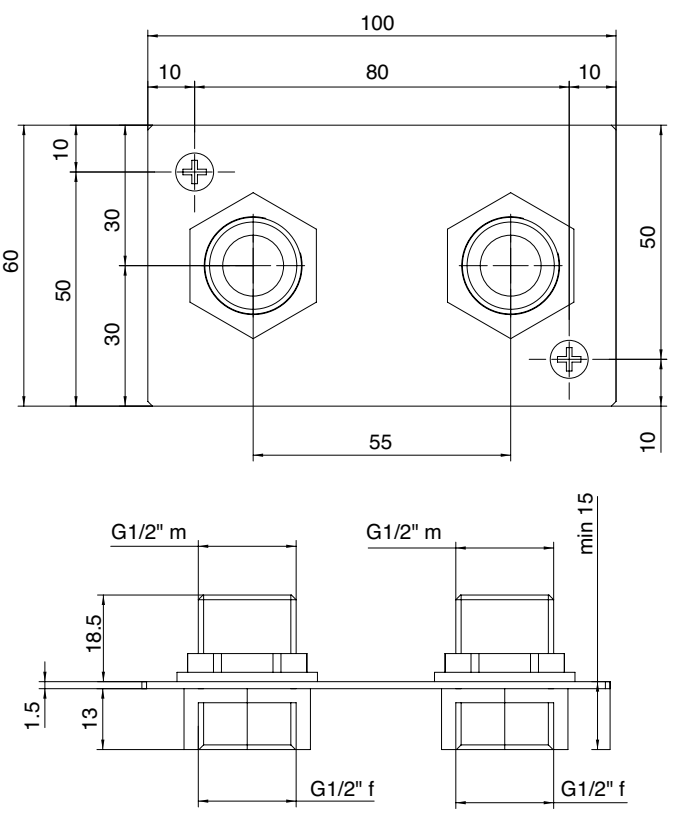

2100 A421 A00

Corpo cascata - senza getto

Wall mtd. waterfall without spout
Kaskade, Wandmontage ohne Auslauf
Cascada de pared sin caño
Cascade mural sans bec

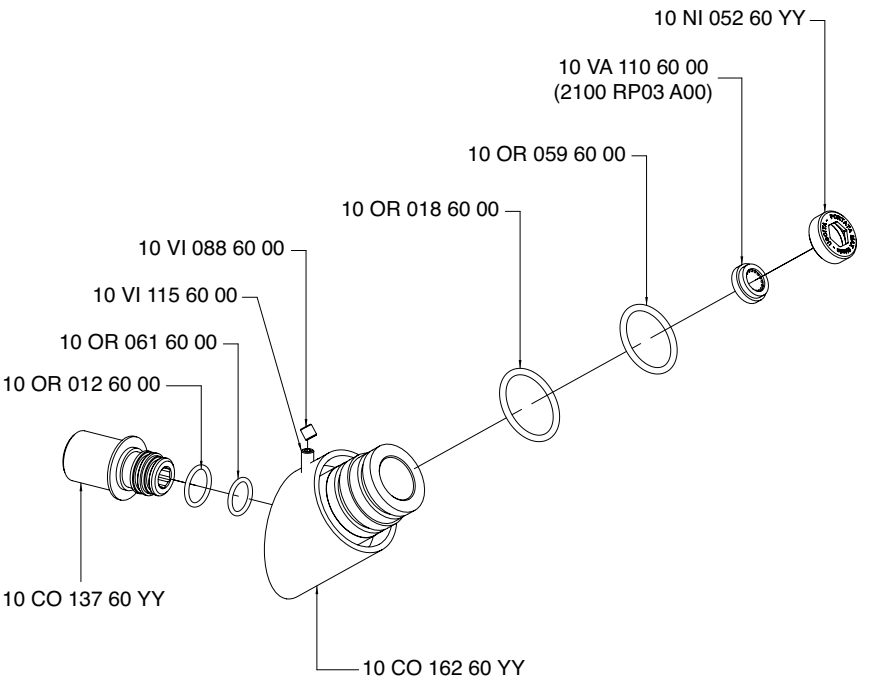

+ 2100 CL06 A00 / 2100 CL07 A00
Condizioni di prova - Test conditions
Acqua calda - Hot water: **60±2 °C**
Acqua fredda - Cold water: **20±2 °C**

P [bar]	Q l/min
0,5	6,40
1,0	11,20
1,5	13,45
2,0	14,50
2,5	15,00
3,0	15,20
3,5	15,40
4,0	15,50
4,5	15,60
5,0	15,60

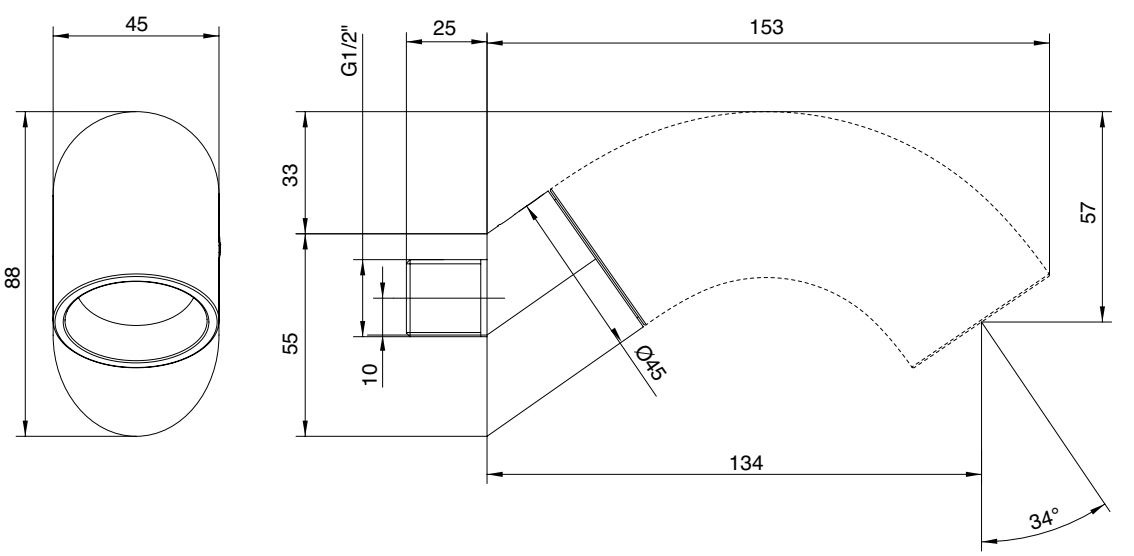

2100 A113 A00

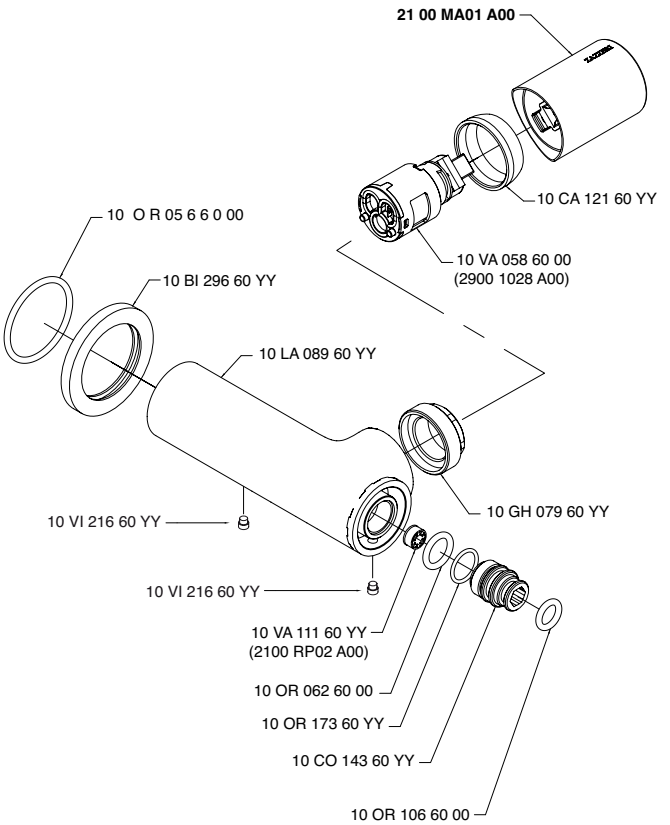

2100 A401 A00

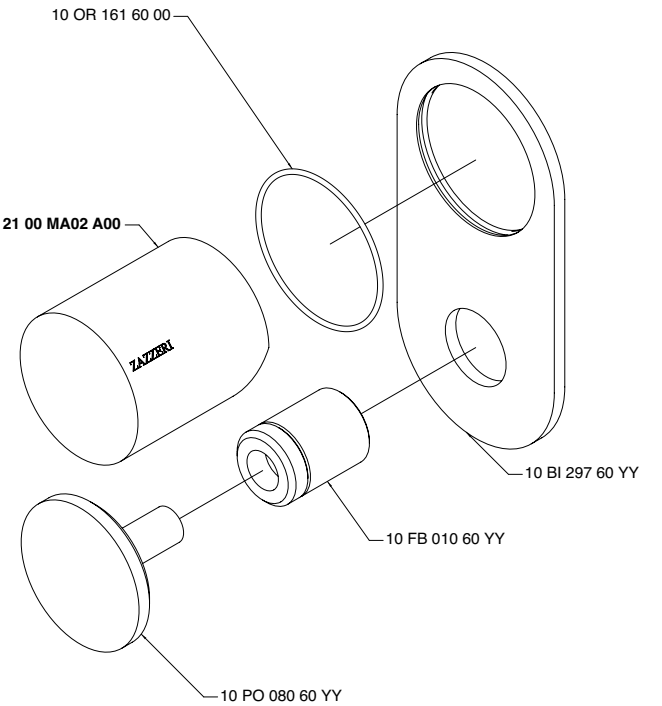

2100 A402 AX0

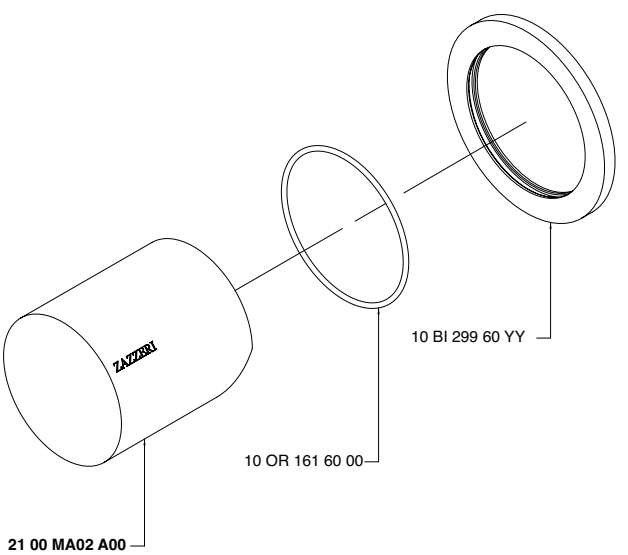

2100 A402 A00

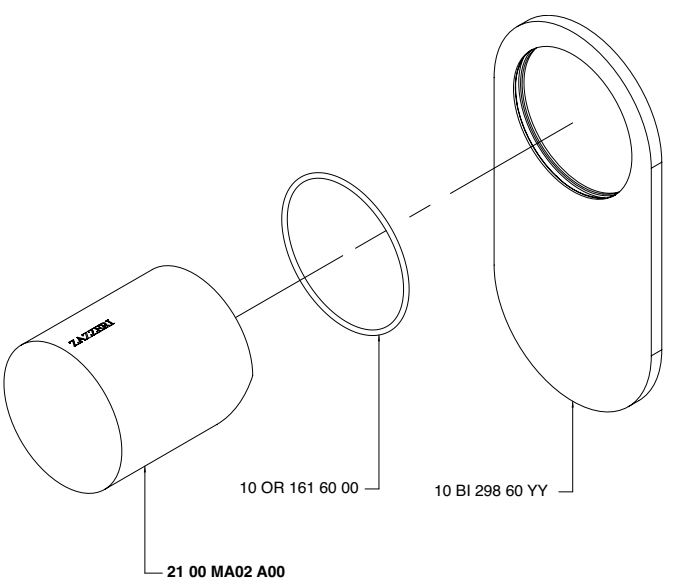

2100 AS01 A00

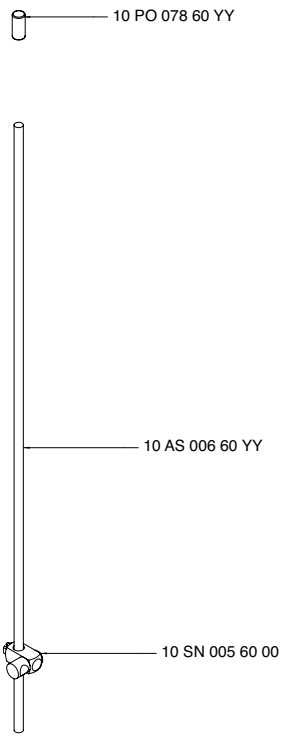

2100 B113 A00

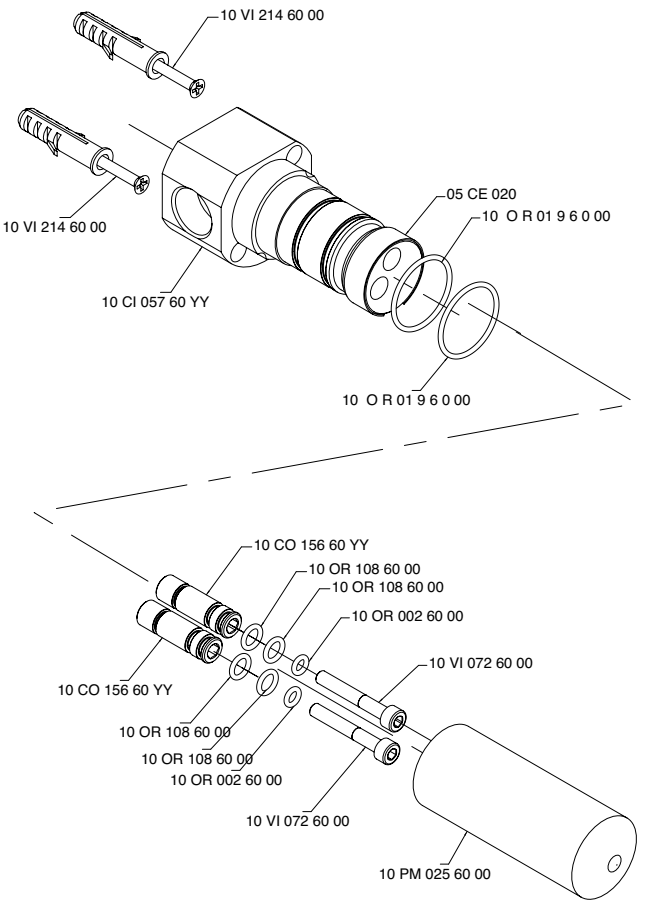

2100 B300 -00

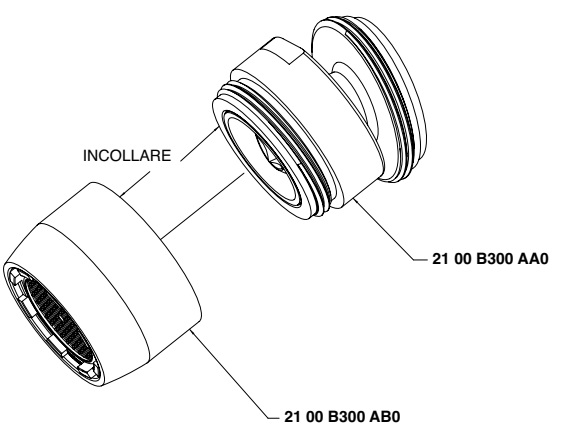

2100 B300 AA0

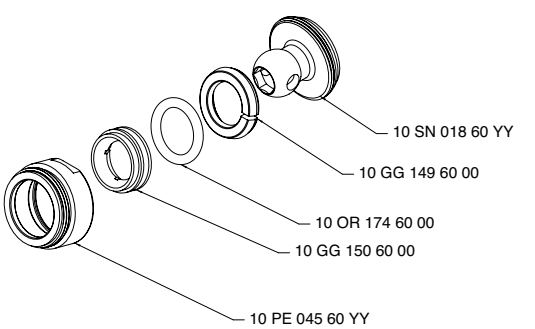

2100 B300 AB0

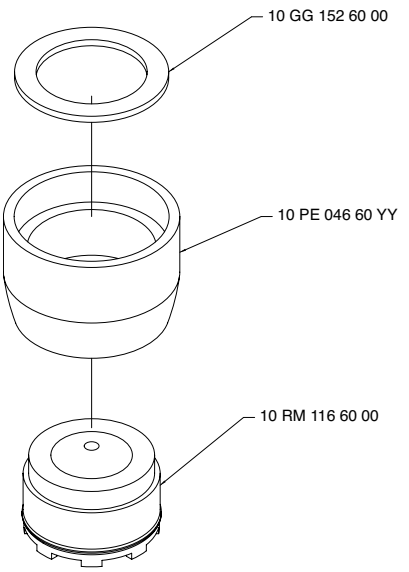

2100 B401 A00

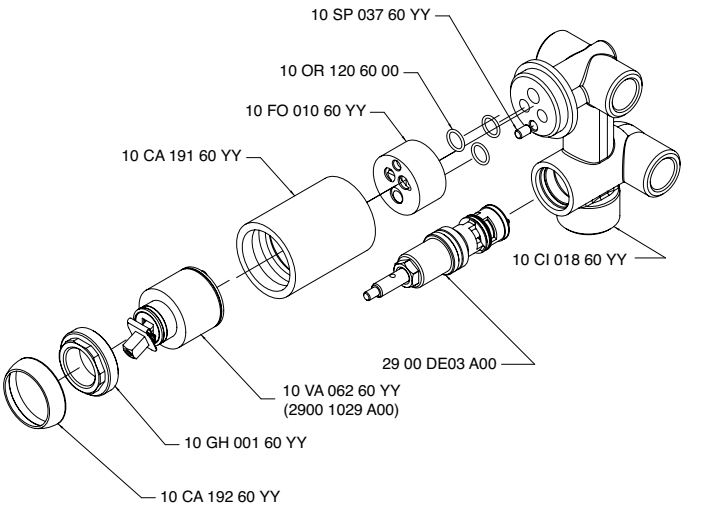

2100 B401 A0E

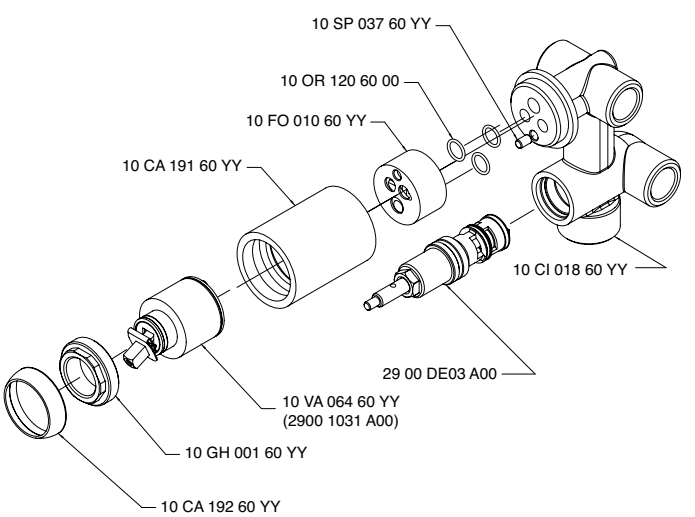

2100 B402 A00

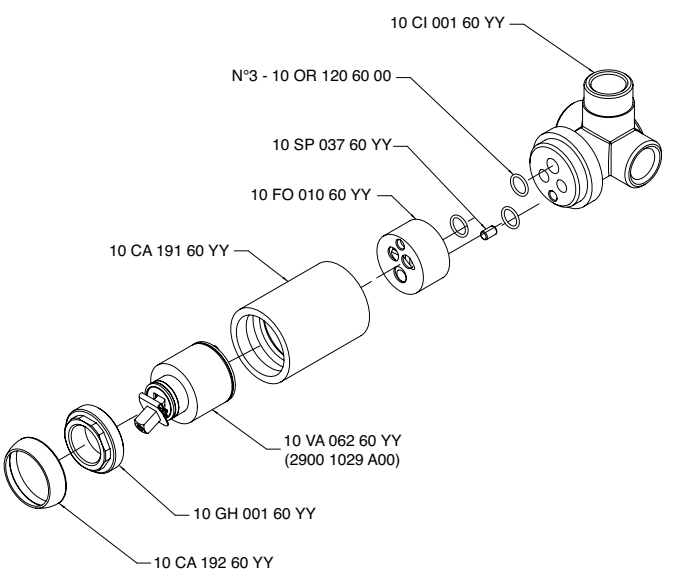

2100 B402 A0E

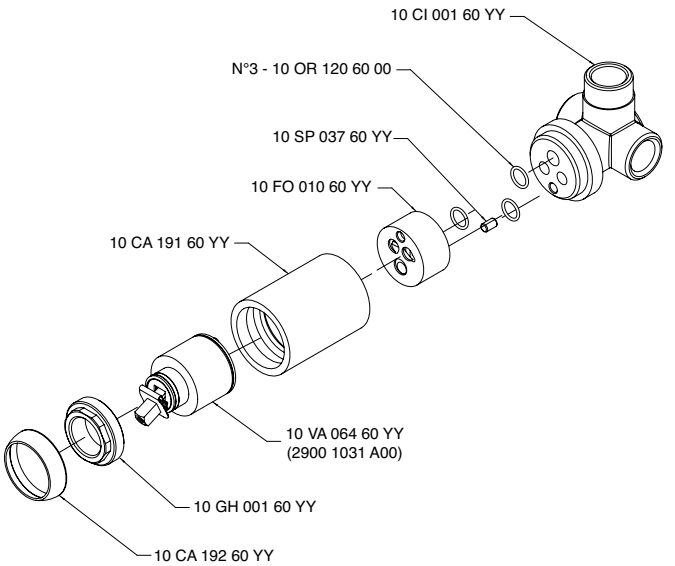

2100 BD01 A00

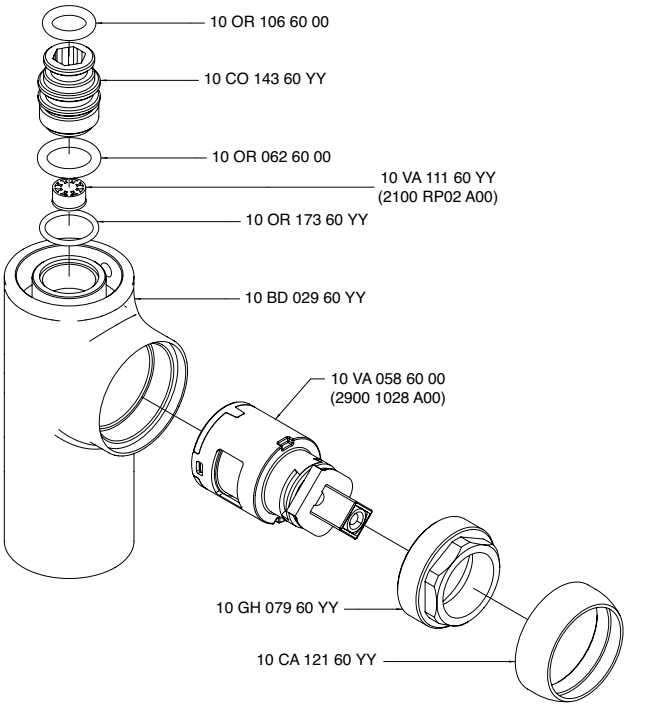

2100 I401 AA0

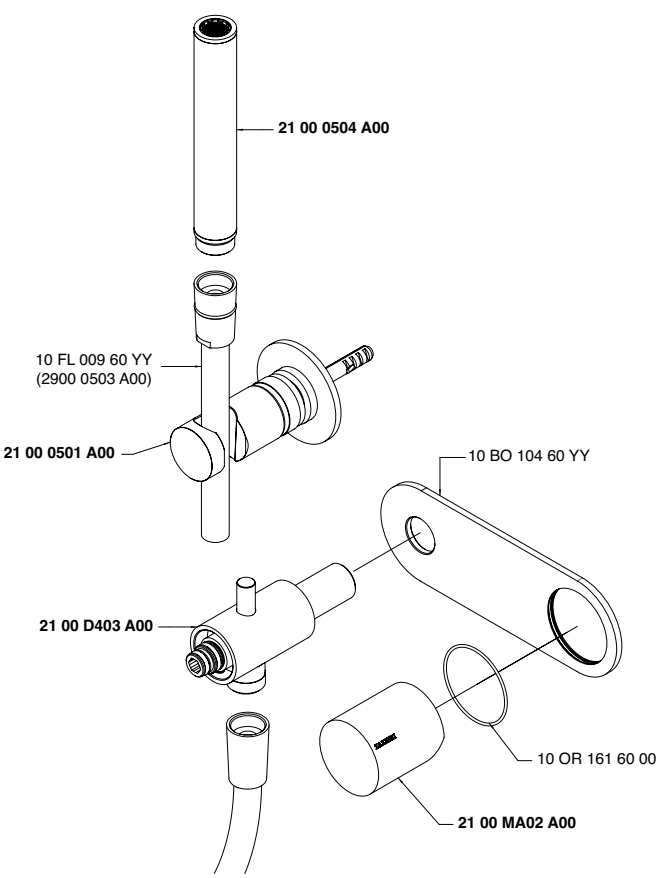

2100 I401 AB0

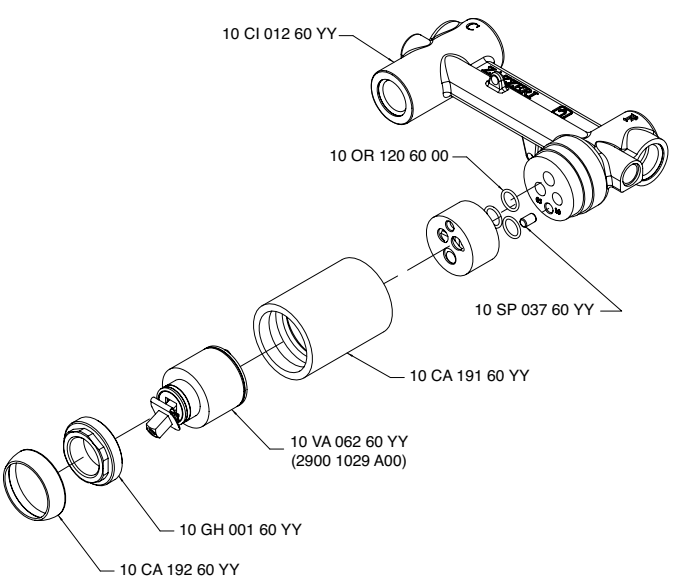

2100 LA01 -00

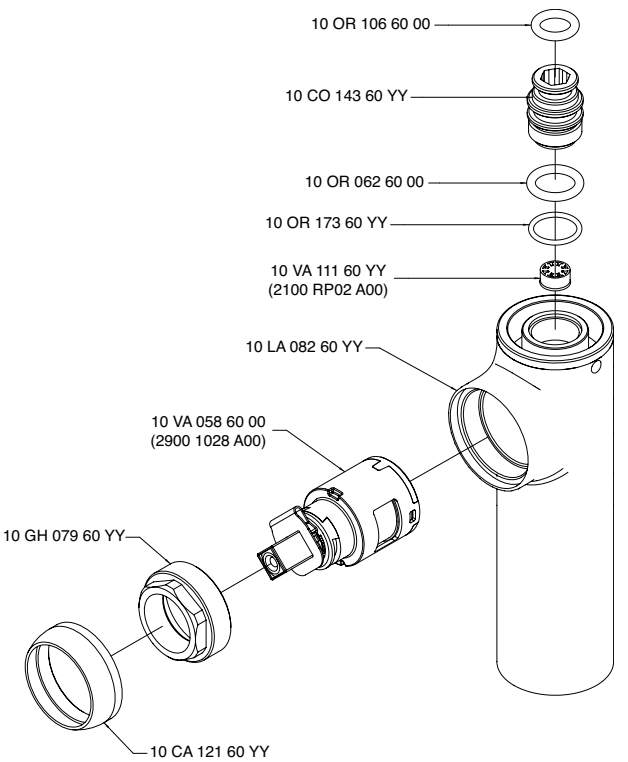

2100 LA02 -00

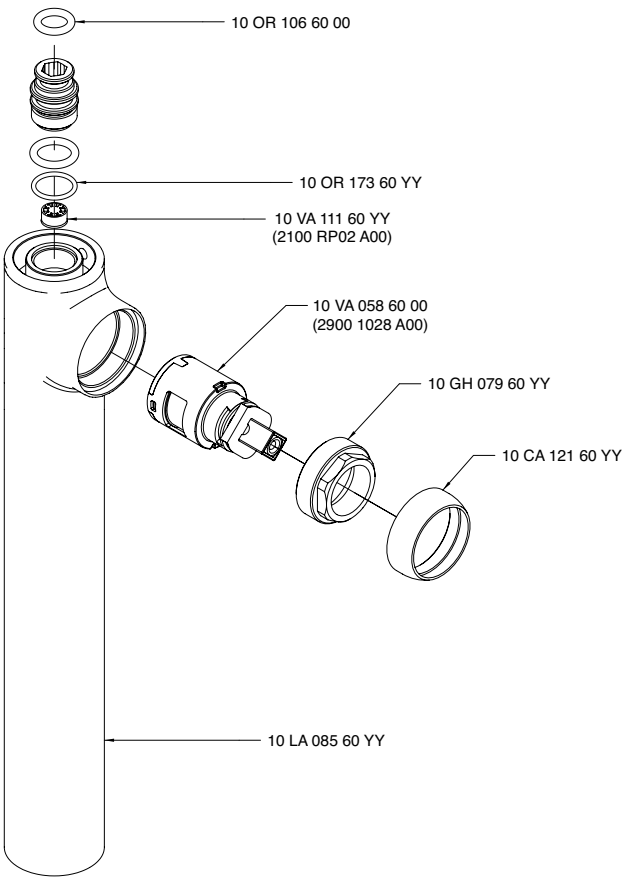

2100 LA03 -00

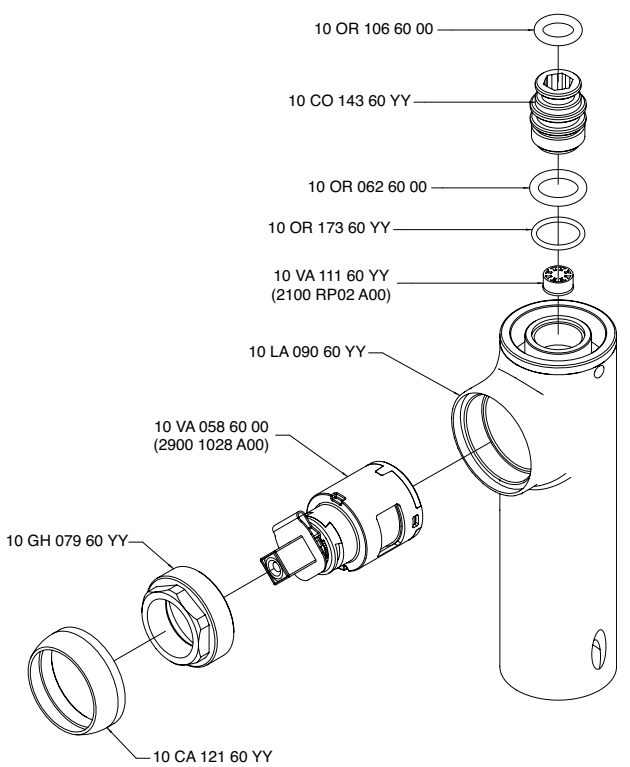

2100 MA01 A00

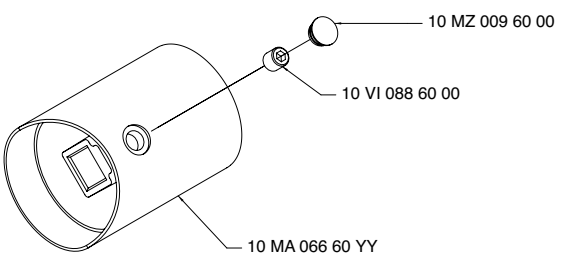

2100 MA02 A00

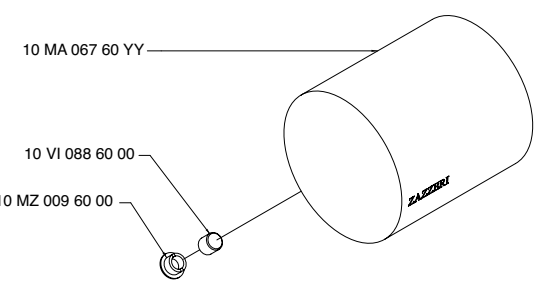

2100 0502 A00

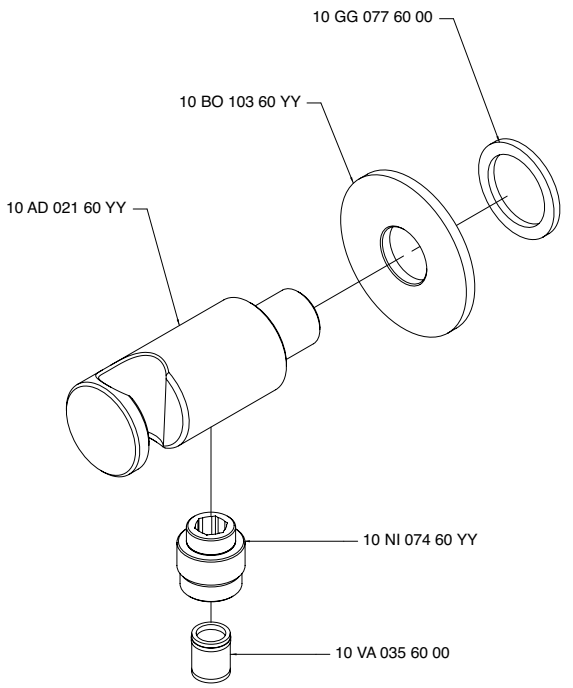

2100 0504 A00

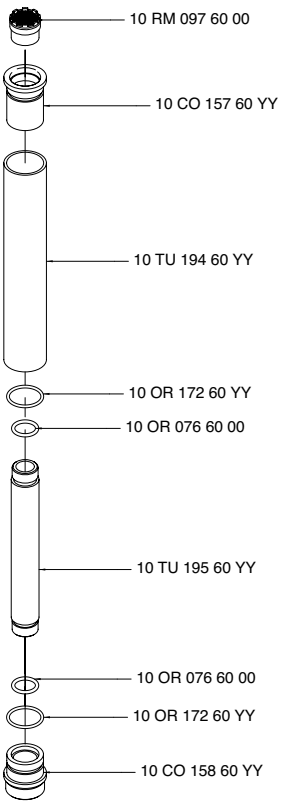

2100 0701 A00

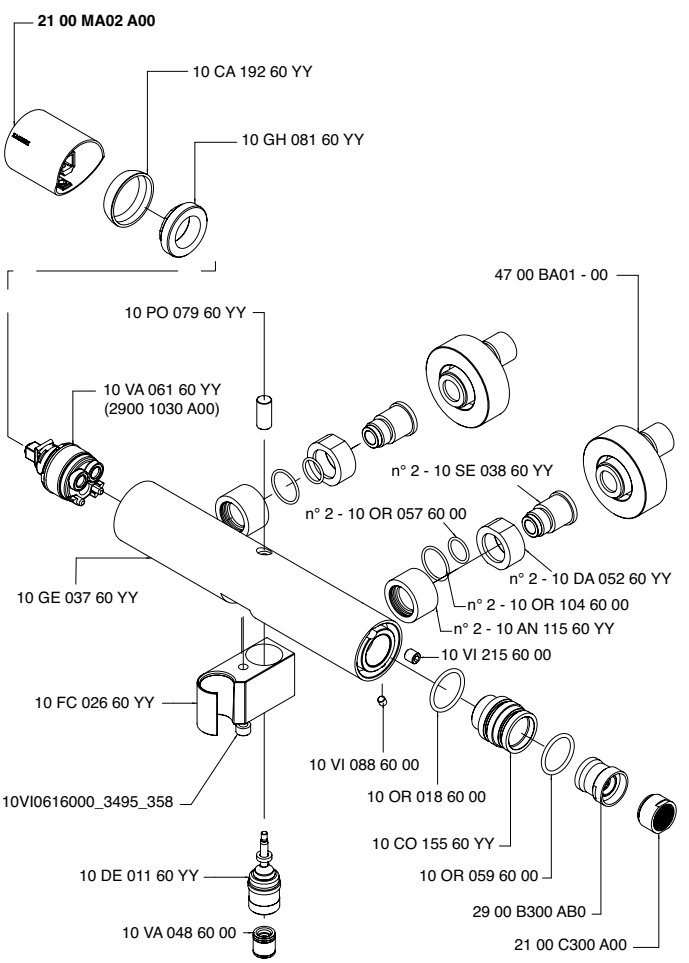

2900 KF12 -00

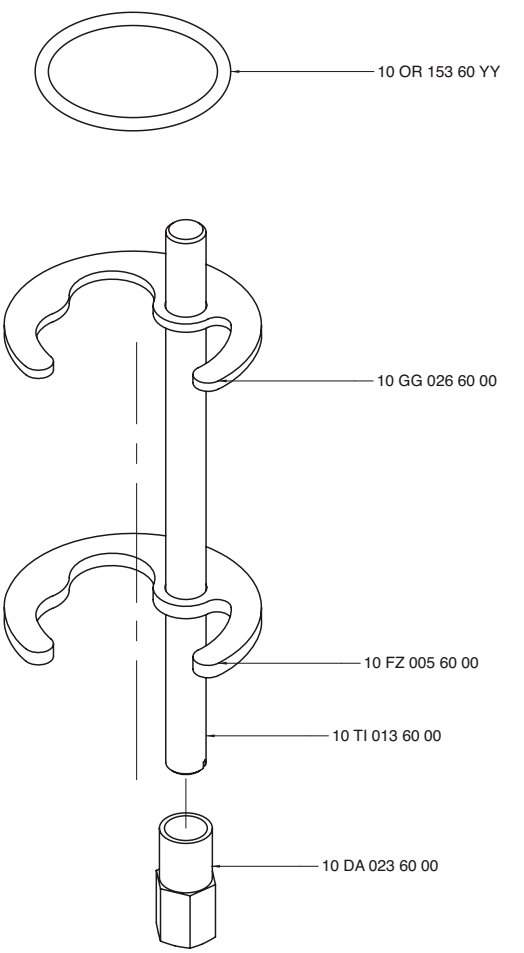

2100 0501 A00

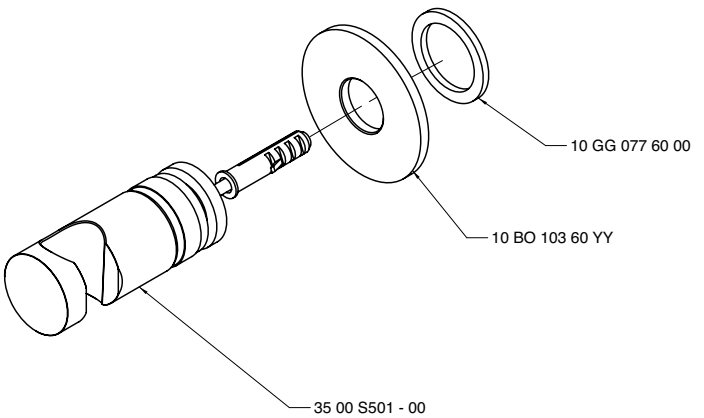

INDEX - 57

Cod.

2900 B801 A00
5700 A801 A00
2900 B801 A00
2900 B802 A00
5700 A802 A00
2900 B802 A00
5700 0403 A00
5700 0403 AL0
5700 0501 - 00
5700 0701 A00
5700 0702 A00
2100 Q420 A00
5700 1097 A00
5700 1098 A00
5700 1099 A00
5700 1100 A00
5700 1106 A00
5700 1201 A00
5700 1400 A00
5700 A097 - 00
5700 A098 - 00
5700 A099 - 00
5700 A100 - 00
5700 A106 - 00
5700 A113 A00
5700 A113 AL0
5700 A201 - 00
5700 A401 A00
5700 A402 A00
5700 A414 A00
5700 Q417 A03
5700 A414 A00
5700 Q417 A04
5700 A414 A00
5700 Q417 A01
5700 A414 A00
700 Q417 A05
5700 A414 A00
5700 Q417 A00
5700 A801 A00
5700 A802 A00
5700 B100 - 00
5700 B113 A00
5700 A113 A00
5700 B113 A00
5700 A113 AL0
5700 B113 A00
5700 B401 A00
5700 A401 A00
5700 B401 A00
5700 B402 A00
5700 A402 A00
5700 B402 A00
5700 BA01 A00
5700 BR01 A00
5700 SO04 A00
5700 BR01 A00
5700 SO05 A00
5700 BR01 A00
5700 SO06 A00
5700 C403 A00
5700 C403 AL0
5700 C802 - 00
5700 E100 - 00
5700 GE01 - 00
5700 GE02 - 00
5700 KF01 A00
5700 Q418 A00
5700 Q418 A01
5700 Q418 A02
5700 Q418 A03
5700 Q419 A00
5700 Q419 A01
5700 Q419 A02
5700 Q419 A03
5700 Q420 A00
5700 SO01 AA0
5700 SO01 AB0
5700 SO01 AA0
5700 SO01 AB0
5700 SO02 AA0
5700 SO02 AB0
5700 SO02 AA0
5700 SO02 AB0
5700 SO03 AA0
5700 SO03 AB0
5700 SO03 AA0
5700 SO03 AB0
5700 T099 - 00
5700 T100 A00
5700 TM01 - 00

Qquadro - 57

5700 1100 A00

Miscelatore lavabo con scarico da 125Xh112 mm

Single lever washbasin mixer
Waschtisch-Einhandbatterie
Monomando lavabo
Mitigeur lavabo

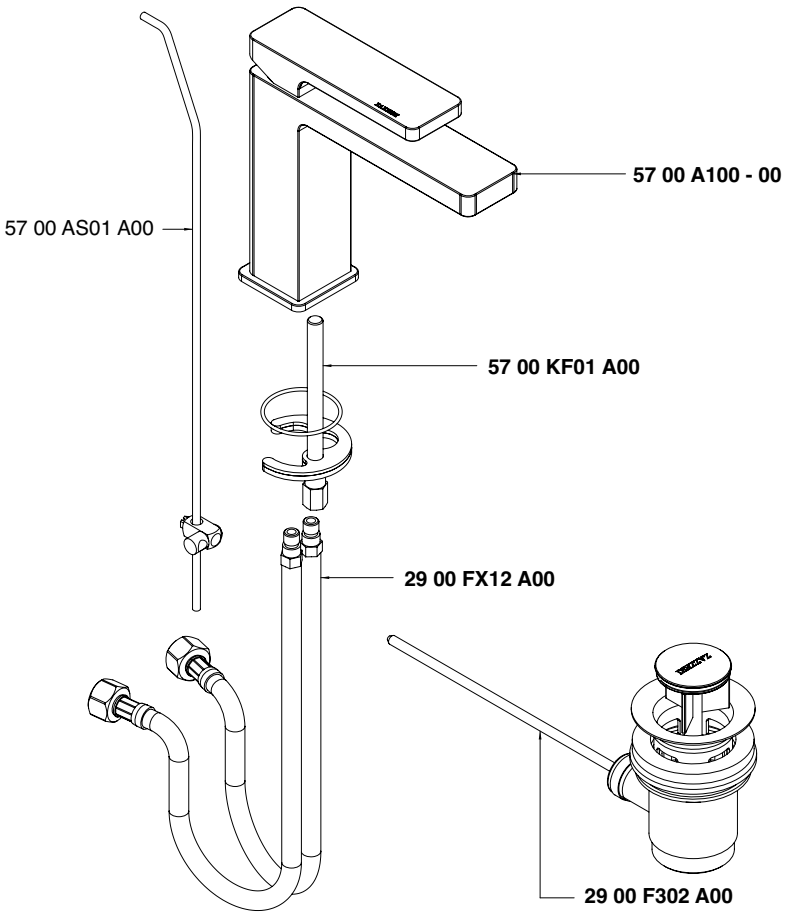

Condizioni di prova - Test conditions

Acqua calda - Hot water:	**60±2 °C**
Acqua fredda - Cold water:	**20±2 °C**
Classe areatore - Aerator class:	**V**

P [bar]	Q l/min
0,1	
0,2	
0,5	1,70
1,0	3,50
1,5	4,50
2,0	5,20
2,5	5,70
3,0	5,80
3,5	5,85
4,0	5,85
4,5	5,85
5,0	5,85

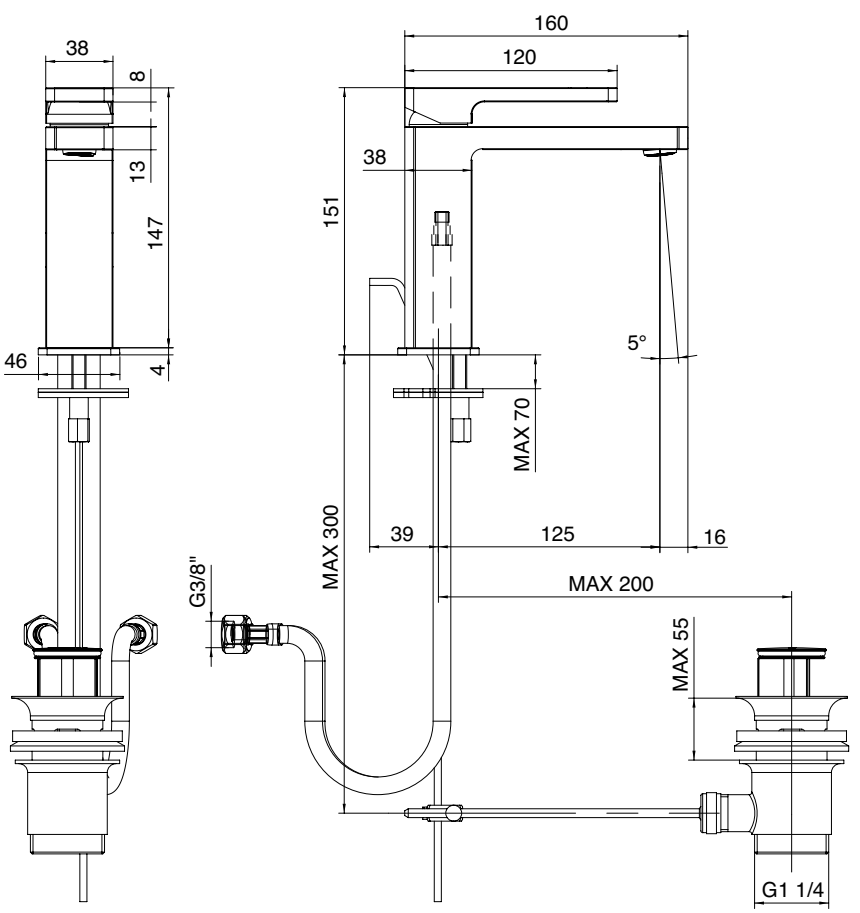

5700 1106 A00

Miscelatore lavabo senza scarico da 125Xh112 mm

Single lever washbasin mixer without plug
Waschtisch-Einhandbatterie ohne Ablauf
Monomando lavabo sin desagüe
Mitigeur lavabo sans bonde vidange

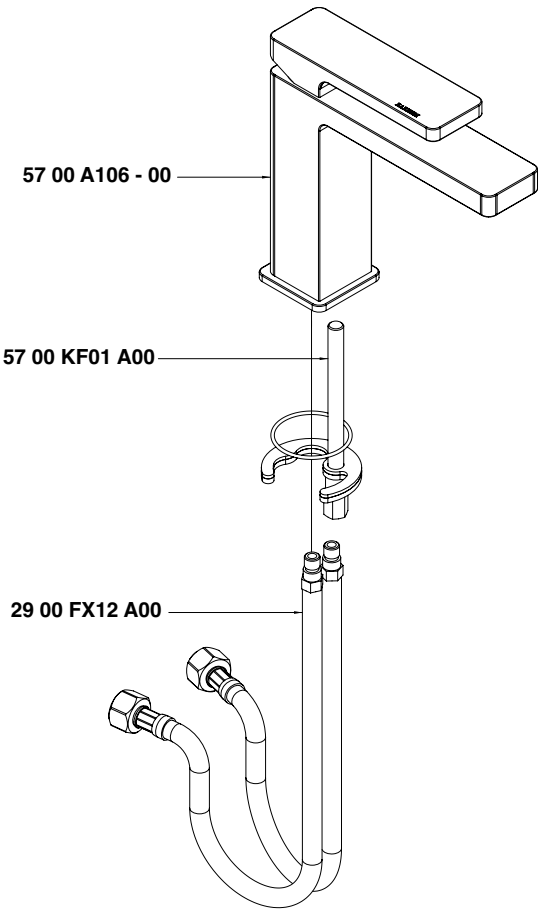

Condizioni di prova - Test conditions

Acqua calda - Hot water:	**60±2 °C**
Acqua fredda - Cold water:	**20±2 °C**
Classe areatore - Aerator class:	**V**

P [bar]	Q l/min
0,1	
0,2	
0,5	1,70
1,0	3,50
1,5	4,50
2,0	5,20
2,5	5,70
3,0	5,80
3,5	5,85
4,0	5,85
4,5	5,85
5,0	5,85

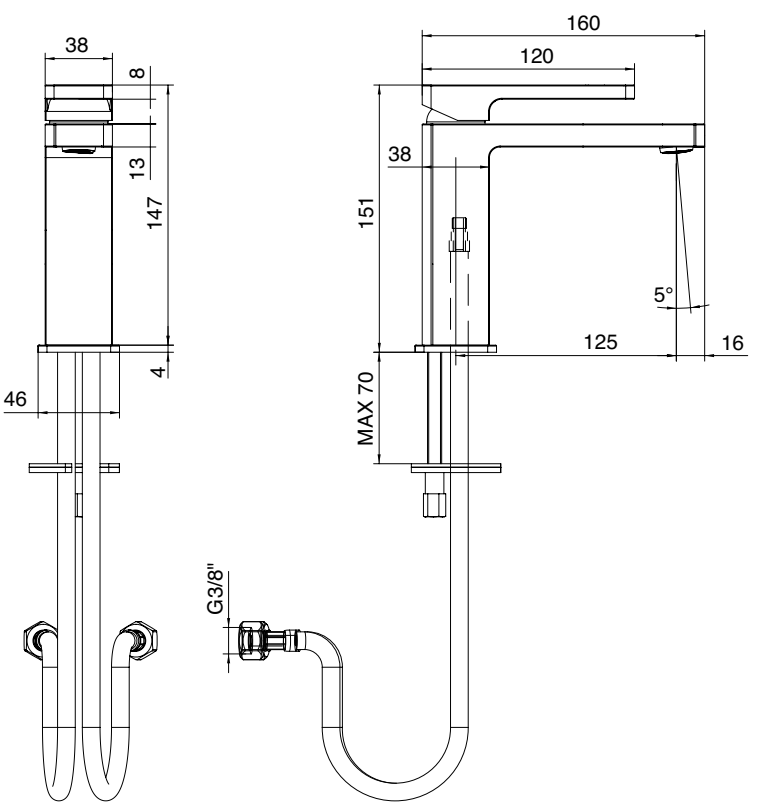

5700 1097 A00

Miscelatore lavabo senza scarico da 170 x h112 mm

Single lever washbasin mixer without plug
Waschtisch-Einhandbatterie ohne Ablauf
Monomando lavabo sin desagüe
Mitigeur lavabo sans bonde vidange

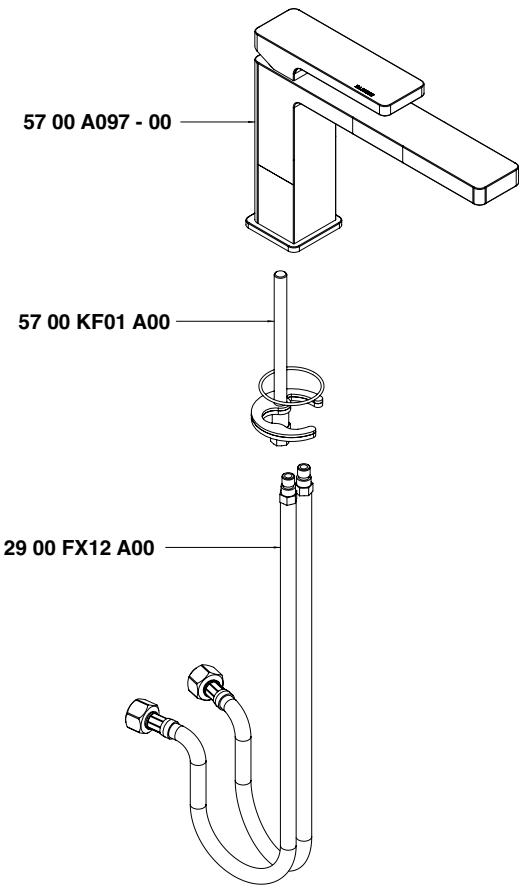

Condizioni di prova - Test conditions

Acqua calda - Hot water:	**60±2 °C**
Acqua fredda - Cold water:	**20±2 °C**
Classe areatore - Aerator class:	**V**

P [bar]	Q l/min
0,1	
0,2	
0,5	1,70
1,0	3,50
1,5	4,50
2,0	5,20
2,5	5,70
3,0	5,80
3,5	5,85
4,0	5,85
4,5	5,85
5,0	5,85

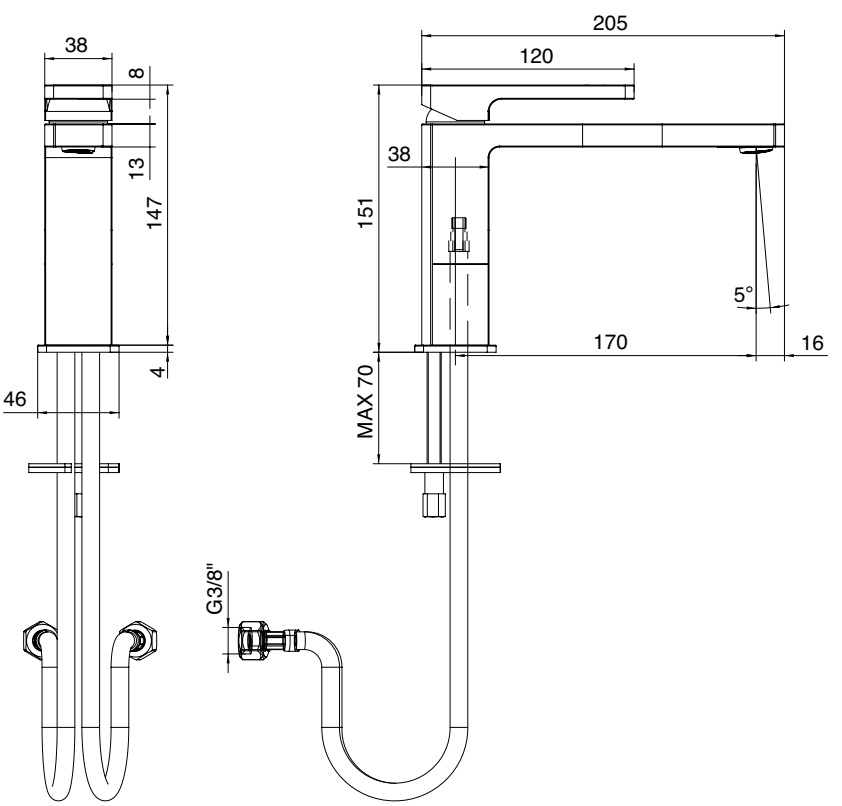

5700 1098 A00

Miscelatore lavabo senza scarico da 170 x h177 mm

Single lever washbasin mixer without plug
Waschtisch-Einhandbatterie ohne Ablauf
Monomando lavabo sin desagüe
Mitigeur lavabo sans bonde vidange

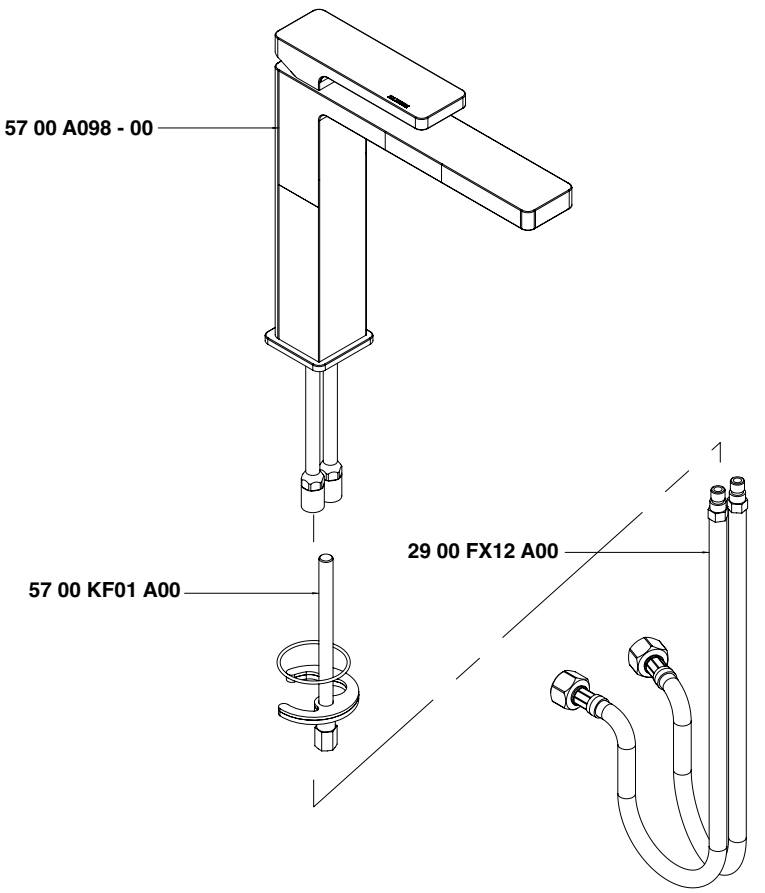

Condizioni di prova - Test conditions

Acqua calda - Hot water:	**60±2 °C**
Acqua fredda - Cold water:	**20±2 °C**
Classe areatore - Aerator class:	**V**

P [bar]	Q l/min
0,1	
0,2	
0,5	1,70
1,0	3,50
1,5	4,50
2,0	5,20
2,5	5,70
3,0	5,80
3,5	5,85
4,0	5,85
4,5	5,85
5,0	5,85

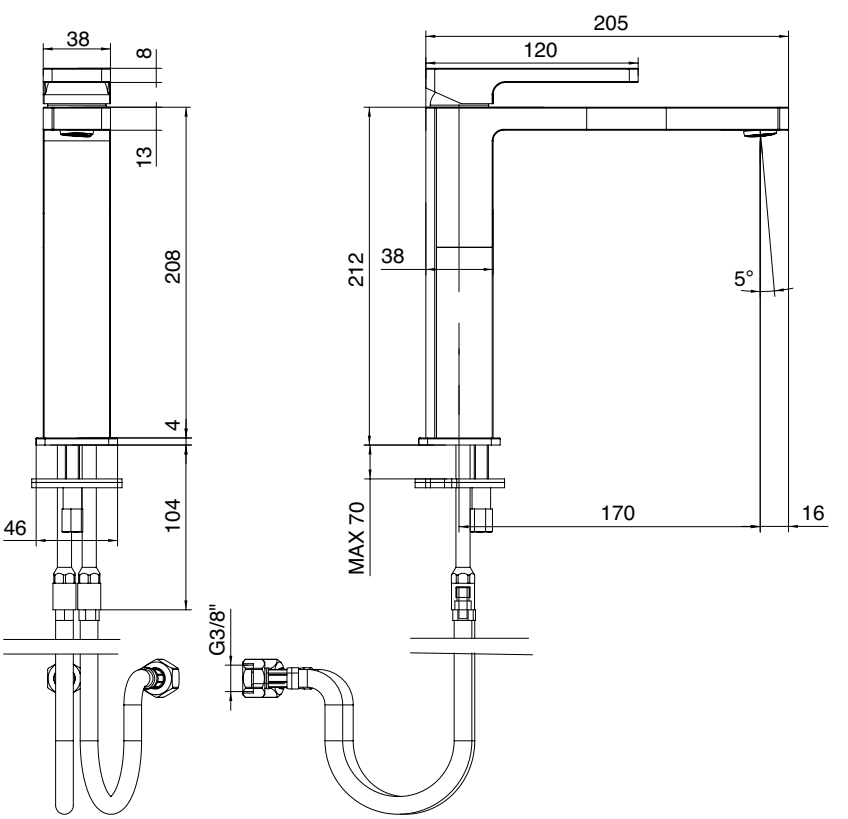

5700 1099 A00

Miscelatore lavabo senza scarico da 170 x h267 mm

Single lever washbasin mixer without plug
Waschtisch-Einhandbatterie ohne Ablauf
Monomando lavabo sin desagüe
Mitigeur lavabo sans bonde vidange

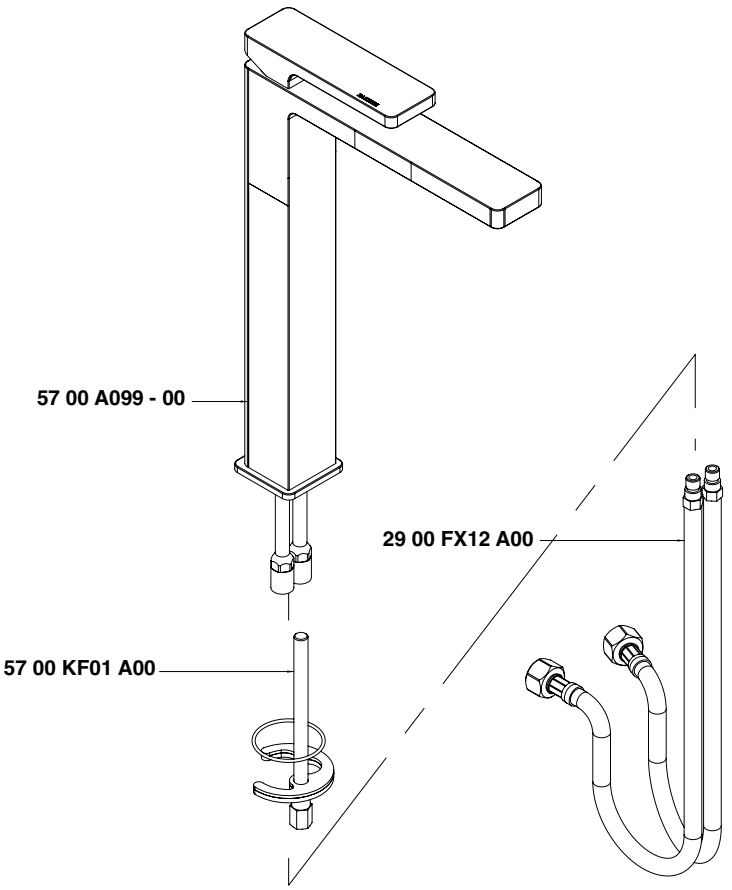

Condizioni di prova - Test conditions

Acqua calda - Hot water:	**60±2 °C**
Acqua fredda - Cold water:	**20±2 °C**
Classe areatore - Aerator class:	**V**

P [bar]	Q l/min
0,1	
0,2	
0,5	1,70
1,0	3,50
1,5	4,50
2,0	5,20
2,5	5,70
3,0	5,80
3,5	5,85
4,0	5,85
4,5	5,85
5,0	5,85

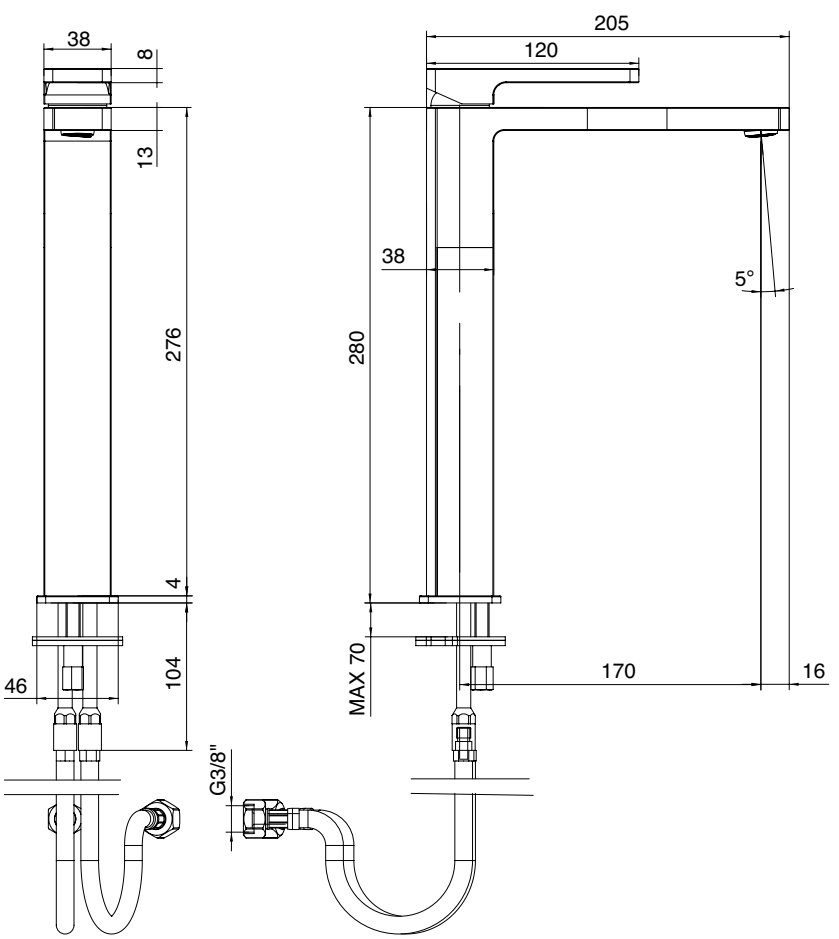

A 5700 B113 A00

+

B 5700 A113 A00

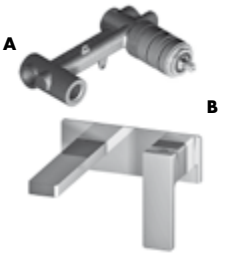

Miscelatore lavabo ad incasso - completo - getto 175 mm

Built-in washbasin set with plate - complete
UP-montiert Wand-Waschtischbatterie mit Platte - komplett
Bateria lavabo de empotrar con placa - complet
Mitigeur lavabo à encastrer avec plaque - completo

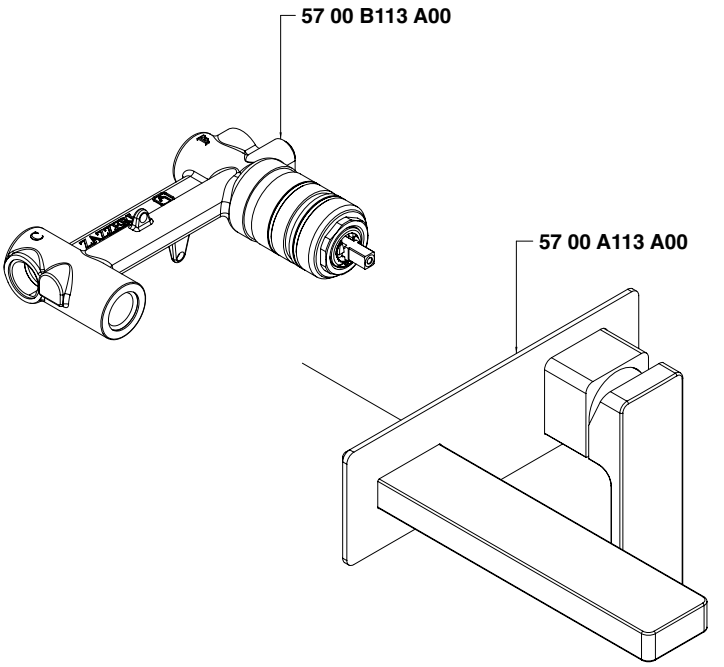

Condizioni di prova - Test conditions

Acqua calda - Hot water:	**60±2 °C**
Acqua fredda - Cold water:	**20±2 °C**
Classe areatore - Aerator class:	**V**

P [bar]	Q l/min
0,1	
0,2	
0,5	1,70
1,0	3,50
1,5	4,50
2,0	5,20
2,5	5,70
3,0	5,80
3,5	5,85
4,0	5,85
4,5	5,85
5,0	5,85

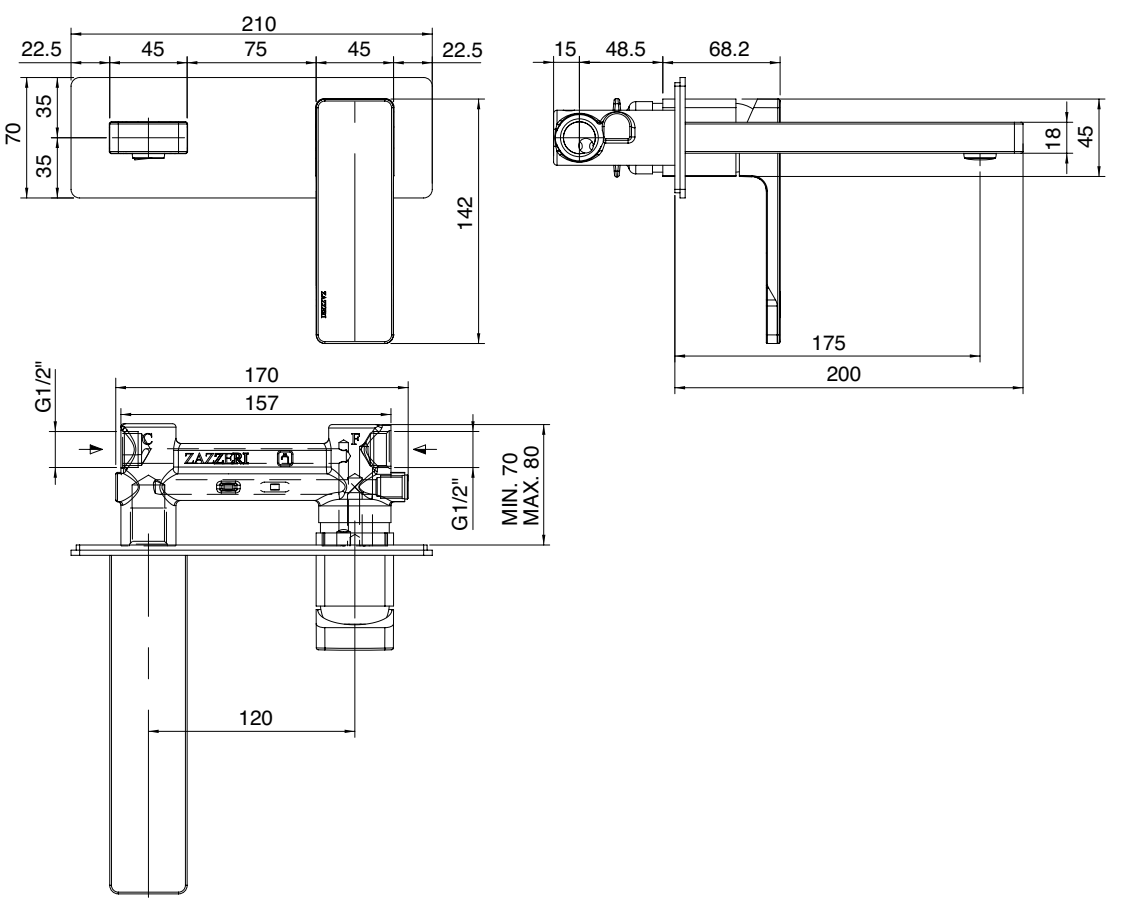

A 5700 B113 A00

+

B 5700 A113 AL0

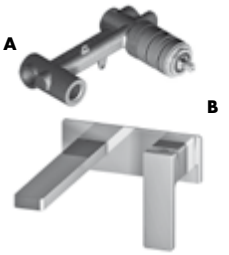

Miscelatore lavabo ad incasso - completo - getto 235 mm

Built-in washbasin set with plate - complete
UP-montiert Wand-Waschtischbatterie mit Platte - komplett
Bateria lavabo de empotrar con placa - complet
Mitigeur lavabo à encastrer avec plaque - completo

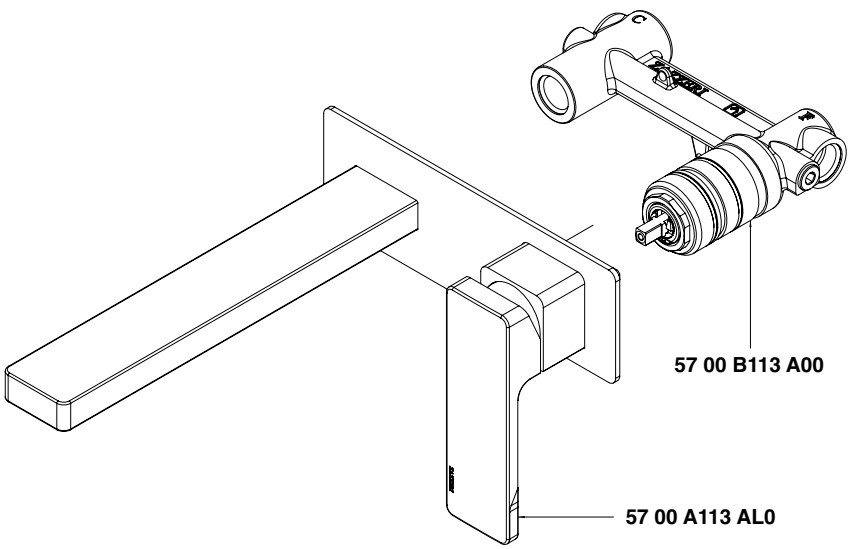

Condizioni di prova - Test conditions

Acqua calda - Hot water:	**60±2 °C**
Acqua fredda - Cold water:	**20±2 °C**
Classe areatore - Aerator class:	**V**

P [bar]	Q l/min
0,1	
0,2	
0,5	1,70
1,0	3,50
1,5	4,50
2,0	5,20
2,5	5,70
3,0	5,80
3,5	5,85
4,0	5,85
4,5	5,85
5,0	5,85

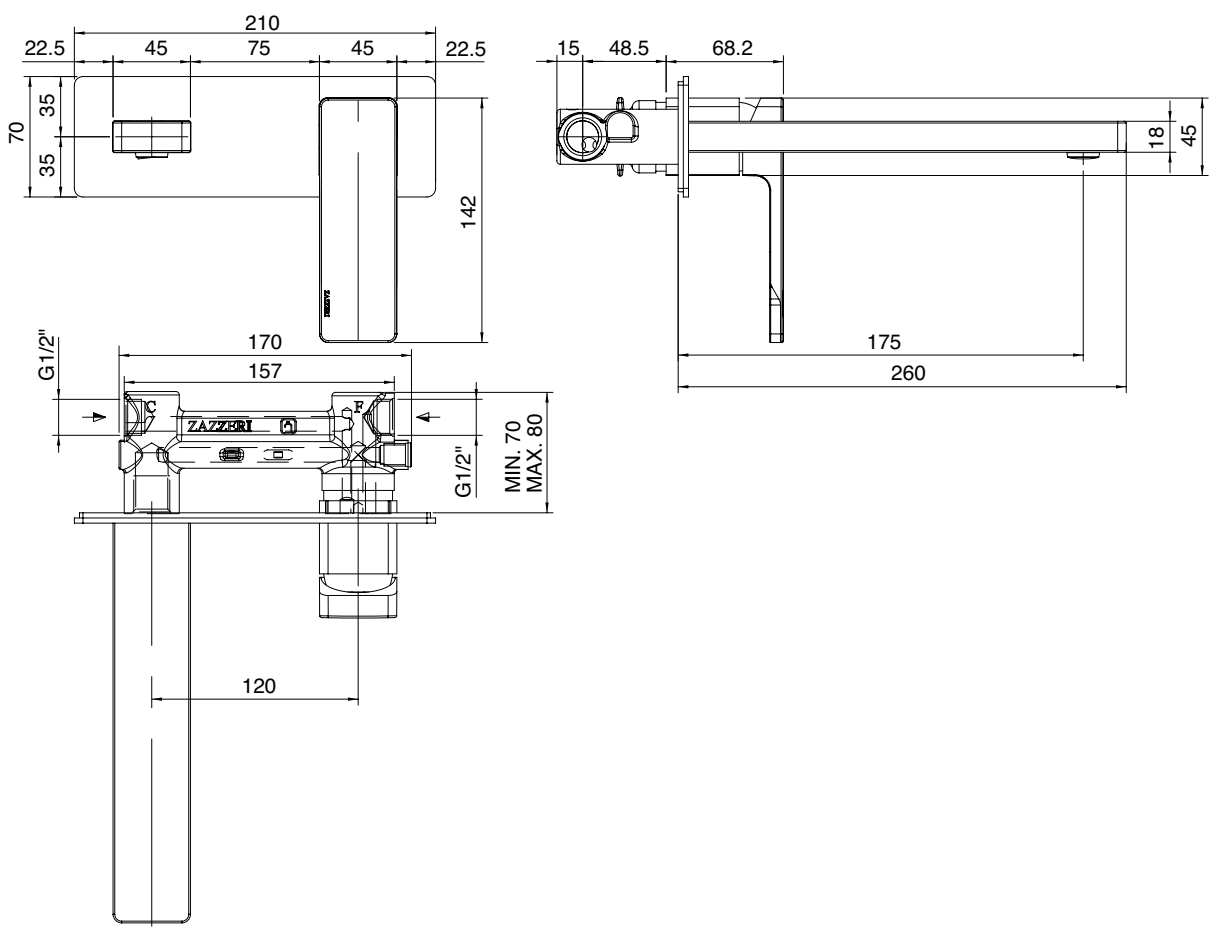

5700 T100 A00

Miscelatore lavabo a colonna - getto 170 x h991 mm

Column-mounted single lever washbasin mixer - Spout 170 mm
Einlauf Waschbecken Zylindermontage - Auslauf 170 mm
Monomando lavabo de columna - Cano 170 mm
Mitigeur lavabo monte sur colonne - Jet 170 mm

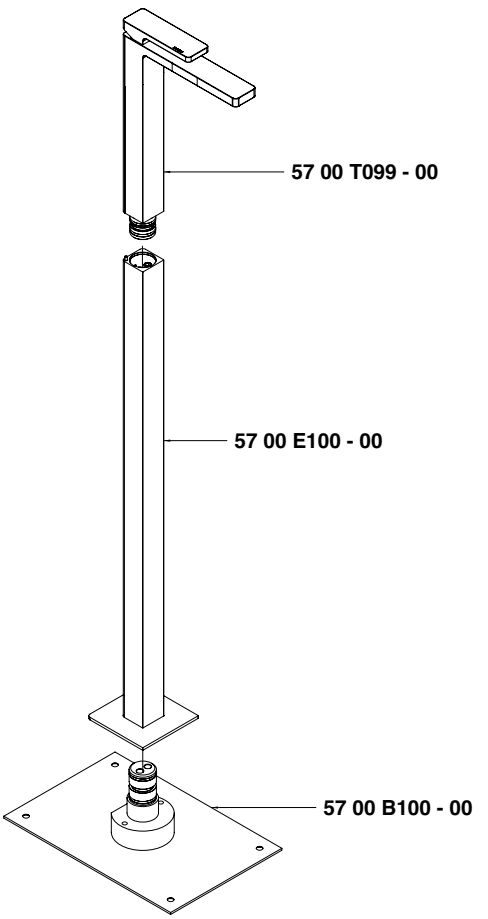

Condizioni di prova - Test conditions

Acqua calda - Hot water:	**60±2 °C**
Acqua fredda - Cold water:	**20±2 °C**
Classe areatore - Aerator class:	**V**

P [bar]	Q l/min
0,1	
0,2	
0,5	1,70
1,0	3,50
1,5	4,50
2,0	5,20
2,5	5,70
3,0	5,80
3,5	5,85
4,0	5,85
4,5	5,85
5,0	5,85

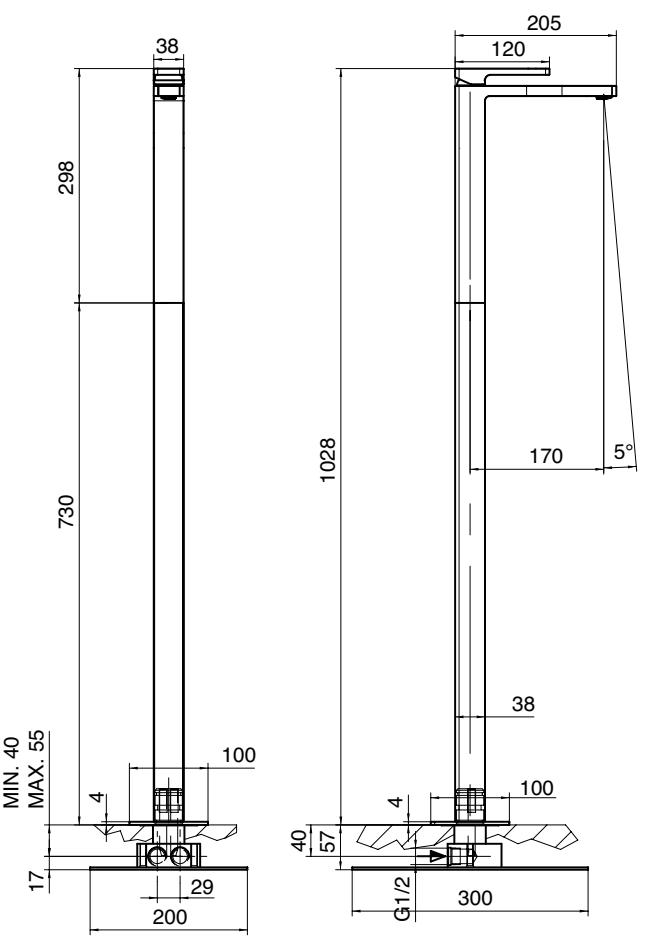

5700 1201 A00

Miscelatore bidet 96 x h80 mm

Single lever bidet mixer
Bidet-Einhandbatterie
Monomando bidé
Mitigeur bidet

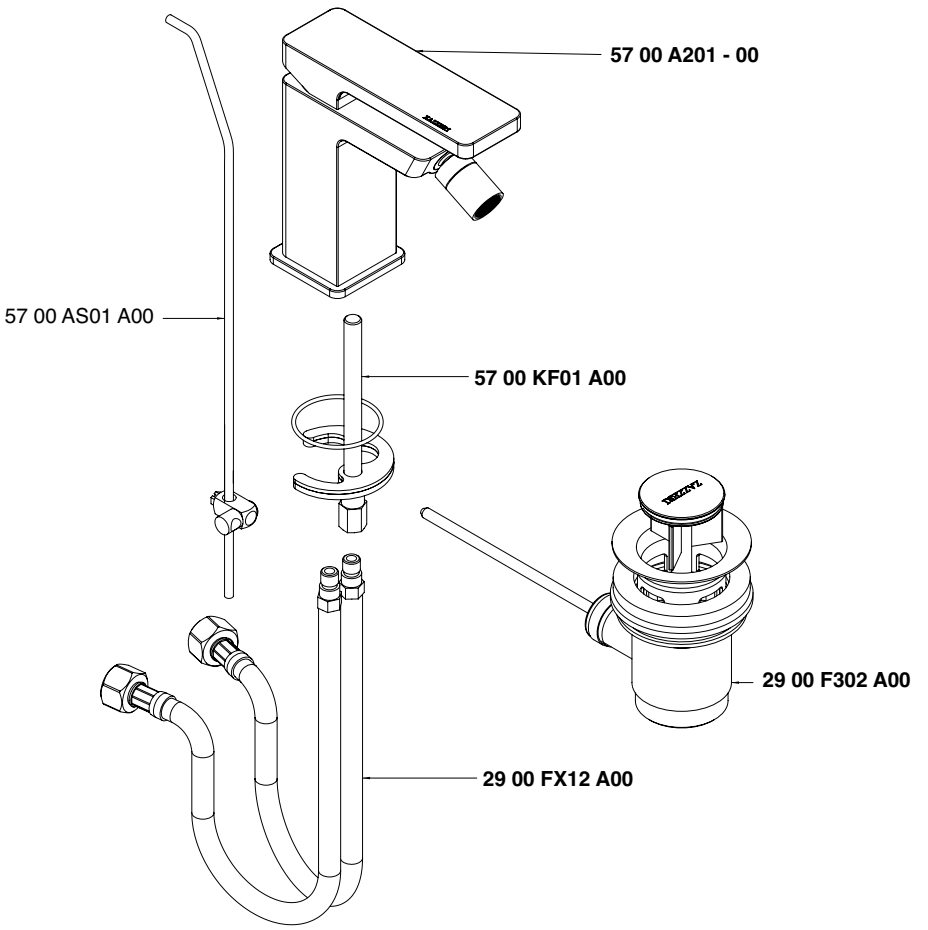

Condizioni di prova - Test conditions

Acqua calda - Hot water:	**60±2 °C**
Acqua fredda - Cold water:	**20±2 °C**
Classe areatore - Aerator class:	**V**

P [bar]	Q l/min
0,1	
0,2	
0,5	1,30
1,0	2,20
1,5	2,90
2,0	3,45
2,5	3,90
3,0	4,30
3,5	4,70
4,0	5,00
4,5	5,30
5,0	5,60

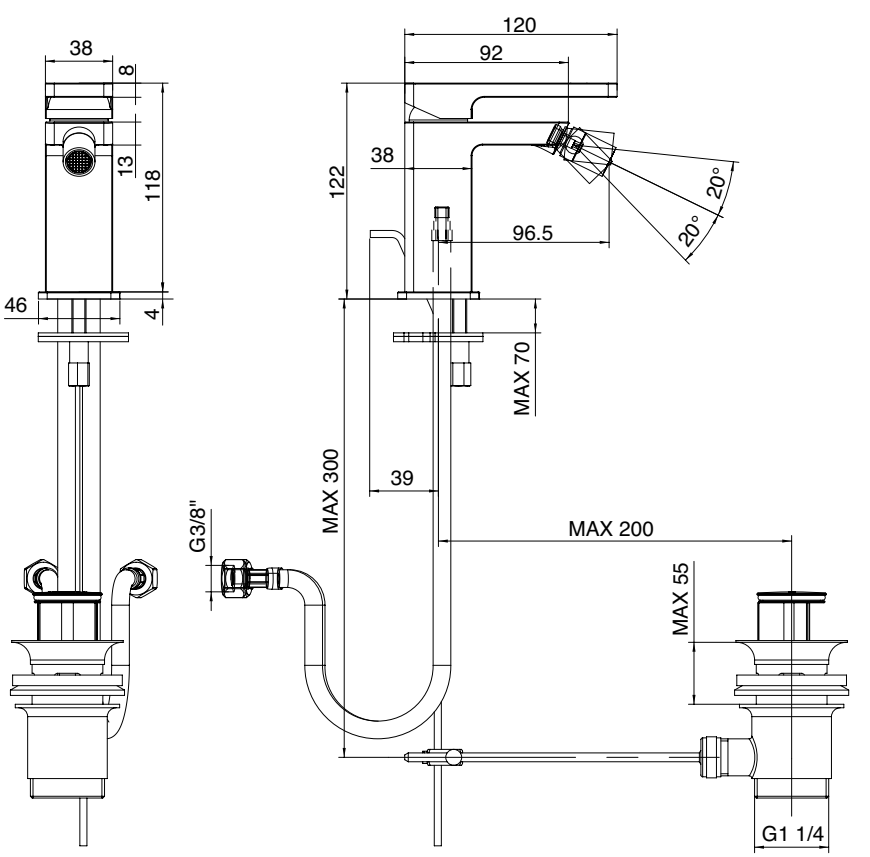

5700 1400 A00

Miscelatore vasca esterno duplex 1/2"

Single lever bathtub mixer
Wannen-Einhandbatterie
Monomando bañera
Mitigeur bain/douche

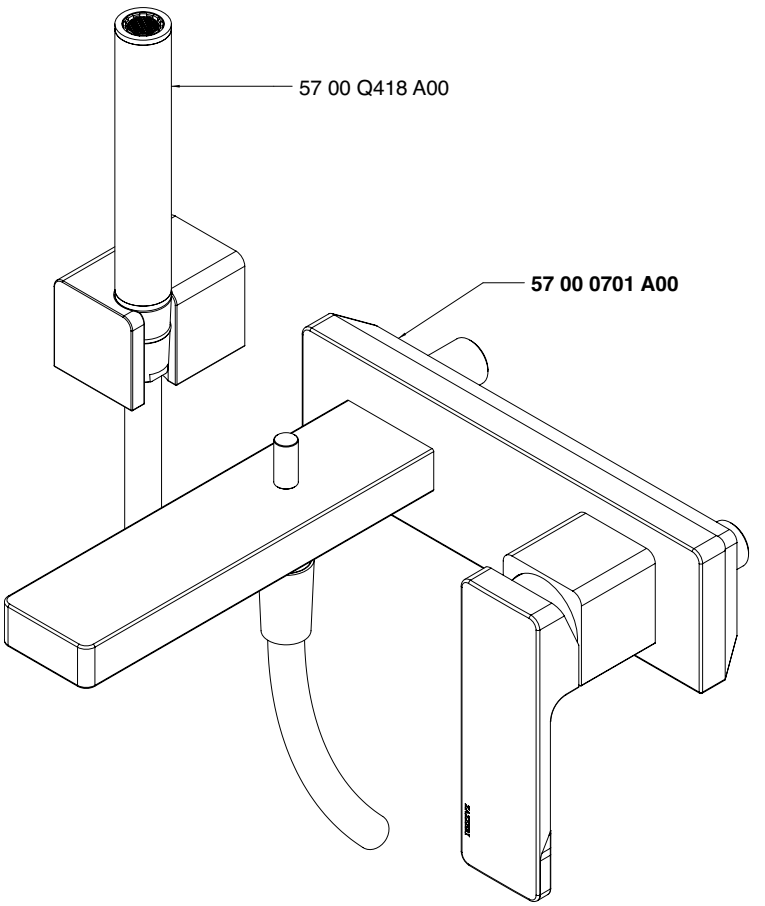

Monocomando vasca - Bathtub mixer
Condizioni di prova - Test conditions

Acqua calda - Hot water: **60±2 °C**
Acqua fredda - Cold water: **20±2 °C**
Classe areatore - Aerator class: **D**

P [bar]	Q l/min
0,1	
0,2	
0,5	7,3
1,0	12,0
1,5	15,1
2,0	18,2
2,5	20,5
3,0	22,8
3,5	24,6
4,0	26,5
4,5	28,1
5,0	30,0

Doccetta - Hand shower
Condizioni di prova - Test conditions

Acqua calda - Hot water: **60±2 °C**
Acqua fredda - Cold water: **20±2 °C**

P [bar]	Q l/min
0,1	
0,2	
0,5	4,6
1,0	6,5
1,5	8,0
2,0	9,6
2,5	10,8
3,0	12,1
3,5	13,5
4,0	14,1
4,5	15,0
5,0	15,6

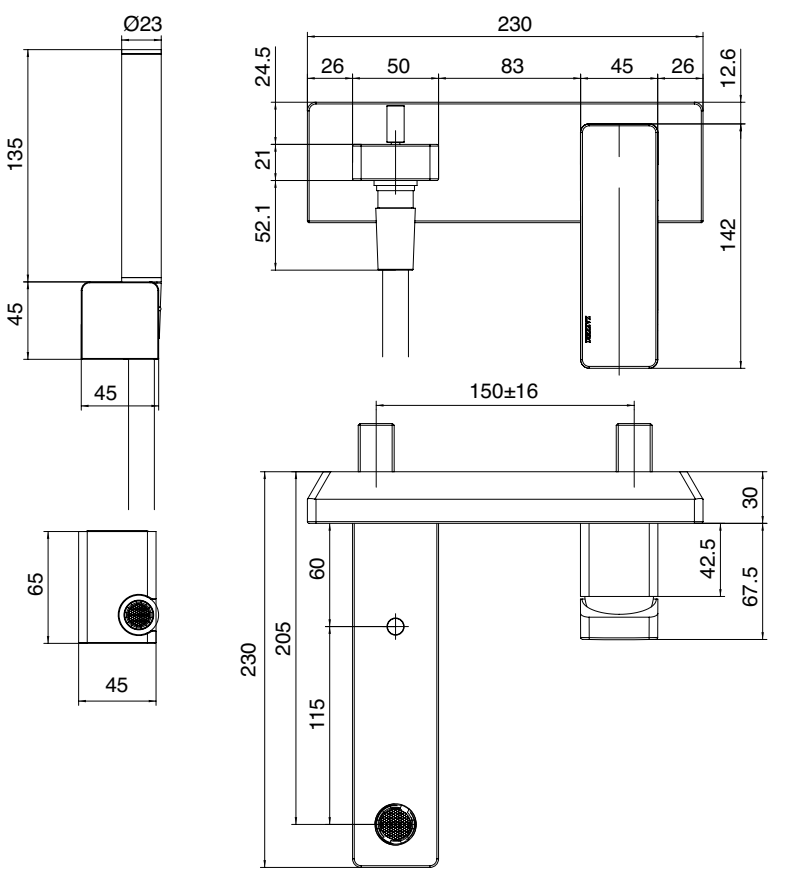

5700 0701 A00

Miscelatore vasca esterno senza flessibile e doccetta

Single lever bathtub mixer, without flexible pipe and hand shower
Wannen-Einhandbatterie ohne Brauseschlauch und Handbrause
Monomando bañera sin flexible y ducha de mano
Mitigeur bain/douche sans flexible et douchette

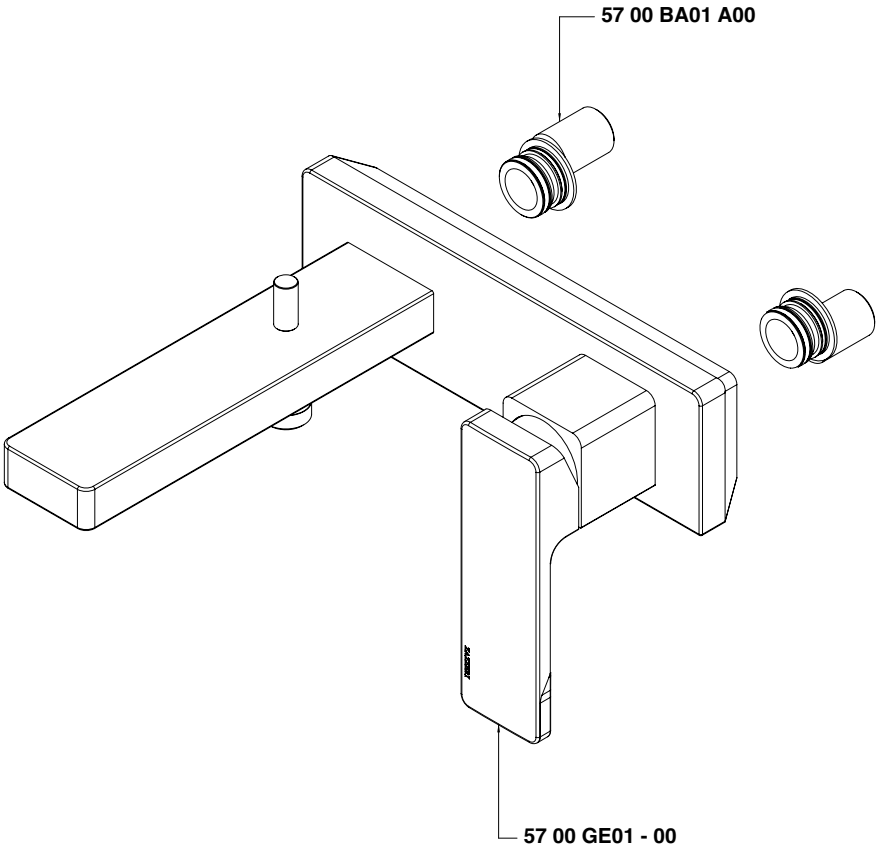

Monocomando vasca - Bathtub mixer
Condizioni di prova - Test conditions

Acqua calda - Hot water: **60±2 °C**
Acqua fredda - Cold water: **20±2 °C**
Classe areatore - Aerator class: **D**

P [bar]	Q l/min
0,1	
0,2	
0,5	7,3
1,0	12,0
1,5	15,1
2,0	18,2
2,5	20,5
3,0	22,8
3,5	24,6
4,0	26,5
4,5	28,1
5,0	30,0

Doccetta - Hand shower
Condizioni di prova - Test conditions

Acqua calda - Hot water: **60±2 °C**
Acqua fredda - Cold water: **20±2 °C**

P [bar]	Q l/min
0,1	
0,2	
0,5	4,6
1,0	6,5
1,5	8,0
2,0	9,6
2,5	10,8
3,0	12,1
3,5	13,5
4,0	14,1
4,5	15,0
5,0	15,6

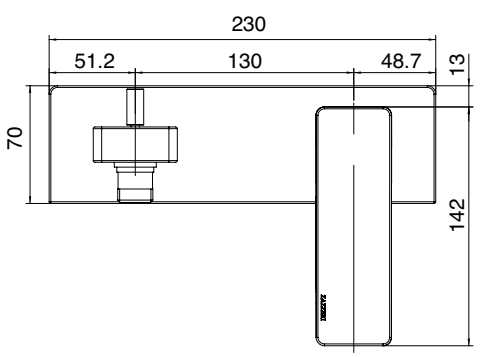

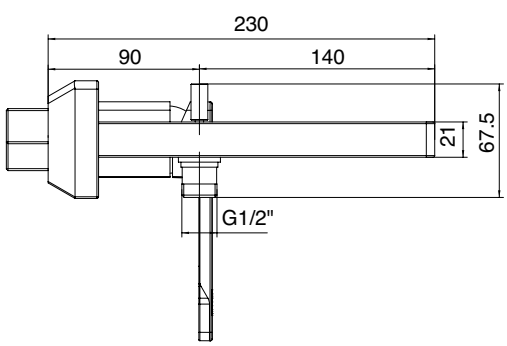

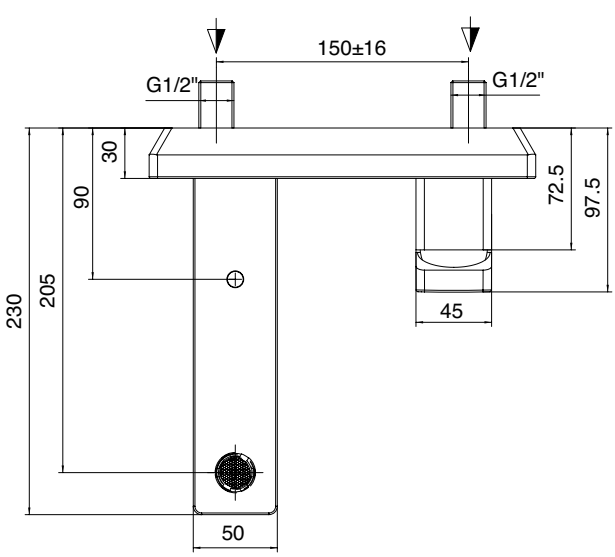

5700 Q418 A00

Set doccia con doccetta pop e supporto

Shower set - POP handshower and support
Duschgarnitur - Handbrause-Set POP mit Unterstützung
Ducha de mano - Ducha POP con apoyo
Garnitur de douche - Douchette POP avec soutien

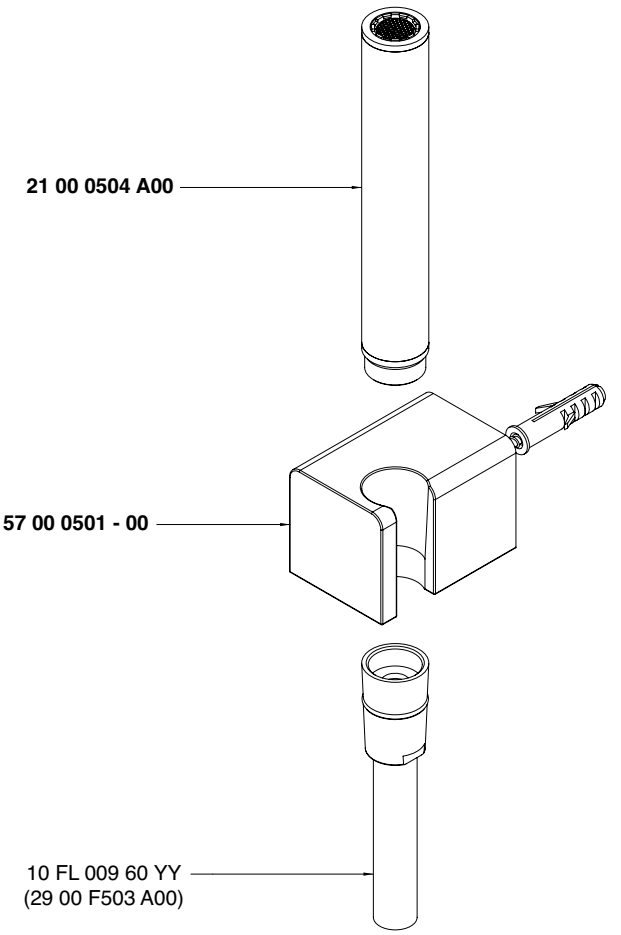

Condizioni di prova - Test conditions

Acqua calda - Hot water:	**60±2 °C**
Acqua fredda - Cold water:	**20±2 °C**
Classe areatore - Aerator class:	**V**

P [bar]	Q l/min
0,5	3,30
1,0	5,90
1,5	7,70
2,0	9,00
2,5	10,30
3,0	11,40
3,5	12,40
4,0	13,30
4,5	14,20
5,0	14,90

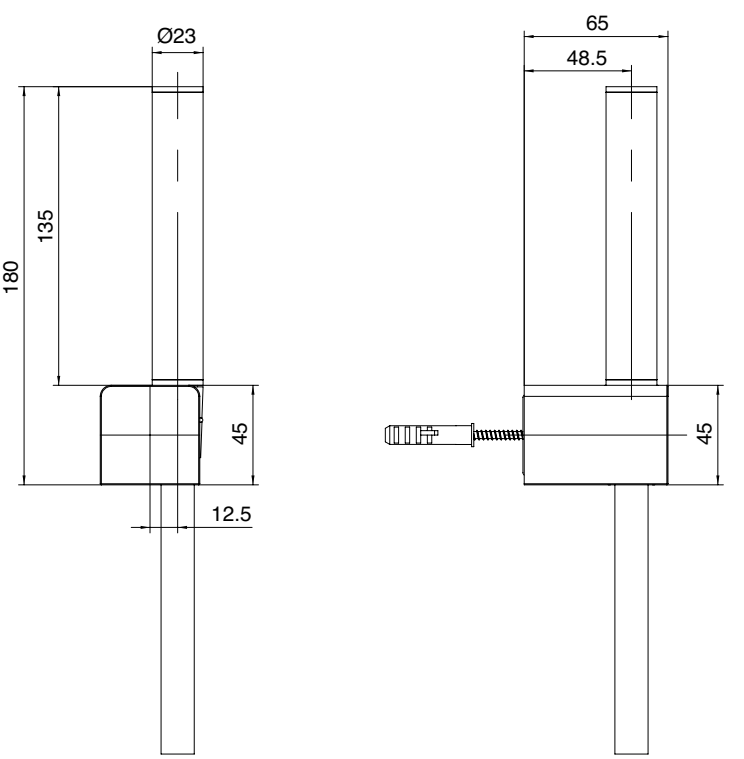

5700 Q418 A01

Set doccia con doccetta Ø105 e supporto

Shower set - Ø105mm handshower and support
Duschgarnitur - Handbrause-Set Ø105mm mit Unterstützung
Ducha de mano - Ducha Ø105mm con apoyo
Garnitur de douche - Douchette Ø105mm avec soutien

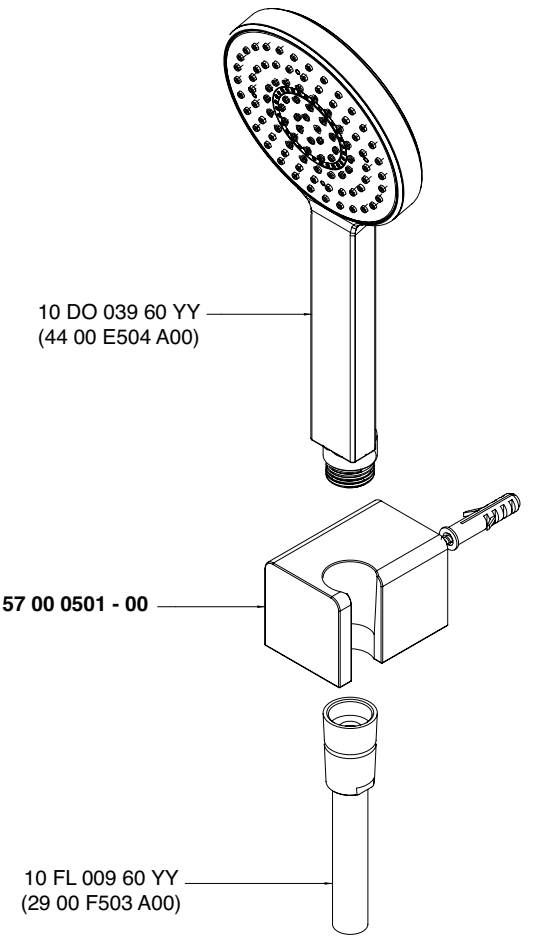

Condizioni di prova - Test conditions

Acqua calda - Hot water: **60±2 °C**
Acqua fredda - Cold water: **20±2 °C**

P [bar]	Q l/min
0,1	
0,2	
0,5	4,5
1,0	6,7
1,5	8,3
2,0	9,7
2,5	10,5
3,0	10,5
3,5	10,5
4,0	10,5
4,5	10,5
5,0	11,0

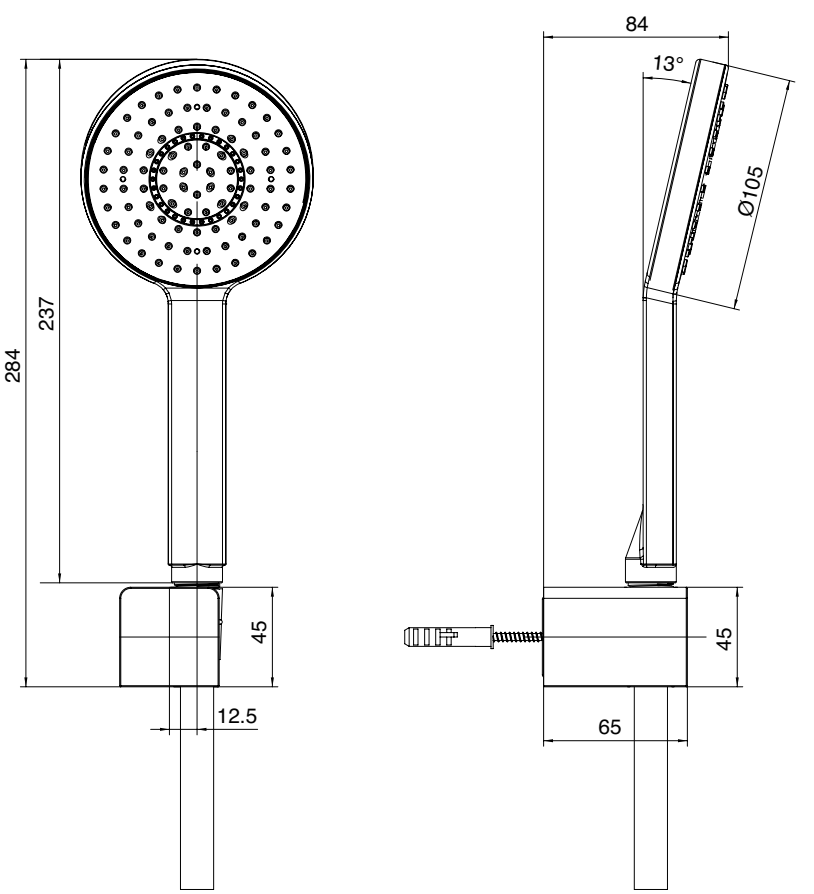

5700 Q418 A02

Set doccia con doccetta stilo e supporto

Shower set - Handshower and support
Duschgarnitur - Handbrause-Set mit Unterstützung
Ducha de mano - Ducha con apoyo
Garnitur de douche - Douchette avec soutien

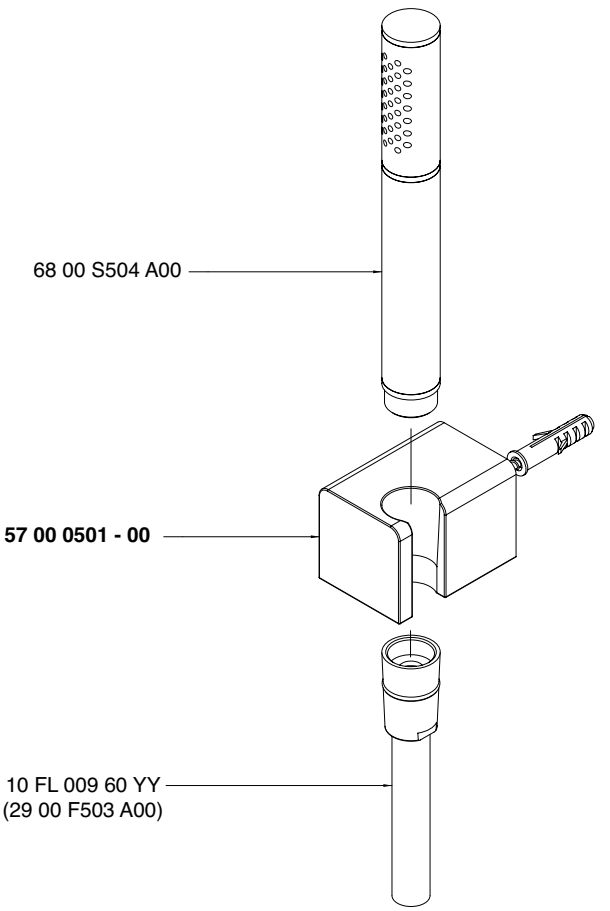

Condizioni di prova - Test conditions

Acqua calda - Hot water: **60±2 °C**
Acqua fredda - Cold water: **20±2 °C**

P [bar]	Q l/min
0,1	
0,2	
0,5	5,4
1,0	7,9
1,5	9,8
2,0	11,3
2,5	12,8
3,0	14,0
3,5	15,1
4,0	16,3
4,5	17,4
5,0	18,3

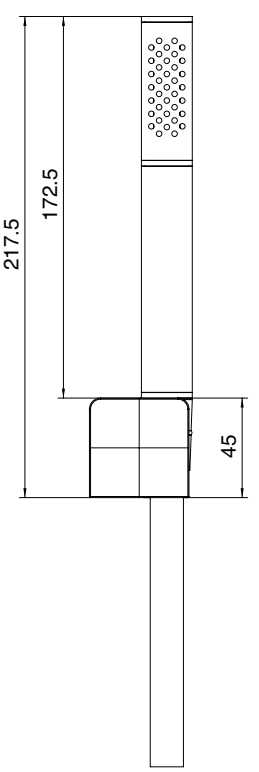

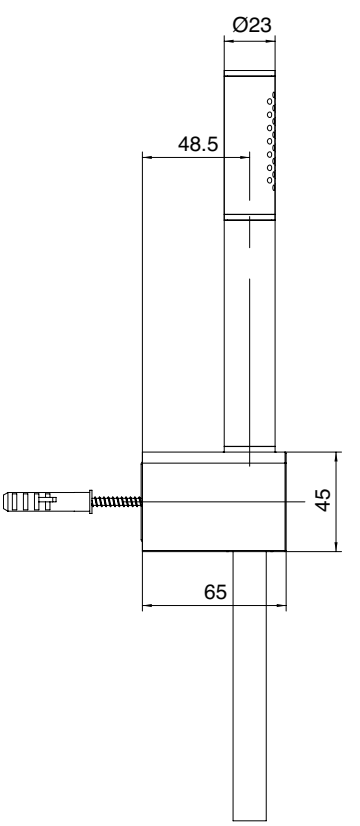

5700 Q418 A03

Set doccia con doccetta Ø100 e supporto

Shower set - Ø100mm handshower and support
Duschgarnitur - Handbrause-Set Ø100mm mit Unterstützung
Ducha de mano - Ducha Ø100mm con apoyo
Garnitur de douche - Douchette Ø100mm avec soutien

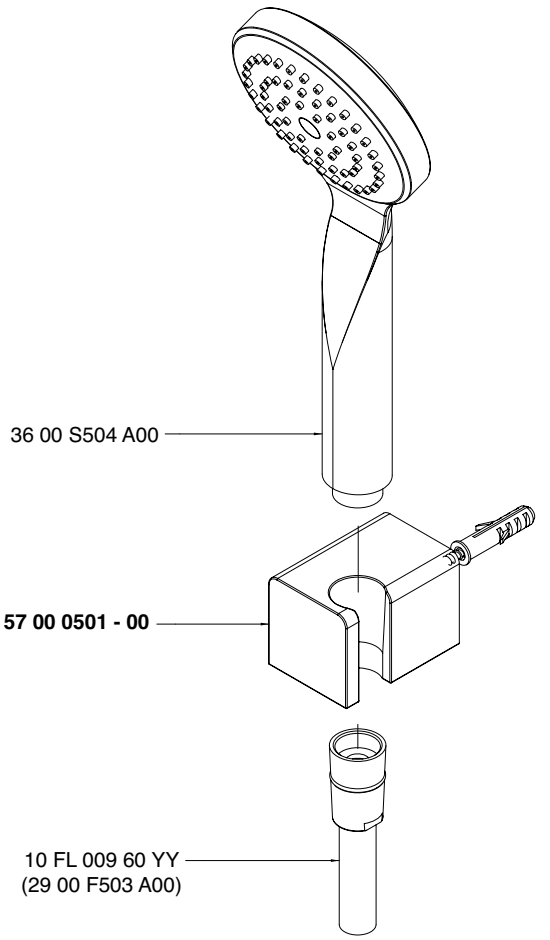

Condizioni di prova - Test conditions

Acqua calda - Hot water: **60±2 °C**
Acqua fredda - Cold water: **20±2 °C**

P [bar]	Q l/min
0,10	
0,20	
0,50	10,50
1,00	15,00
1,50	18,40
2,00	21,30
2,50	23,80
3,00	26,10
3,50	28,20
4,00	30,40
4,50	32,20
5,00	33,90

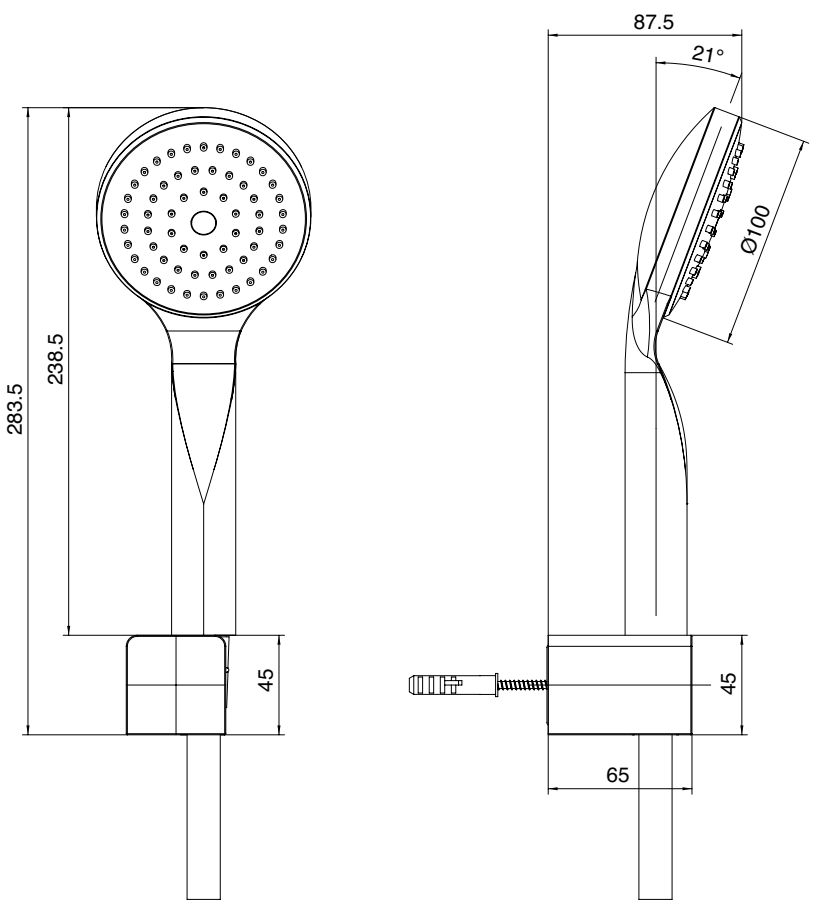

5700 0403 A00

Getto lavabo/vasca ad incasso da 170 mm

Wall mtd washbasin spout
Waschtischeinlauf Wandmontiert
Caño mural lavabo
Bec lavabo mural

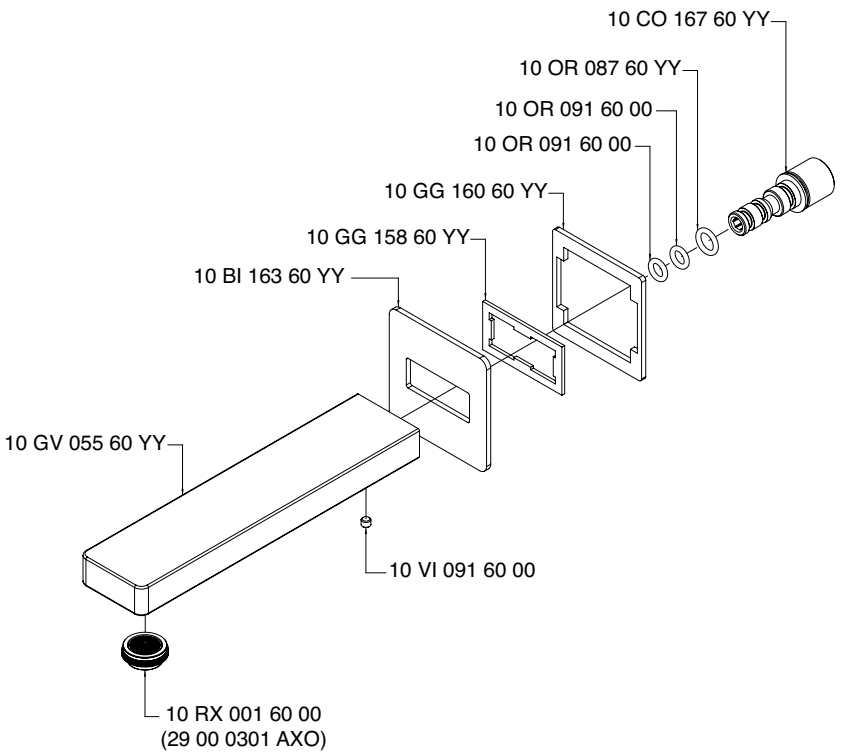

Condizioni di prova - Test conditions

Acqua calda - Hot water:	**60±2 °C**
Acqua fredda - Cold water:	**20±2 °C**
Classe areatore - Aerator class:	**V**

P [bar]	Q l/min
0,1	
0,2	
0,5	1,70
1,0	3,50
1,5	4,50
2,0	5,20
2,5	5,70
3,0	5,80
3,5	5,85
4,0	5,85
4,5	5,85
5,0	5,85

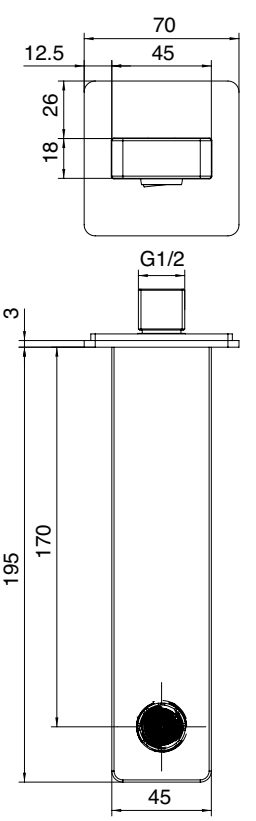

5700 0403 AL0

Getto lavabo/vasca ad incasso da 230 mm

Wall mtd washbasin spout
Waschtischeinlauf Wandmontiert
Caño mural lavabo
Bec lavabo mural

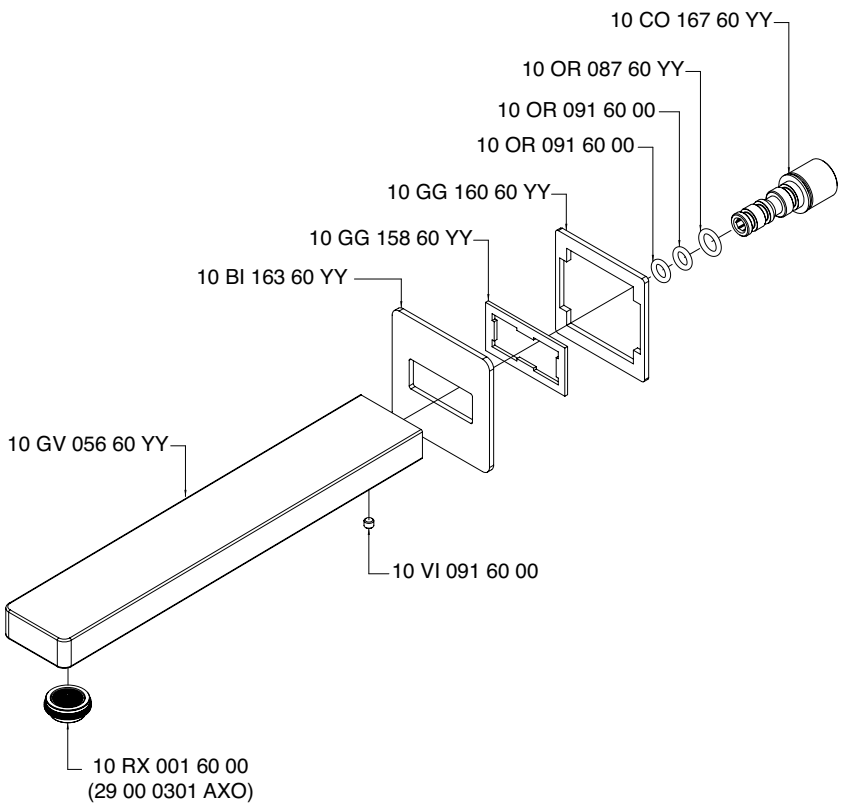

Condizioni di prova - Test conditions

Acqua calda - Hot water:	**60±2 °C**
Acqua fredda - Cold water:	**20±2 °C**
Classe areatore - Aerator class:	**V**

P [bar]	Q l/min
0,1	
0,2	
0,5	1,70
1,0	3,50
1,5	4,50
2,0	5,20
2,5	5,70
3,0	5,80
3,5	5,85
4,0	5,85
4,5	5,85
5,0	5,85

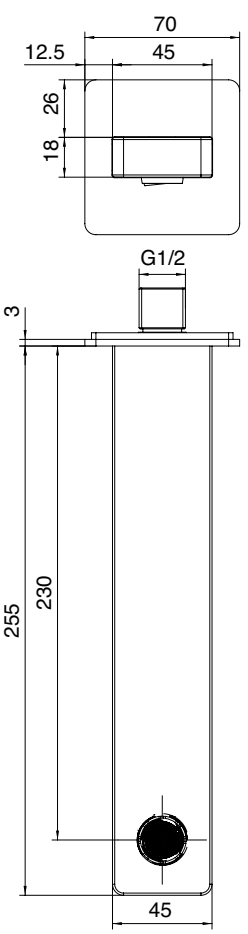

A 5700 B401 A00

+

B 5700 A401 A00

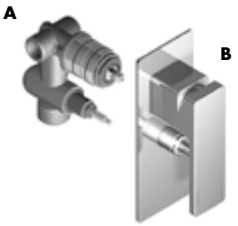

Miscelatore da incasso con deviatore - completo

Concealed shower mixer with diverter
UP-Duschmischer mit Umsteller
Mezclador de ducha empotrado con inversor
Mitigeur douche encastré avec inverseur

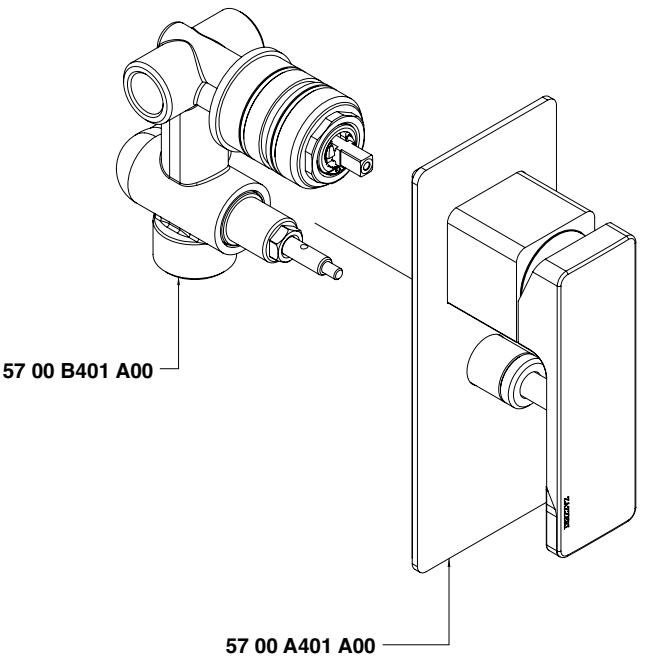

Uscita G 1/2" - Exit G 1/2"
Condizioni di prova - Test conditions
Acqua calda - Hot water: **60±2 °C**
Acqua fredda - Cold water: **20±2 °C**

P [bar]	Q l/min
0,1	
0,2	
0,5	11,3
1,0	15,9
1,5	19,4
2,0	22,4
2,5	25,0
3,0	27,5
3,5	29,7
4,0	31,8
4,5	33,8
5,0	35,5

Uscita G 3/4" - Exit G 3/4"
Condizioni di prova - Test conditions
Acqua calda - Hot water: **60±2 °C**
Acqua fredda - Cold water: **20±2 °C**

P [bar]	Q l/min
0,1	
0,2	
0,5	11,0
1,0	15,3
1,5	18,7
2,0	21,6
2,5	24,0
3,0	26,3
3,5	28,3
4,0	30,3
4,5	32,1
5,0	33,9

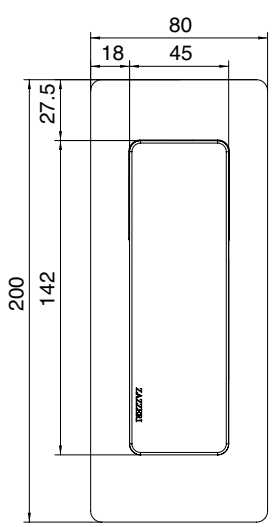

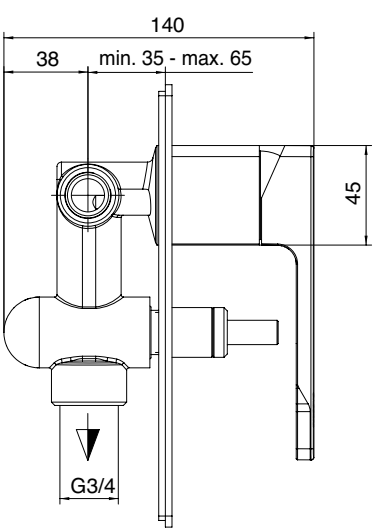

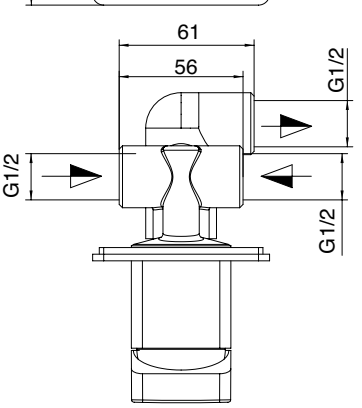

A 5700 B402 A00

+

B 5700 A402 A00

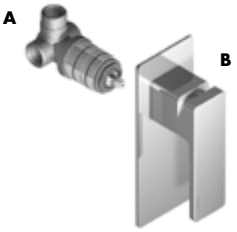

Miscelatore da incasso - completo

Concealed shower mixer
UP-Duschmischer
Mezclador de ducha empotrado
Mitigeur douche encastré

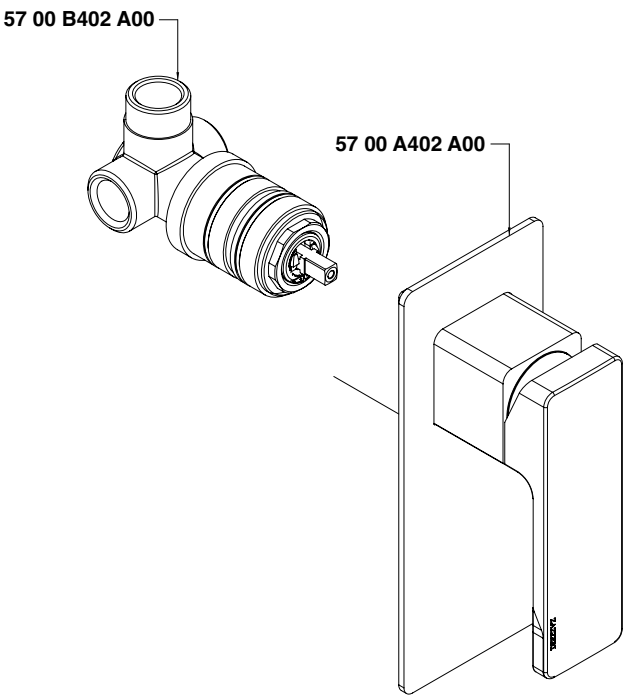

Condizioni di prova - Test conditions

Acqua calda - Hot water:	**60±2 °C**
Acqua fredda - Cold water:	**20±2 °C**
Classe areatore - Aerator class:	**D**

P [bar]	Q l/min
0,1	
0,2	
0,5	10,5
1,0	15,0
1,5	18,4
2,0	21,3
2,5	23,8
3,0	26,1
3,5	28,2
4,0	30,4
4,5	32,2
5,0	33,9

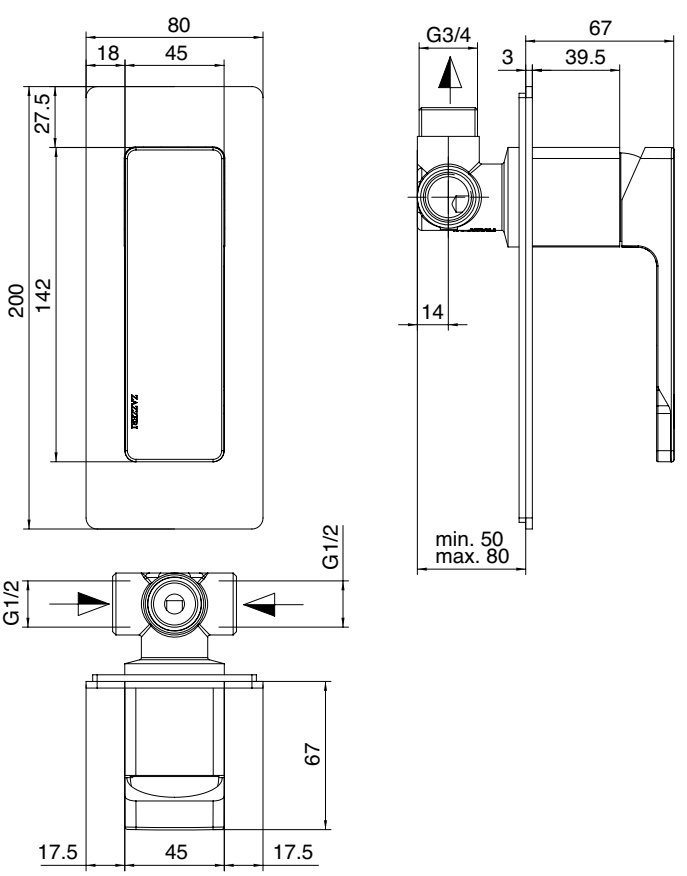

A 2900 B801 A00

+

B 5700 A801 A00

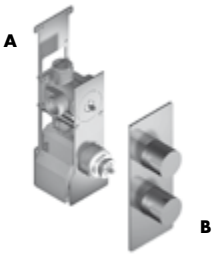

Gruppo termostatico SMART COMPATTO a 2 uscite (1 deviatore con stop) - completo

2-ways thermostatic group, one diverter - complete
2-wege up-thermostatmischer (2 umsteller) - komplett
Grupo termostatico 2 salidas (1 desviador) - completo
Mitigeur thermostatique mixer à 2 voies - un inverseur - complet

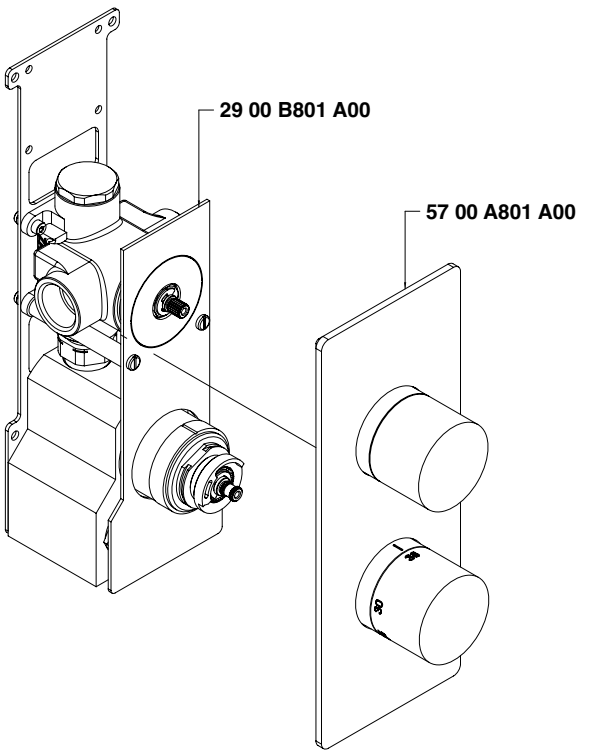

Condizioni di prova - Test conditions

Acqua calda - Hot water:	**60±2 °C**
Acqua fredda - Cold water:	**20±2 °C**
Classe areatore - Aerator class:	**V**

P [bar]	Q l/min
0,1	
0,2	
0,5	10,0
1,0	16,6
1,5	22,0
2,0	25,5
2,5	28,5
3,0	31,0
3,5	33,5
4,0	35,7
4,5	37,8
5,0	39,5

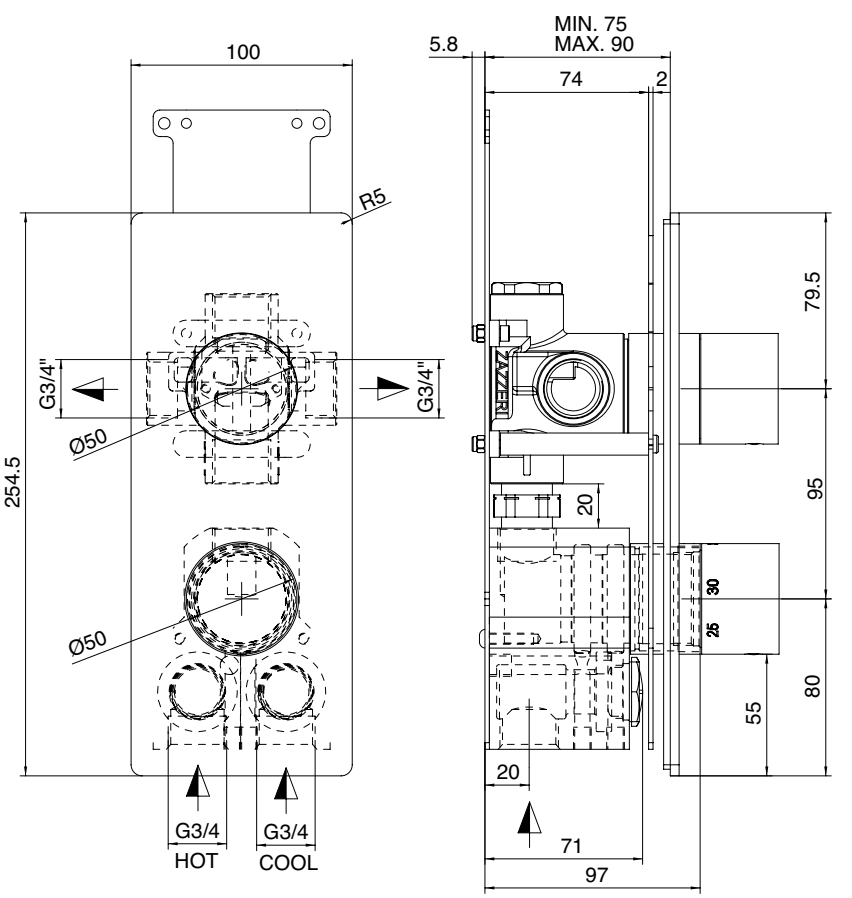

A 2900 B802 A00

+

B 5700 A802 A00

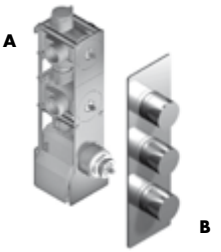

Gruppo termostatico SMART COMPATTO a 4 uscite (2 deviatori con stop) - completo

4-ways thermostatic group, two diverters - comple
4-wege up-thermostatmischer (2 umsteller) - komplett
Grupo termostatico 4 salidas (2 desviadores) - completo
Mitigeur thermostatique mixer à 4 voies - deux inverseur - complet

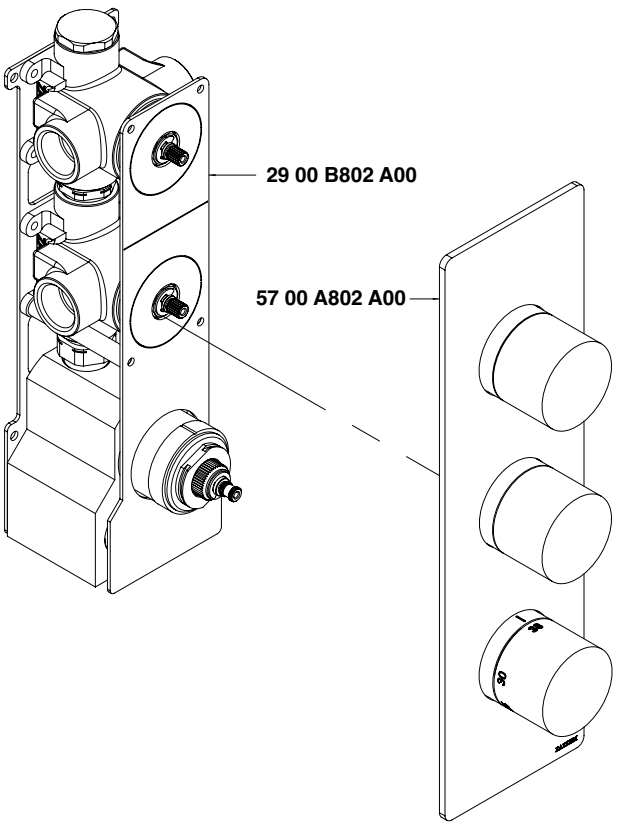

Num. 1 Exit

Condizioni di prova - Test conditions

Acqua calda - Hot water: **60±2 °C**
Acqua fredda - Cold water: **20±2 °C**

P [bar]	Q l/min
0,1	
0,2	
0,5	10,0
1,0	16,6
1,5	22,0
2,0	25,5
2,5	28,5
3,0	31,0
3,5	33,5
4,0	35,7
4,5	37,8
5,0	39,5

Num. 2 Exit

Condizioni di prova - Test conditions

Acqua calda - Hot water: **60±2 °C**
Acqua fredda - Cold water: **20±2 °C**

P [bar]	Q l/min
0,1	
0,2	
0,5	11,5
1,0	20,5
1,5	27,5
2,0	32,0
2,5	36,0
3,0	39,5
3,5	42,5
4,0	45,5
4,5	48,0
5,0	50,5

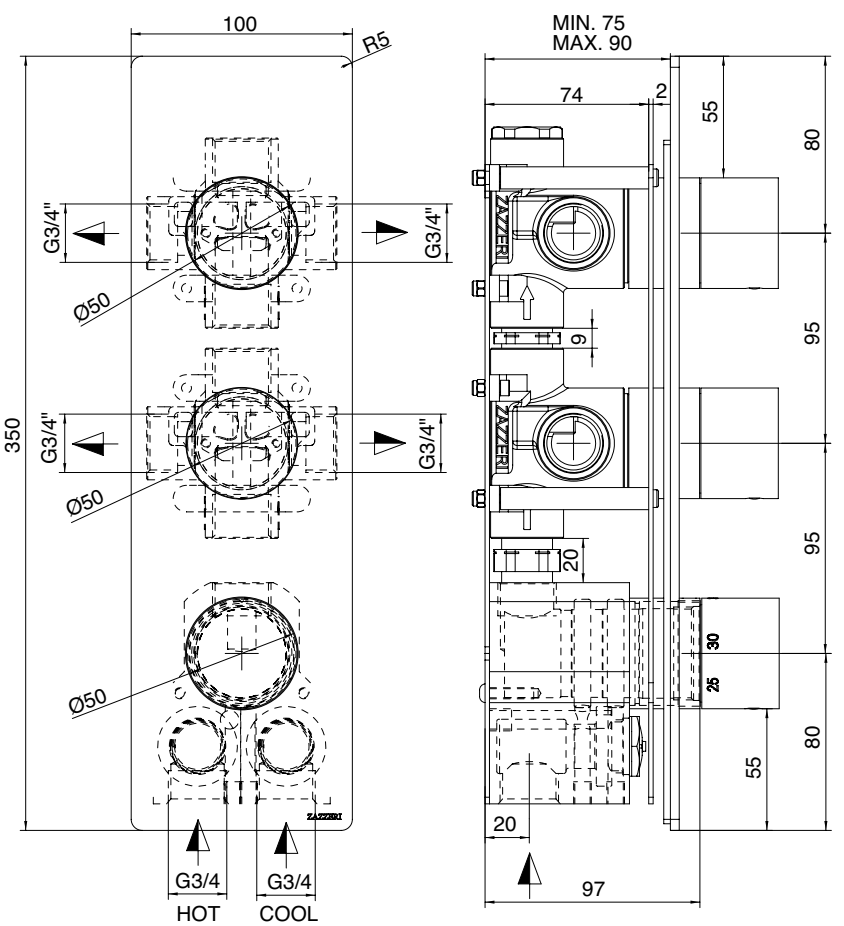

5700 Q419 A00

Set doccia con doccetta Pop completo di presa acqua a muro e supporto

Handshower set, with POP handshower, water outlet and support
Handbrause-Set, mit POP Handbrause,
Wandhandschlussbogen und Unterstützung
Kit ducha de mano, con ducha POP, toma de agua y apoyo
Set douchette, avec POP douchette, pris d'eau murale et soutien

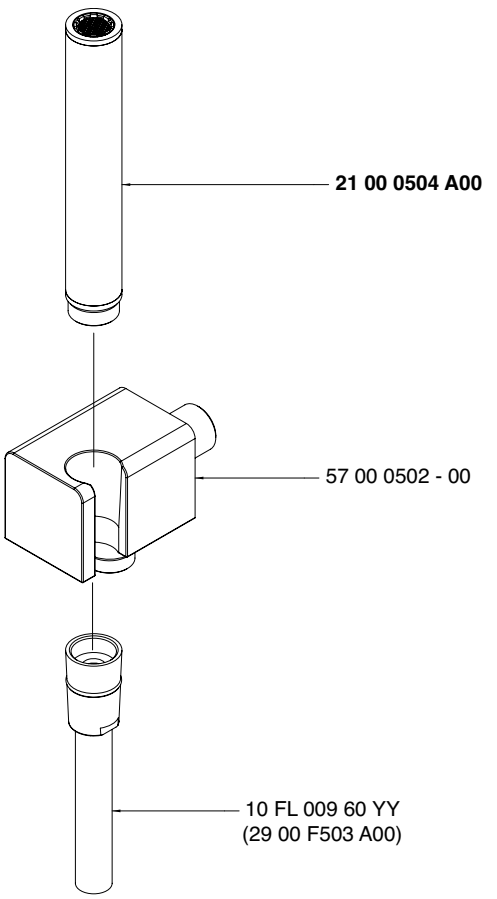

Condizioni di prova - Test conditions

Acqua calda - Hot water: **60±2 °C**
Acqua fredda - Cold water: **20±2 °C**

P [bar]	Q l/min
0,5	3,30
1,0	5,90
1,5	7,70
2,0	9,00
2,5	10,30
3,0	11,40
3,5	12,40
4,0	13,30
4,5	14,20
5,0	14,90

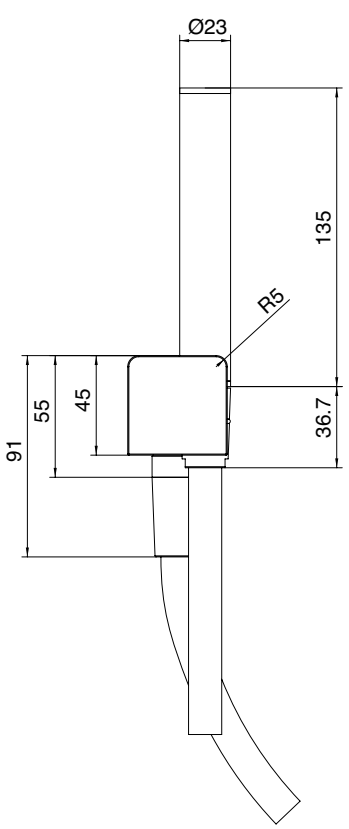

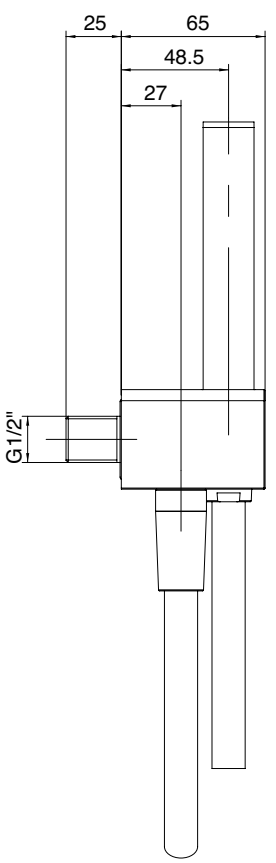

5700 Q419 A01

Set doccia con doccetta Ø105 completo di presa acqua a muro e supporto

Handshower set, with Ø105mm handshower, water outlet and supportt
Handbrause-Set, mit Ø105mm Handbrause, Wandhandschlussbogen und Unterstützungt
Kit ducha de mano, con ducha Ø105mm, toma de agua y apoyo
Set douchette, avec Ø105mm douchette, pris d'eau murale et soutient

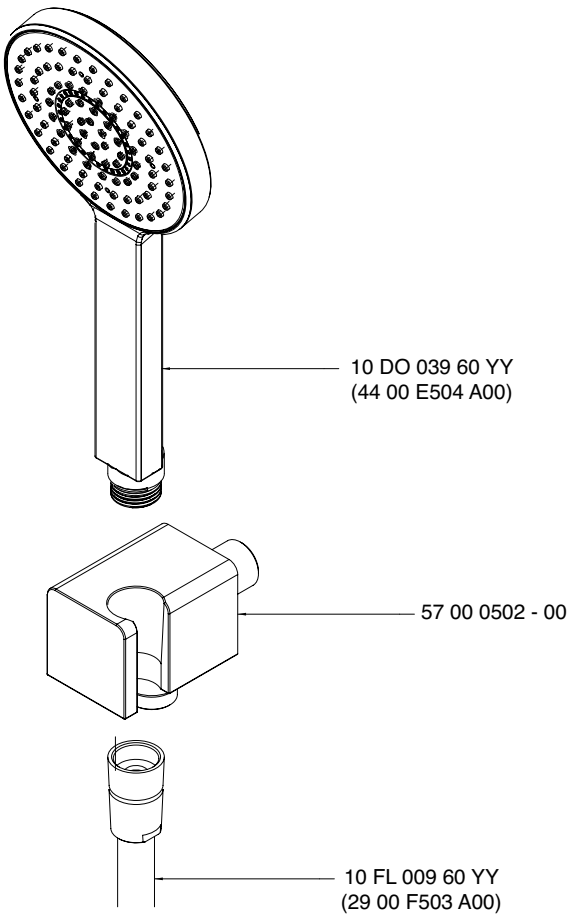

Condizioni di prova - Test conditions

Acqua calda - Hot water: **60±2 °C**
Acqua fredda - Cold water: **20±2 °C**

P [bar]	Q l/min
0,1	
0,2	
0,5	4,5
1,0	6,7
1,5	8,3
2,0	9,7
2,5	10,5
3,0	10,5
3,5	10,5
4,0	10,5
4,5	10,5
5,0	11,0

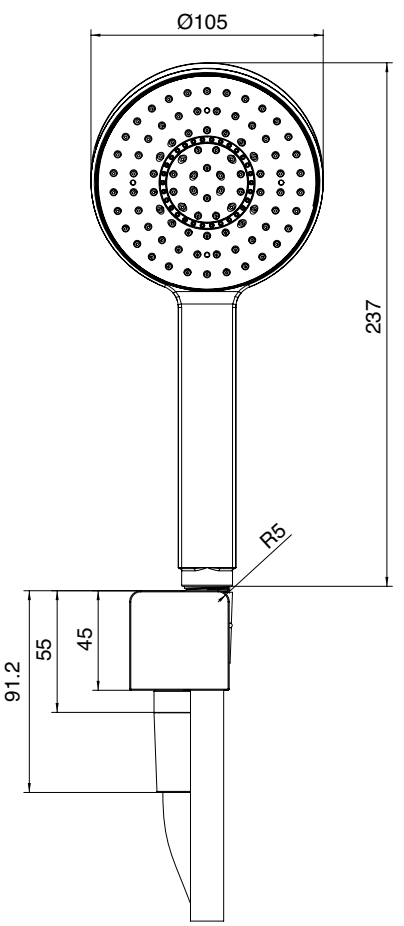

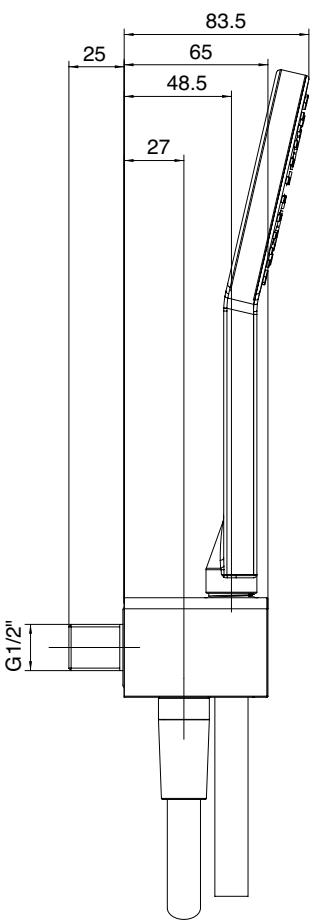

5700 Q419 A02

Set doccia con doccetta stilo completo di presa acqua a muro e supporto

Handshower set, with handshower, water outlet and support
Handbrause-Set, mit Handbrause,
Wandhandschlussbogen und Unterstützung
Kit ducha de mano, con ducha, toma de agua y apoyo
Set douchette, avec douchette, pris d'eau murale et soutien

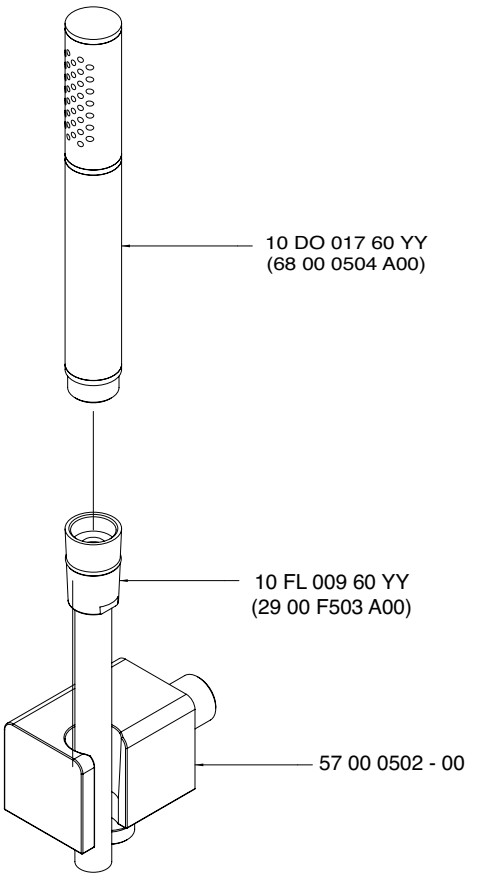

Condizioni di prova - Test conditions

Acqua calda - Hot water: **60±2 °C**
Acqua fredda - Cold water: **20±2 °C**

P [bar]	Q l/min
0,1	
0,2	
0,5	5,4
1,0	7,9
1,5	9,8
2,0	11,3
2,5	12,8
3,0	14,0
3,5	15,1
4,0	16,3
4,5	17,4
5,0	18,3

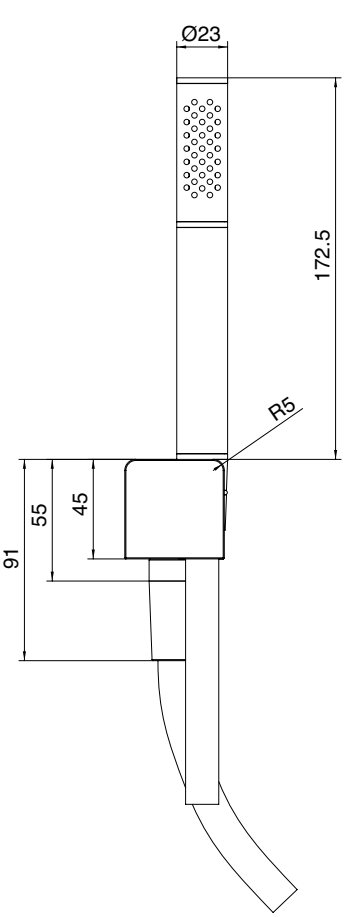

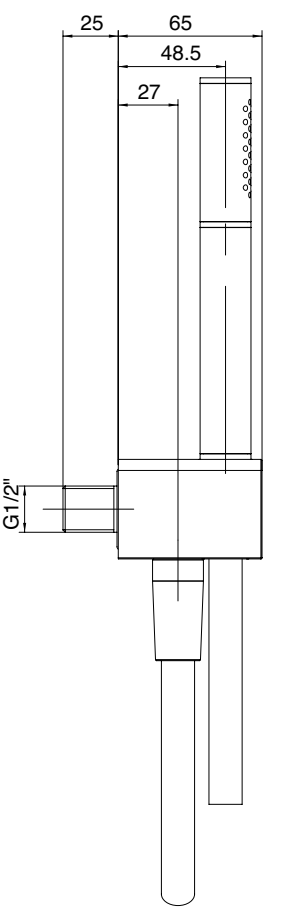

5700 Q419 A03

Set doccia con doccetta Ø100 completo di presa acqua a muro e supporto

Handshower set, with Ø100mm handshower, water outlet and support
Handbrause-Set, mit Ø100mm Handbrause, Wandhandschlussbogen und Unterstützung
Kit ducha de mano, con ducha Ø100mm, toma de agua y apoyo
Set douchette, avec Ø100mm douchette, pris d'eau murale et soutien

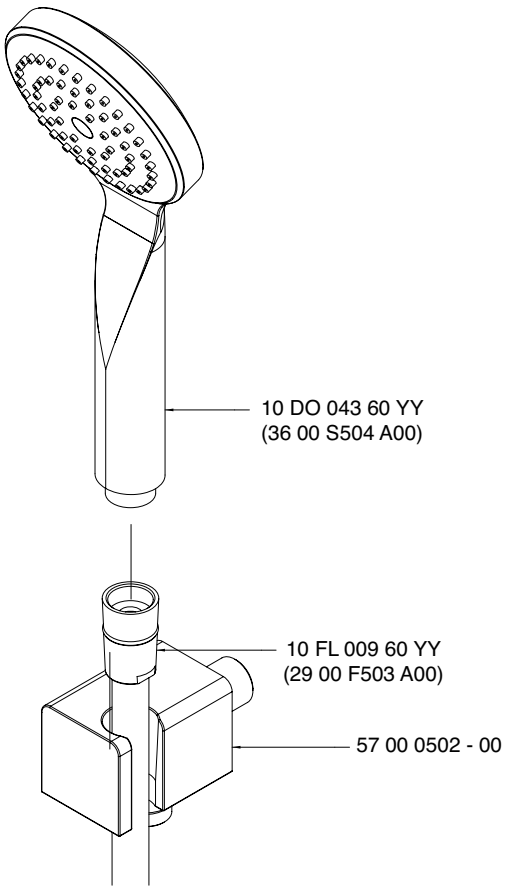

Condizioni di prova - Test conditions

Acqua calda - Hot water: **60±2 °C**
Acqua fredda - Cold water: **20±2 °C**

P [bar]	Q l/min
0,10	
0,20	
0,50	10,50
1,00	15,00
1,50	18,40
2,00	21,30
2,50	23,80
3,00	26,10
3,50	28,20
4,00	30,40
4,50	32,20
5,00	33,90

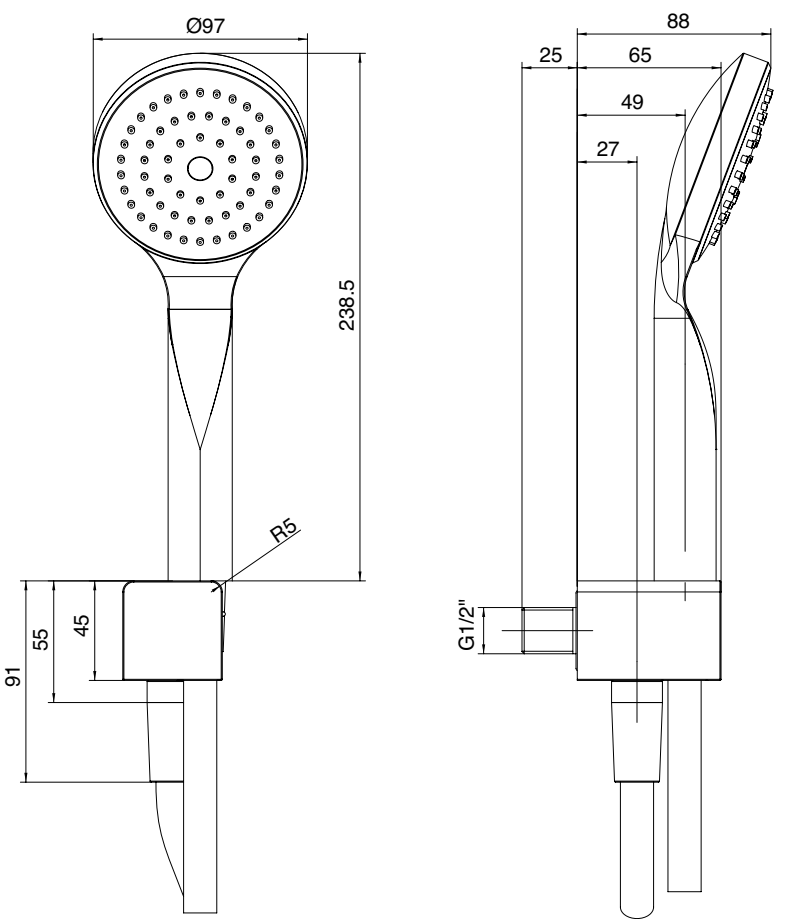

A 5700 A414 A00

+

B 5700 Q417 A03

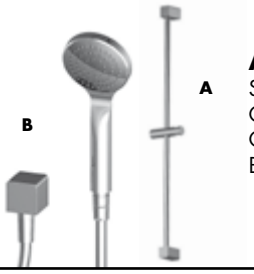

Asta saliscendi con set doccetta anticalcare Ø100mm & presa acqua

Sliding bar with antilimescale Diam.100 mm handshower set with water outlet
Gleitstange mit Antikalkhandbrause -Set Diam.100 mm mit Wandhandschlussbogen
Corredera con kit ducha de mano antical Ø100 mm con toma de agua
Barre coulissante avec set douchette anticalcaire Diam.100 mm avec pris d'eau murale

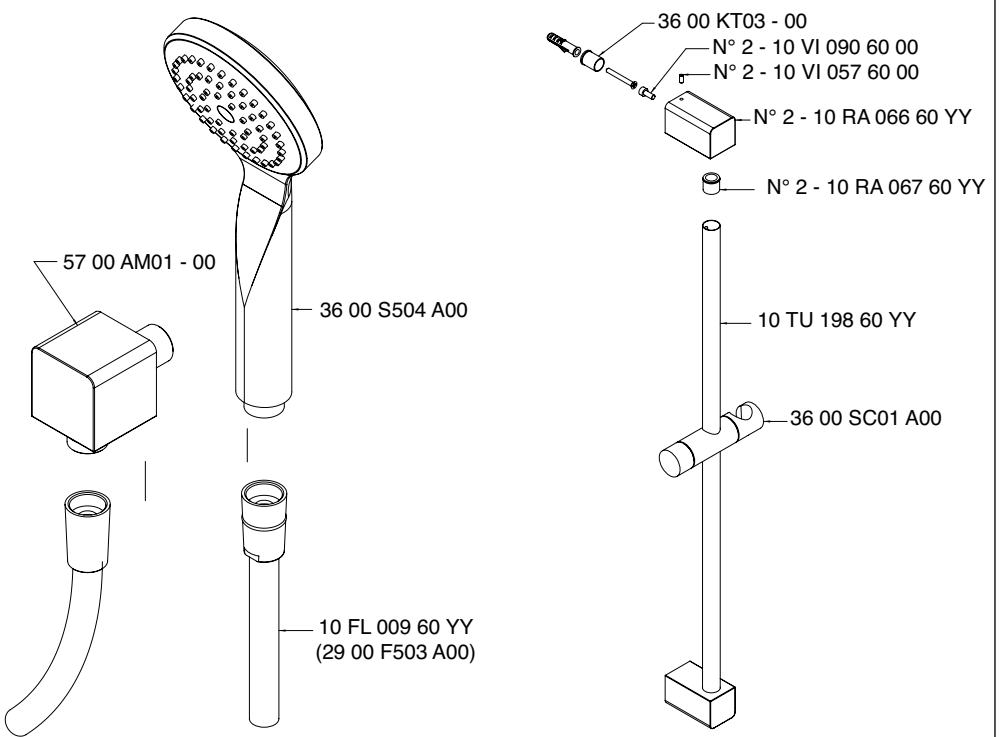

Condizioni di prova - Test conditions

Acqua calda - Hot water: **60±2 °C**
Acqua fredda - Cold water: **20±2 °C**

P [bar]	Q l/min
0,10	
0,20	
0,50	10,50
1,00	15,00
1,50	18,40
2,00	21,30
2,50	23,80
3,00	26,10
3,50	28,20
4,00	30,40
4,50	32,20
5,00	33,90

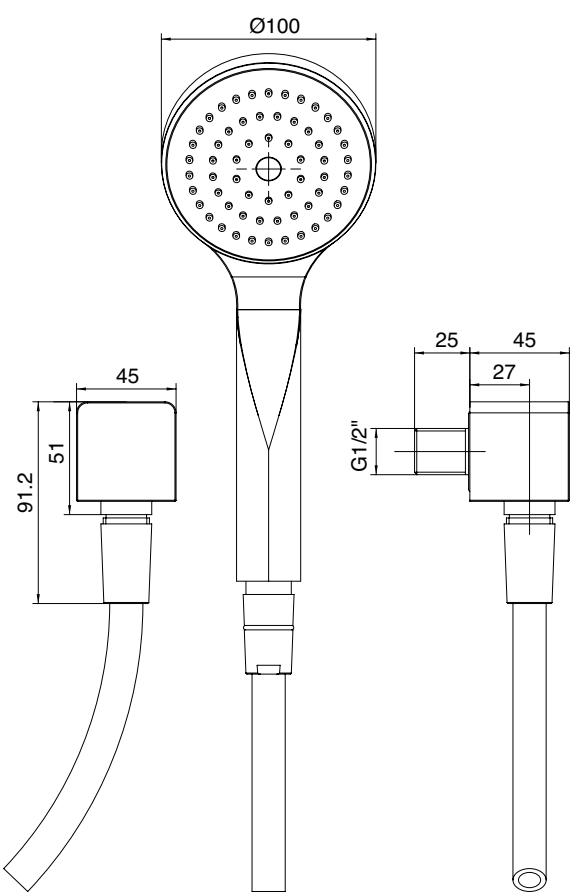

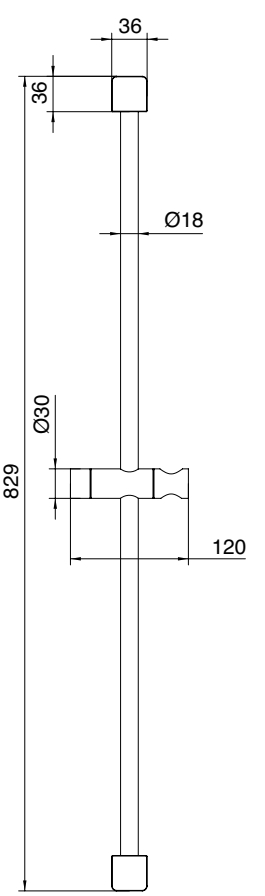

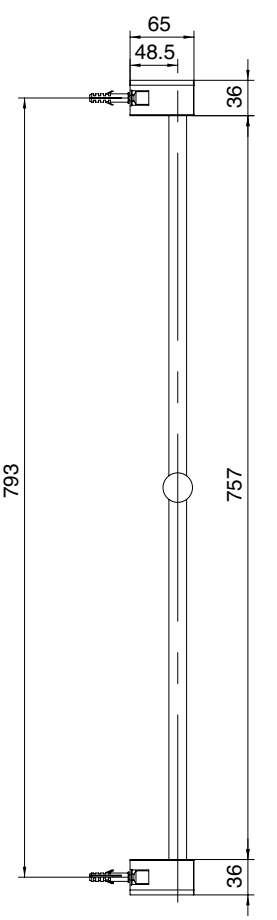

A 5700 A414 A00

+

B 5700 Q417 A04

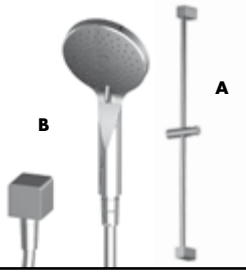

Asta saliscendi con set doccetta anticalcare Ø115mm & presa acqua

Sliding bar with antilimescale Diam.115 mm handshower set with water outlet
Gleitstange mit Antikalkhandbrause -Set Diam.115 mm mit Wandhandschlussbogen
Corredera con kit ducha de mano antical Ø115 mm con toma de agua
Barre coulissante avec set douchette anticalcaire Diam.115 mm avec pris d'eau murale

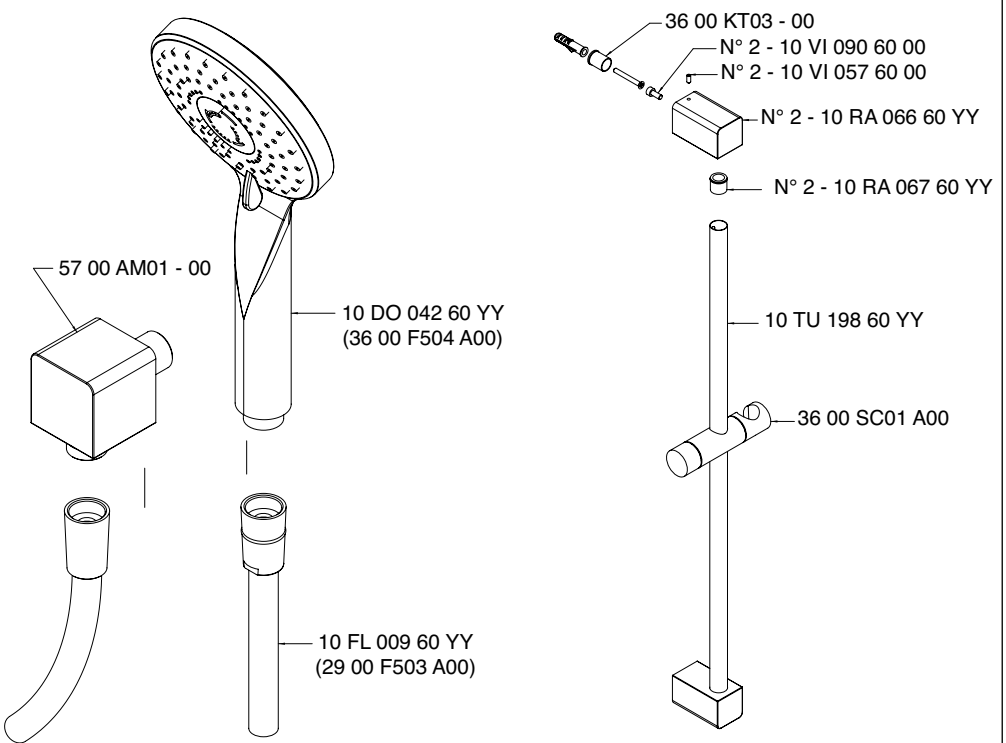

Condizioni di prova - Test conditions

Acqua calda - Hot water:	**60±2 °C**
Acqua fredda - Cold water:	**20±2 °C**
Classe areatore - Aerator class:	**V**

P [bar]	Q l/min
0,1	
0,2	
0,5	3,8
1,0	6,4
1,5	8,0
2,0	9,3
2,5	10,5
3,0	11,6
3,5	12,6
4,0	13,5
4,5	14,4
5,0	15,2

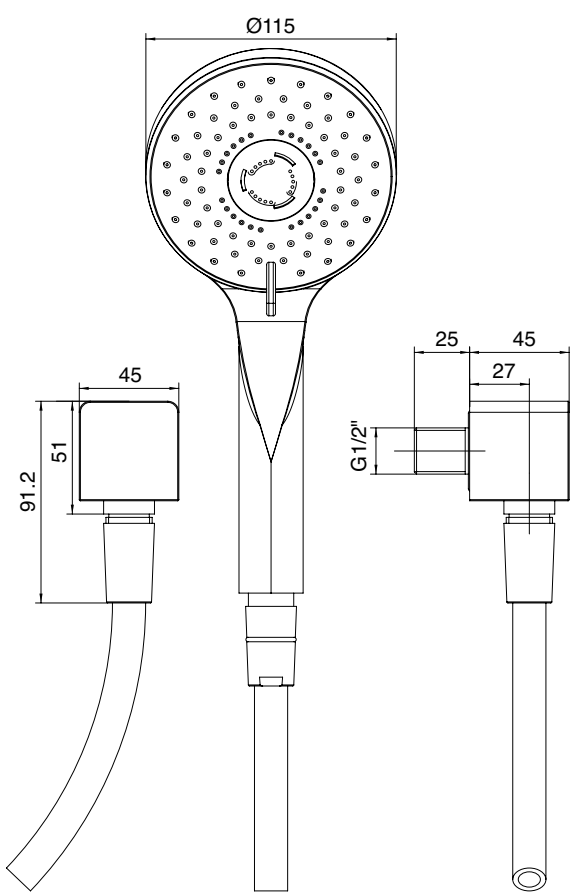

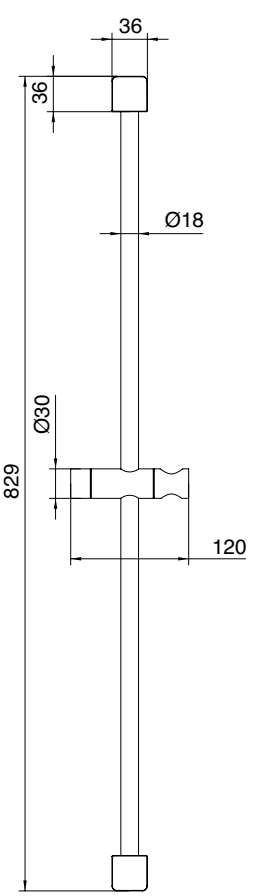

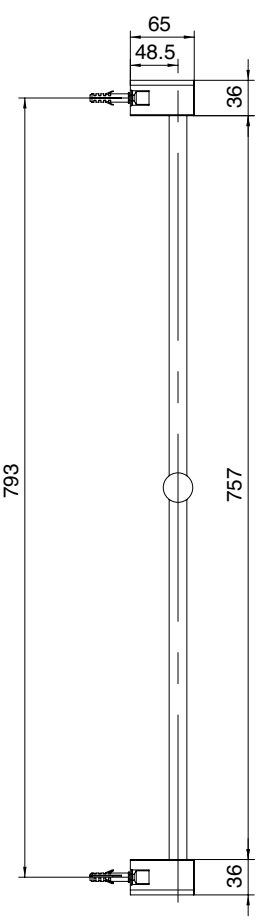

A **5700 A414 A00**

+

B **5700 Q417 A01**

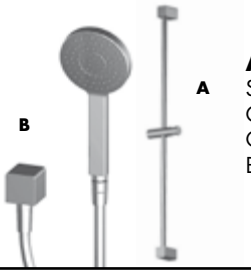

Asta saliscendi con set doccetta anticalcare Ø105mm & presa acqua

Sliding bar with antilimescale Diam.105 mm handshower set with water outlet
Gleitstange mit Antikalkhandbrause -Set Diam.105 mm mit Wandhandschlussbogen
Corredera con kit ducha de mano antical Ø105 mm con toma de agua
Barre coulissante avec set douchette anticalcaire Diam.105 mm avec pris d'eau murale

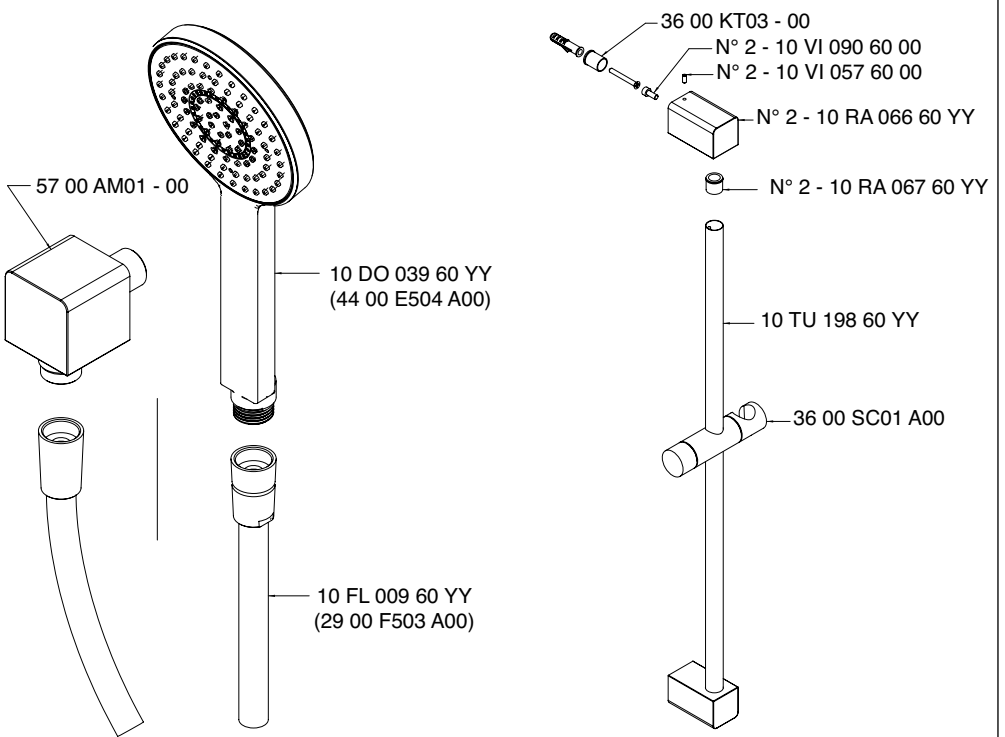

Condizioni di prova - Test conditions

Acqua calda - Hot water:	**60±2 °C**
Acqua fredda - Cold water:	**20±2 °C**
Classe areatore - Aerator class:	**V**

P [bar]	Q l/min
0,1	
0,2	
0,5	4,5
1,0	6,7
1,5	8,3
2,0	9,7
2,5	10,5
3,0	10,5
3,5	10,5
4,0	10,5
4,5	10,5
5,0	11,0

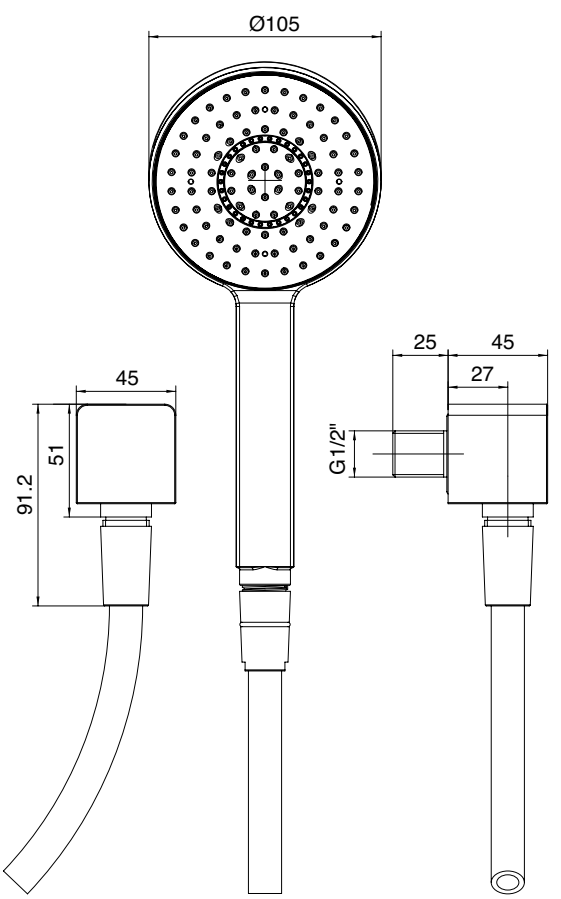

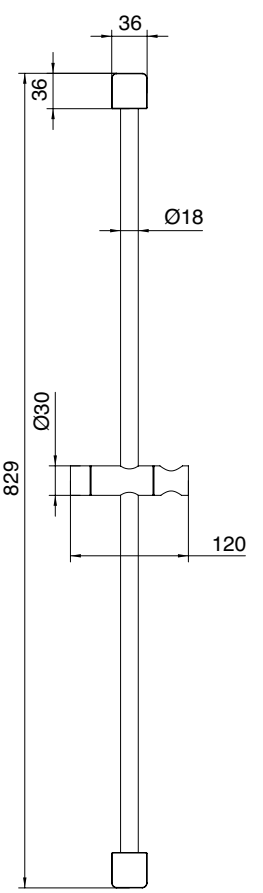

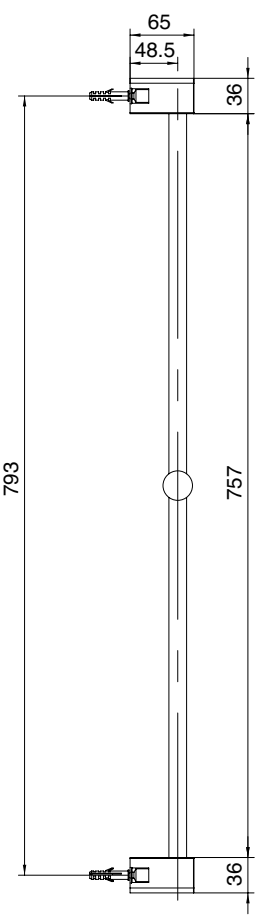

A 5700 A414 A00

+

B 5700 Q417 A05

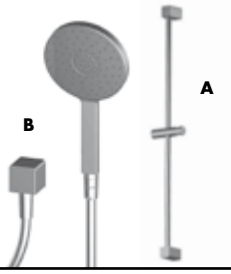

Asta saliscendi con set doccetta anticalcare Ø140mm & presa acqua

Sliding bar with antilimescale Diam.140 mm handshower set with water outlet
Gleitstange mit Antikalkhandbrause -Set Diam.140 mm mit Wandhandschlussbogen
Corredera con kit ducha de mano antical Ø140 mm con toma de agua
Barre coulissante avec set douchette anticalcaire Diam.140 mm avec pris d'eau murale

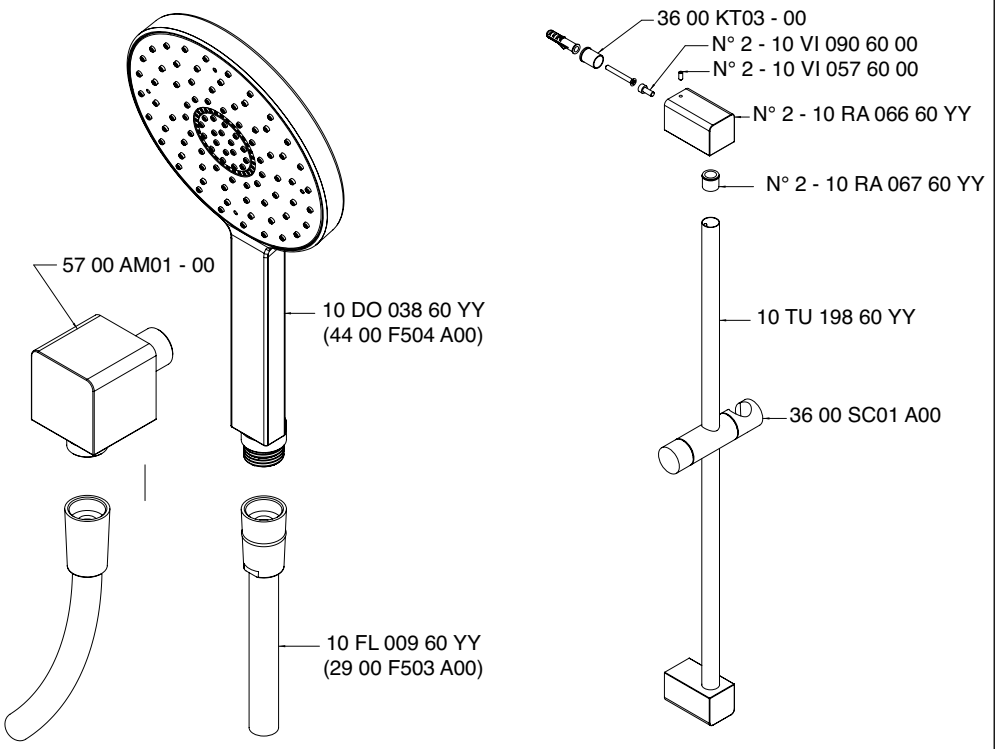

Condizioni di prova - Test conditions

Acqua calda - Hot water:	**60±2 °C**
Acqua fredda - Cold water:	**20±2 °C**
Classe areatore - Aerator class:	**D**

P [bar]	Q l/min
0,1	
0,2	
0,5	4,0
1,0	7,5
1,5	9,0
2,0	11,0
2,5	12,1
3,0	13,9
3,5	15,0
4,0	16,2
4,5	17,1
5,0	18,0

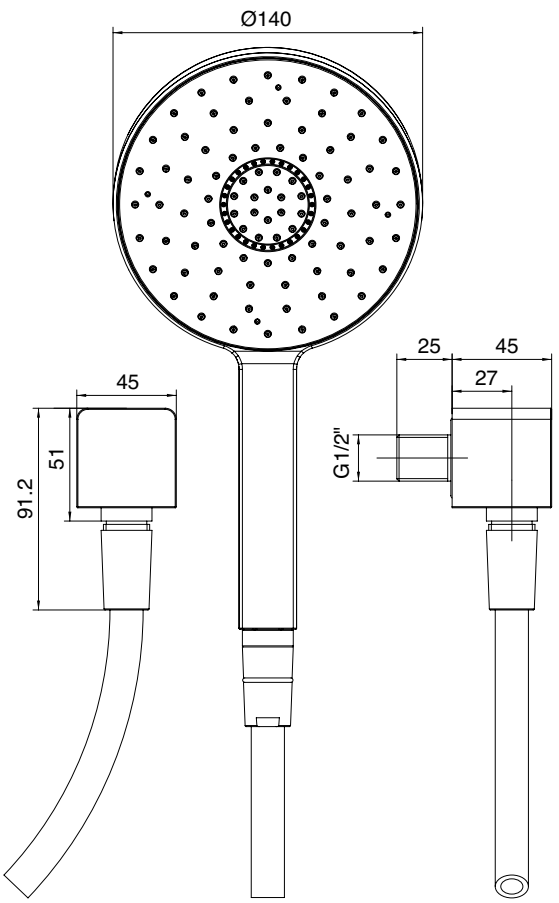

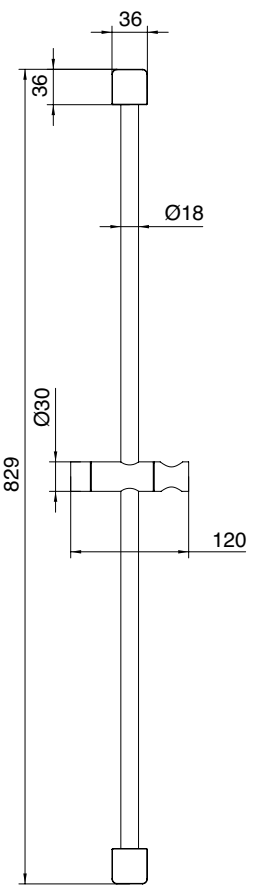

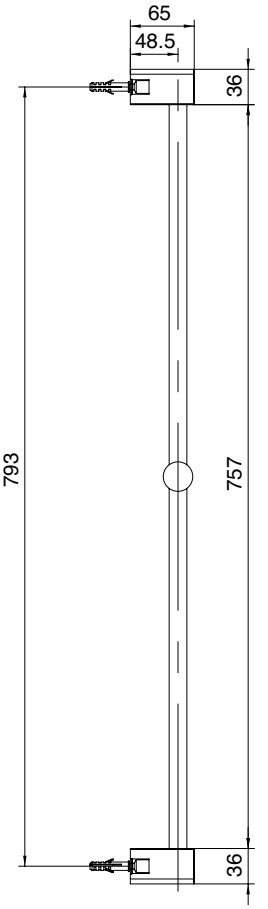

A 5700 A414 A00

+

B 5700 Q417 A00

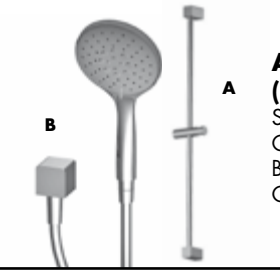

Asta saliscendi con set doccetta anticalcare Ø130mm ECO AIR Multifunzione (Soft – Idrogetto – Getto normale)

Sliding bar with antilimescale multipurpose handshower Ø 130mm ECO AIR set with water outlet
Gleistange mit Multifunktionshandbrause Ø 130mm ECO AIR mit Wandhandschlussbogen Set
Barre coulissante avec set douchette anticalcaire multifonctions Ø 130mm ECO AIR avec pris d'eau murale
Corredera con kit ducha de mano antical multifuncion Ø 130mm ECO AIR con toma de agua

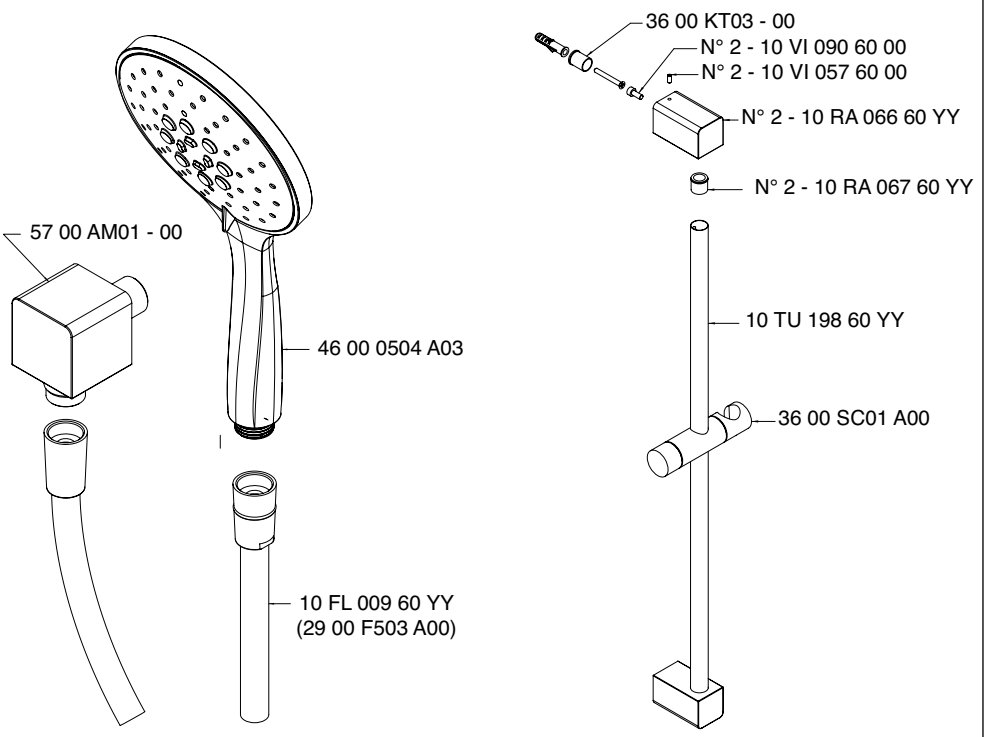

Condizioni di prova - Test conditions

Acqua calda - Hot water:	**60±2 °C**
Acqua fredda - Cold water:	**20±2 °C**
Classe areatore - Aerator class:	**D**

P [bar]	Q l/min
0,1	
0,2	
0,5	2,2
1,0	4,1
1,5	5,4
2,0	6,4
2,5	7,3
3,0	8,1
3,5	8,8
4,0	9,4
4,5	10,1
5,0	10,7

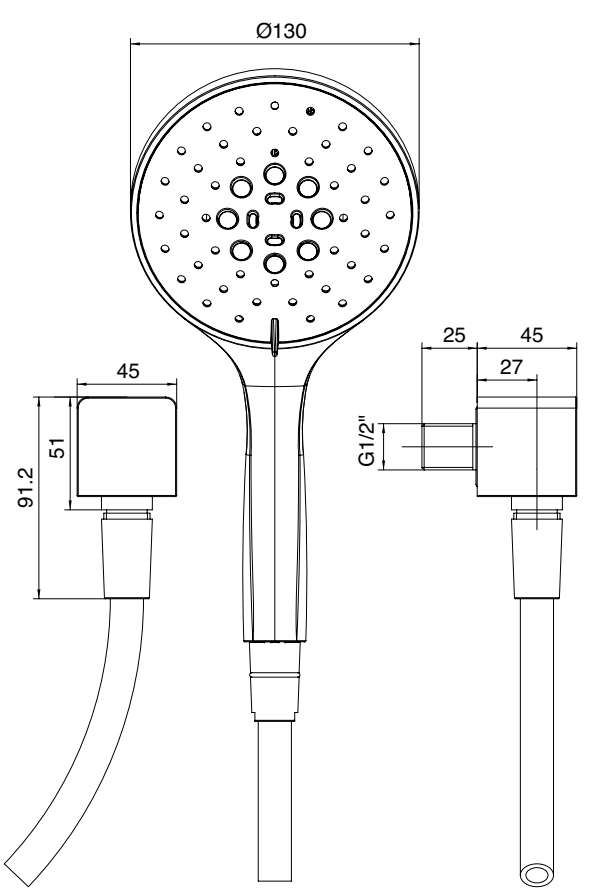

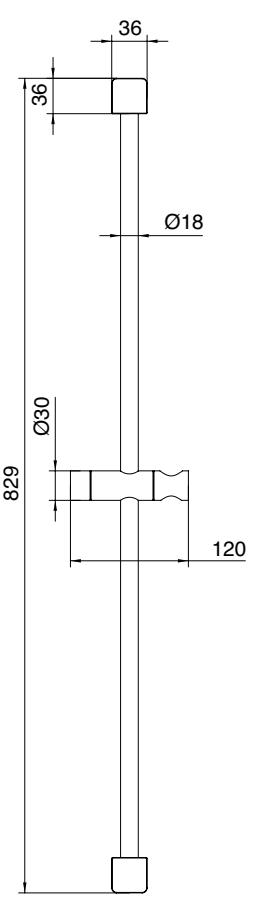

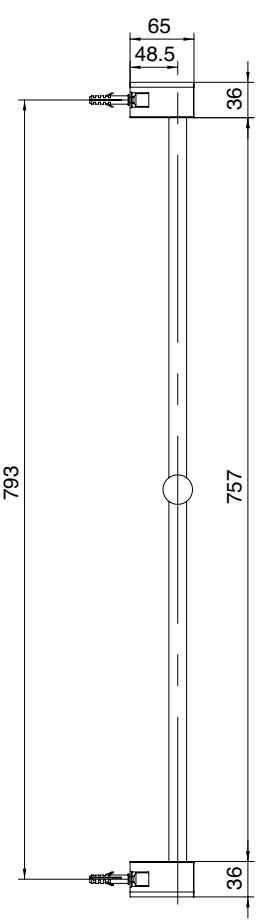

A 5700 BR01 A00

+

B 5700 SO04 A00

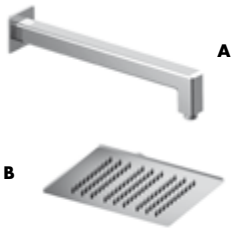

A Braccio da 330mm con soffione Qquadro inox sandwich 200x200

Shower arm with 330mm antimescale showerhead (INOX) 200 x 200mm
Brausearm 330mm mit Antikalk-Messingkopfbrause (INOX) 200 x 200mm
Brazo ducha 330mm con plato antical (INOX) 200 x 200mm
• Douche de tete 330mm avec pomme de douche en anticalcaire (INOX) 200 x 200mm

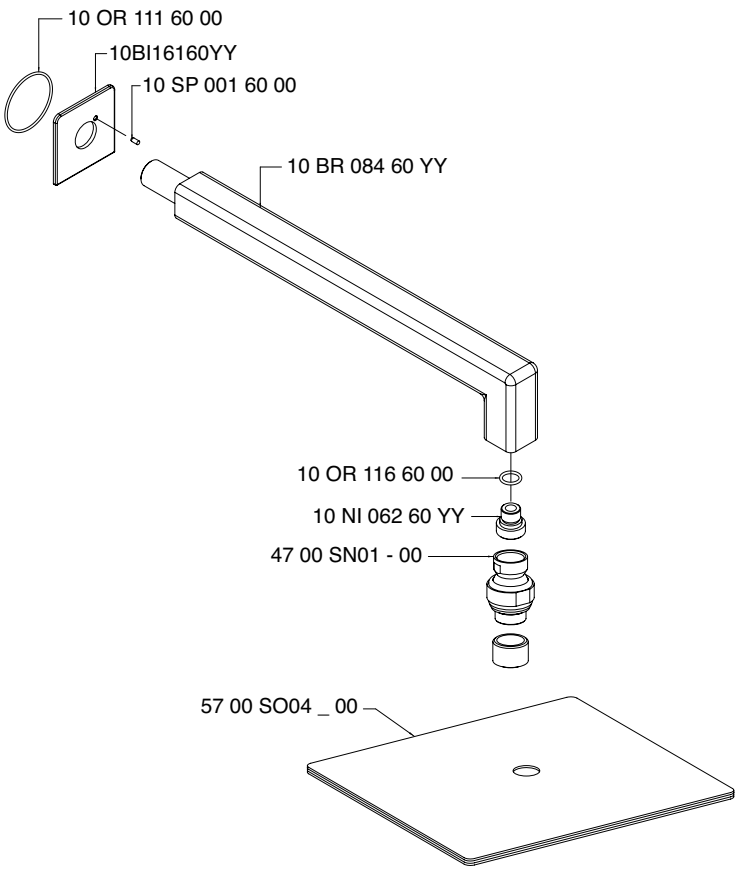

Condizioni di prova - Test conditions

Acqua calda - Hot water:	**60±2 °C**
Acqua fredda - Cold water:	**20±2 °C**
Classe areatore - Aerator class:	**V**

P [bar]	Q l/min
0,1	
0,2	
0,5	5,4
1,0	9,3
1,5	12,0
2,0	14,3
2,5	16,3
3,0	18,0
3,5	19,3
4,0	20,6
4,5	22,0
5,0	22,3

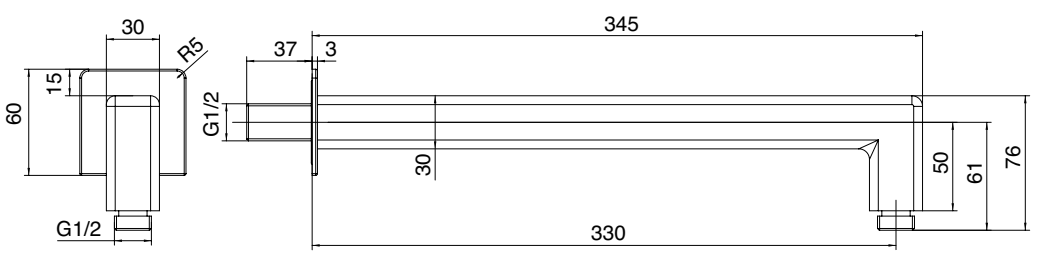

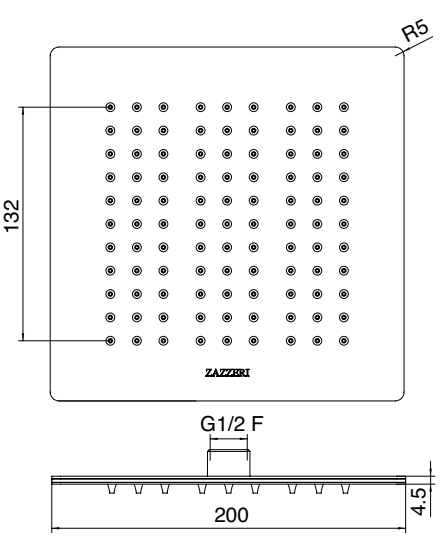

A 5700 BR01 A00

+

B 5700 SO05 A00

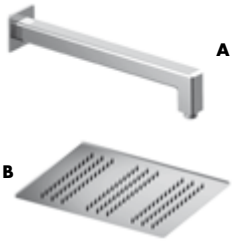

A Braccio da 330mm con soffione Qquadro inox sandwich 260x260

Shower arm with 330mm antimescale showerhead (INOX) 260 x 260mm
Brausearm 330mm mit Antikalk-Messingkopfbrause (INOX) 260 x 260mm
Brazo ducha 330mm con plato antical (INOX) 260 x 260mm
• Douche de tete 330mm avec pomme de douche en anticalcaire (INOX) 260 x 260mm

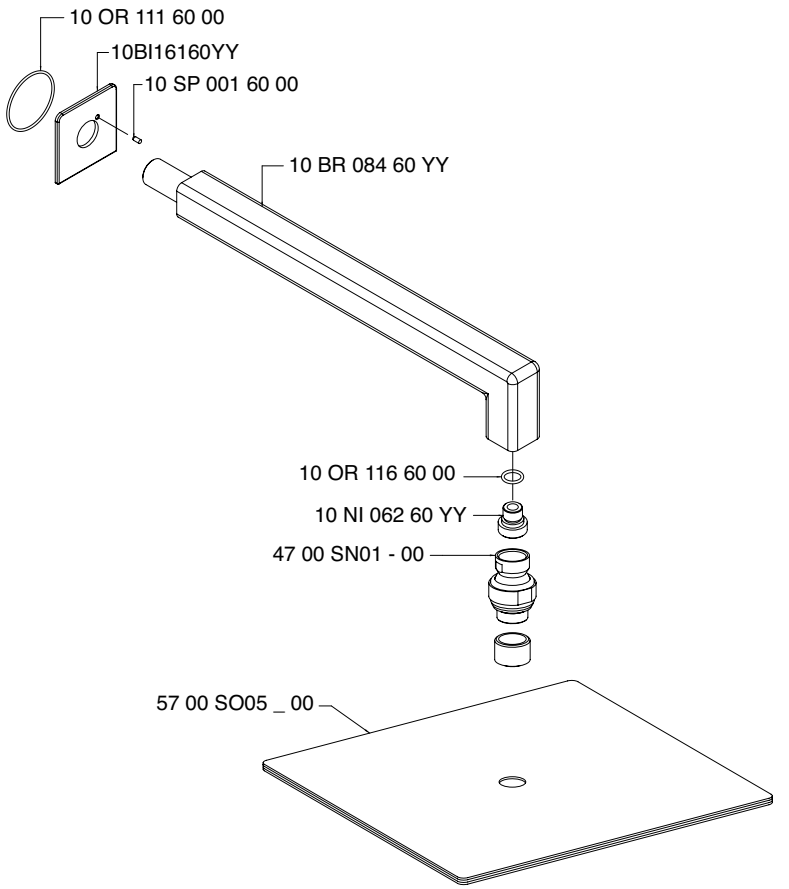

Condizioni di prova - Test conditions

Acqua calda - Hot water:	**60±2 °C**
Acqua fredda - Cold water:	**20±2 °C**
Classe areatore - Aerator class:	**V**

P [bar]	Q l/min
0,1	
0,2	
0,5	7,3
1,0	12,7
1,5	16,5
2,0	19,4
2,5	21,9
3,0	24,1
3,5	26,0
4,0	27,7
4,5	29,3
5,0	30,7

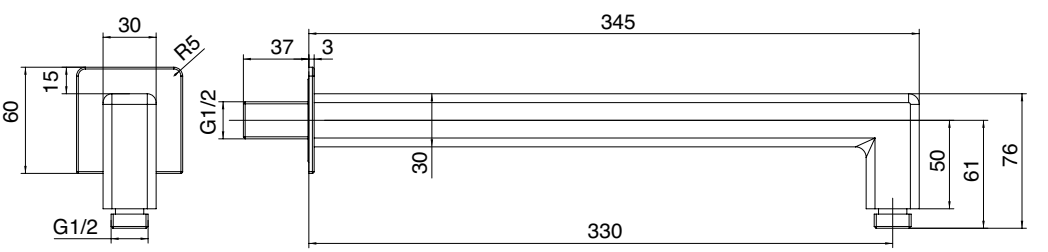

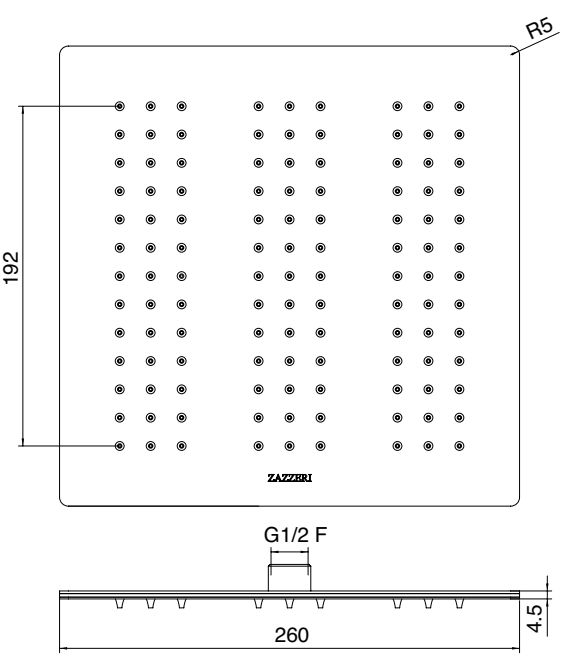

A 5700 BR01 A00

+

B 5700 SO06 A00

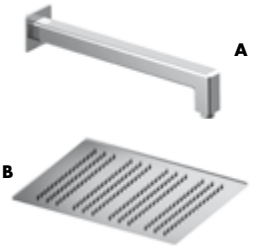

A Braccio da 330mm con soffione Qquadro inox sandwich 300x300

Shower arm with 330mm antimescale showerhead (INOX) 300 x 300mm
Brausearm 330mm mit Antikalk-Messingkopfbrause (INOX) 300 x 300mm
Brazo ducha 330mm con plato antical (INOX) 300 x 300mm
• Douche de tete 330mm avec pomme de douche en anticalcaire (INOX) 300 x 300mm

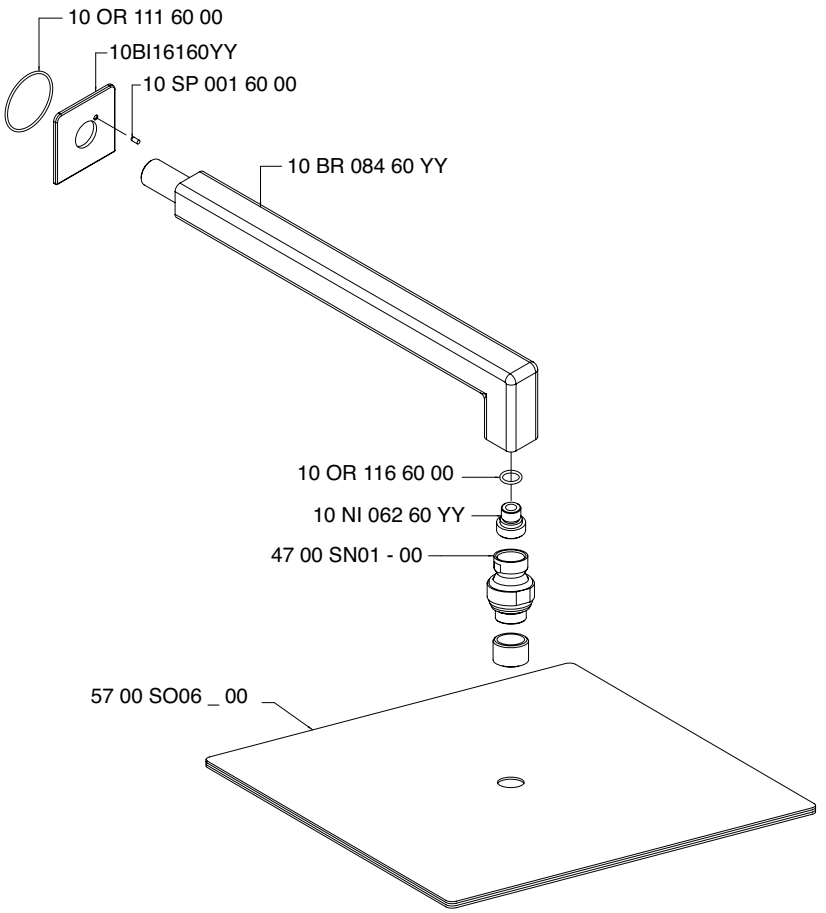

Condizioni di prova - Test conditions

Acqua calda - Hot water:	**60±2 °C**
Acqua fredda - Cold water:	**20±2 °C**
Classe areatore - Aerator class:	**V**

P [bar]	Q l/min
0,1	
0,2	
0,5	7,2
1,0	12,5
1,5	16,2
2,0	19,2
2,5	22,0
3,0	24,2
3,5	25,7
4,0	27,3
4,5	29,0
5,0	30,3

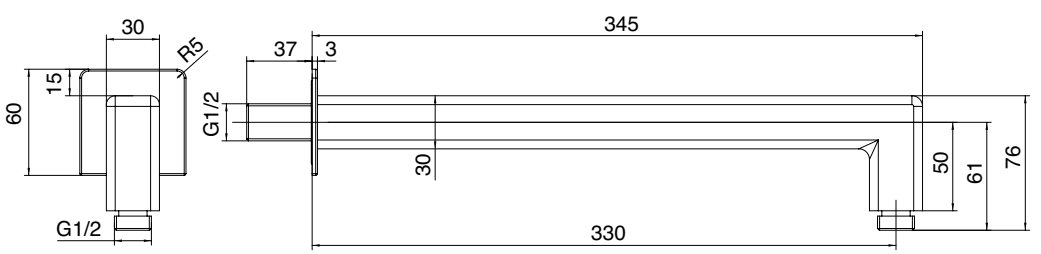

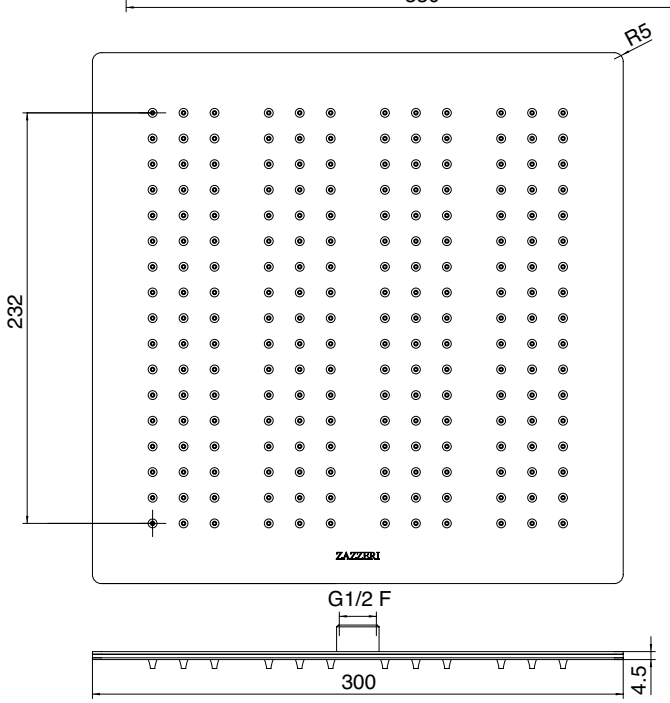

A 5700 0702 A00

+

B 2100 Q420 A00

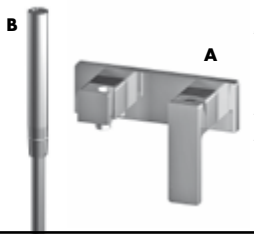

Miscelatore doccia esterno con flessibile e doccetta POP

External shower single lever mixer with flexible pipe and POP hand shower
Einhandbatterie AP-Mont. fur Dusche mit Brauseschlauch und POP Handbrause
Monomando de ducha externo con flexible y ducha de mano POP
Mitigeur douche mural avec flexible et douchette POP

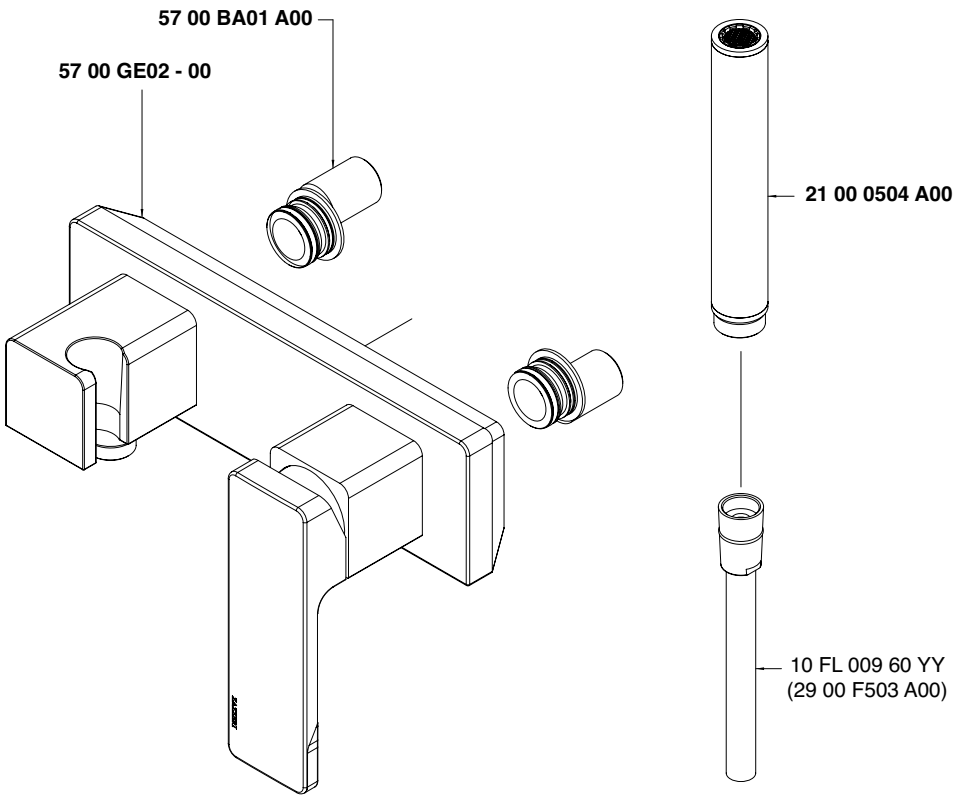

Condizioni di prova - Test conditions

Acqua calda - Hot water:	**60±2 °C**
Acqua fredda - Cold water:	**20±2 °C**
Classe areatore - Aerator class:	**V**

P [bar]	Q l/min
0,1	
0,2	
0,5	3,8
1,0	6,4
1,5	8,0
2,0	9,3
2,5	10,5
3,0	11,6
3,5	12,6
4,0	13,5
4,5	14,4
5,0	15,2

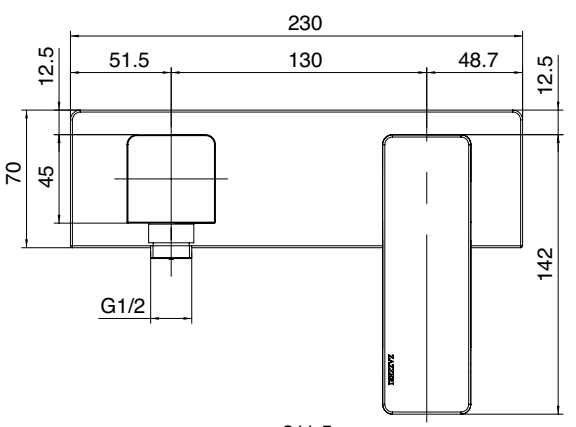

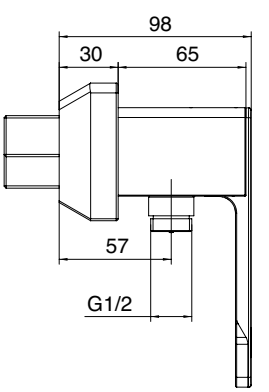

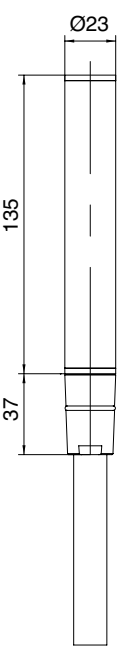

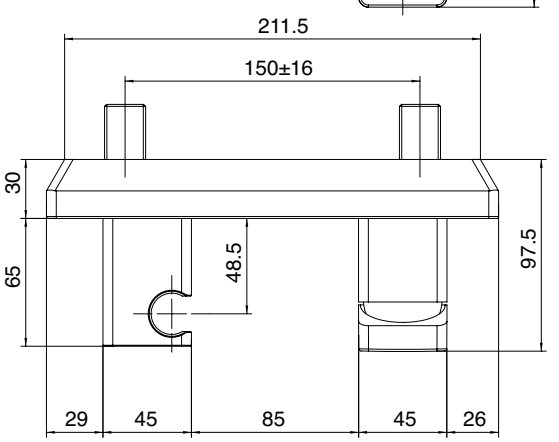

5700 Q420 A00

Set doccetta anticalcare Ø130mm ECO AIR Multifunzione (Soft – Idrogetto – Getto normale)

Antilimescale multipurpose handshower Ø 130mm ECO AIR set with water outlet
Multifunktionshandbrause Ø 130mm ECO AIR mit Wandhandschlussbogen Set
Set douchette anticalcaire multifonctions Ø 130mm ECO AIR avec pris d'eau murale
Kit ducha de mano antical multifuncion Ø 130mm ECO AIR con toma de agua

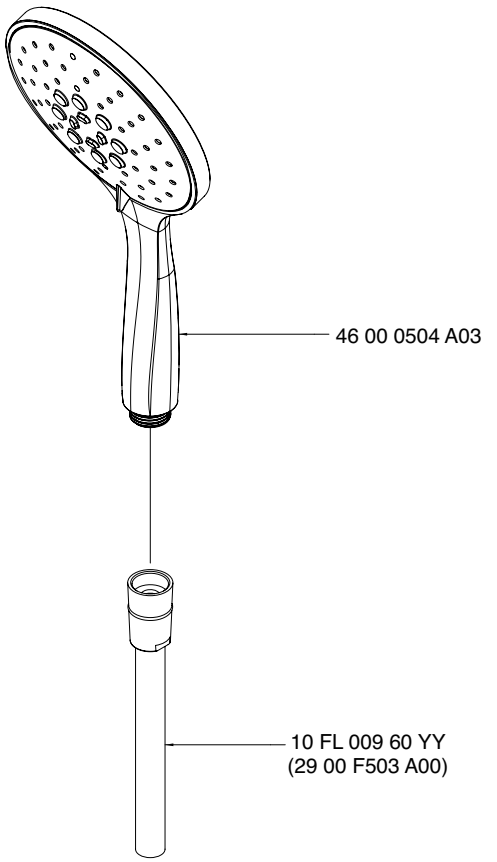

Condizioni di prova - Test conditions

Acqua calda - Hot water:	**60±2 °C**
Acqua fredda - Cold water:	**20±2 °C**
Classe areatore - Aerator class:	**D**

P [bar]	Q l/min
0,1	
0,2	
0,5	2,2
1,0	4,1
1,5	5,4
2,0	6,4
2,5	7,3
3,0	8,1
3,5	8,8
4,0	9,4
4,5	10,1
5,0	10,7

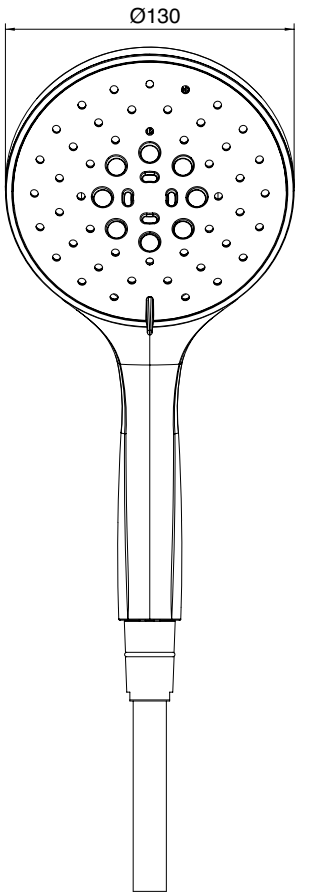

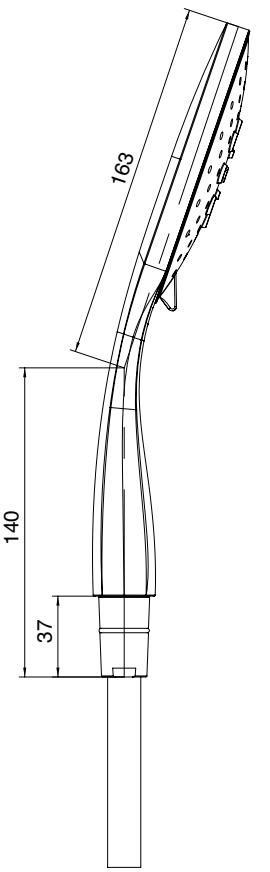

A 5700 SO01 AB0

+

B 5700 SO01 AA0

Soffione verticale a parete 100x300mm con Flyfall - completo

Vertical wall-mounted showerhead 100x300 - complete
Vertikalwandbrause 100x300 - komplett
Ducha vertical de pared 100x300- completa
Pomme de douche vertical à mur 100x300 - complete

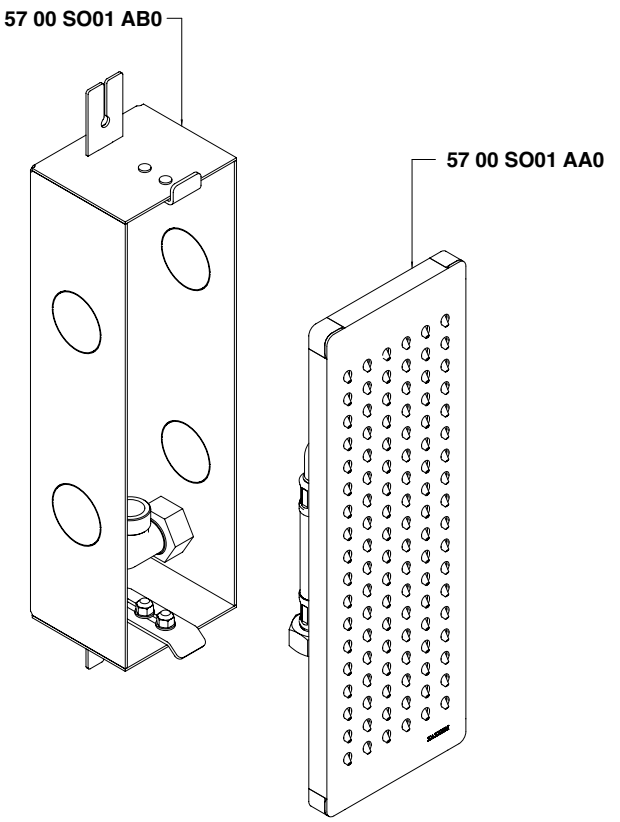

Condizioni di prova - Test conditions

Acqua calda - Hot water:	**60±2 °C**
Acqua fredda - Cold water:	**20±2 °C**
Classe areatore - Aerator class:	**V**

P [bar]	Q l/min
0,1	
0,2	
0,5	6,5
1,0	11,5
1,5	12,0
2,0	12,0
2,5	12,0
3,0	12,0
3,5	
4,0	
4,5	
5,0	

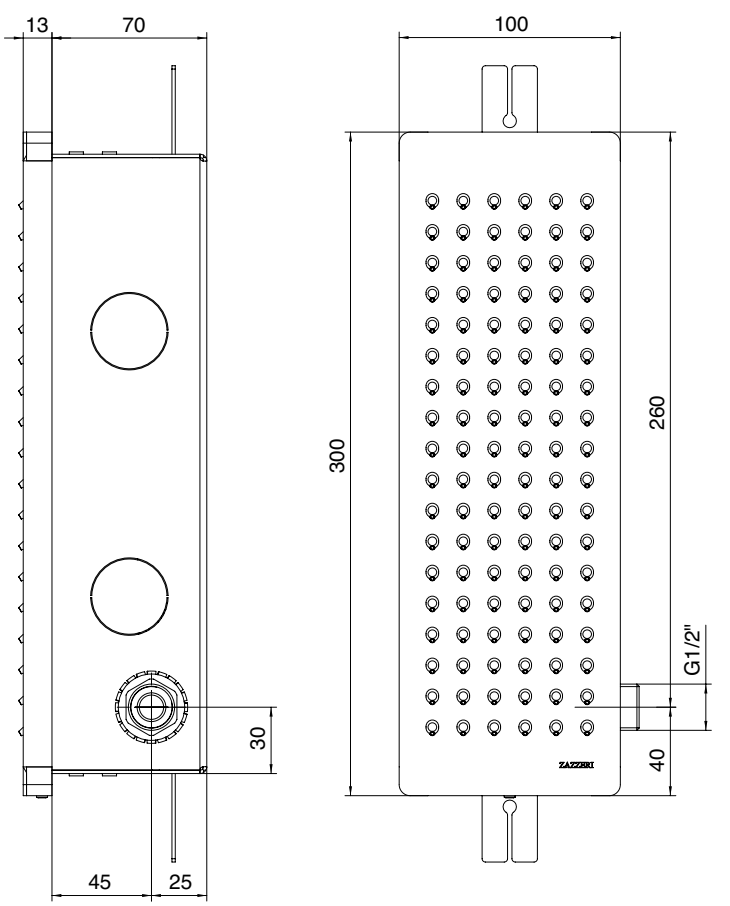

A 5700 SO02 AB0

+

B 5700 SO02 AA0

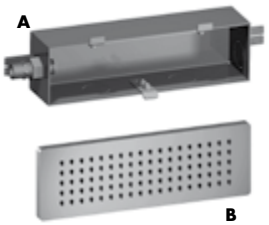

Soffione orizzontale a parete 300x100mm con Flyfall - completo

Horizontal wall-mounted showerhead 100x300 - completea
Horizontalwandbrause 100x300 - kompletta
Ducha horizontal de pared 100x300 - completa
Pomme de douche horizontal à mur 100x300 - complete

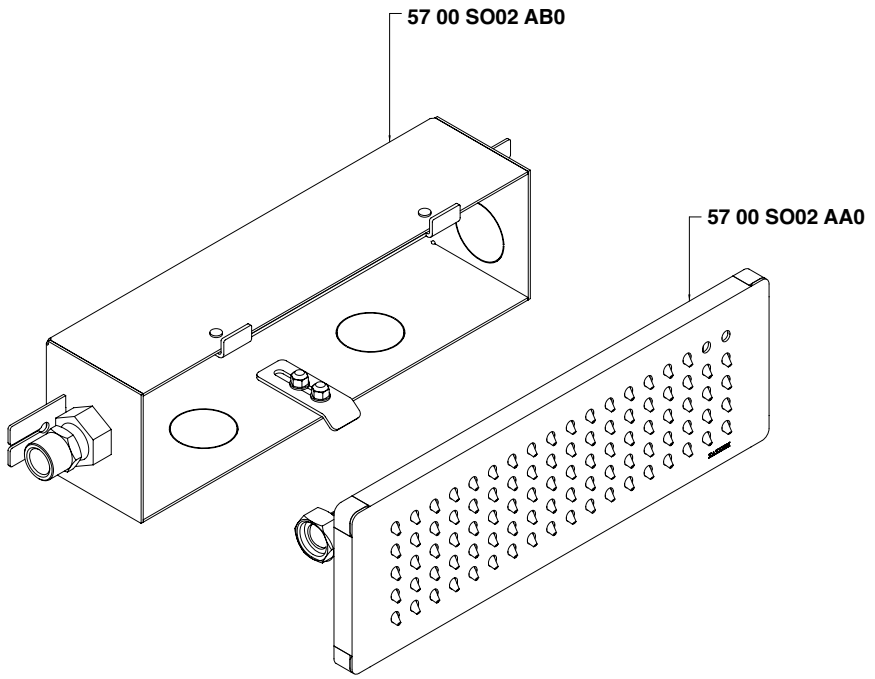

Condizioni di prova - Test conditions

Acqua calda - Hot water:	**60±2 °C**
Acqua fredda - Cold water:	**20±2 °C**
Classe areatore - Aerator class:	**V**

P [bar]	Q l/min
0,1	
0,2	
0,5	6,5
1,0	11,5
1,5	12,0
2,0	12,0
2,5	12,0
3,0	12,0
3,5	
4,0	
4,5	
5,0	

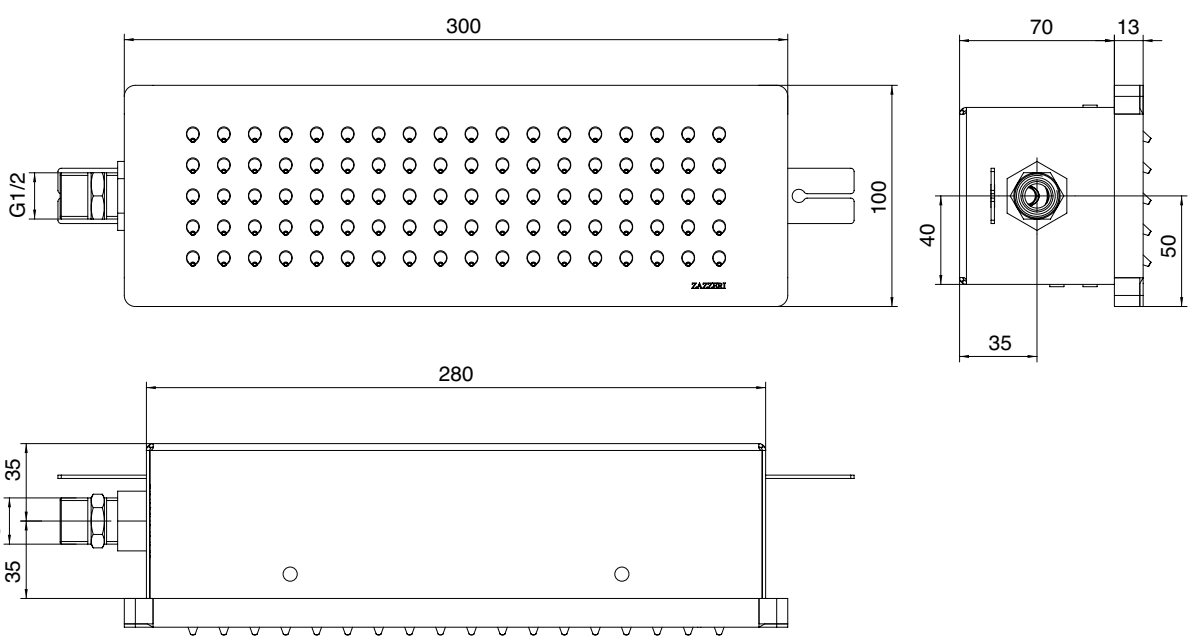

A 5700 SO03 AB0

+

B 5700 SO03 AA0

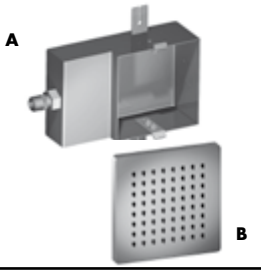

Soffione quadro a parete 150x150mm con Flyfall - completo

Squared wall-mounted showerhead 150x150 - complete
Quadratwandbrause 150x150 - komplett
Ducha cuadrada de pared 150x150 - completa
Pomme de douche carré à mur 150x150 - complete

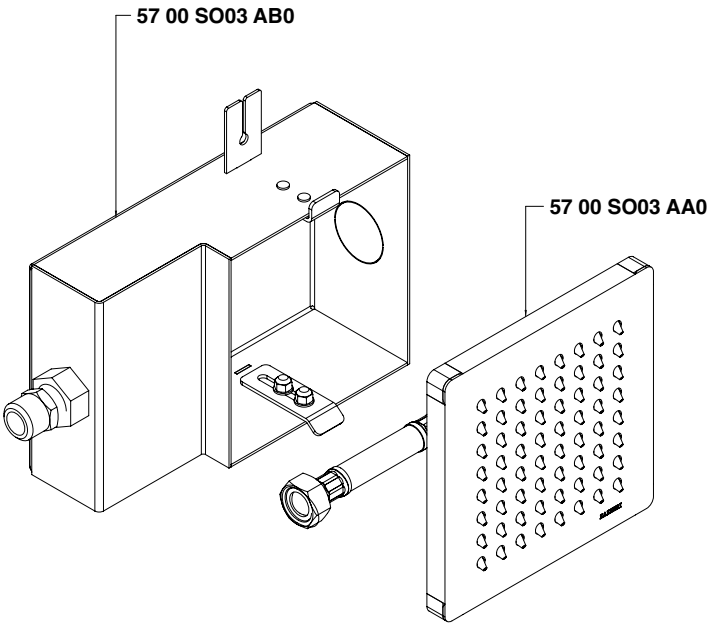

Condizioni di prova - Test conditions

Acqua calda - Hot water:	**60±2 °C**
Acqua fredda - Cold water:	**20±2 °C**
Classe areatore - Aerator class:	**V**

P [bar]	Q l/min
0,1	
0,2	
0,5	6,5
1,0	11,5
1,5	12,0
2,0	12,0
2,5	12,0
3,0	12,0
3,5	
4,0	
4,5	
5,0	

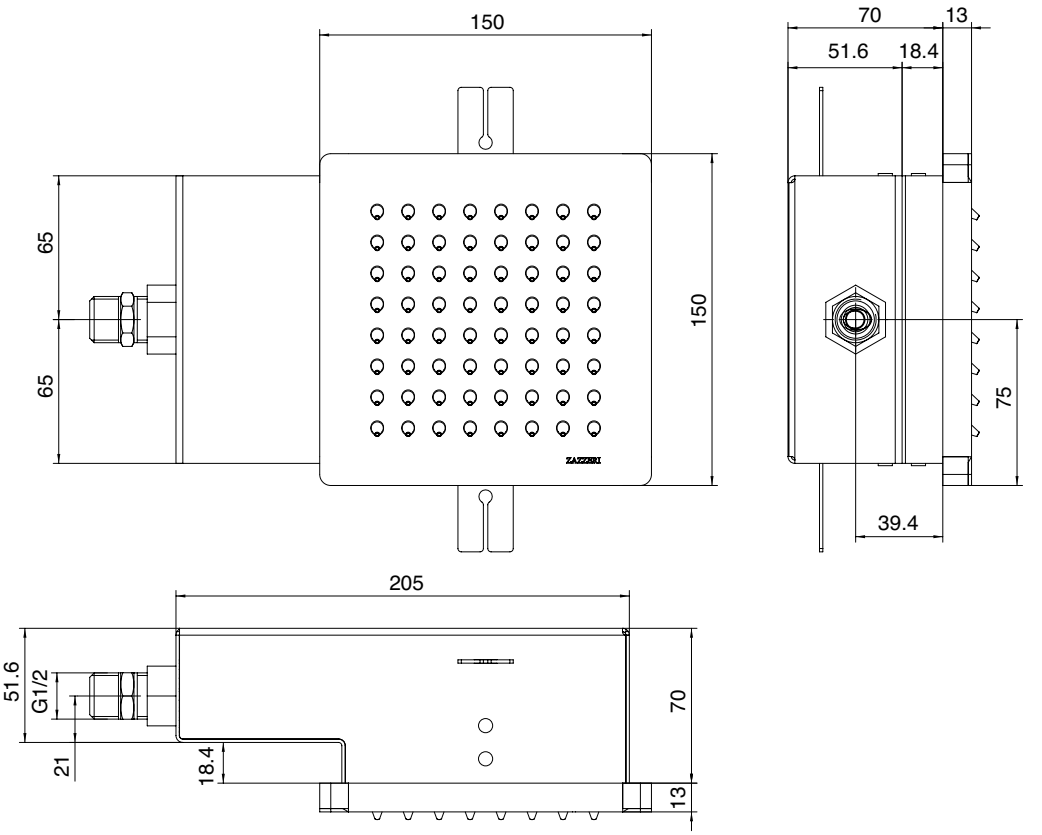

5700 C403 A00

Cascata tubolare da parete - completo

Wall-mounted waterfall - complete
Wandkascade - komplett
Cascada de pared - completa
Cascade à mur - complete

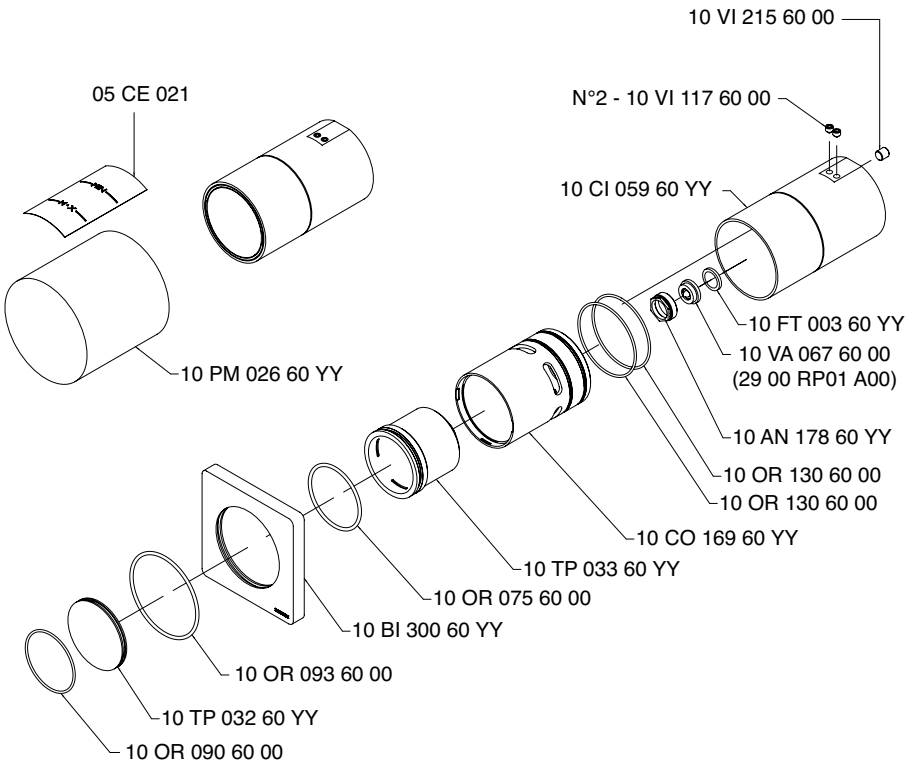

Condizioni di prova - Test conditions

Acqua calda - Hot water:	**60±2 °C**
Acqua fredda - Cold water:	**20±2 °C**
Classe areatore - Aerator class:	**V**

P [bar]	Q l/min
0,1	
0,2	
0,5	8,5
1,0	11,3
1,5	13,5
2,0	15,5
2,5	17,0
3,0	18,0
3,5	18,0
4,0	
4,5	
5,0	

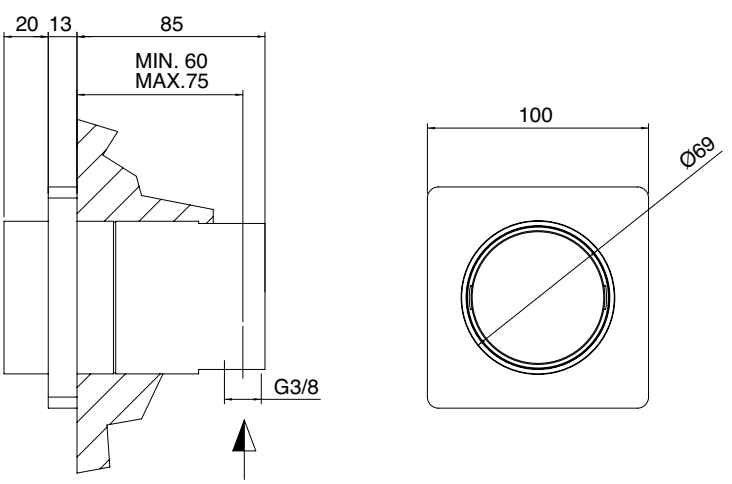

5700 C403 AL0

Cascata tubolare da parete turbo-led - completo

Wall-mounted waterfall with led light - complete
Wandkascade mit led-licht - komplett
Cascada de pared con luz led - completa
Cascade à mur avec lumière led - complete

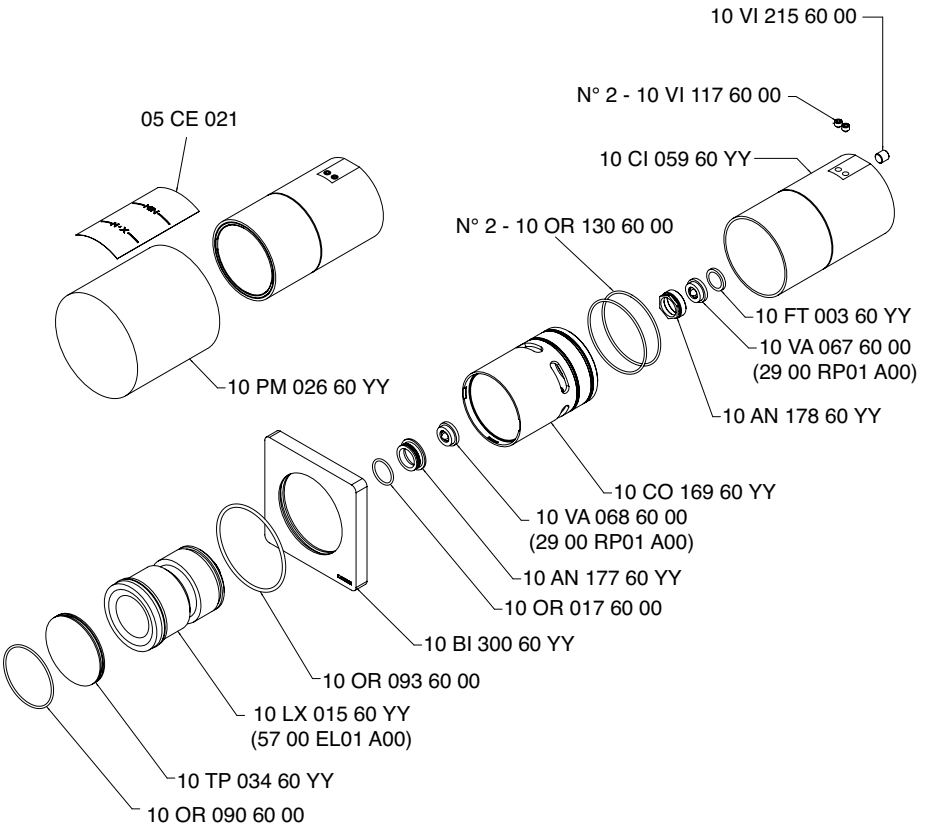

Condizioni di prova - Test conditions

Acqua calda - Hot water:	**60±2 °C**
Acqua fredda - Cold water:	**20±2 °C**
Classe areatore - Aerator class:	**V**

P [bar]	Q l/min
0,1	
0,2	
0,5	8,5
1,0	11,3
1,5	13,5
2,0	15,5
2,5	17,0
3,0	18,0
3,5	18,0
4,0	
4,5	
5,0	

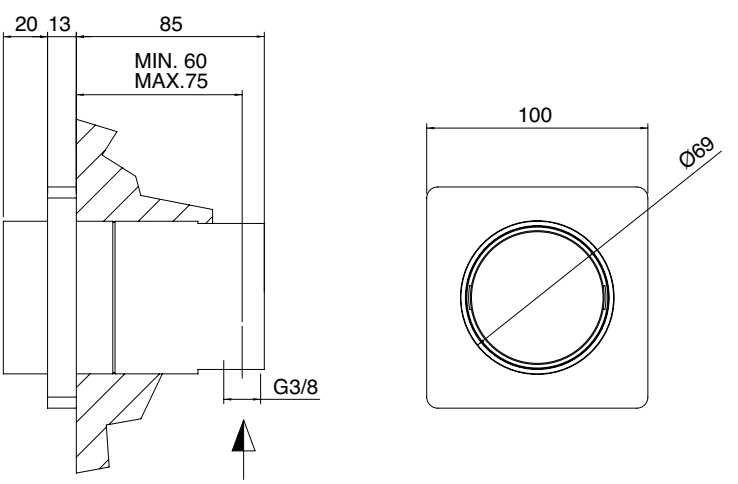

2900 B801 A00

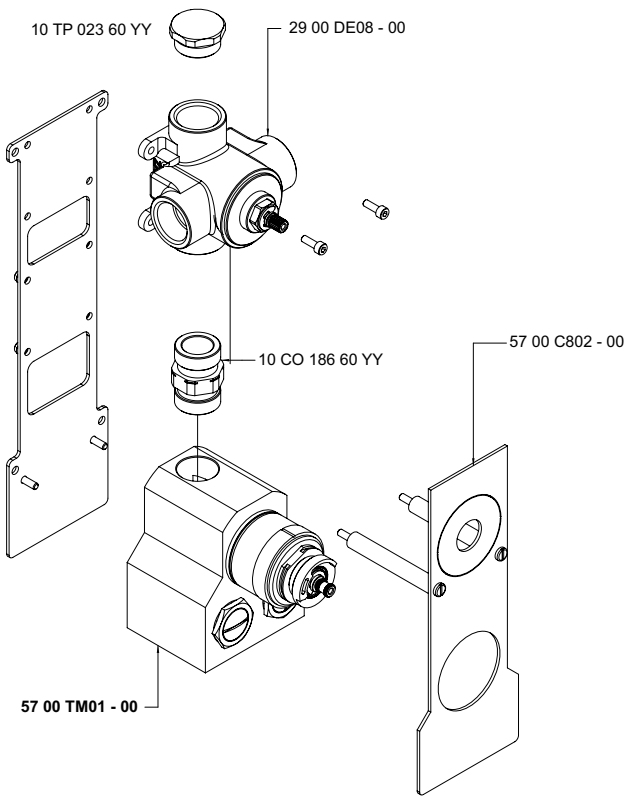

2900 B802 A00

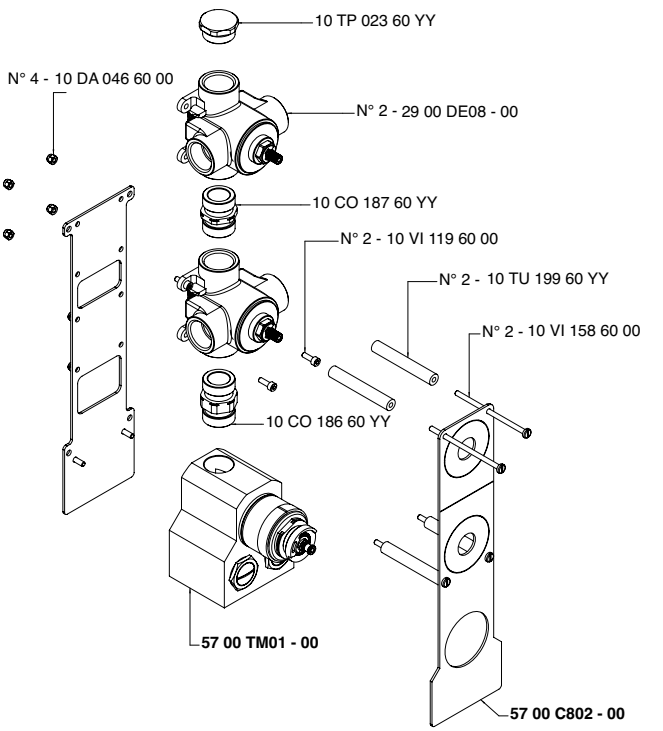

5700 A097 - 00

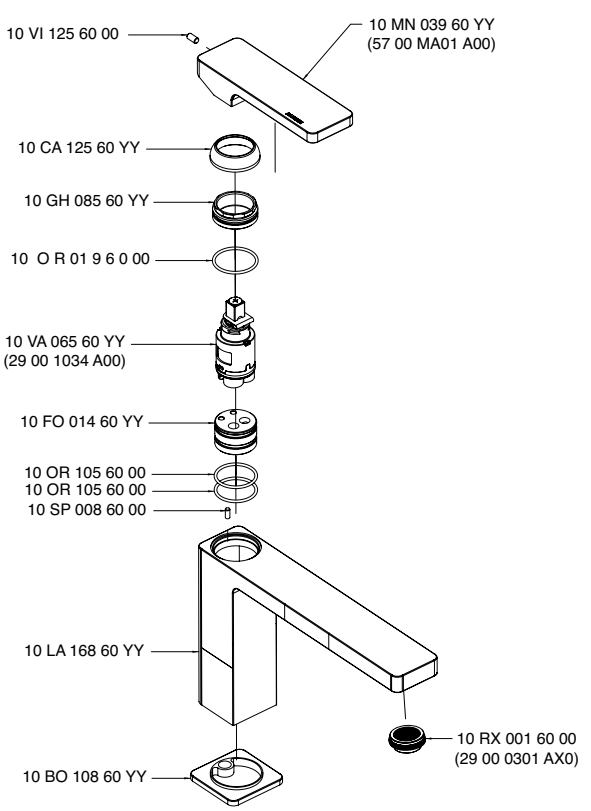

5700 A098 - 00

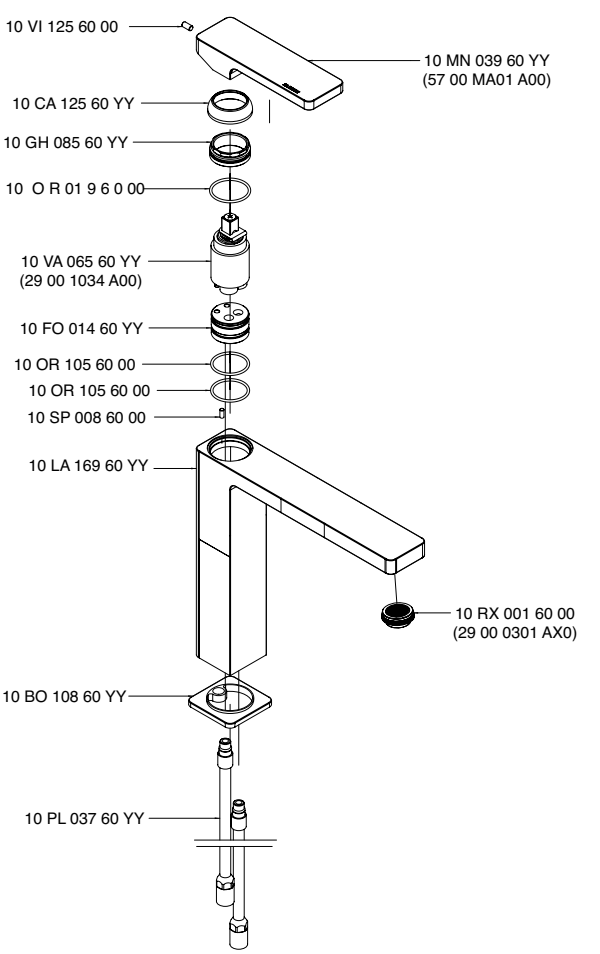

5700 A099 - 00

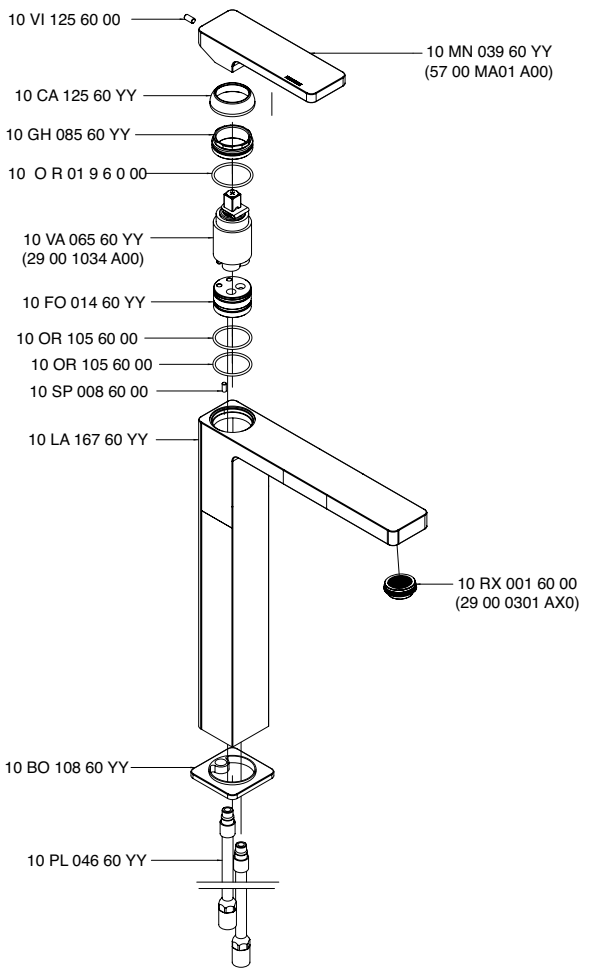

5700 A100 - 00

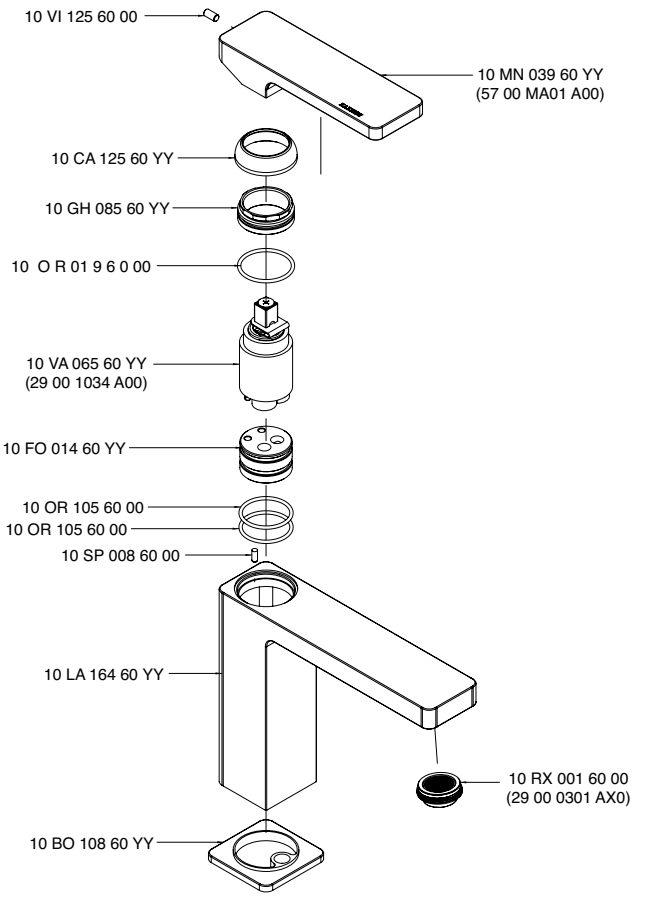

5700 A106 - 00

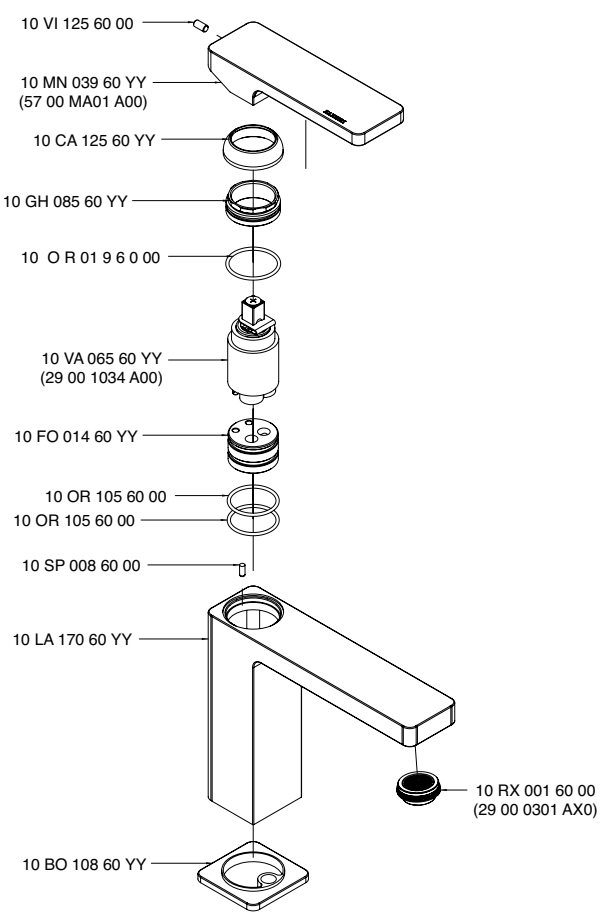

5700 A113 A00

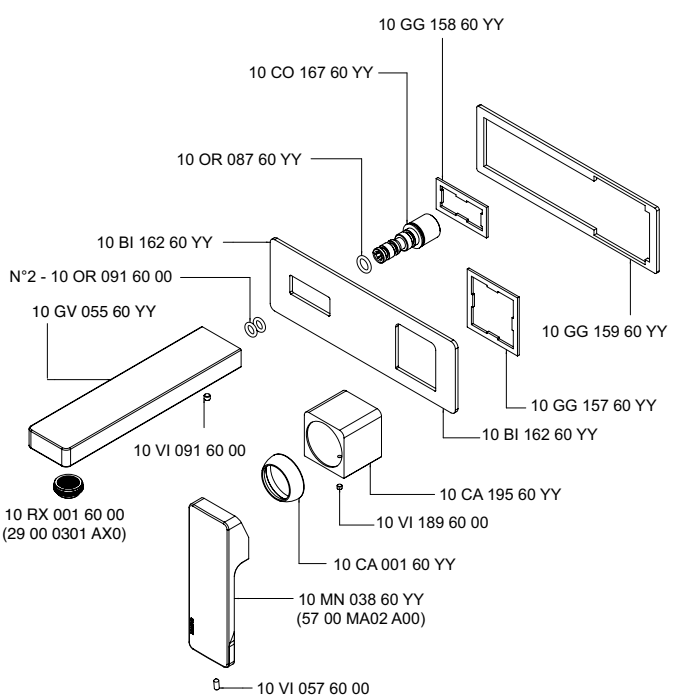

5700 A113 AL0

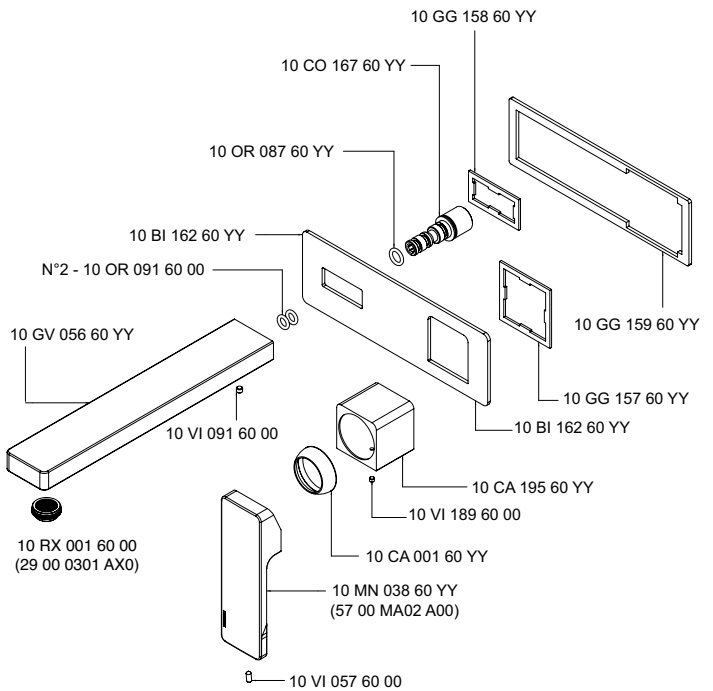

5700 A201 - 00

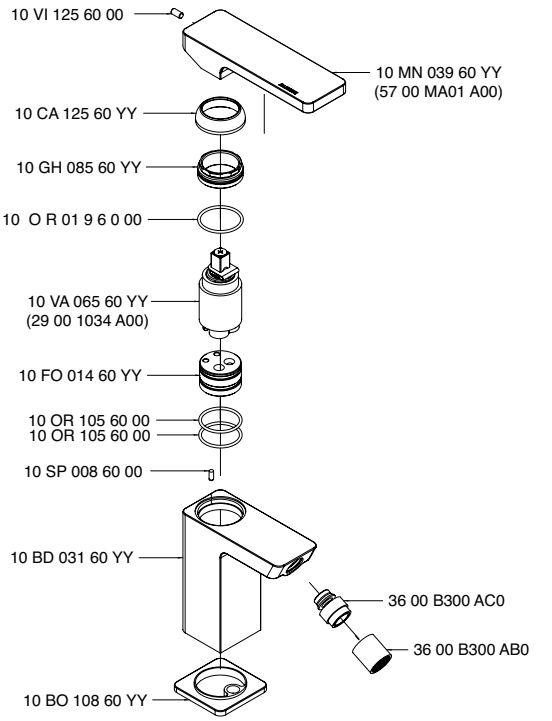

5700 A401 A00

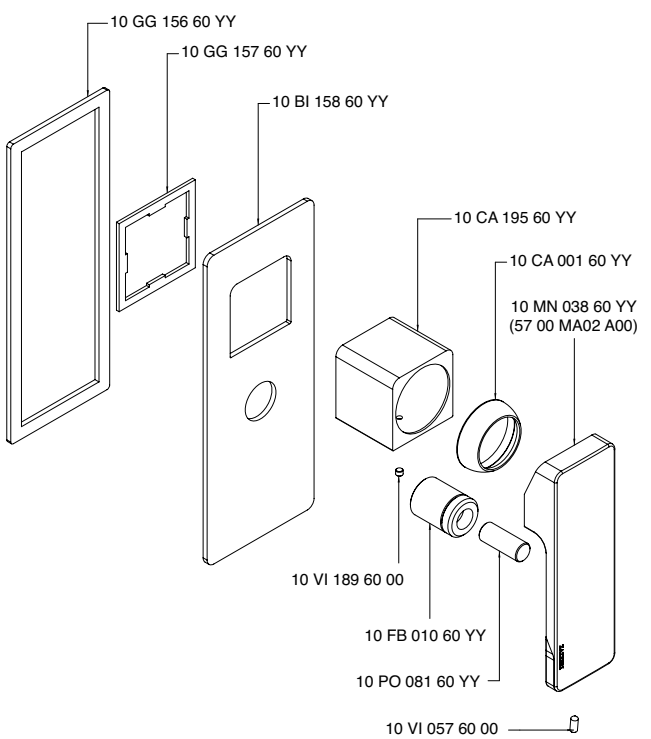

5700 A402 A00

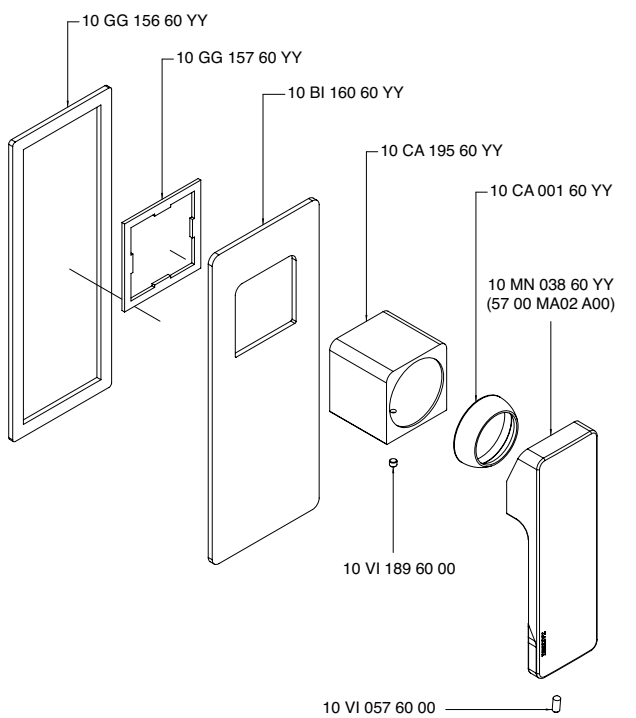

5700 B100 - 00

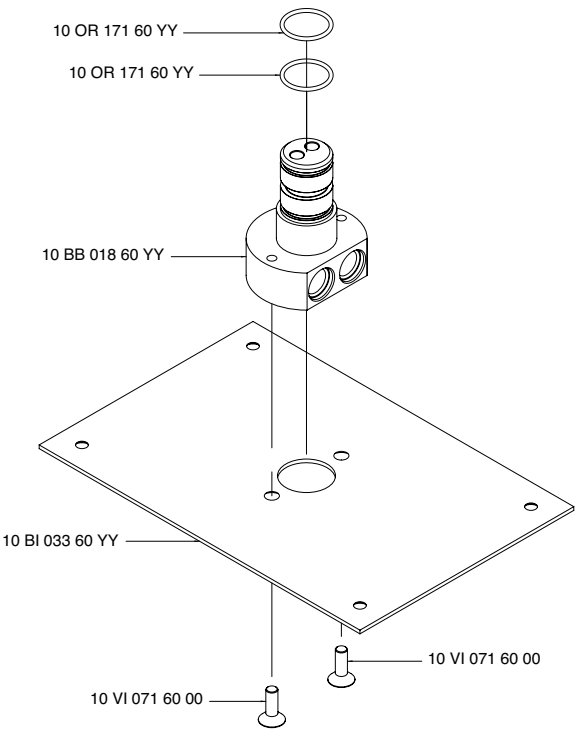

5700 B113 A00

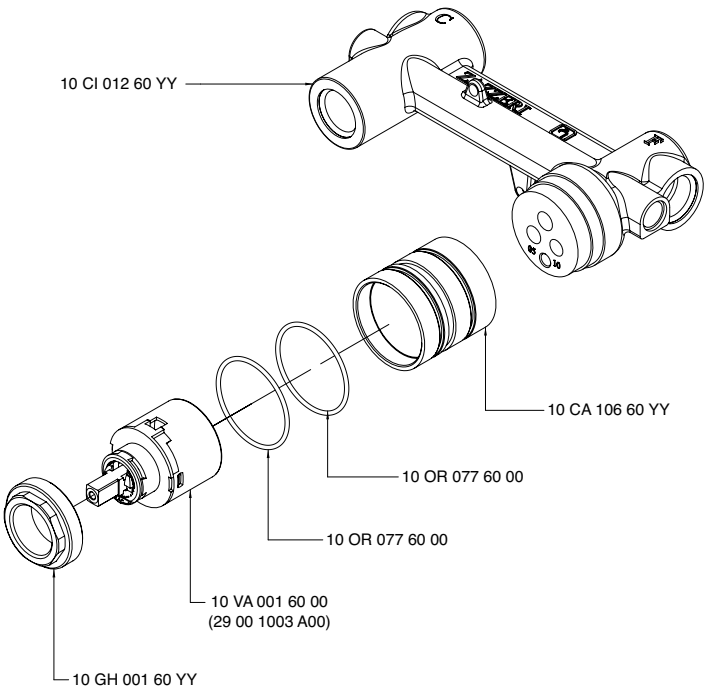

5700 B401 A00

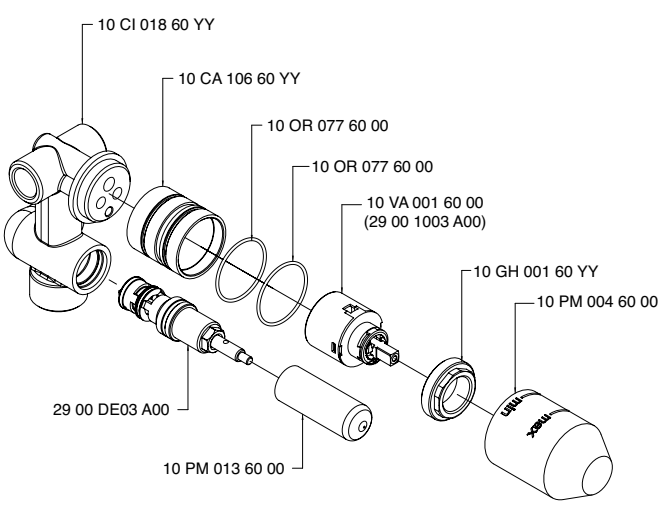

5700 B402 A00

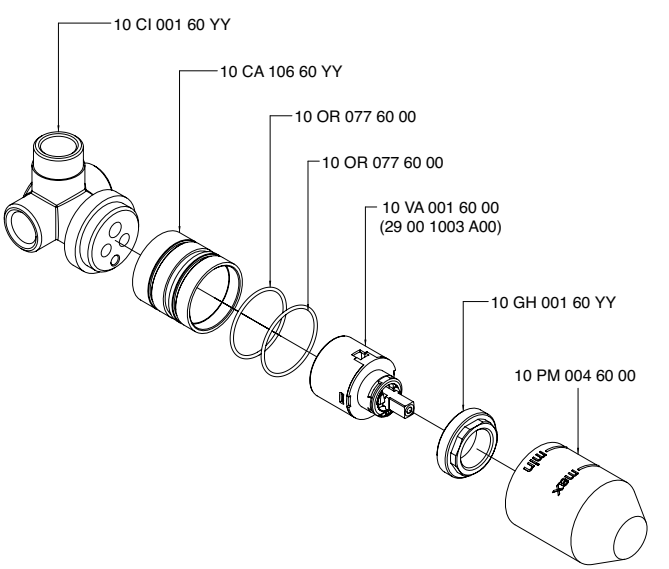

5700 BA01 A00

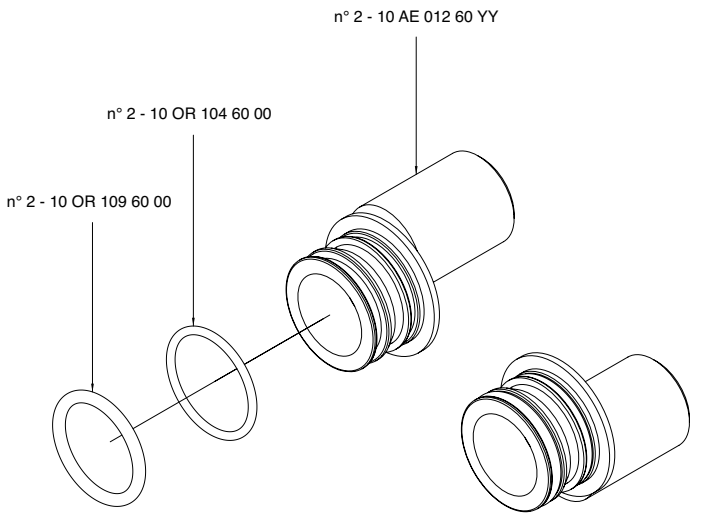

5700 C802 - 00

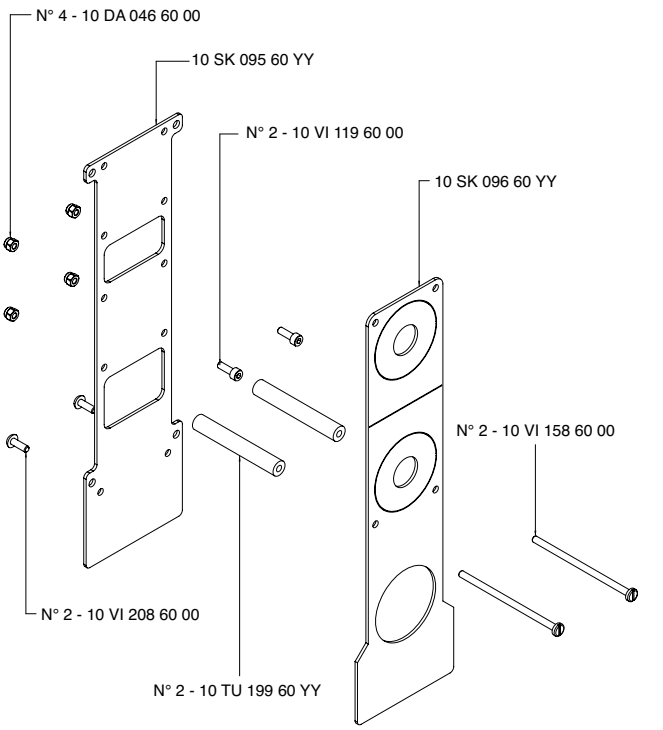

5700 E100 - 00

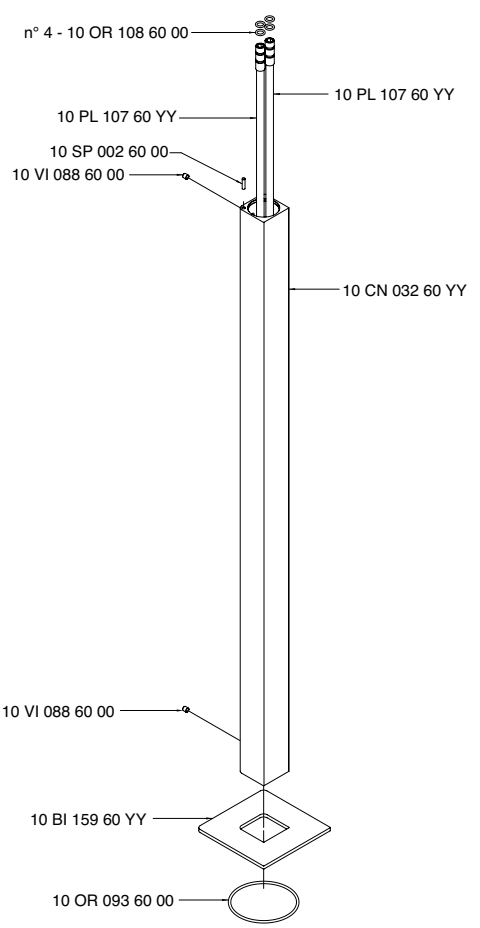

5700 GE01 - 00

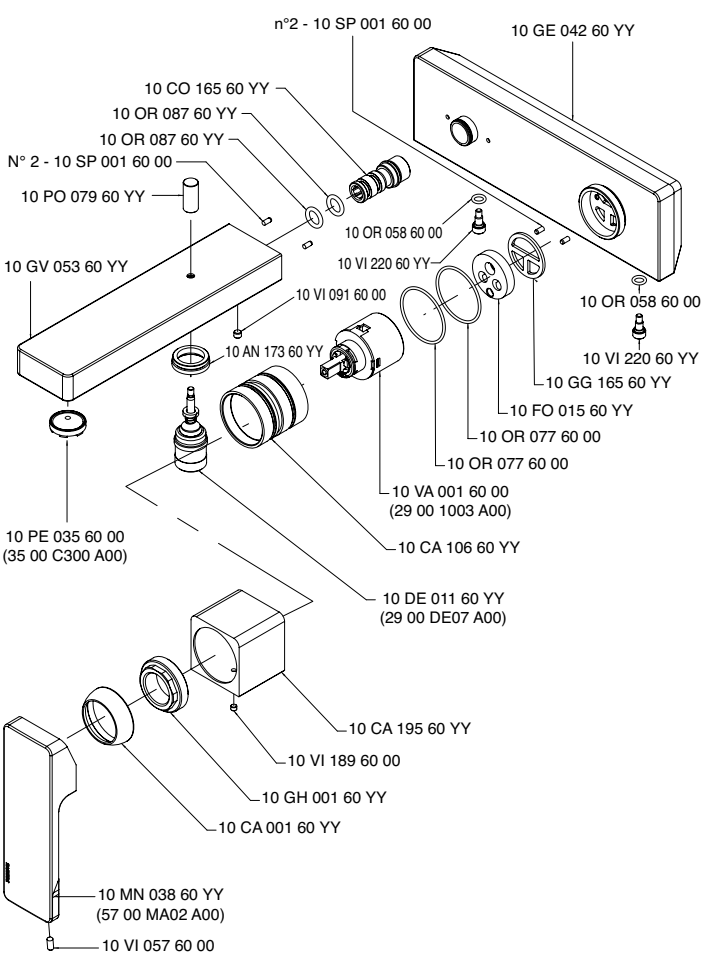

5700 GE02 - 00

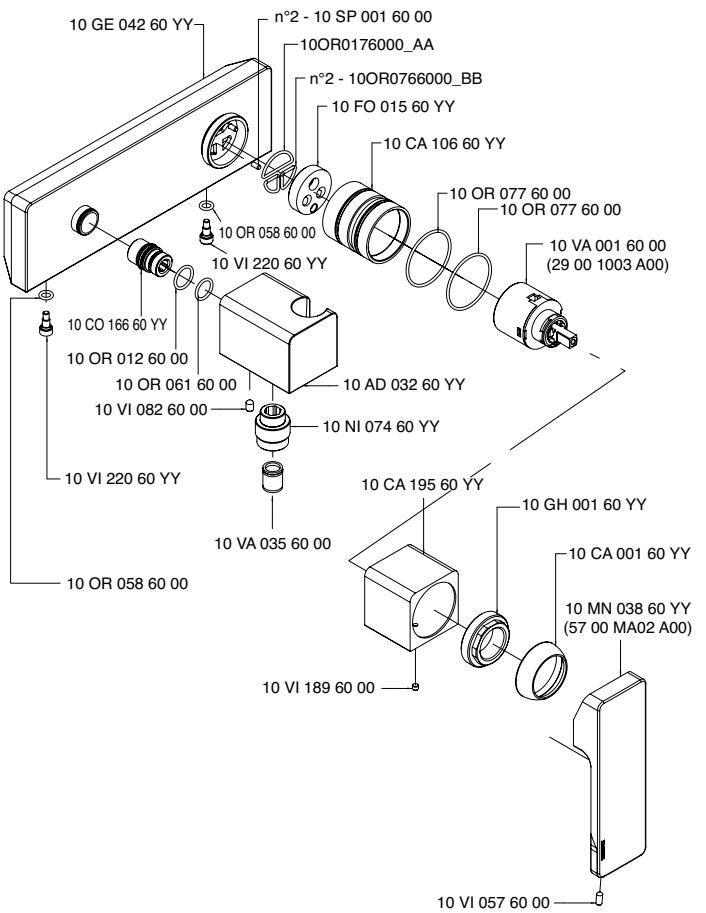

5700 KF01 A00

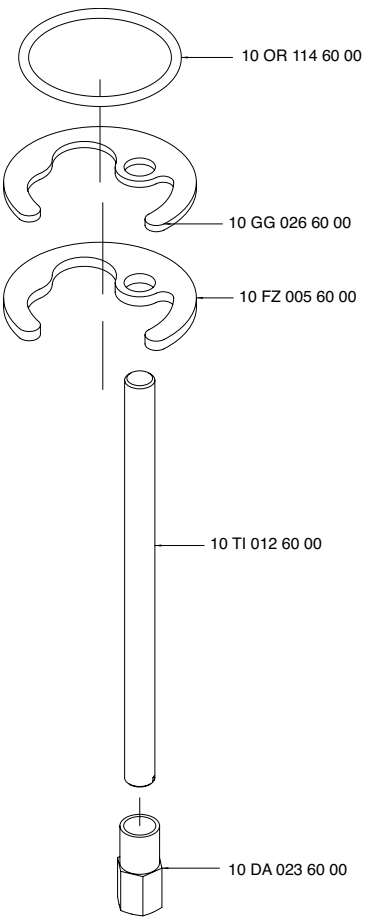

5700 SO01 AA0

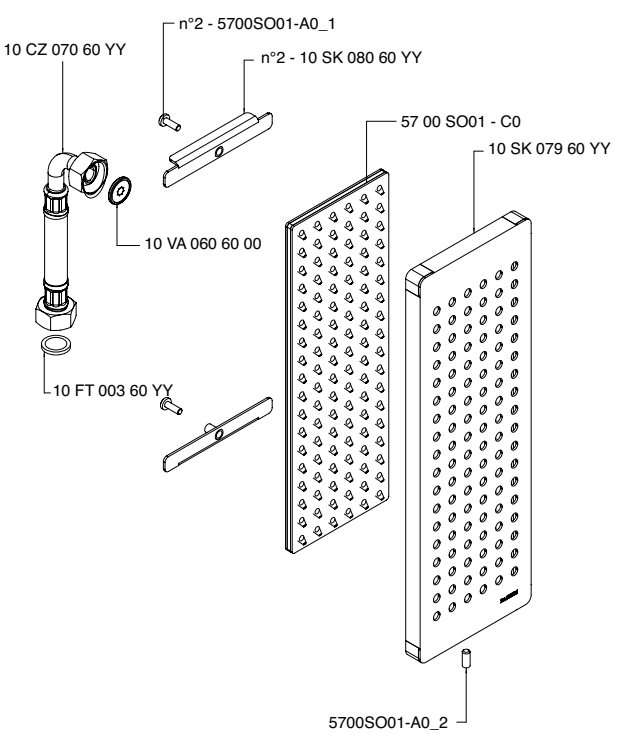

5700 SO01 AB0

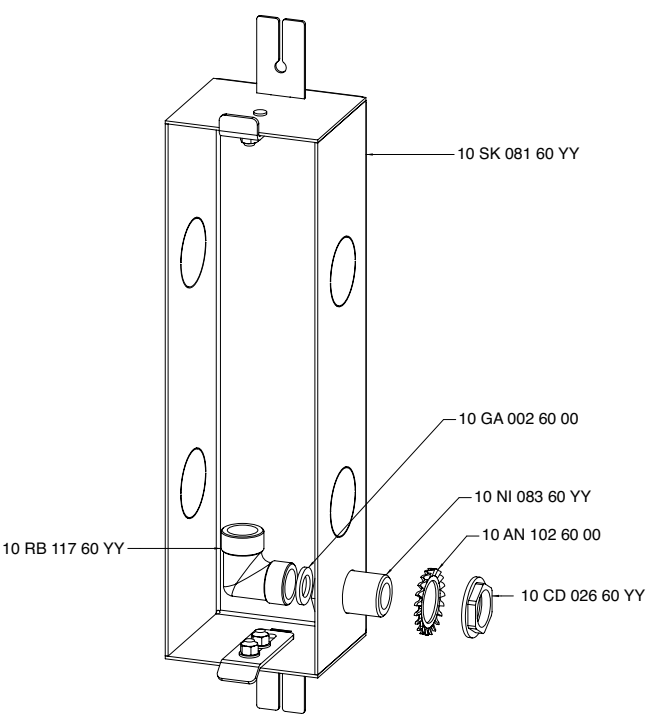

5700 SO02 AA0

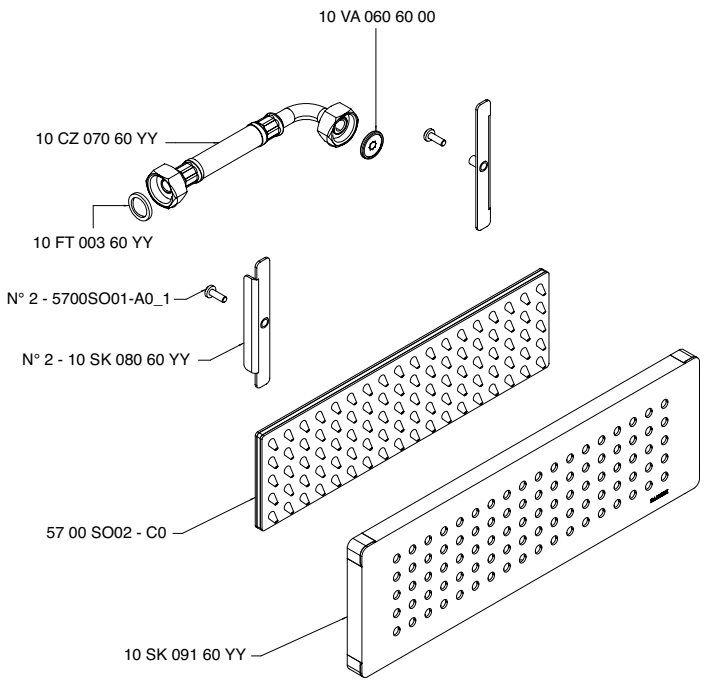

5700 SO02 AB0

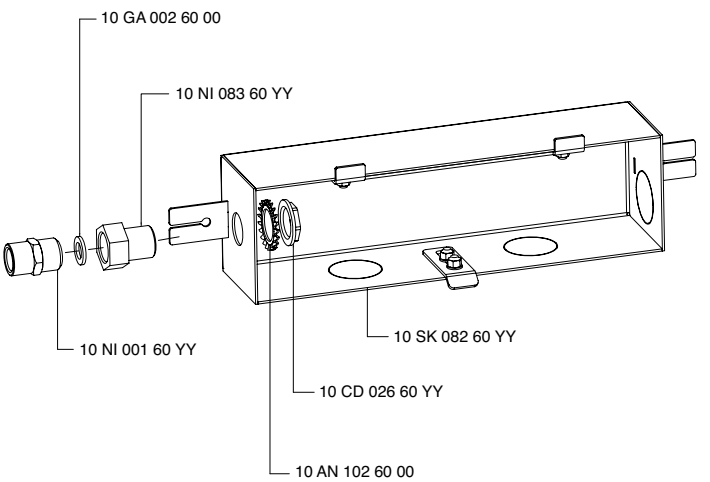

5700 SO03 AA0

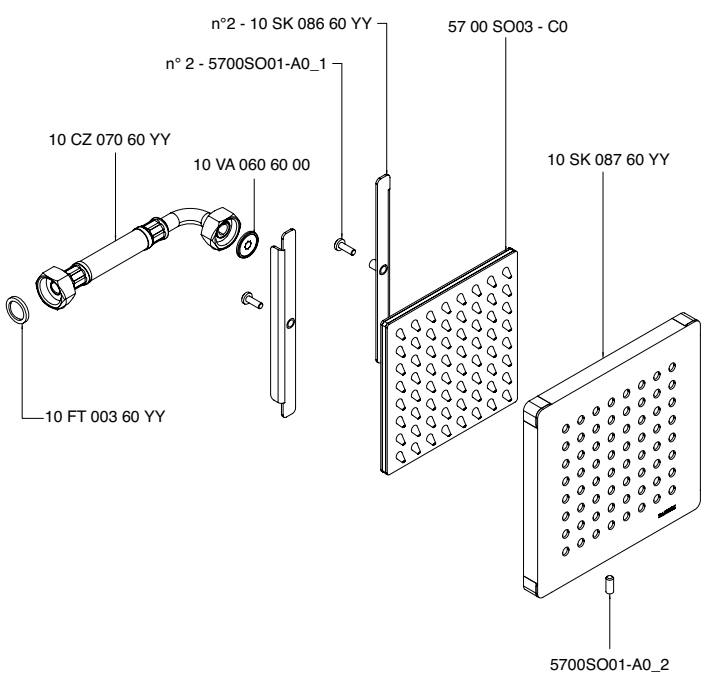

5700 SO03 AB0

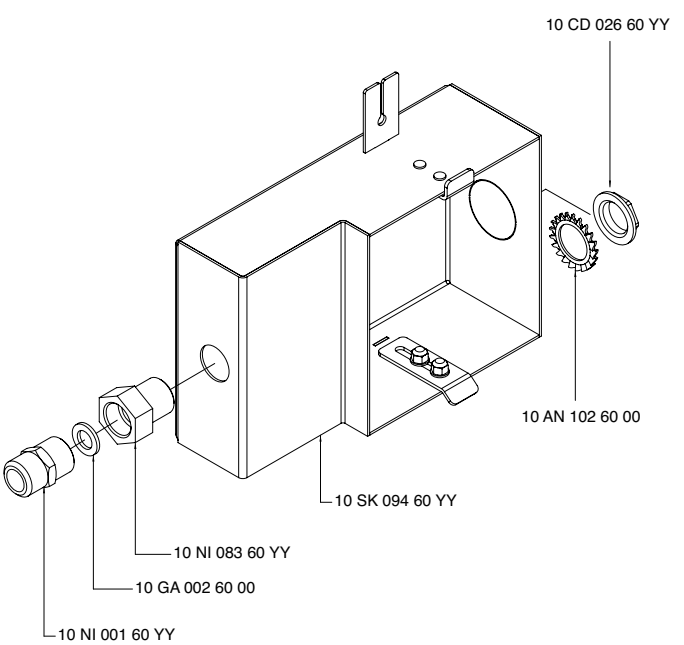

5700 T099 - 00

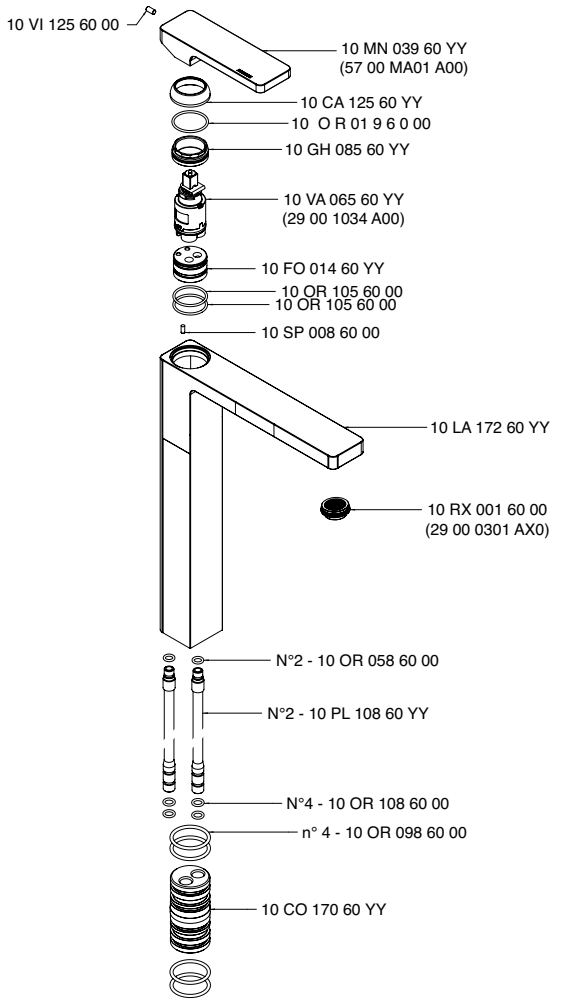

5700 TM01 - 00

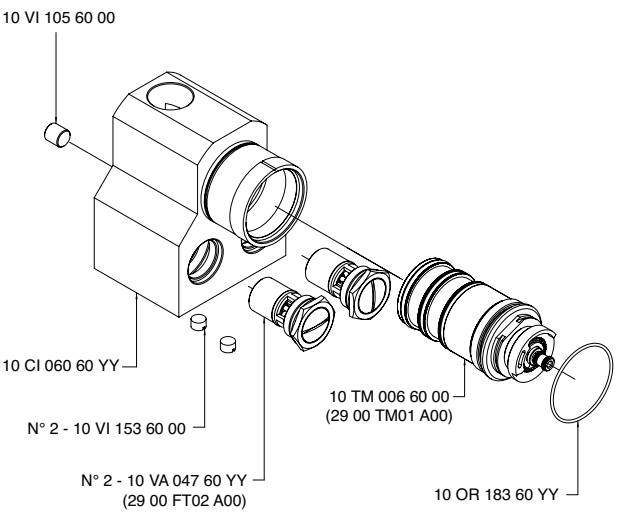

5700 0501 - 00

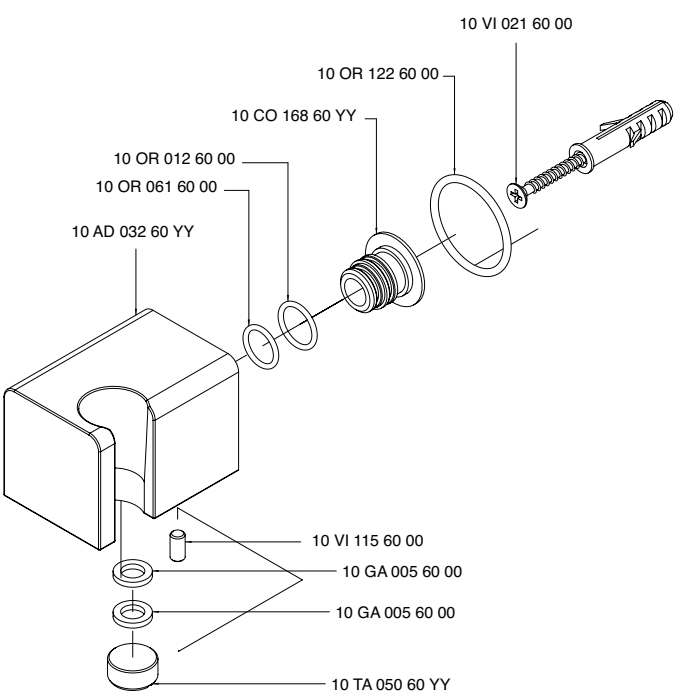

5700 A801 A00

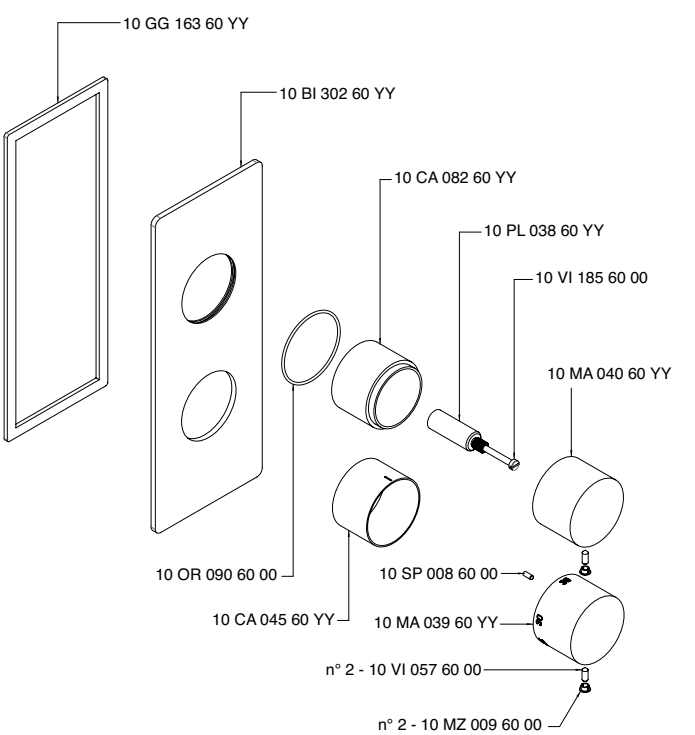

5700 A802 A00

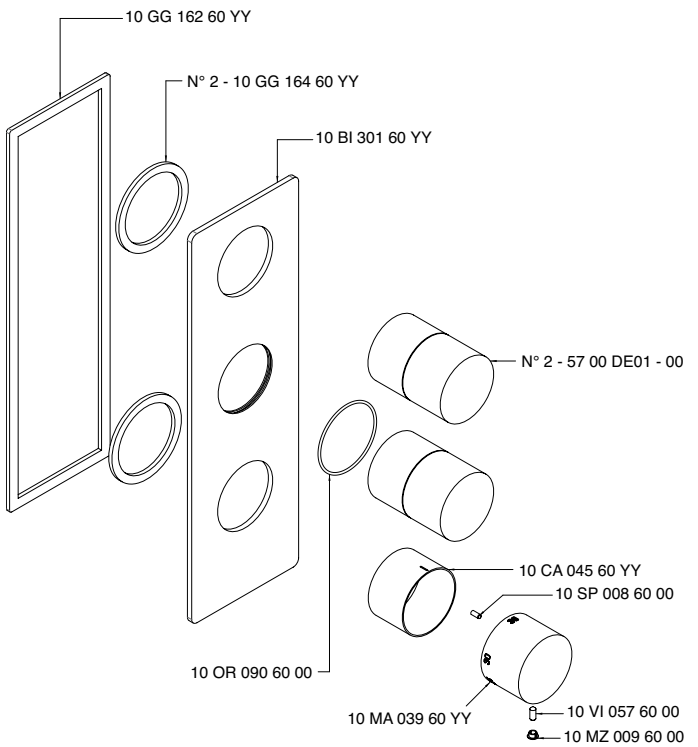

INDEX - 46

Cod.

2900 SO14 A00
3600 BR01 A00
4600 SO02 A00
4600 0414 A00
4600 0414 A01
4600 0414 A02
4600 0414 A03
4600 0414 A04
4600 0502 A00
4600 0609 A00
4600 0701 A00
4600 Q418 A00
4600 0702 A00
4600 Q418 A00
4600 0702 A00
4600 A414 A00
4600 Q420 A04
4600 1100 A00
4600 1201 A00
4600 1401 A00
4600 1402 A00
4600 A100 - 00
4600 A201 - 00
4600 A401- 00
4600 A402 - 00
4600 A414 - 00
4600 A417 - 00
4600 A417 A00
4600 Q420 A04
4600 A701 - 00
4600 A702 - 00
4600 AS01 A00
4600 BA01 A00
4600 BD01 - 00
4600 BR01 A00
4600 SO01 A00
4600 BR03 A00
4600 SO02 A00
4600 BR03 A00
4600 GE01 - 00
4600 GE02 - 00
4600 LA01 - 00
4600 MA01 A00
4600 MA02 A00
4600 Q417 - 00
4600 Q417 - 01
4600 Q417 - 02
4600 Q417 - 03
4600 Q417 - 04
4600 Q418 - 00
4600 Q420 - 00
4600 Q420 - 01
4600 Q420 - 02
4600 Q420 A03
4600 SO01 A00
4600 SO02 A00
4600 SO03 A00
4600 SO04 A00
4600 SO06 A00

ULTRA - 46

4600 1100 A00

Miscelatore lavabo con scarico

Single lever washbasin mixer
Waschtisch-Einhandbatterie
Mitigeur lavabo
Monomando lavabo

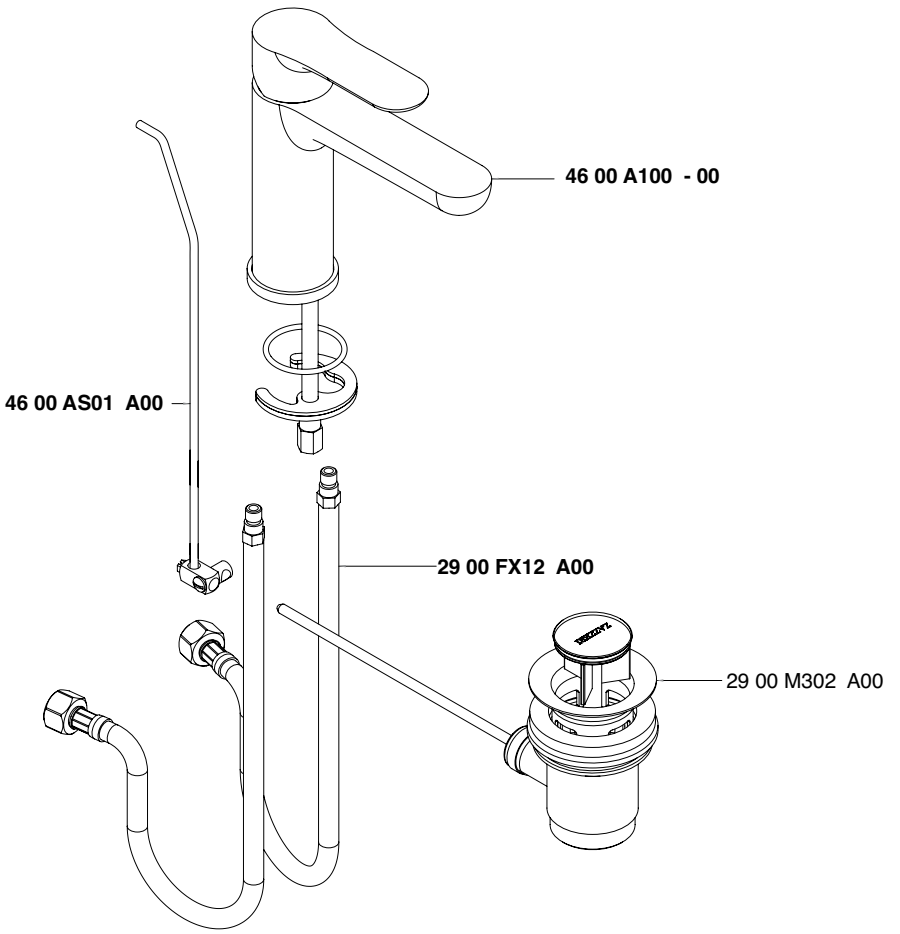

Condizioni di prova - Test conditions

Acqua calda - Hot water:	**60±2 °C**
Acqua fredda - Cold water:	**20±2 °C**
Classe areatore - Aerator class:	**V**

P [bar]	Q l/min
0,1	
0,2	
0,5	1,70
1,0	3,50
1,5	4,50
2,0	5,20
2,5	5,70
3,0	5,80
3,5	5,85
4,0	5,85
4,5	5,85
5,0	5,85

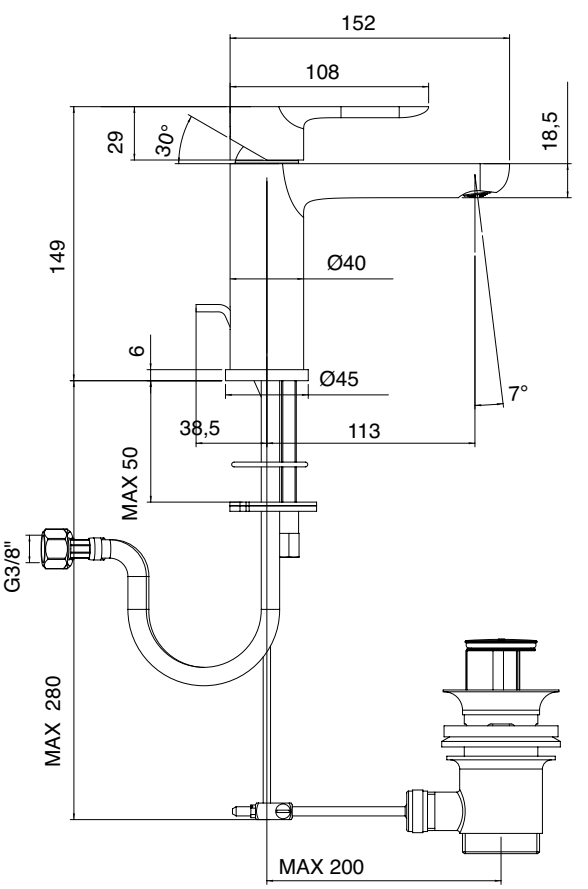

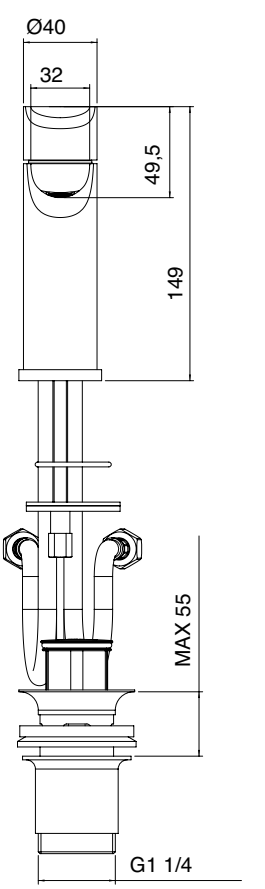

4600 1201 A00

Miscelatore bidet con scarico

Single lever bidet mixer
Bidet-Einhandbatterie
Mitigeur bidet
Monomando bidet

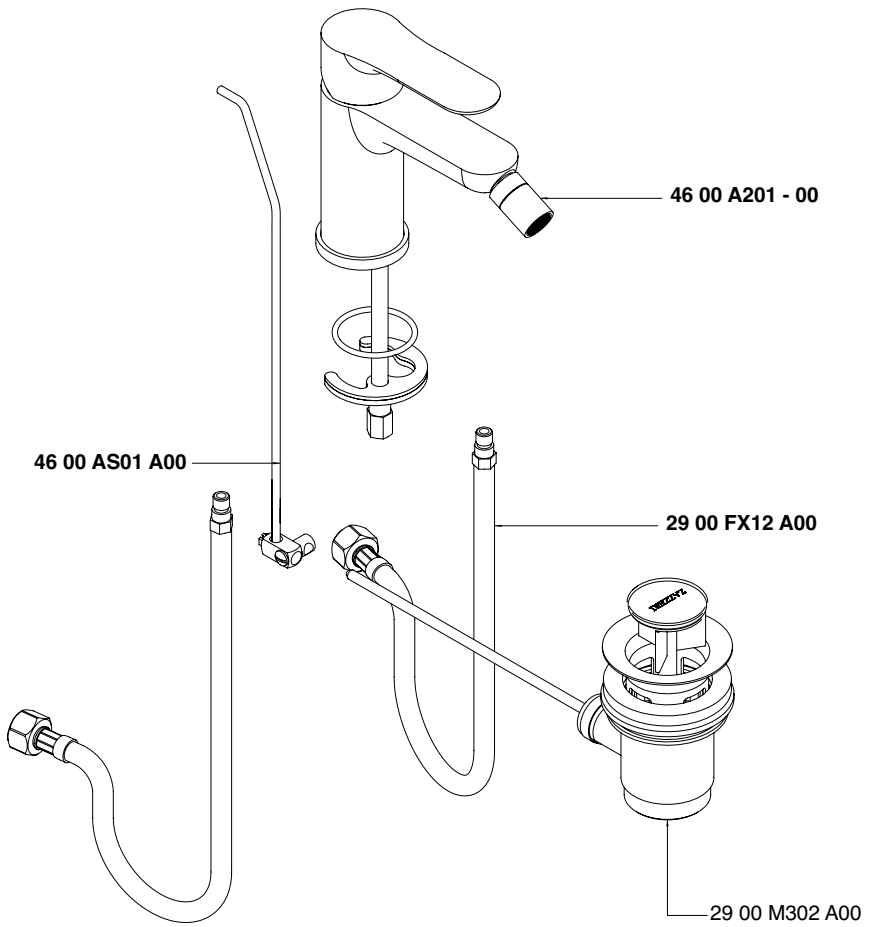

Condizioni di prova - Test conditions

Acqua calda - Hot water:	**60±2 °C**
Acqua fredda - Cold water:	**20±2 °C**
Classe areatore - Aerator class:	**V**

P [bar]	Q l/min
0,1	
0,2	
0,5	1,30
1,0	2,20
1,5	2,90
2,0	3,45
2,5	3,90
3,0	4,30
3,5	4,70
4,0	5,00
4,5	5,30
5,0	5,60

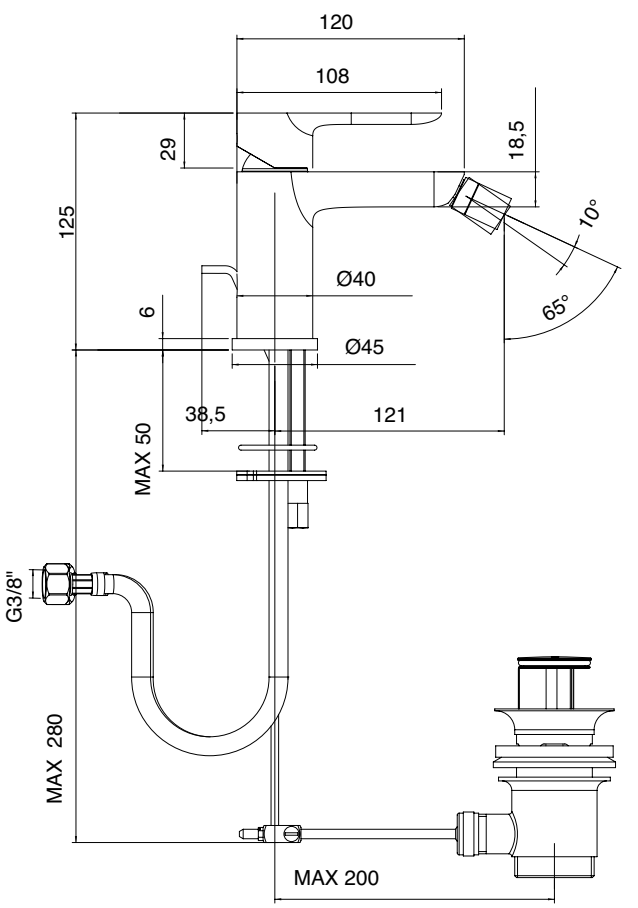

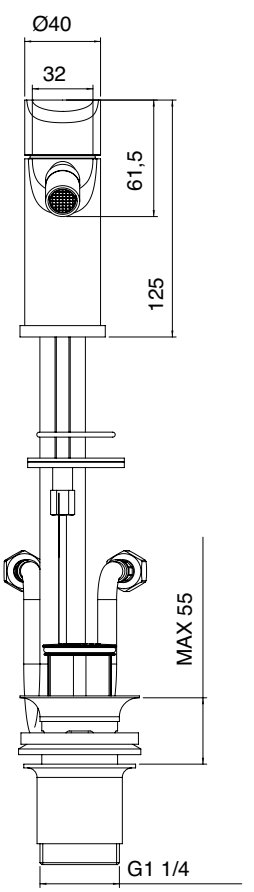

A 4600 0701 A00
+
B 4600 Q418 A00

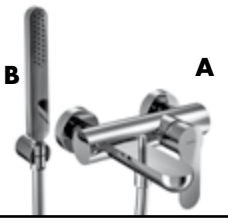

Miscelatore vasca esterno - Completo di flessibile e doccetta

Single lever bathtub mixer with flexible pipe and hand shower
Wannen-Einhandbatterie mit Brauseschlauch und Handbrause
Mitigeur bain/douche avec flexible et douchette
Monomando banera con flexible y ducha de mano

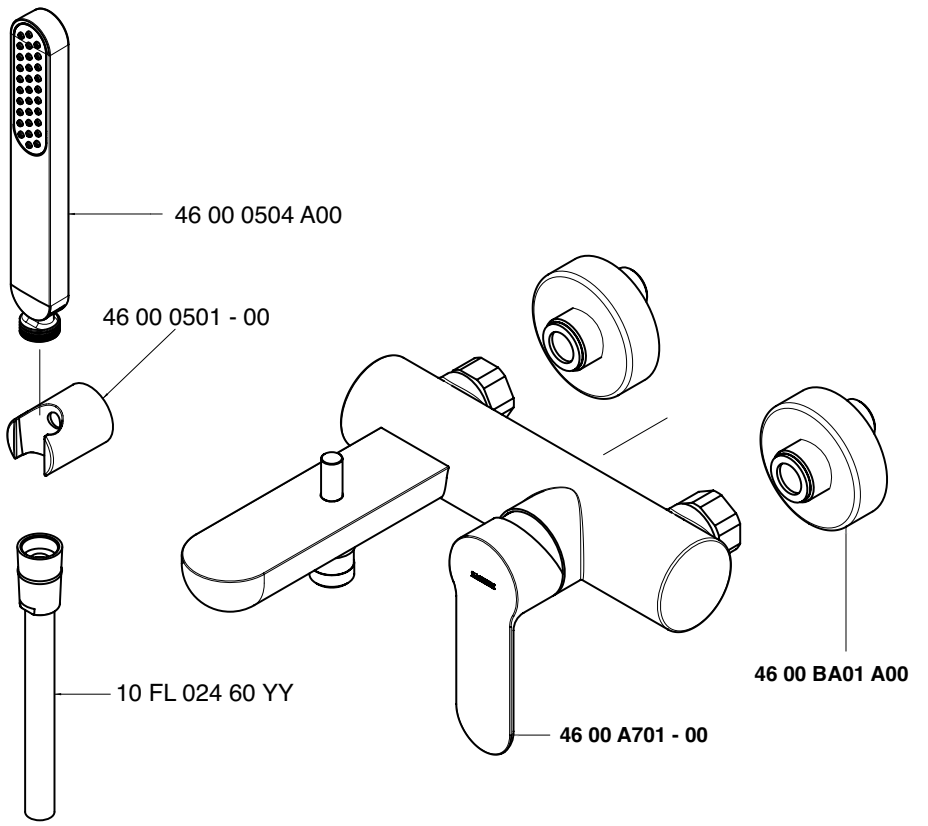

Monocomando vasca - Bathtub mixer
Condizioni di prova - Test conditions

Acqua calda - Hot water: **60±2 °C**
Acqua fredda - Cold water: **20±2 °C**
Classe areatore - Aerator class: **D**

P [bar]	Q l/min
0,1	
0,2	
0,5	7,0
1,0	12,4
1,5	16,2
2,0	19,2
2,5	21,9
3,0	24,1
3,5	25,9
4,0	27,9
4,5	29,4
5,0	30,8

Doccetta - Hand shower
Condizioni di prova - Test conditions

Acqua calda - Hot water: **60±2 °C**
Acqua fredda - Cold water: **20±2 °C**

P [bar]	Q l/min
0,1	
0,2	
0,5	6,2
1,0	12,1
1,5	15,7
2,0	18,5
2,5	21,0
3,0	23,2
3,5	25,2
4,0	27,1
4,5	28,9
5,0	30,7

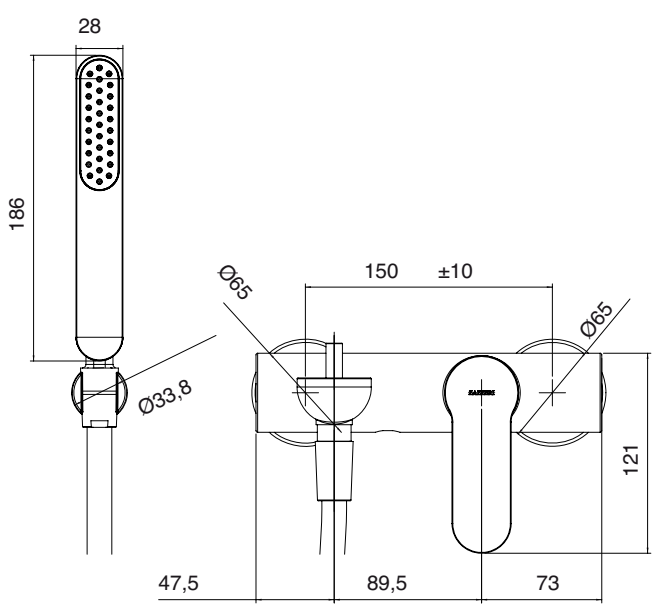

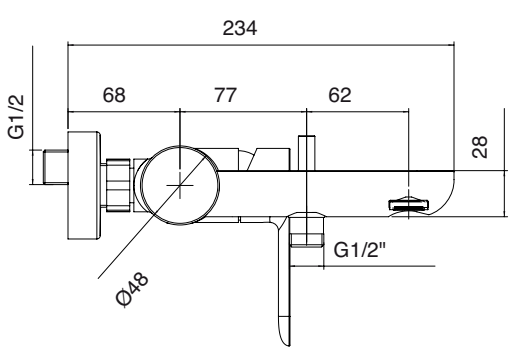

A 4600 0702 A00
+
B 4600 Q418 A00

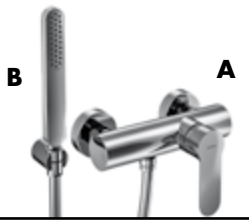

Miscelatore doccia esterno - Completo di flessibile e doccetta

External shower single lever mixer with flexible pipe and hand shower
Einhandbatterie AP-Mont. fur Dusche mit Brauseschlauch und Handbrause und Handbrause
Mitigeur douche mural avec flexible et douchette
Monomando de ducha externo con flexible y ducha de mano

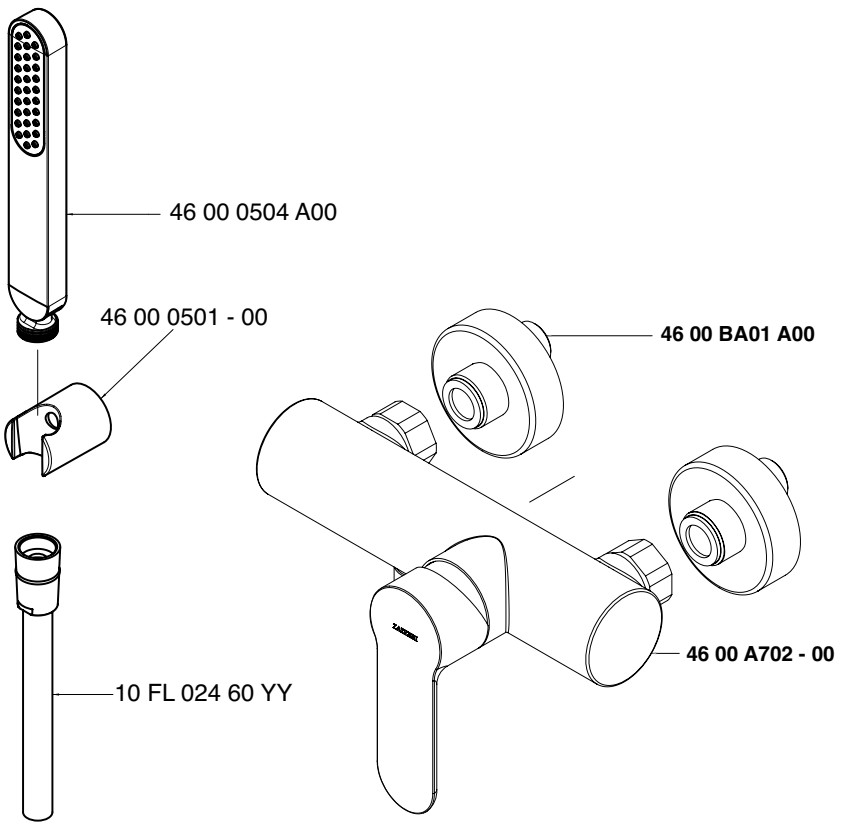

Monocomando vasca - Bathtub mixer
Condizioni di prova - Test conditions

Acqua calda - Hot water:	**60±2 °C**
Acqua fredda - Cold water:	**20±2 °C**
Classe areatore - Aerator class:	**D**

P [bar]	Q l/min
0,1	
0,2	
0,5	5,5
1,0	9,9
1,5	13,2
2,0	15,7
2,5	17,8
3,0	19,7
3,5	21,5
4,0	23,2
4,5	24,4
5,0	25,9

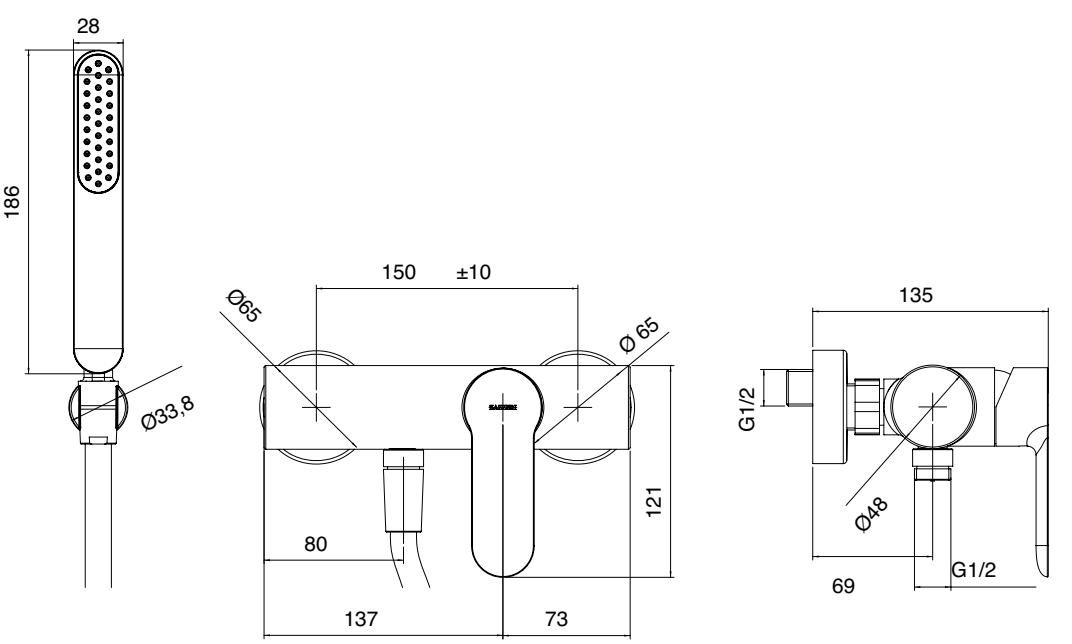

4600 1401 A00

Miscelatore da incasso con deviatore - Completo

Concealed shower mixer with diverter - Complete
UP-Duschmischer mit Umsteller - Komplett
Mitigeur douche encastre avec inverseur - Complet
Mezclador de ducha empotrado con inversor - Completo

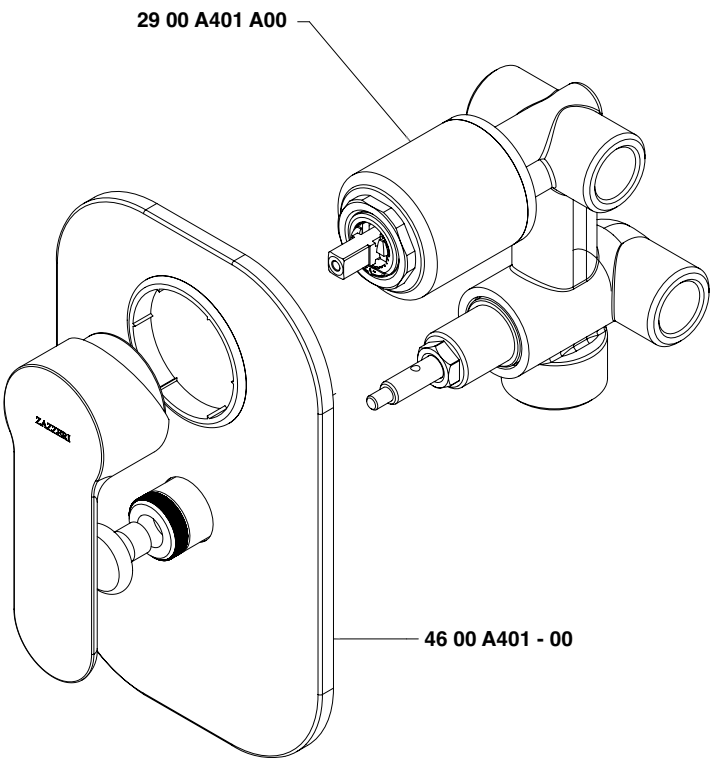

Uscita G 1/2" - Exit G 1/2"
Condizioni di prova - Test conditions
Acqua calda - Hot water: **60±2 °C**
Acqua fredda - Cold water: **20±2 °C**

P [bar]	Q l/min
0,1	
0,2	
0,5	11,3
1,0	15,9
1,5	19,4
2,0	22,4
2,5	25,0
3,0	27,5
3,5	29,7
4,0	31,8
4,5	33,8
5,0	35,5

Uscita G 1/2" - Exit G 1/2"
Condizioni di prova - Test conditions
Acqua calda - Hot water: **60±2 °C**
Acqua fredda - Cold water: **20±2 °C**

P [bar]	Q l/min
0,1	
0,2	
0,5	11,0
1,0	15,3
1,5	18,7
2,0	21,6
2,5	24,0
3,0	26,3
3,5	28,3
4,0	30,3
4,5	32,1
5,0	33,9

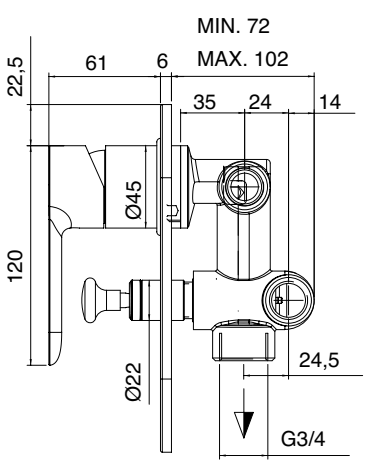

SHOWER

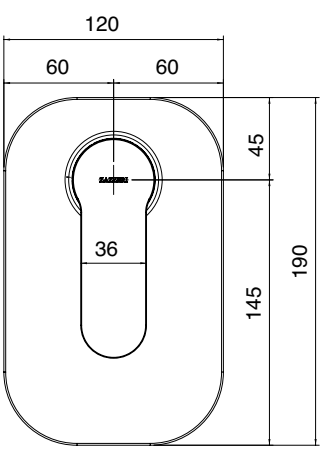

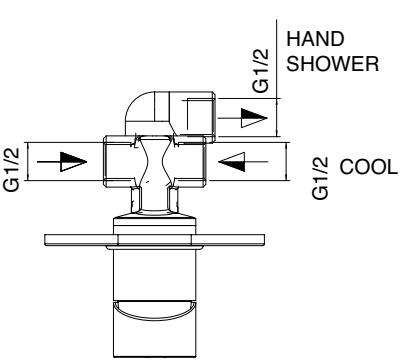

4600 1402 A00

Miscelatore da incasso - completo

Concealed shower mixer - Complete
UP-Duschmischer - Komplett
Mitigeur douche encastre - Complet
Mezclador de ducha empotrado - Completo

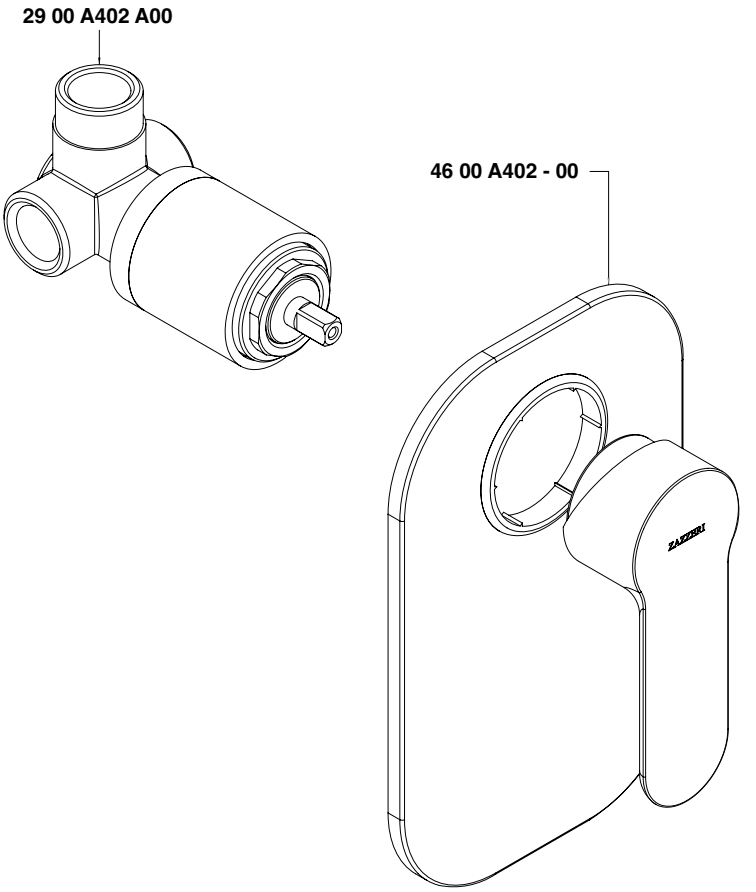

Condizioni di prova - Test conditions

Acqua calda - Hot water:	**60±2 °C**
Acqua fredda - Cold water:	**20±2 °C**
Classe areatore - Aerator class:	**D**

P [bar]	Q l/min
0,10	
0,20	
0,50	10,50
1,00	15,00
1,50	18,40
2,00	21,30
2,50	23,80
3,00	26,10
3,50	28,20
4,00	30,40
4,50	32,20
5,00	33,90

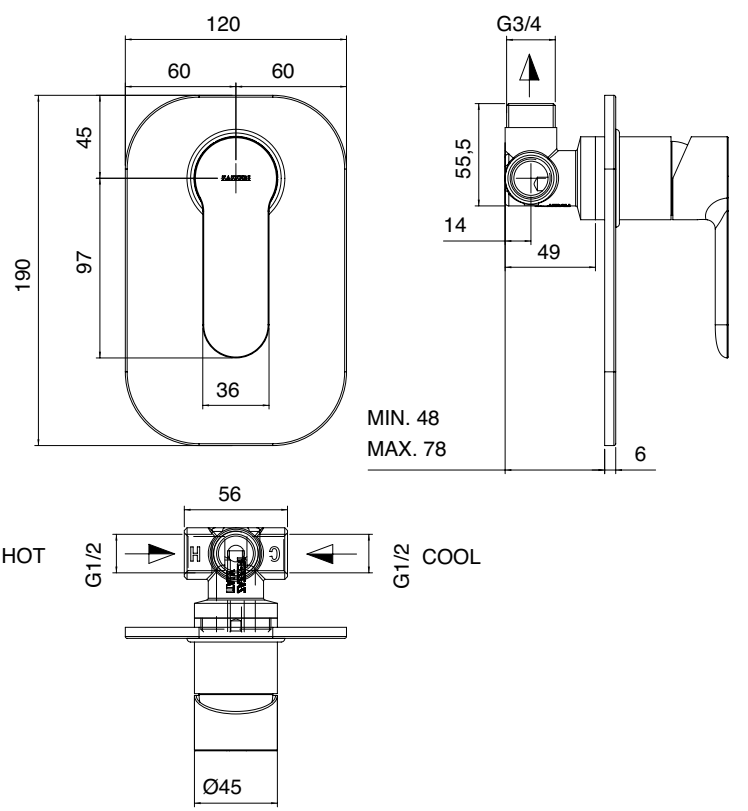

4600 0414 A00

Set doccetta con presa acqua e supporto

Antilimescale handshower set with water outlet
Antikalkhandbrause-Set mit Wandhandschlussbogen
Set douchette anticalcaire avec pris d'eau murale
Kit ducha de mano antical con toma de agua

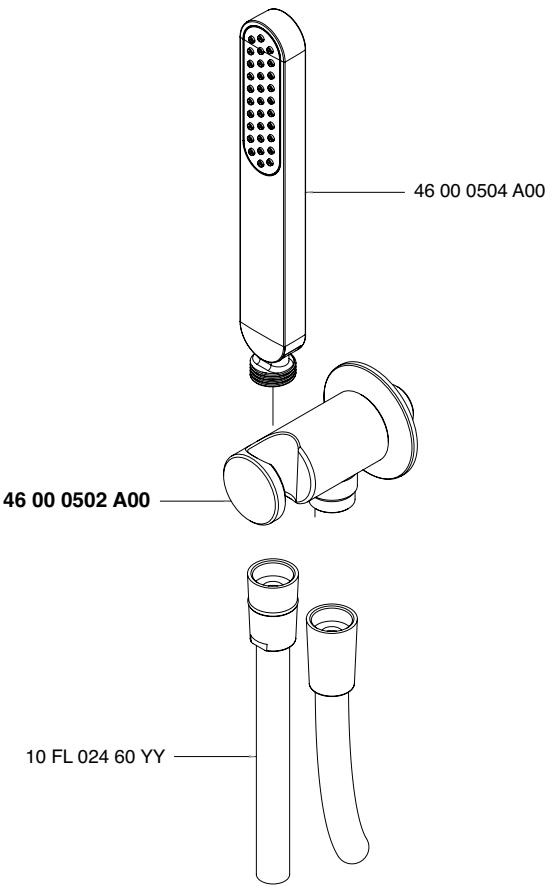

Condizioni di prova - Test conditions

Acqua calda - Hot water:	**60±2 °C**
Acqua fredda - Cold water:	**20±2 °C**
Classe areatore - Aerator class:	**D**

P [bar]	Q l/min
0,1	
0,2	
0,5	5,5
1,0	9,9
1,5	13,2
2,0	15,7
2,5	17,8
3,0	19,7
3,5	21,5
4,0	23,2
4,5	24,4
5,0	25,9

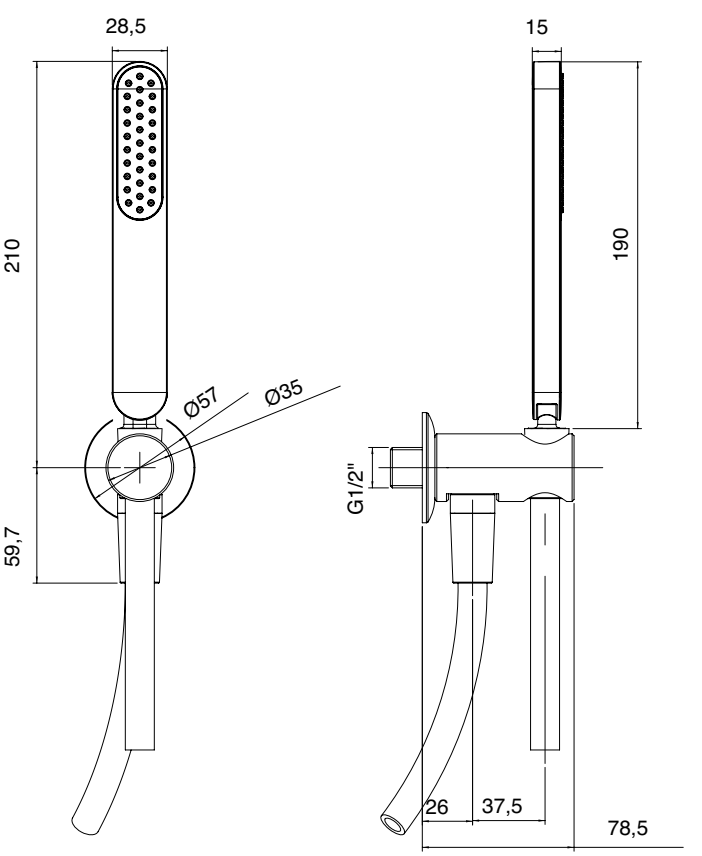

4600 0414 A01

Set doccetta Ø100 con presa acqua e supporto

Antilimescale handshower Ø 100mm set with water outlet
Antikalkhandbrause-Set Ø 100mm mit Wandhandschlussbogen
Set douchette anticalcaire Ø 100mm avec pris d'eau murale
Kit ducha de mano antical Ø 100mm con toma de agua

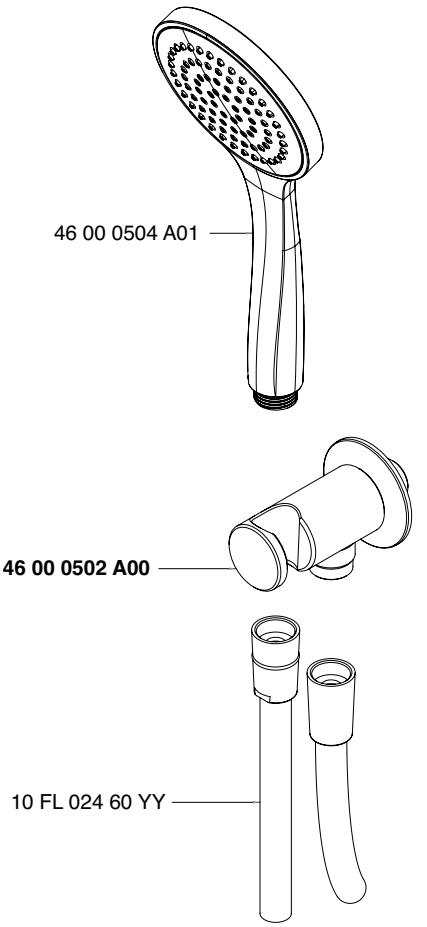

Condizioni di prova - Test conditions

Acqua calda - Hot water:	**60±2 °C**
Acqua fredda - Cold water:	**20±2 °C**
Classe areatore - Aerator class:	**D**

P [bar]	Q l/min
0,1	
0,2	
0,5	4,8
1,0	8,6
1,5	11,4
2,0	13,5
2,5	15,4
3,0	17,1
3,5	18,7
4,0	20,2
4,5	21,5
5,0	22,8

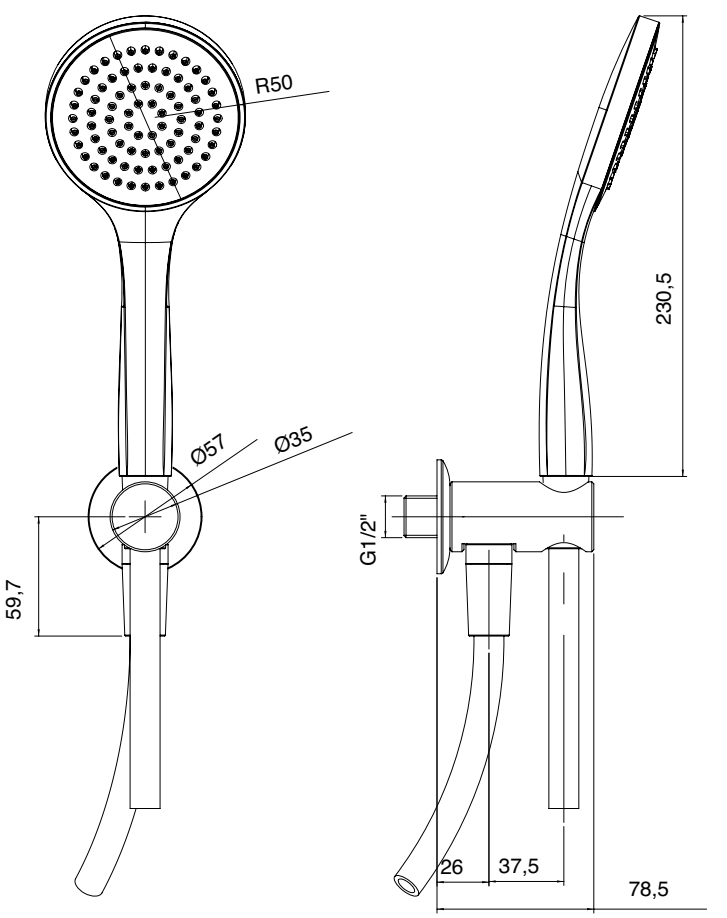

4600 0414 A02

Set doccetta Ø130 eco air con presa acqua e supporto

Antilimescale handshower Ø 130mm ECO AIR set with water outlet
Antikalkhandbrause-Set Ø 130mm ECO AIR mit Wandhandschlussbogen
Set douchette anticalcaire Ø 130mm ECO AIR avec pris d'eau murale
Kit ducha de mano antical Ø 130mm ECO AIR con toma de agua

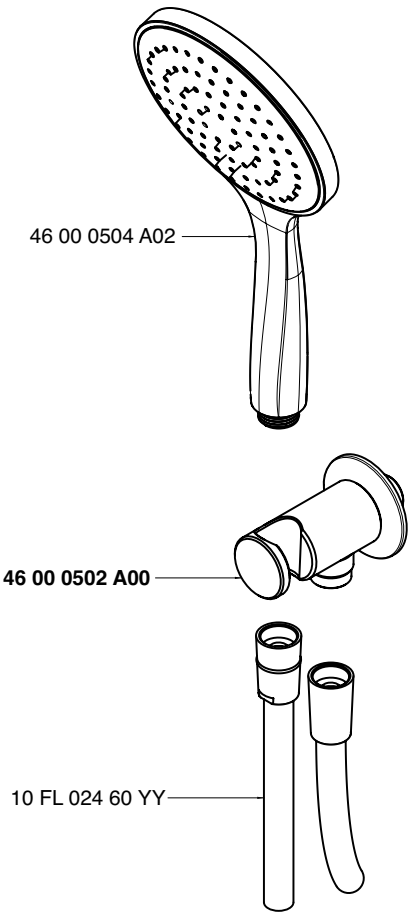

Condizioni di prova - Test conditions

Acqua calda - Hot water: **60±2 °C**
Acqua fredda - Cold water: **20±2 °C**
Classe areatore - Aerator class: **D**

P [bar]	Q l/min
0,1	
0,2	
0,5	4,8
1,0	8,6
1,5	11,4
2,0	13,5
2,5	15,4
3,0	17,1
3,5	18,7
4,0	20,2
4,5	21,5
5,0	22,8

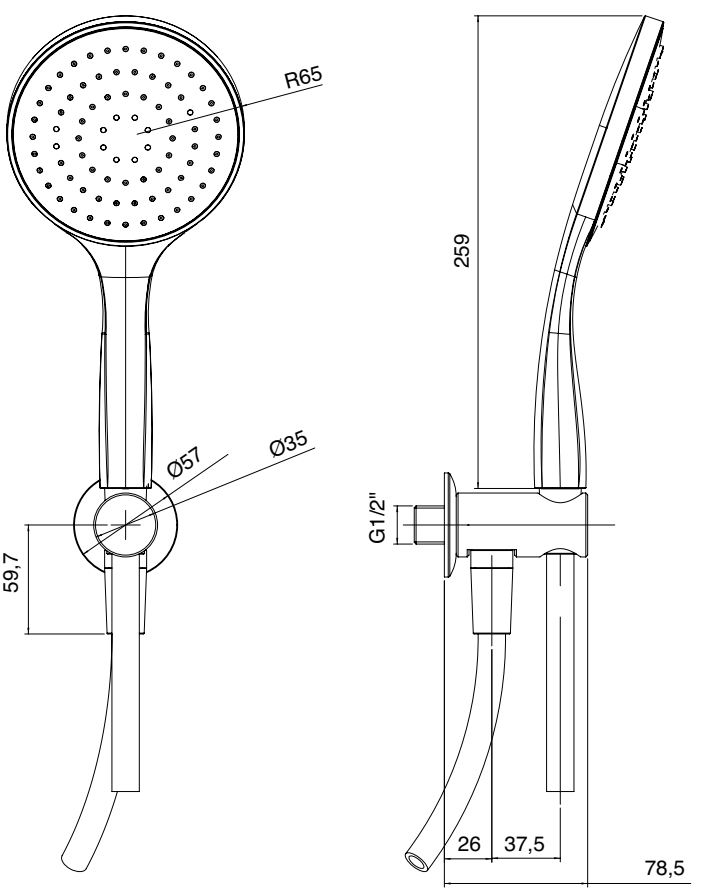

4600 0414 A03

Set doccetta Ø130 eco air multifunzione con presa acqua e supporto

Antilimescale multipurpose handshower Ø 130mm ECO AIR set with water outlet
Multifunktionshandbrause Ø 130mm ECO AIR mit Wandhandschlussbogen
Set douchette anticalcaire multifonctions Ø 130mm ECO AIR avec pris d'eau murale
Kit ducha de mano antical multifuncion Ø 130mm ECO AIR con toma de agua

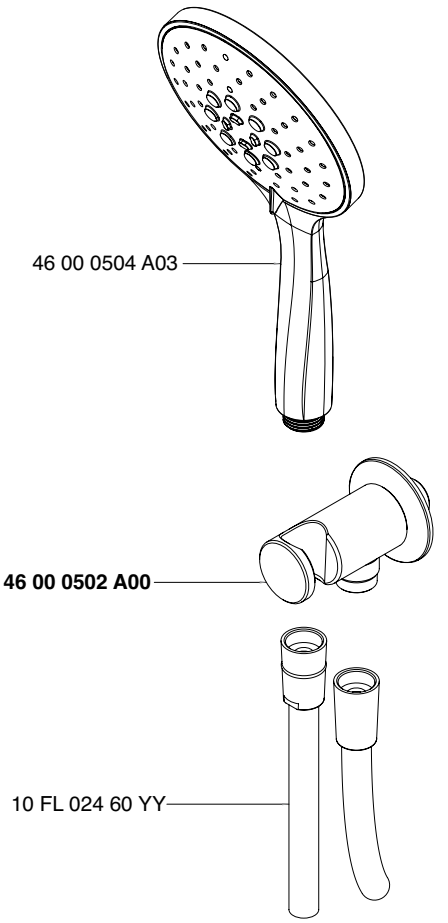

Condizioni di prova - Test conditions

Acqua calda - Hot water:	**60±2 °C**
Acqua fredda - Cold water:	**20±2 °C**
Classe areatore - Aerator class:	**D**

P [bar]	Q l/min
0,1	
0,2	
0,5	2,2
1,0	4,1
1,5	5,4
2,0	6,4
2,5	7,3
3,0	8,1
3,5	8,8
4,0	9,4
4,5	10,1
5,0	10,7

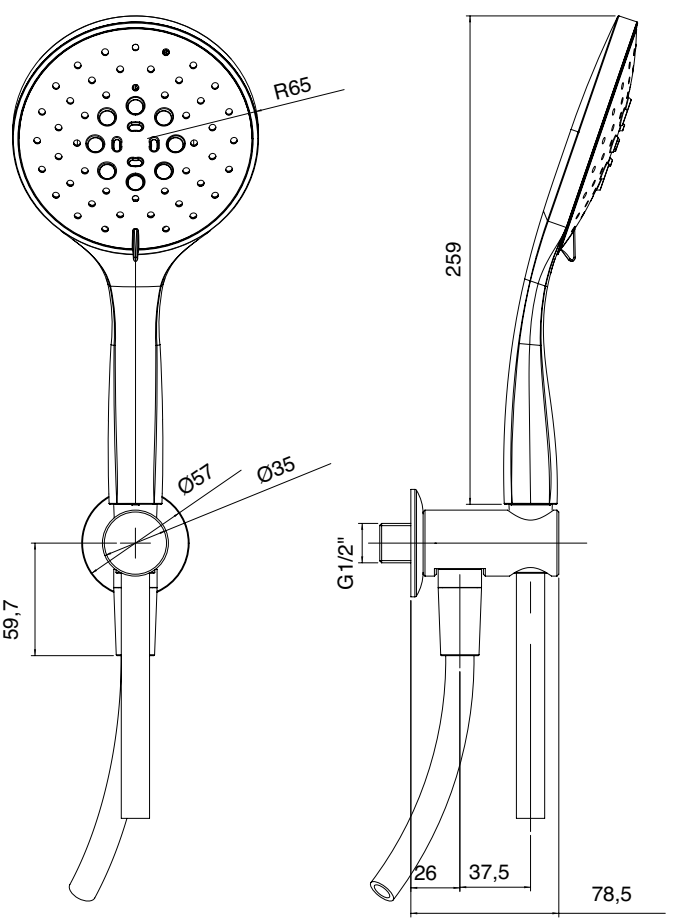

4600 0414 A04

Set doccetta Ø70 con presa acqua e supporto

Antilimescale handshower Ø 70mm set with water outlet
Antikalkhandbrause-Set Ø 70mm mit Wandhandschlussbogen
Set douchette anticalcaire Ø 70mm avec pris d'eau murale
Kit ducha de mano antical Ø 70mm con toma de agua

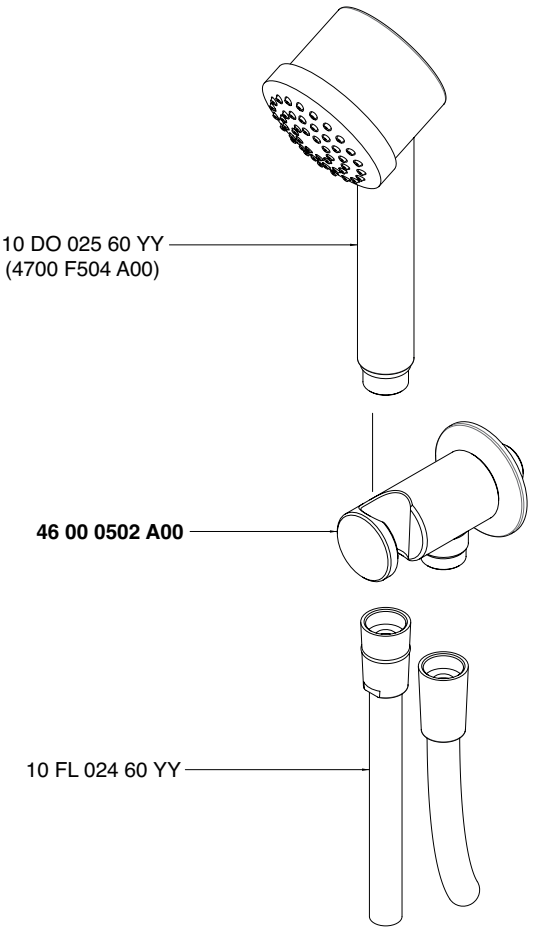

Condizioni di prova - Test conditions

Acqua calda - Hot water:	**60±2 °C**
Acqua fredda - Cold water:	**20±2 °C**
Classe areatore - Aerator class:	**D**

P [bar]	Q l/min
0,1	
0,2	
0,5	5,7
1,0	10,0
1,5	13,2
2,0	15,7
2,5	17,8
3,0	19,9
3,5	21,7
4,0	23,5
4,5	25,0
5,0	26,2

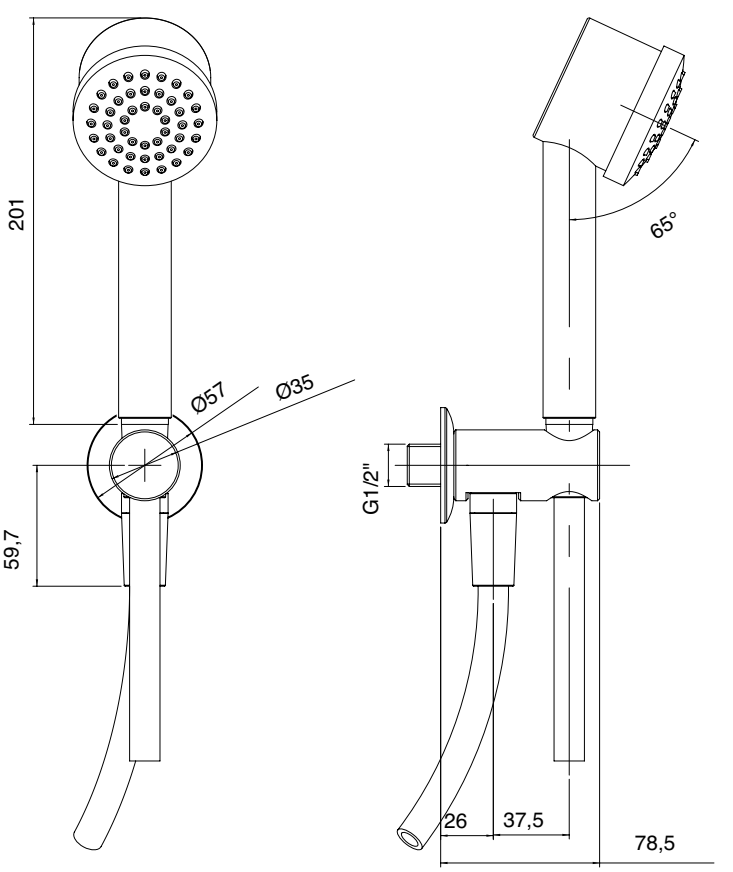

A 4600 A417 A00
+
B 4600 Q420 A04

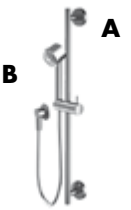

Asta saliscendi con set doccetta Ø70 anticalcare & presa acqua

Sliding bar with Antilimescale handshower set Ø 70mm with water outlet
Gleitstange mit Antikalkhandbrause-Set Ø 70mm mit Wandhandschlussbogen
Barre coulissante avec set douchette anticalcaire Ø 70mm avec pris d'eau murale
Corredera con Kit ducha de mano antical Ø 70mm con toma de agua

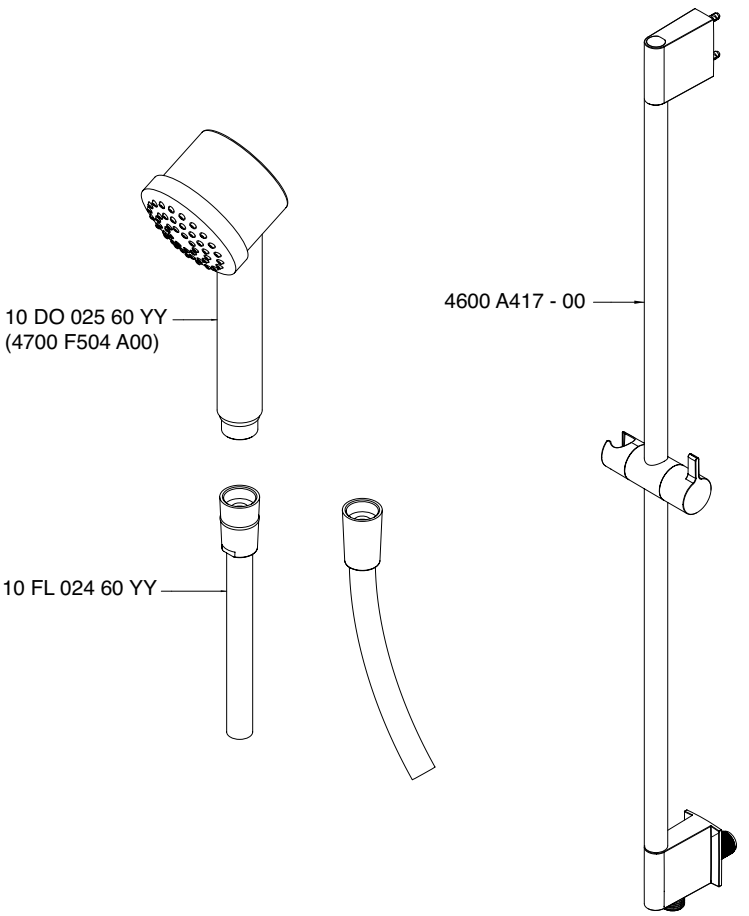

Condizioni di prova - Test conditions

Acqua calda - Hot water:	**60±2 °C**
Acqua fredda - Cold water:	**20±2 °C**
Classe areatore - Aerator class:	**D**

P [bar]	Q l/min
0,1	
0,2	
0,5	5,7
1,0	10,0
1,5	13,2
2,0	15,7
2,5	17,8
3,0	19,9
3,5	21,7
4,0	23,5
4,5	25,0
5,0	26,2

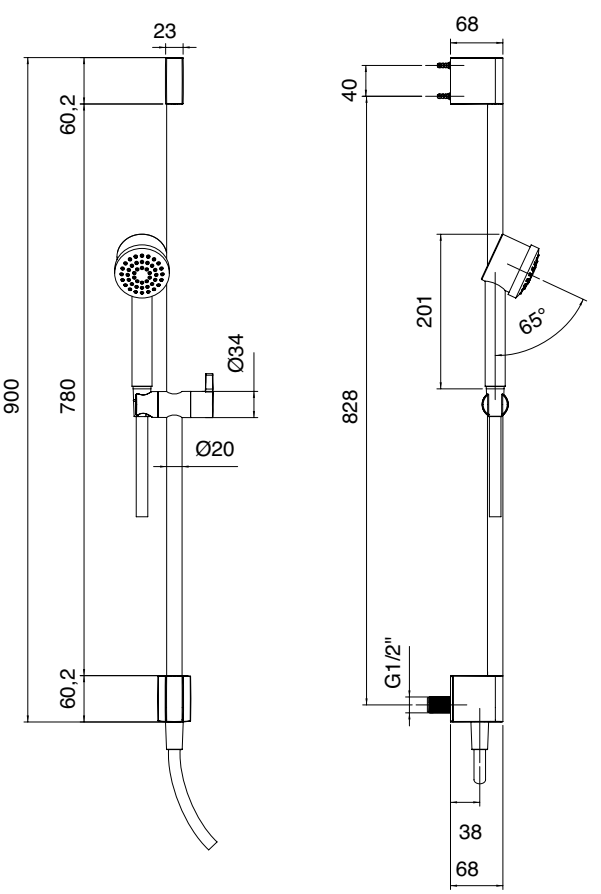

A 4600 0702 A00
+
B 4600 A414 A00
+
C 4600 Q420 A04

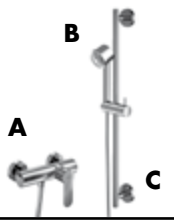

Miscelatore doccia esterno - Completo di asta saliscendi e set doccetta anticalcare Ø70mm

External shower single lever mixer with Sliding bar and antilimescale handshower set Ø70mm
Mitigeur douche mural avec barre coulissante e set douchette anticalcaire Ø70mm
Einhandbatterie AP-Mont. fur Dusche mit Gleitstange und Antikalkhandbrause-Set Ø70mm
Monomando de ducha externo con Corredera y kit ducha de mano antical Ø70mm

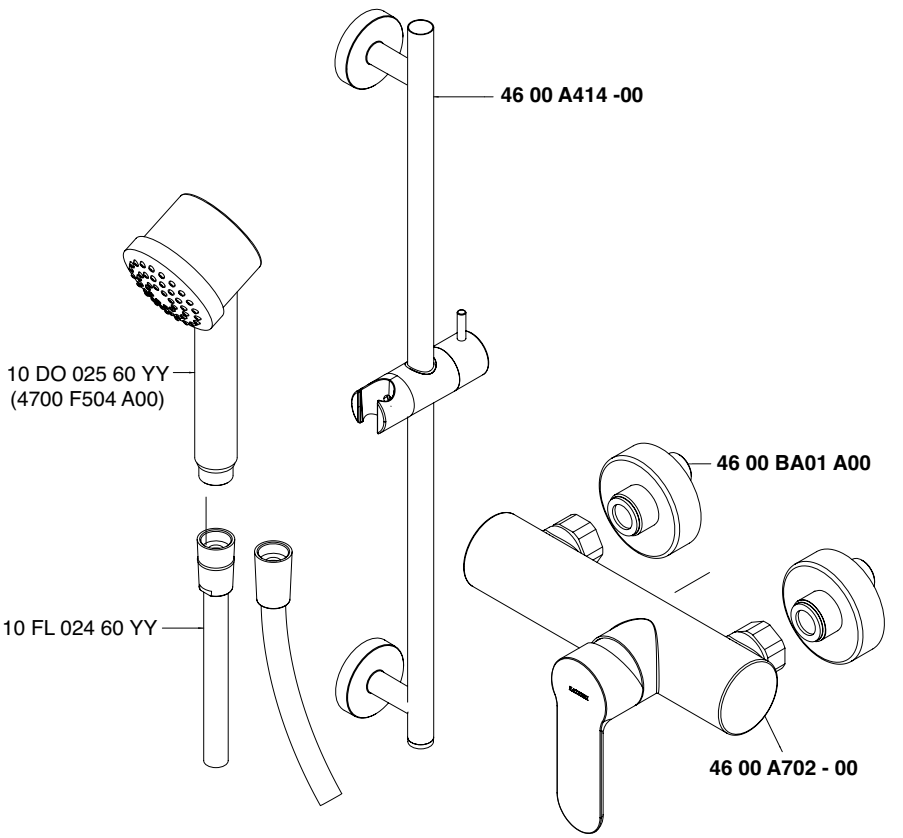

Condizioni di prova - Test conditions

Acqua calda - Hot water:	**60±2 °C**
Acqua fredda - Cold water:	**20±2 °C**
Classe areatore - Aerator class:	**D**

P [bar]	Q l/min
0,1	
0,2	
0,5	5,5
1,0	9,9
1,5	13,2
2,0	15,7
2,5	17,8
3,0	19,7
3,5	21,5
4,0	23,2
4,5	24,4
5,0	25,9

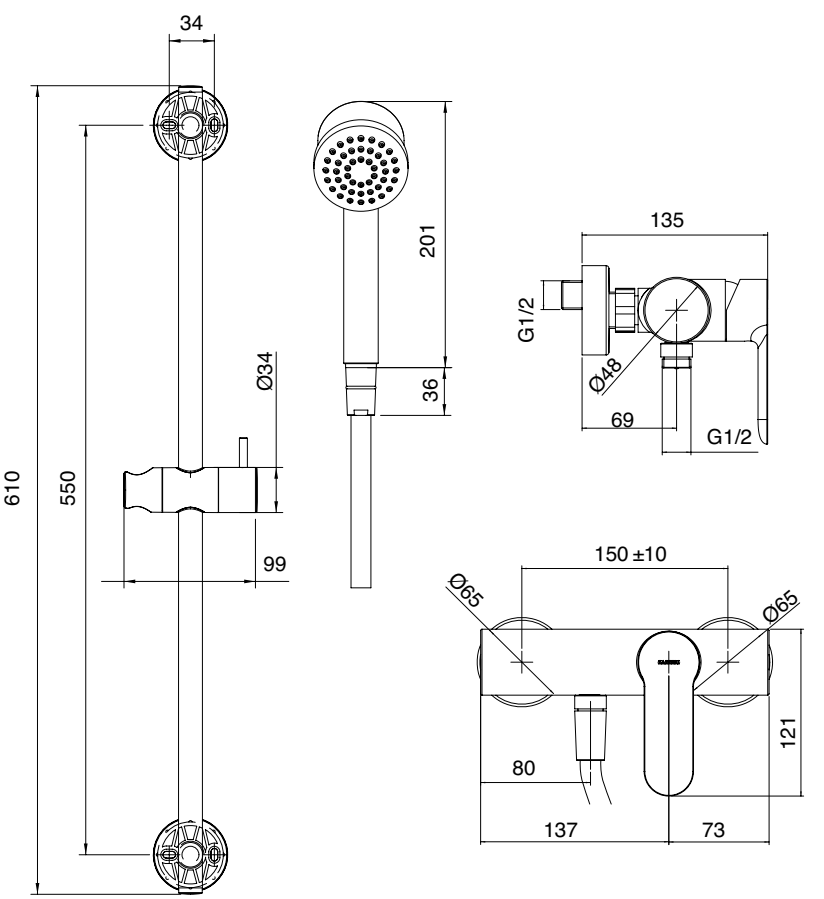

A 4600 BR01 A00
+
B 4600 SO01 A00

Braccio ABS da 167mm con soffione ABS Ø130 - eco air

ABS Shower arm 167mm with Antimescale shower head ABS Ø 130mm ECO AIR
Brausearm ABS 167mm mit AntikalkBrausekopf ABS Ø 130mm ECO AIR
Douche de tete ABS 167mm avec Anticalcaire pomme douche ABS Ø 130mm ECO AIR
Brazo ducha ABS 167mm con Plato ducha antical ABS Ø 130mm ECO AIR

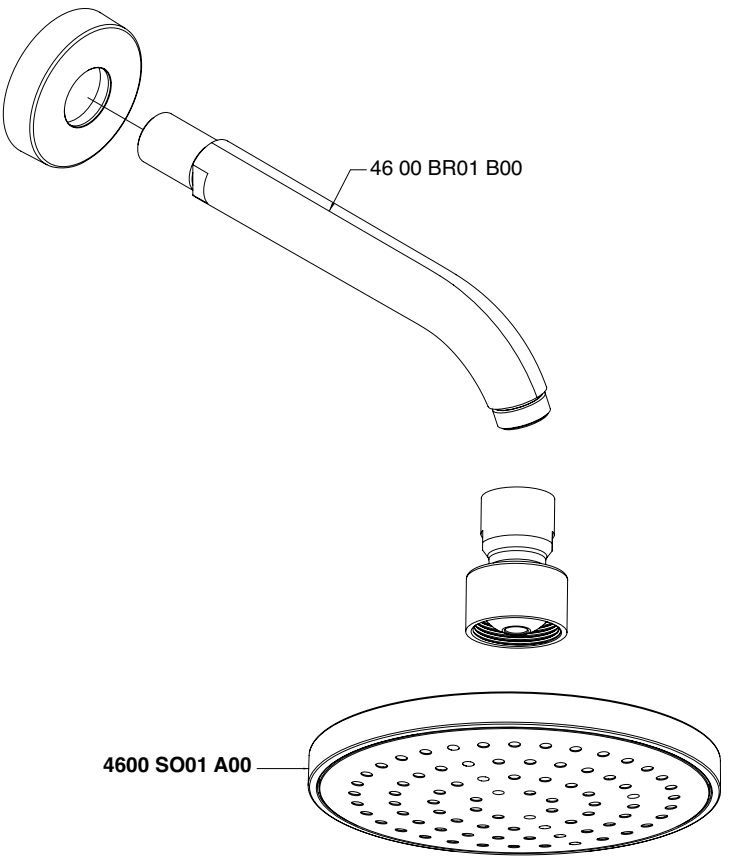

Condizioni di prova - Test conditions

Acqua calda - Hot water:	**60±2 °C**
Acqua fredda - Cold water:	**20±2 °C**
Classe areatore - Aerator class:	**D**

P [bar]	Q l/min
0,1	
0,2	
0,5	3,2
1,0	5,6
1,5	7,3
2,0	8,6
2,5	9,9
3,0	10,9
3,5	11,8
4,0	12,7
4,5	13,5
5,0	14,2

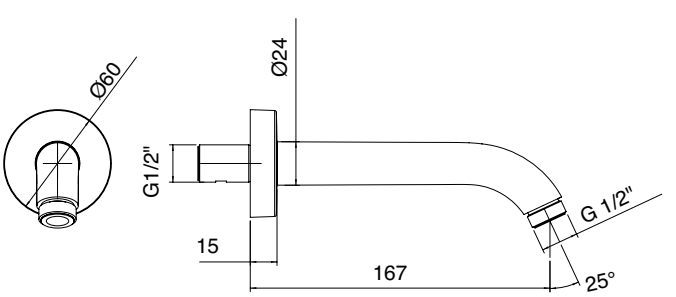

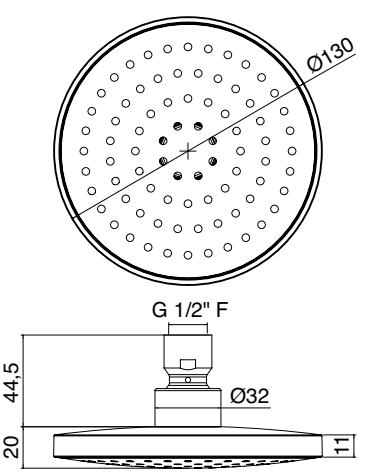

A 3600 BR01 A00
+
B 4600 SO02 A00

Braccio da 350mm con soffione ABS Ø200 - eco air

Shower arm 350mm with Antimescale shower head ABS Ø 200mm ECO AIR
Brausearm 350mm mit AntikalkBrausekopf ABS Ø 200mm ECO AIR
Douche de tete 350mm avec Anticalcaire pomme douche ABS Ø 200mm ECO AIR
Brazo ducha 350mm con Plato ducha antical ABS Ø 200mm ECO AIR

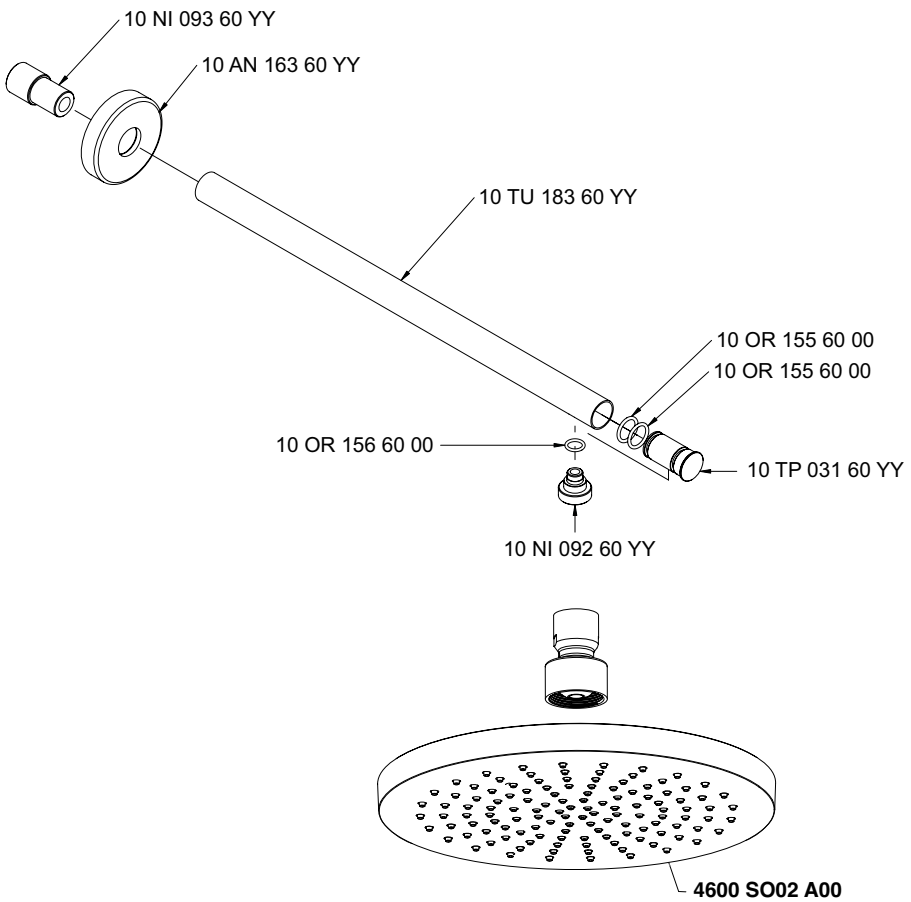

Condizioni di prova - Test conditions

Acqua calda - Hot water:	**60±2 °C**
Acqua fredda - Cold water:	**20±2 °C**
Classe areatore - Aerator class:	**D**

P [bar]	Q l/min
0,1	
0,2	
0,5	3,2
1,0	5,6
1,5	7,3
2,0	8,6
2,5	9,9
3,0	10,9
3,5	11,8
4,0	12,7
4,5	13,5
5,0	14,2

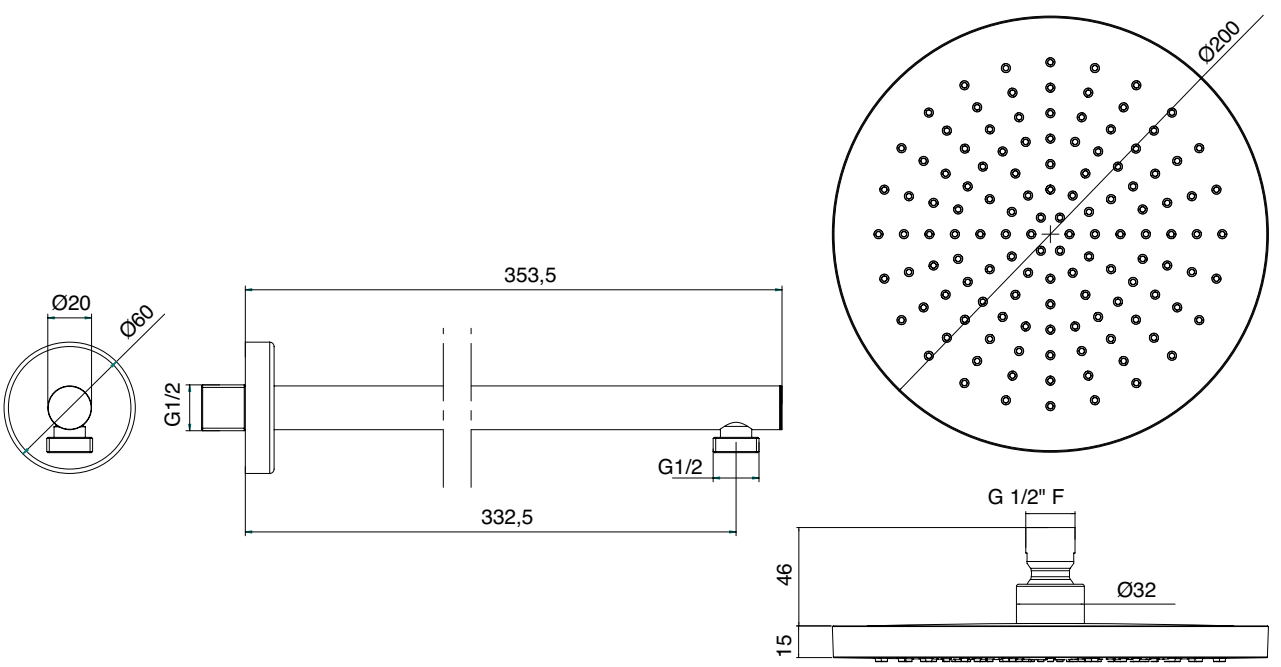

A 4600 BR03 A00
+
B 4600 SO02 A00

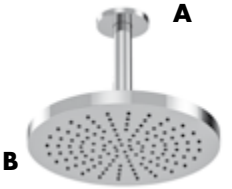

Braccio a soffitto Ø20 l.100mm con soffione ABS Ø200 - eco air

Ceiling-mounted shower head 100mm with Antimescale shower head ABS Ø 200mm ECO AIR
Brausearm Deckenmontage 100mm mit AntikalkBrausekopf ABS Ø 200mm ECO AIR
Douche de tete sur plafond 100mm avec Anticalcaire pomme douche ABS Ø 200mm ECO AIR
Brazo ducha de techo 100mm con Plato ducha antical ABS Ø 200mm ECO AIR

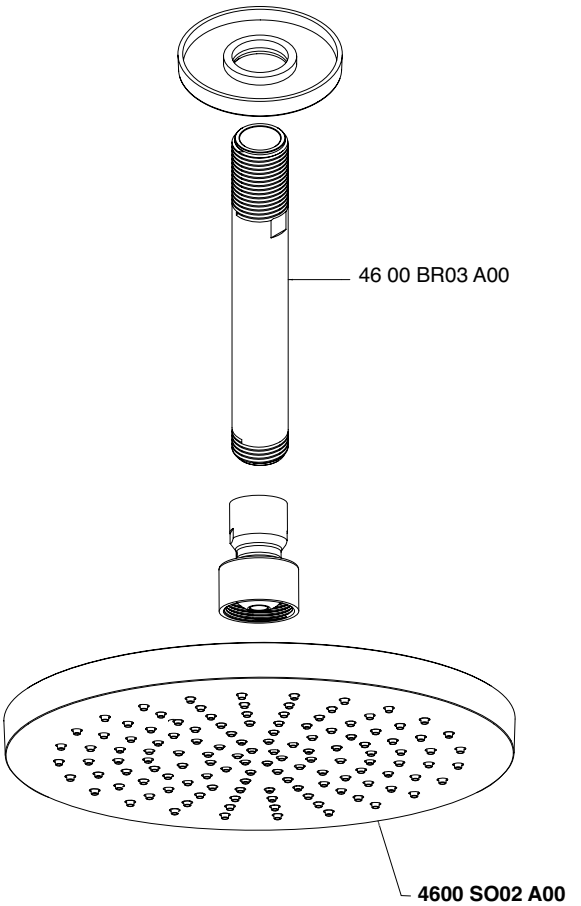

Condizioni di prova - Test conditions

Acqua calda - Hot water:	**60±2 °C**
Acqua fredda - Cold water:	**20±2 °C**
Classe areatore - Aerator class:	**D**

P [bar]	Q l/min
0,1	
0,2	
0,5	3,2
1,0	5,6
1,5	7,3
2,0	8,6
2,5	9,9
3,0	10,9
3,5	11,8
4,0	12,7
4,5	13,5
5,0	14,2

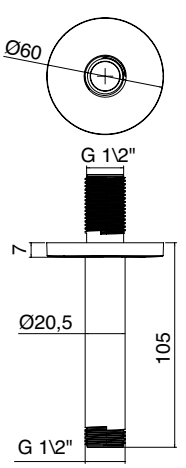

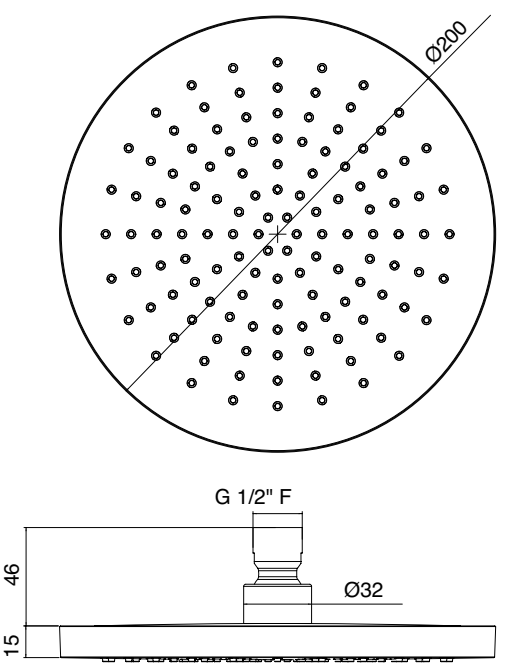

4600 SO03 A00

Soffione ABS Ø250 - eco air

Antimescale shower head ABS Ø 250mm ECO AIR
AntikalkBrausekopf ABS Ø 250mm ECO AIR
Anticalcaire pomme douche ABS Ø 250mm ECO AIR
Plato ducha antical ABS Ø 250mm ECO AIR

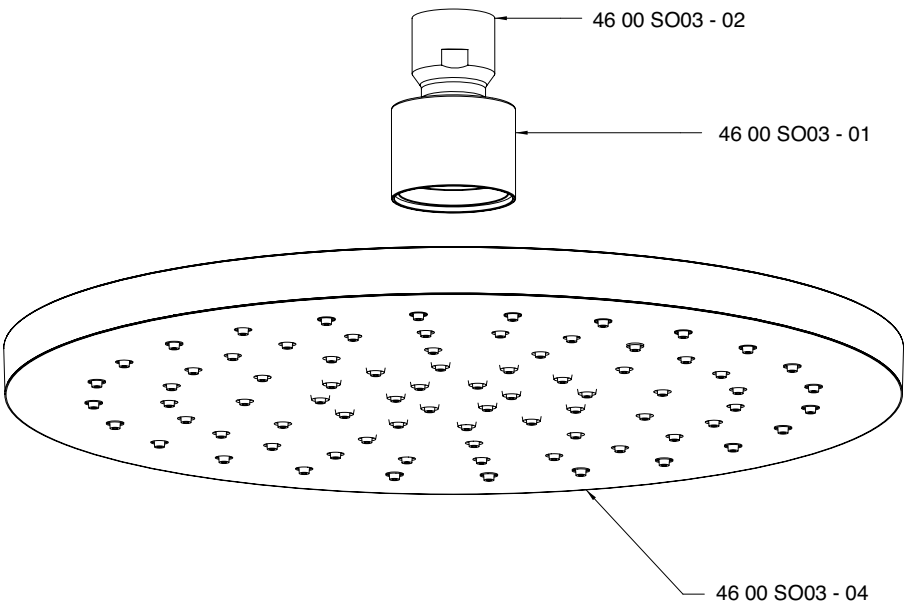

Condizioni di prova - Test conditions

Acqua calda - Hot water:	**60±2 °C**
Acqua fredda - Cold water:	**20±2 °C**
Classe areatore - Aerator class:	**D**

P [bar]	Q l/min
0,1	
0,2	
0,5	3,2
1,0	5,6
1,5	7,4
2,0	8,7
2,5	10,0
3,0	11,0
3,5	11,9
4,0	12,8
4,5	14,5
5,0	14,1

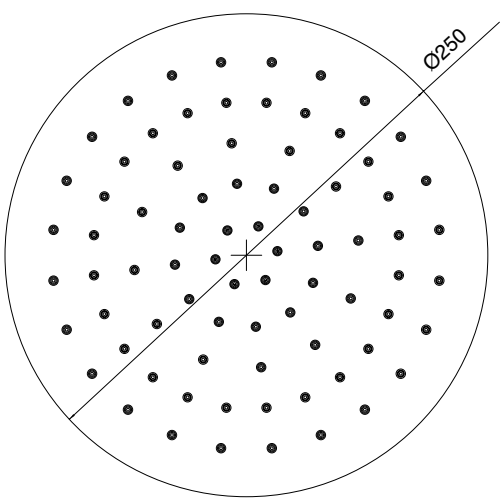

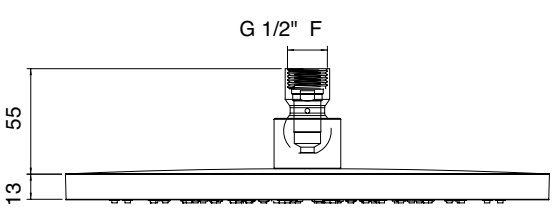

2900 SO14 A00

Soffione acciaio Ø300

Antimescale shower head INOX Ø 300mm
AntikalkBrausekopf INOX Ø 300mm
Anticalcaire pomme douche INOX Ø 300mm
Plato ducha antical INOX Ø 300mm

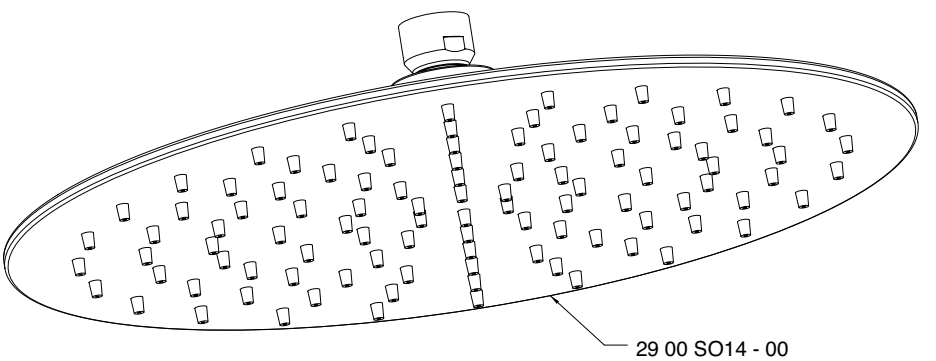

Condizioni di prova - Test conditions

Acqua calda - Hot water:	**60±2 °C**
Acqua fredda - Cold water:	**20±2 °C**
Classe areatore - Aerator class:	**D**

P [bar]	Q l/min
0,1	
0,2	
0,5	4,3
1,0	6,8
1,5	11,3
2,0	19,9
2,5	23,7
3,0	26,1
3,5	28,4
4,0	30,3
4,5	32,0
5,0	33,7

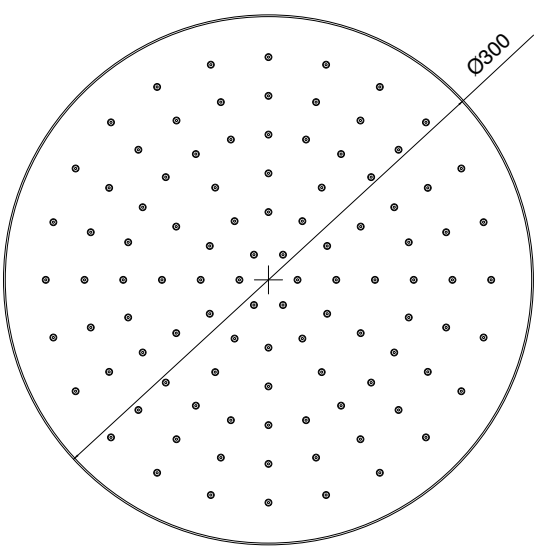

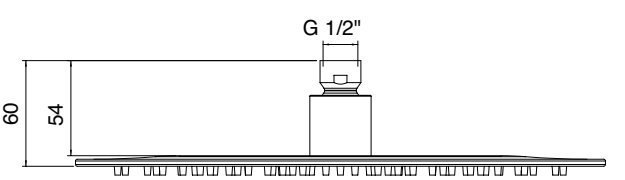

4600 SO06 A00

Soffione ABS 220x220

Antimescale shower head ABS 220 X 220mm
AntikalkBrausekopf ABS ABS 220 X 220mm
Anticalcaire pomme douche ABS ABS 220 X 220mm
Plato ducha antical ABS ABS ABS 220 X 220mm

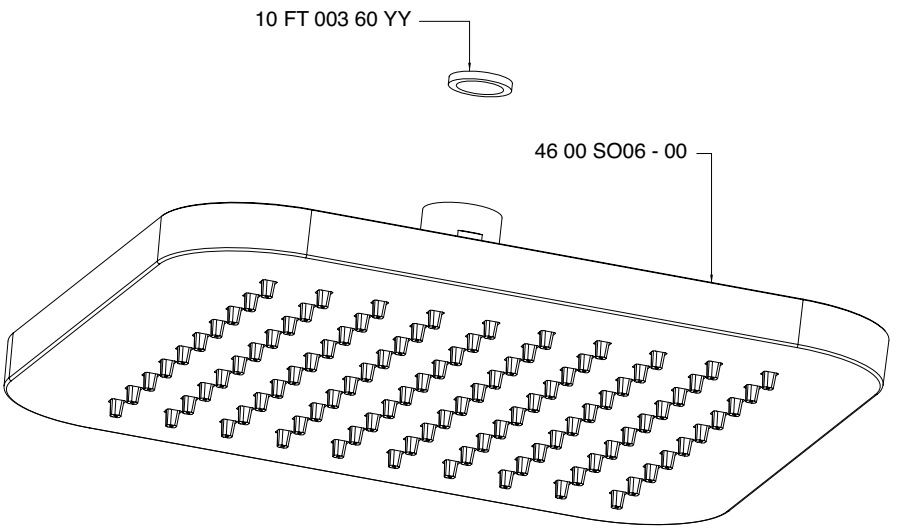

Condizioni di prova - Test conditions

Acqua calda - Hot water:	**60±2 °C**
Acqua fredda - Cold water:	**20±2 °C**
Classe areatore - Aerator class:	**D**

P [bar]	Q l/min
0,1	
0,2	
0,5	5,1
1,0	8,9
1,5	11,5
2,0	13,4
2,5	14,9
3,0	15,9
3,5	16,3
4,0	15,9
4,5	15,1
5,0	15,0

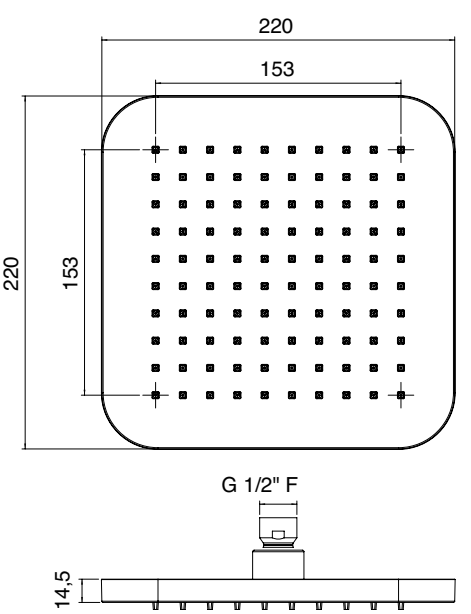

4600 A100 - 00

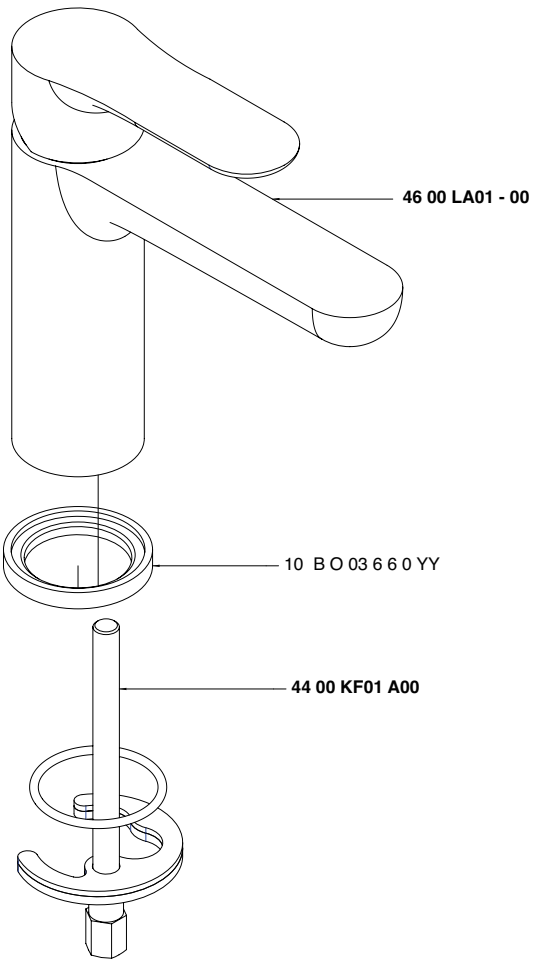

4600 A201 - 00

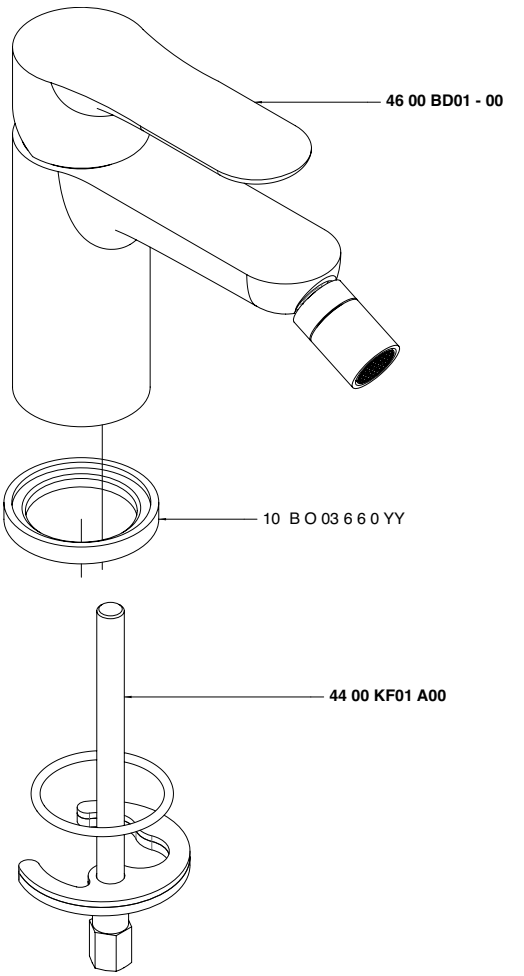

4600 A401- 00

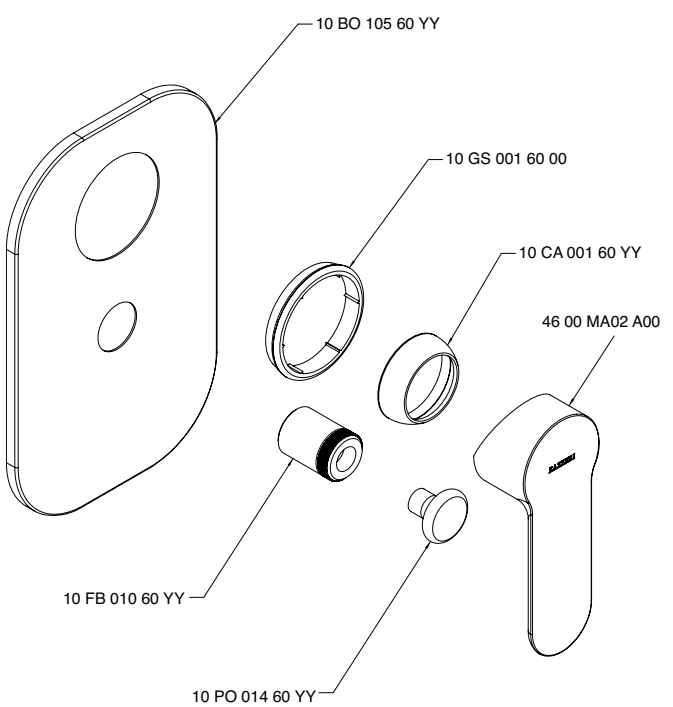

4600 A414 - 00

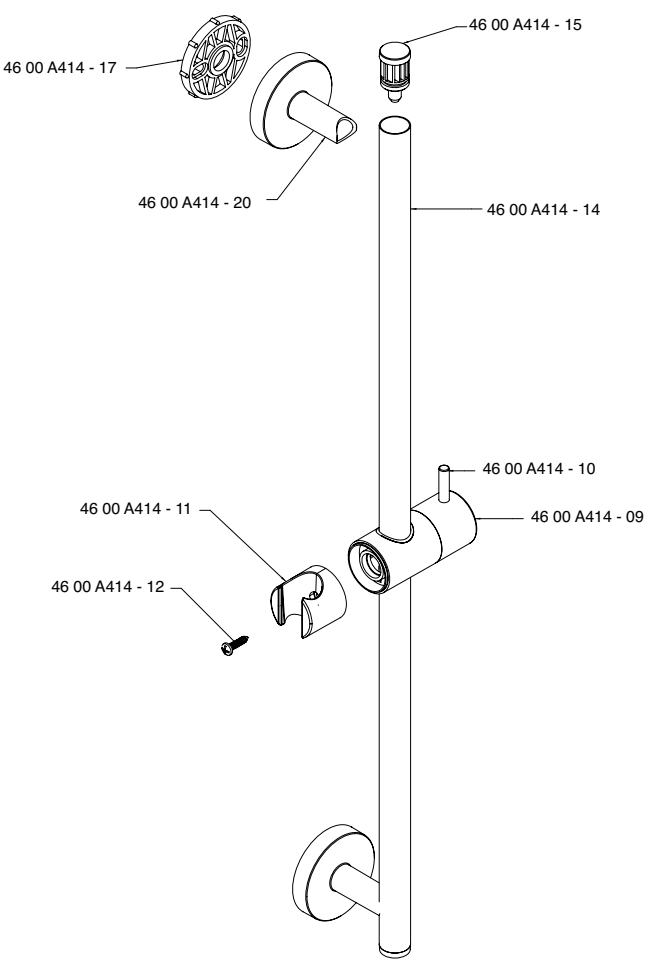

4600 A417 - 00

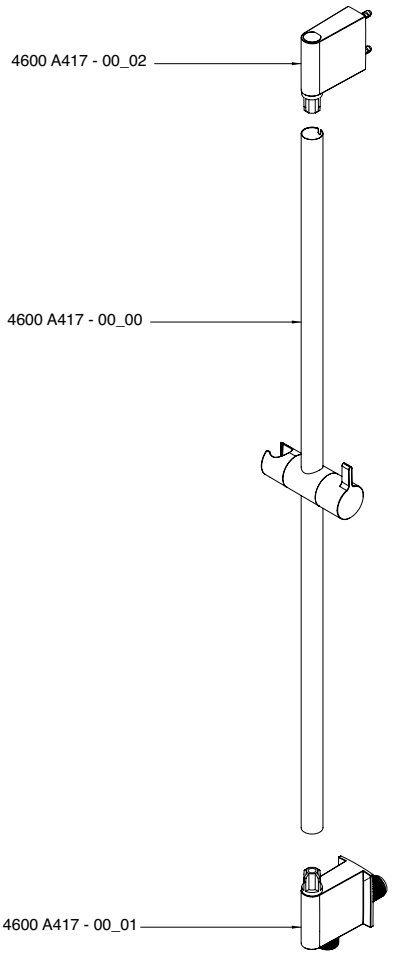

4600 A701 - 00

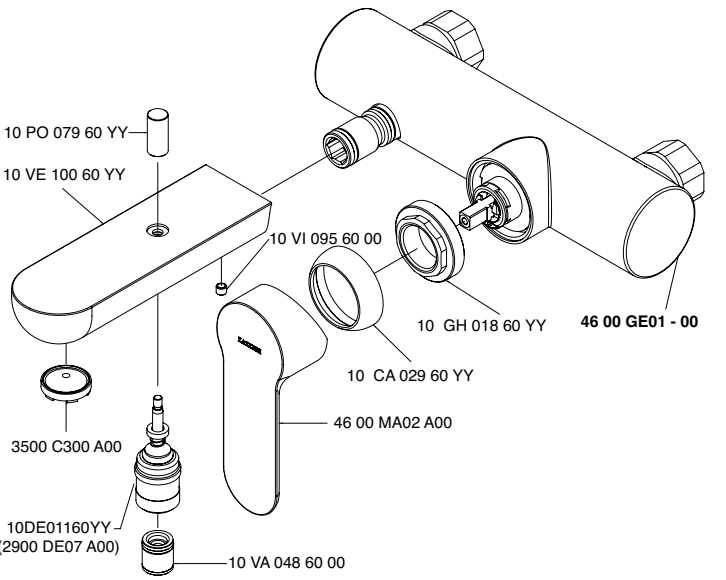

4600 A702 - 00

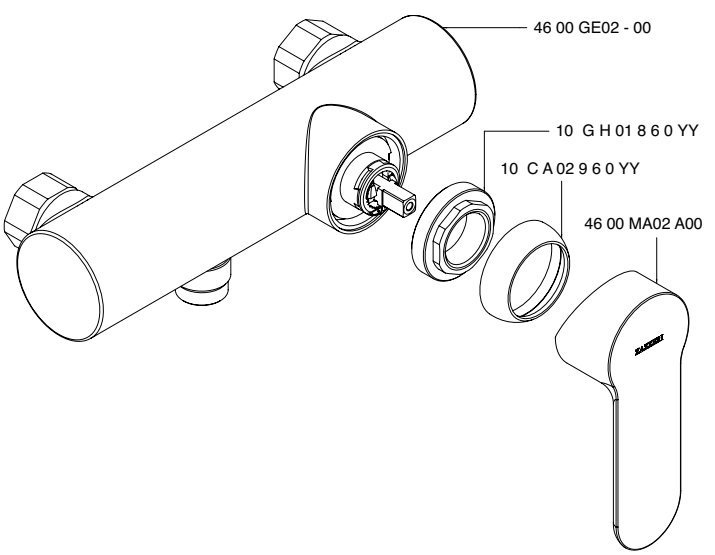

4600 AS01 A00

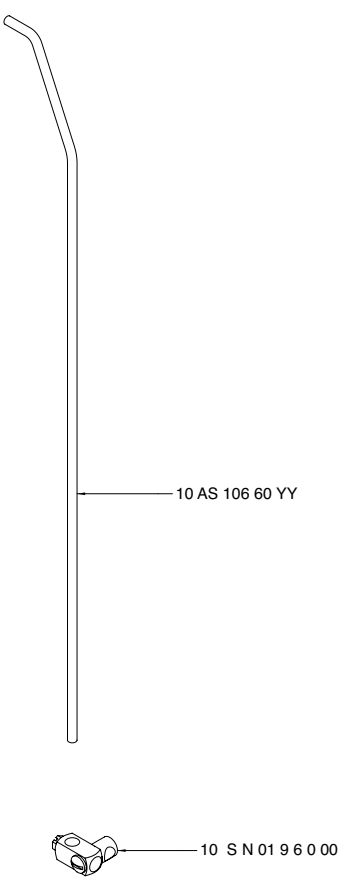

4600 BA01 A00

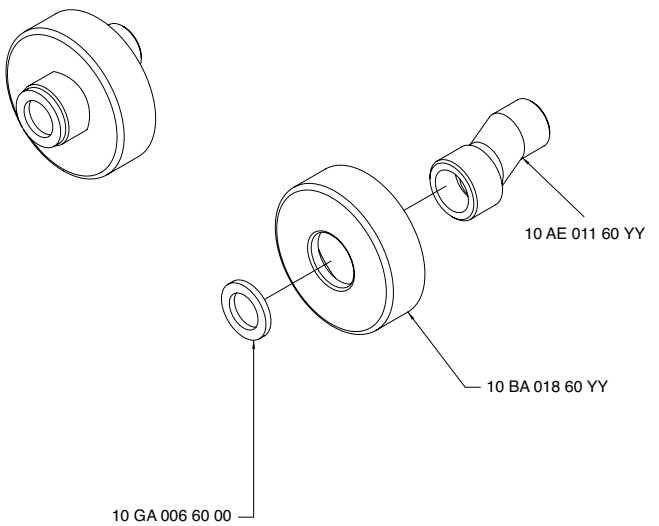

4600 BD01 - 00

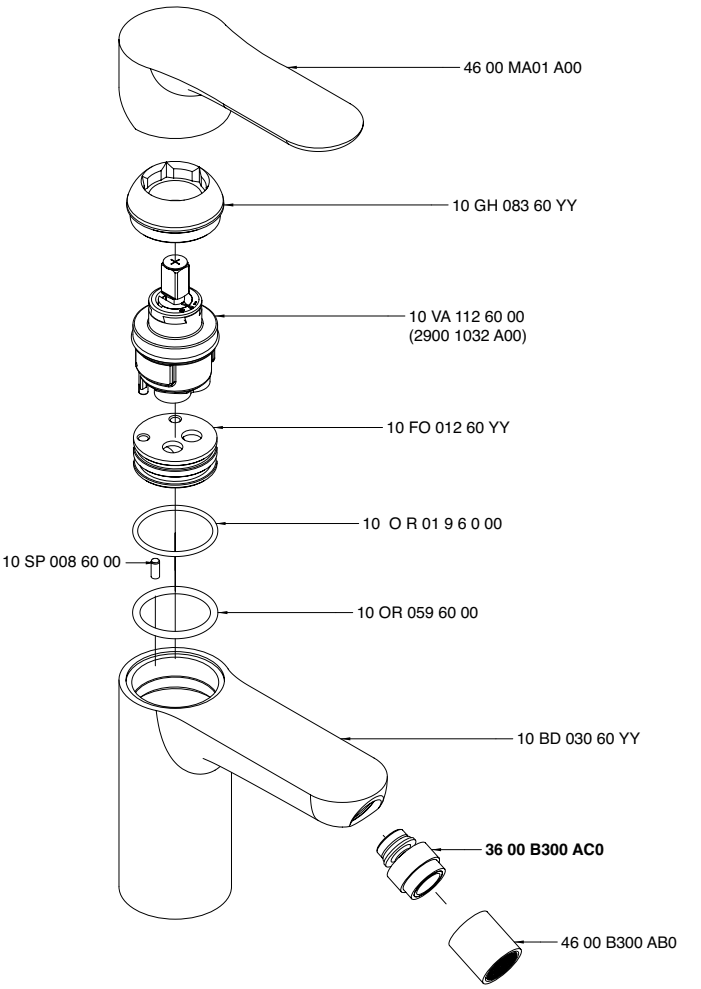

4600 BR03 A00

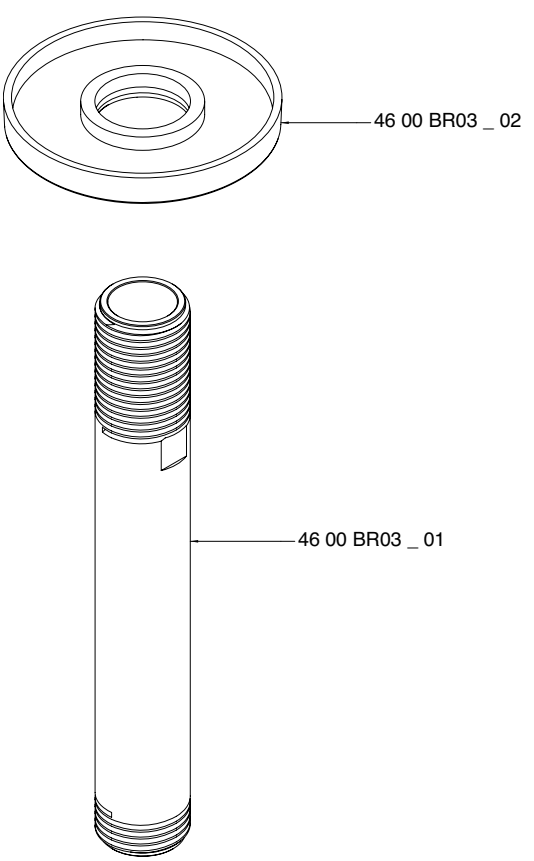

4600 GE01 - 00

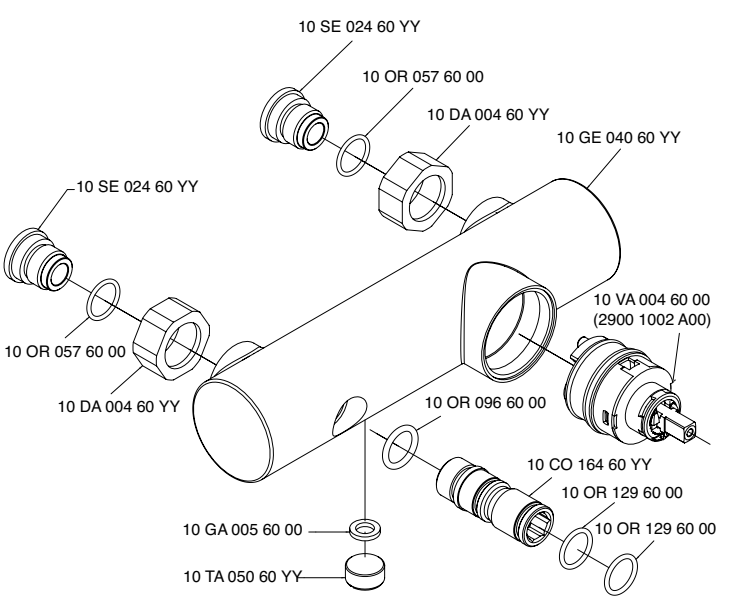

4600 GE02 - 00

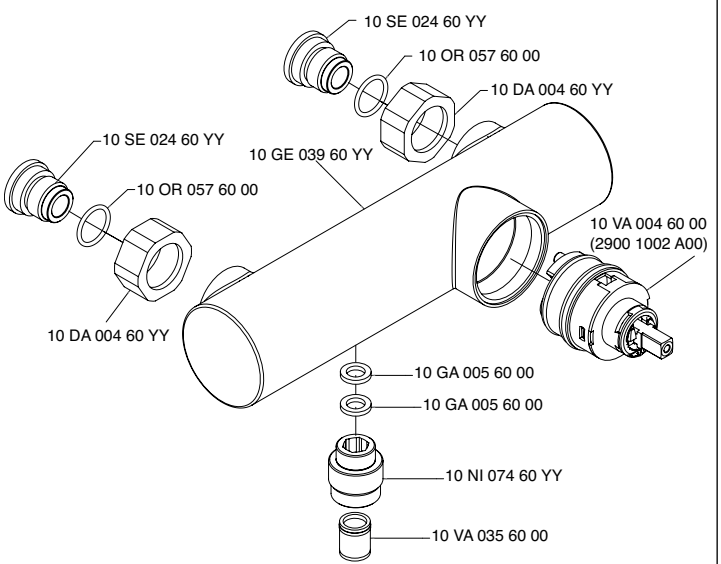

4600 LA01 - 00

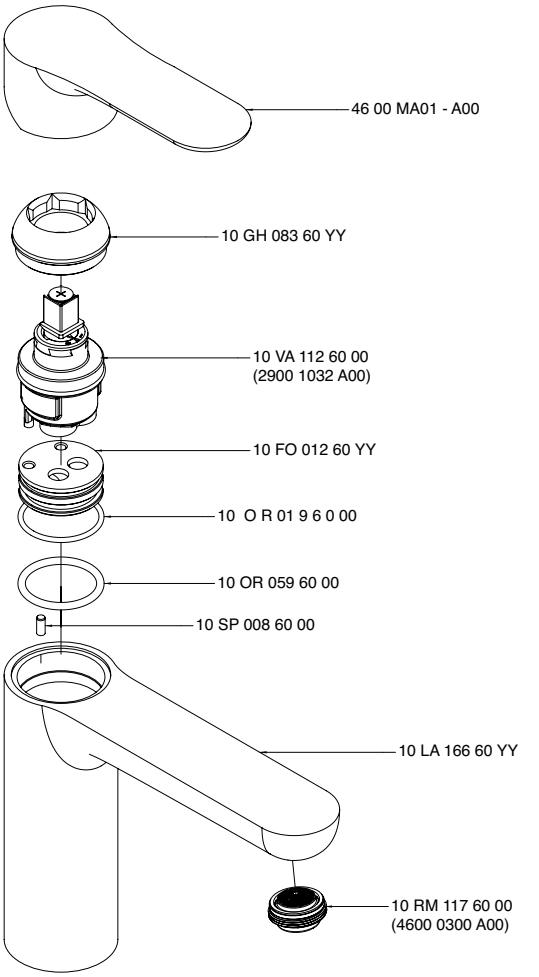

4600 MA01 A00

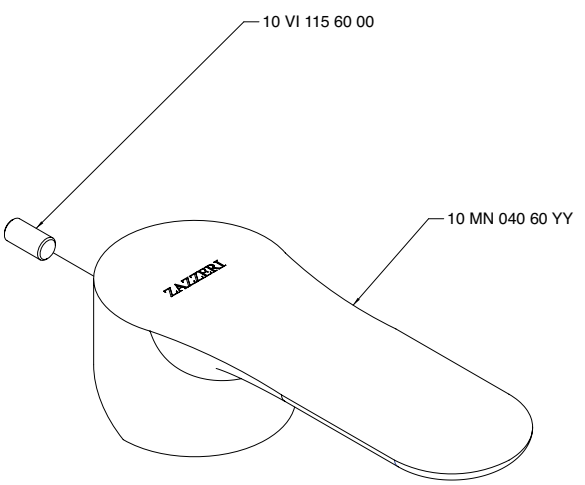

4600 Q417 - 00

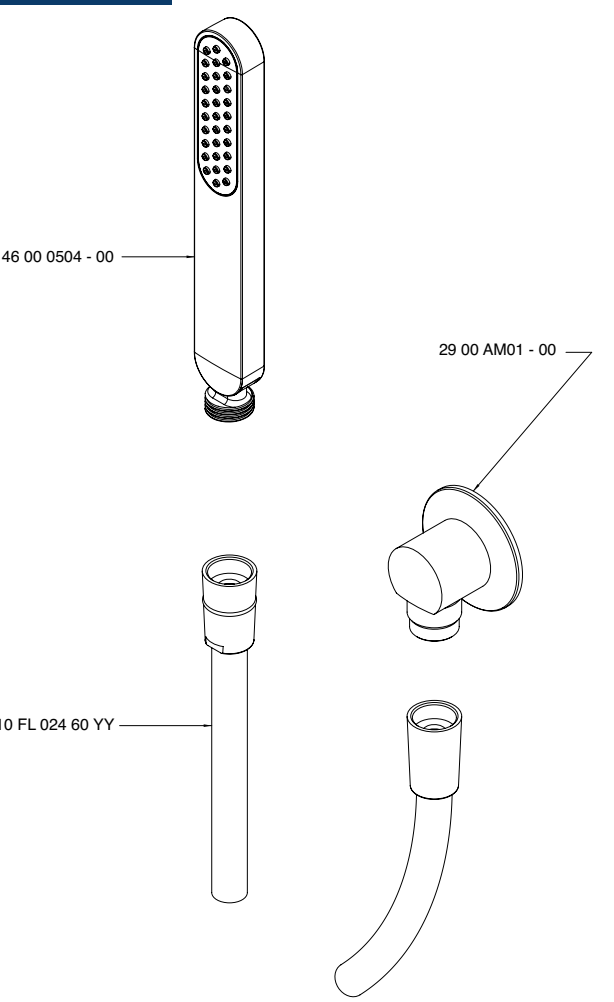

4600 Q417 - 01

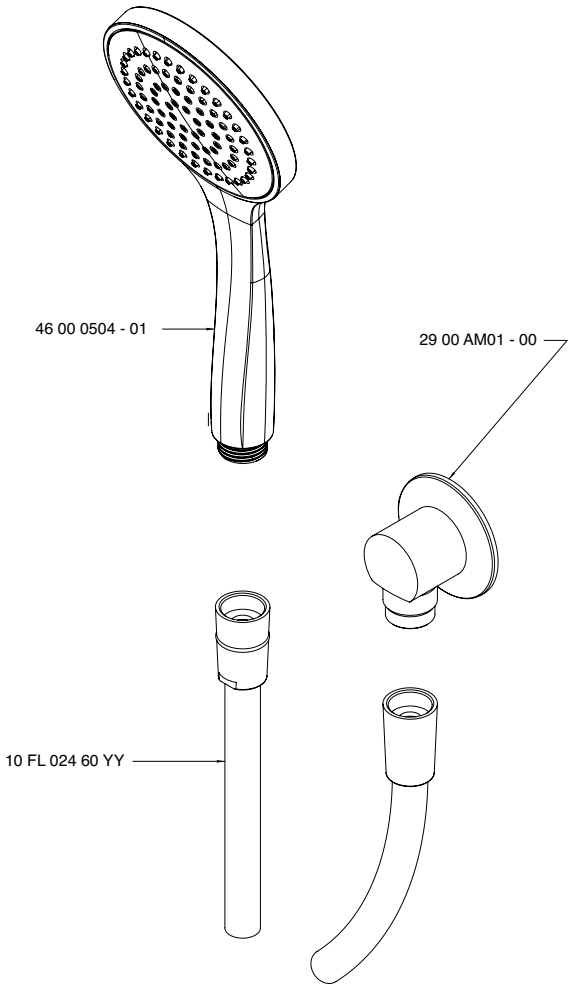

4600 Q417 - 02

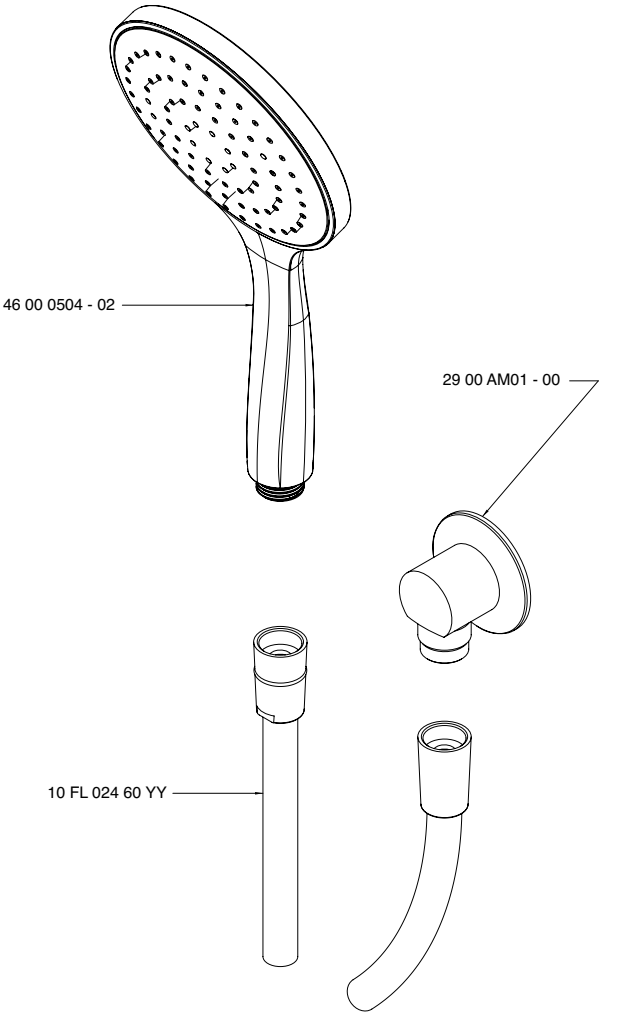

4600 Q417 - 03

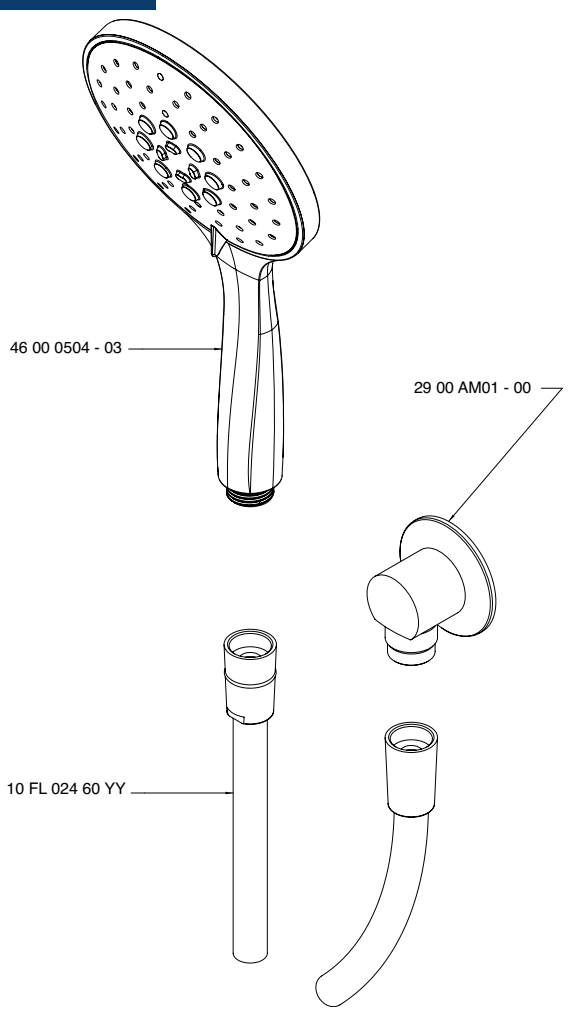

4600 Q417 - 04

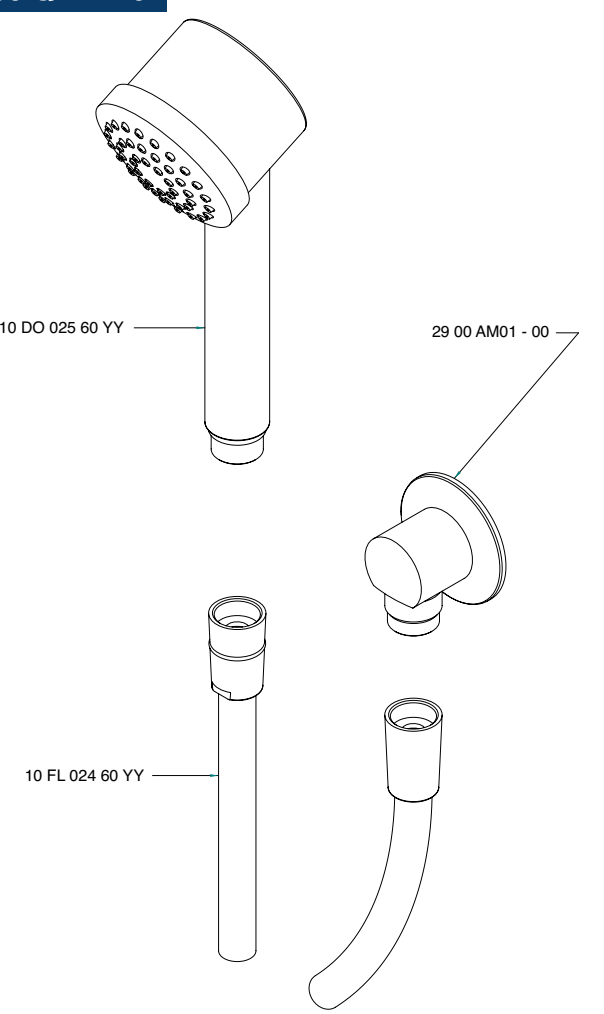

4600 Q418 - 00

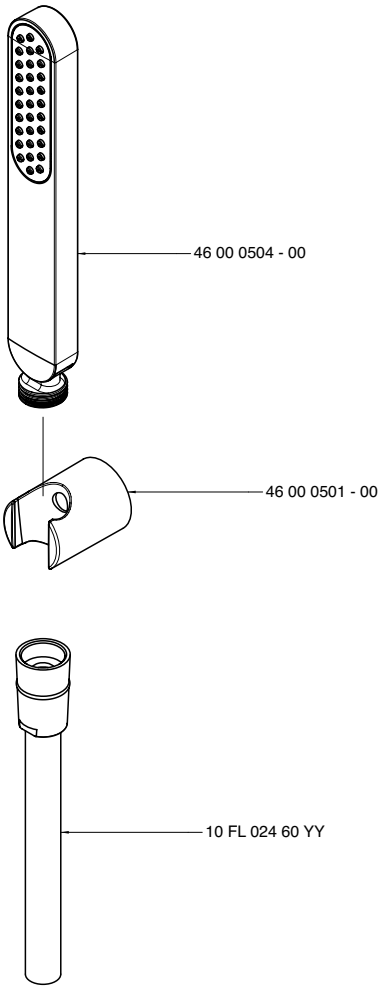

4600 Q420 - 00

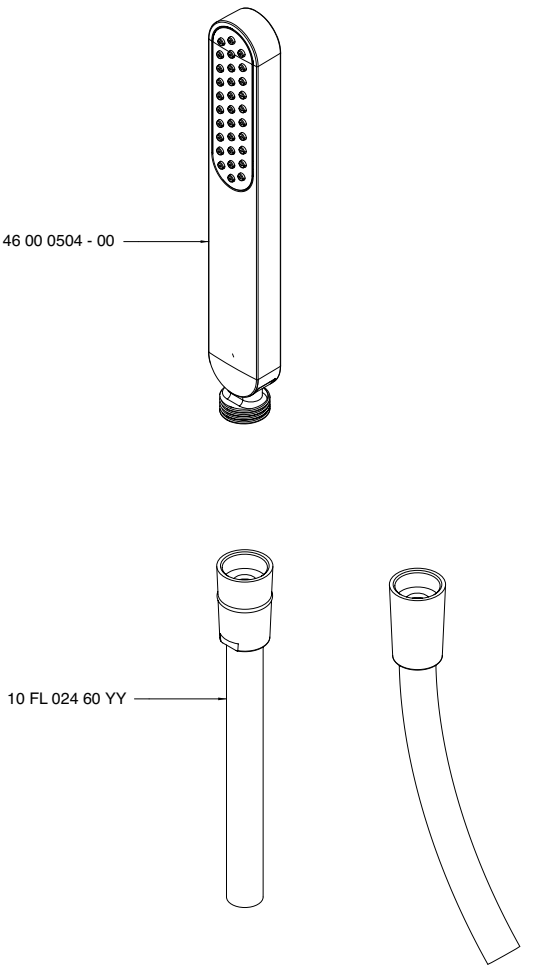

4600 Q420 - 01

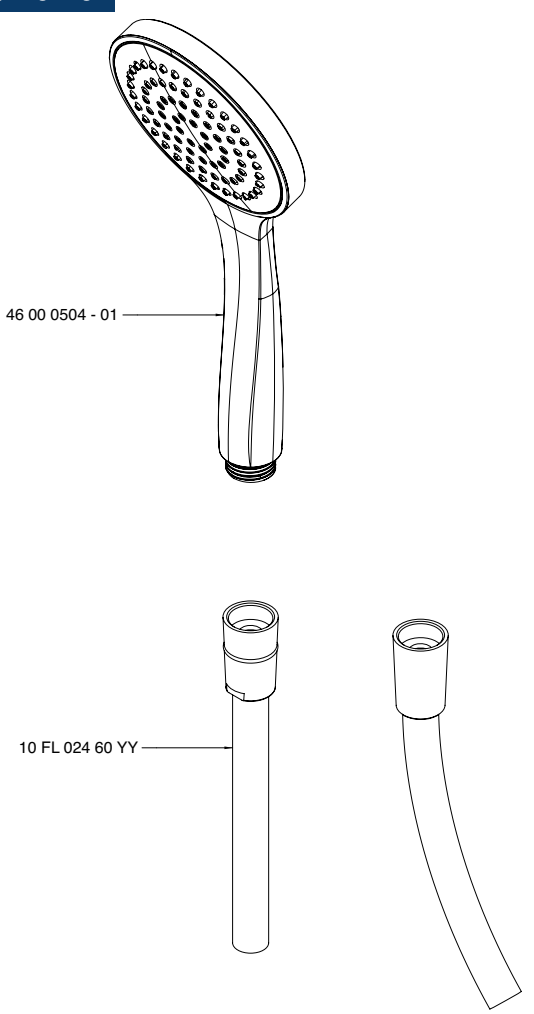

4600 Q420 - 02

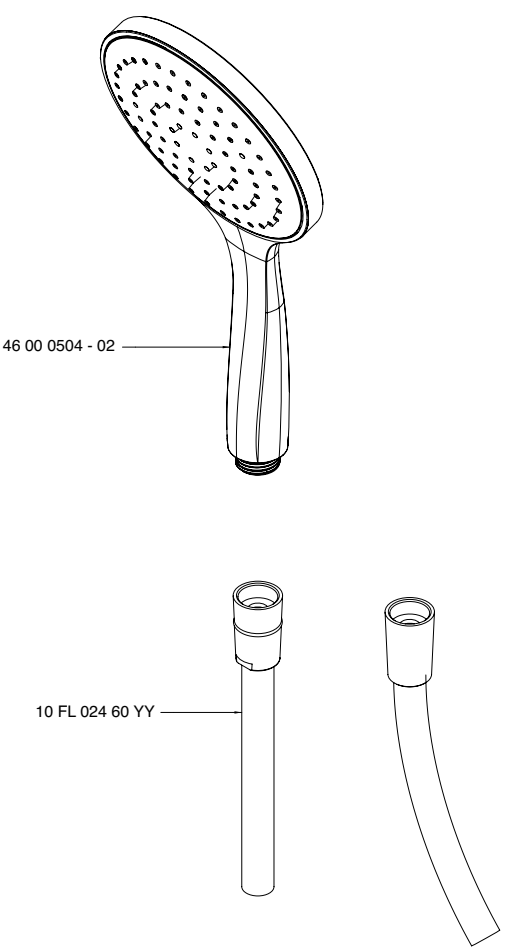

4600 Q420 A03

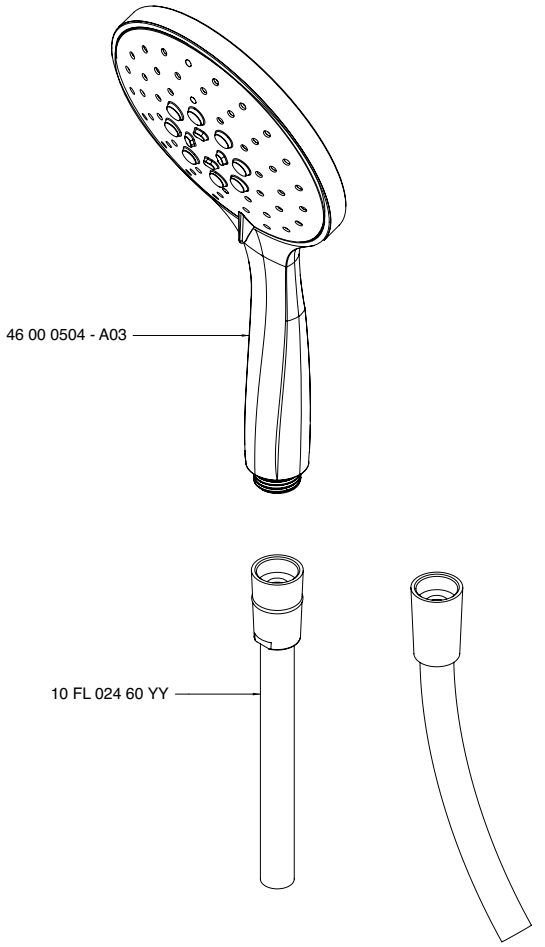

4600 SO01 A00

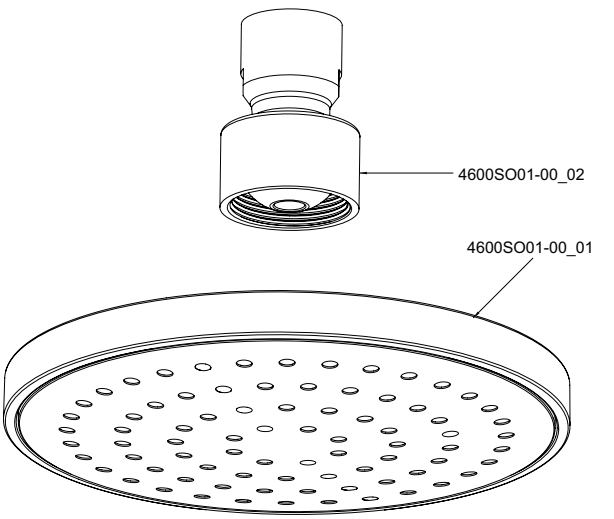

4600 SO02 A00

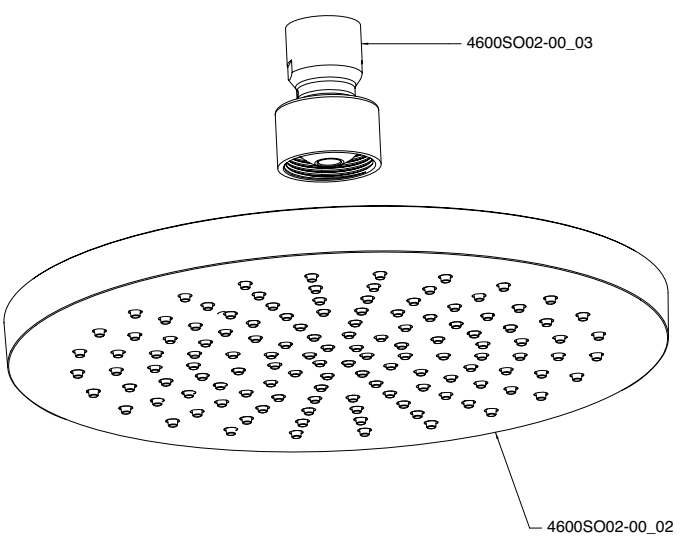

4600 SO04 A00

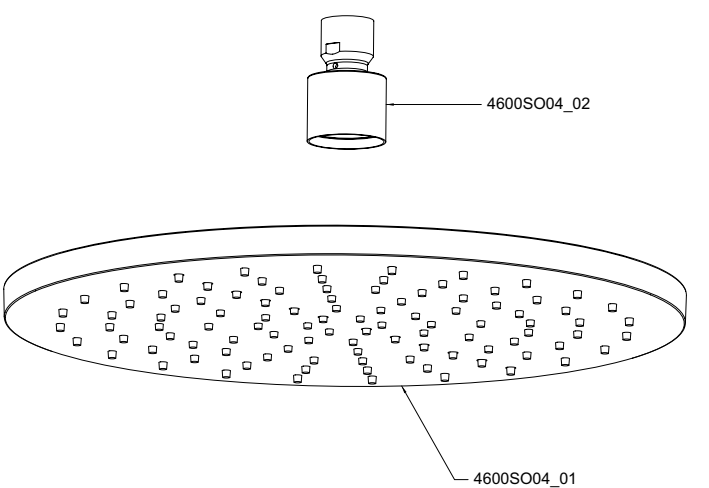

4600 0502 A00

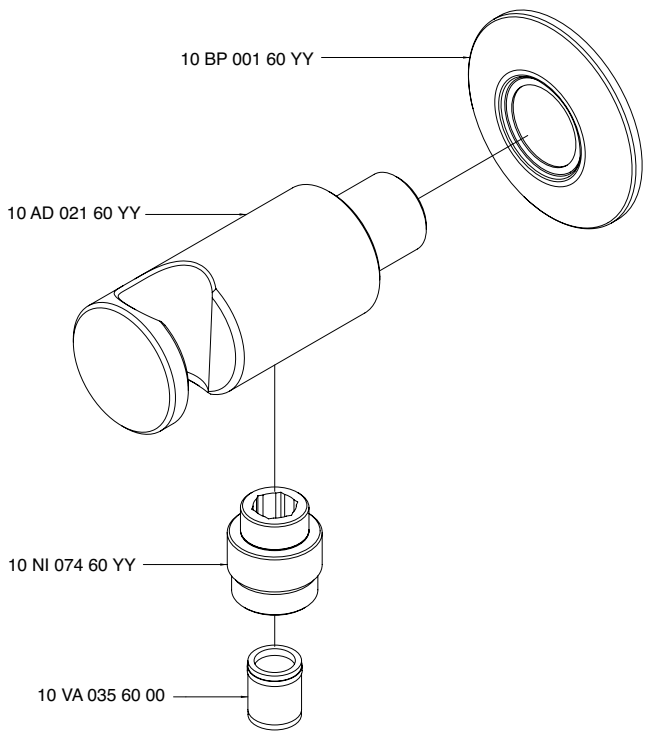

4600 0609 A00

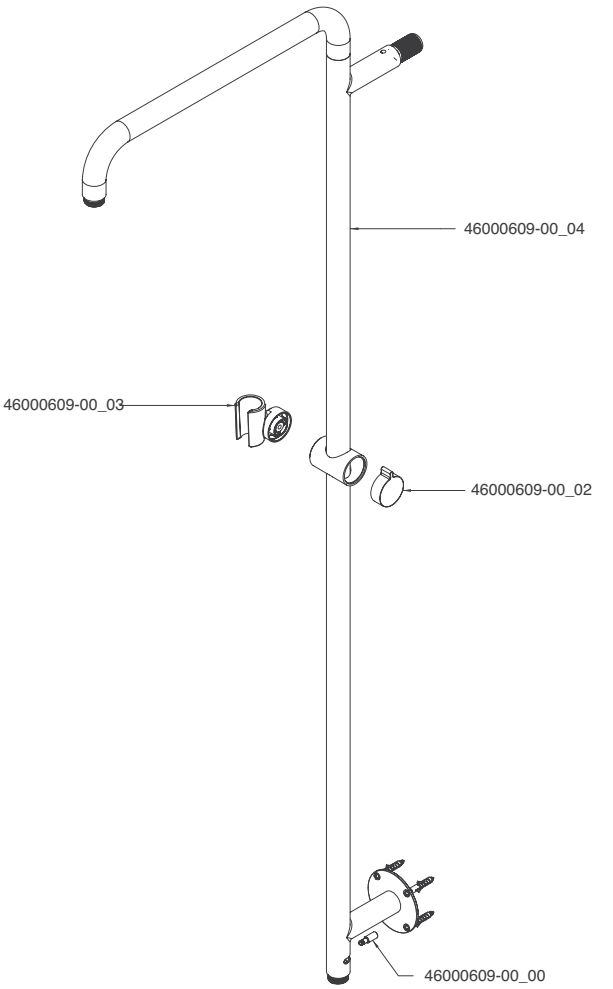

4600 MA02 A00

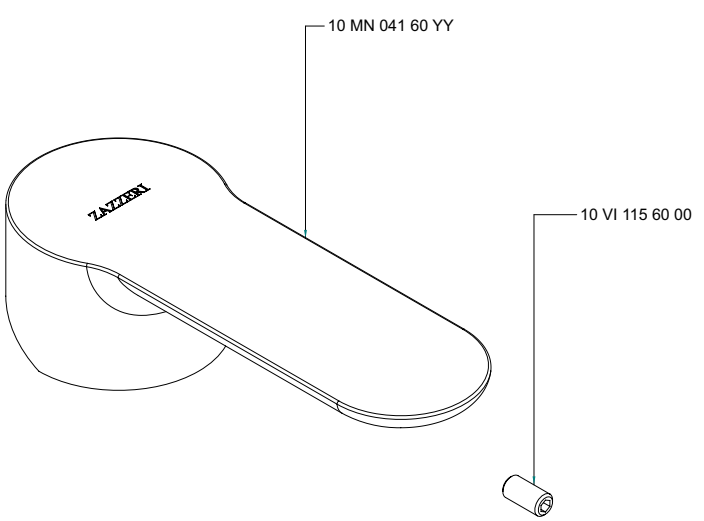
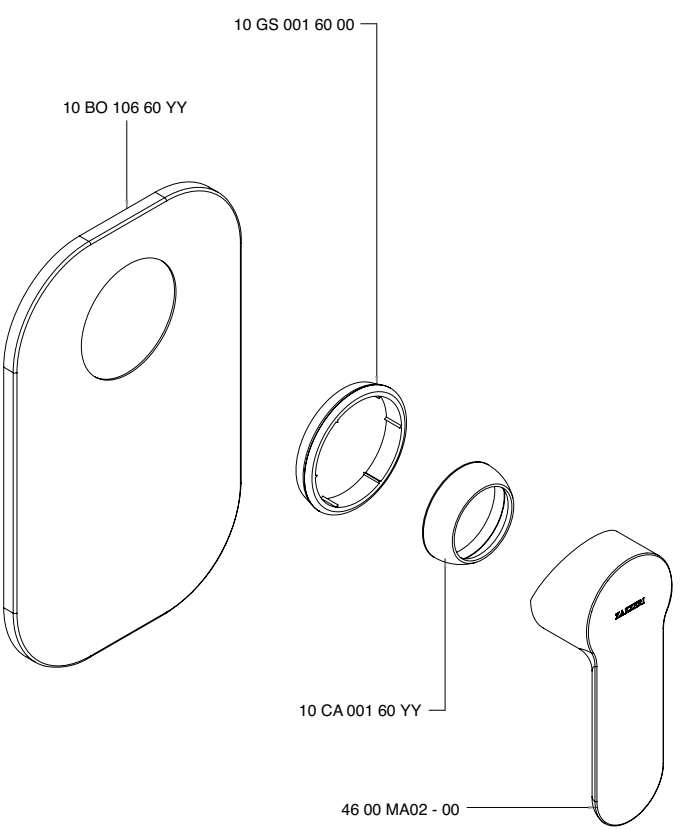
4600 A402 - 00